EMISSIEVRIJ

AHLMANN MECALAC

e12

ONGEKENDE PRESTATIES
INZETBAARHEID
COMPACTHEID +

MEER PRESTATIES UIT EEN KLEINERE ACCULADING

Mecalac biedt met de volledig elektrische aandrijving een energiezuinige trekkracht bij het wegrijden en energieterugwinning tijdens het remmen. De grote vermogensdichtheid van het batterijconcept en elektromotoren maakt een uiterst compact ontwerp mogelijk en is bovendien onderhoudsvrij.
Voor de graafarm plus uitrustingsstukken is een traditionele loadsensing- tandwiel-pompen en ventielenblokken vervangen door nieuwe ontwikkeling die er alle op gericht zijn om qua geluid en efficiëntie optimaal te functioneren.
Met een Mecalac e12 kun je ook nog eens meer werk verzetten doordat hij breder inzetbaar is als multifuncionele machine.

TECHNISCHE GEGEVENS e12

100% elektrisch	Lithium-ion NMC hoogvoltage accu
188 kWh bruto accucapaciteit	0 CO_2 en fijnstofemissies
8 uur gebruiksduur	104 kW totaal nominaal vermogen
7 uur oplaadtijd	EEC 32A 3-fase 22 kW
2 elektromotoren (aandrijving en uitrustingsstukken)	64 kW nominaal vermogen aandrijfmotor 40 kW nominaal vermogen arbeidsmotor

GRAAFMACHINE , WIELLADER & VERREIKER

Mecalac machines zijn sterke maar toch compacte en wendbare grond- en allesverzetters die de goede eigenschappen van graafmachines, verreikers en wielladers verenigen in één machineconcept.

Mecalac als mobiele hydraulische graafmachine vanwege zijn laadschoponderstel, ongekende terreinvaardigheid, grote wendbaarheid en volledig verstelbare giek met versteksysteem.
Mecalac als knik- en zwenklader omdat de laadschopbak niet alleen naar voren maar ook vanuit de zij omhoog of onder het maaiveld kan worden gebracht en daarbij altijd 360° kan zwenken. Een Mecalac kan dus ook vanuit de zij storten en laden, egaliseren en graven, én achterover storten én, met zijn storthoogte van circa 5 meter, probleemloos containerwagens laden.
Mecalac als combinatie van (ruw-)terreinheffer en verreiker kan altijd 360° draaien en pallets over of door objecten heen oppakken of neerzetten.
Mecalacs unieke snelwisselsysteem waarmee laad-, graaf- en knijperbakken, palletvorken, stenenklemmen, kraanarmen en sloophamers in een mum van tijd gewisseld worden.

EMISSIEVRIJ

AHLMANN MECALAC

ES1000

ZWENKBEREIK VAN 180°
INZETBAARHEID
STABILITEIT

MINDER RIJDEN
MEER GEBRUIKSDUUR

Het zwenkladerconcept behaald een groot voordeel in accuverbruik door het besparen van manoeuvres en de ruimte op het bouwterrein optimaal te benutten. De zwenklader draait zijn arm waardoor alleen de absoluut noodzakelijke hoeveelheid energie wordt ingezet.
De ES1000 is voorzien van 2 aparte elektromotoren zodat er zo weinig mogelijk verliezen plaatsvinden. Dit alles om met zo weinig mogelijk kWh zo veel mogelijk werk te verzetten.

KNIKLADER

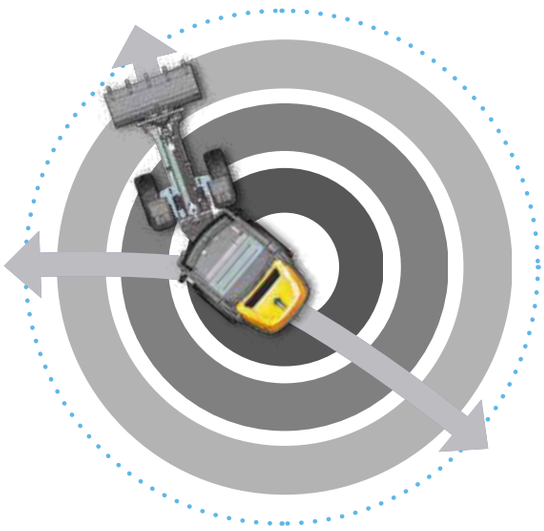

VS

ZWENKLADER

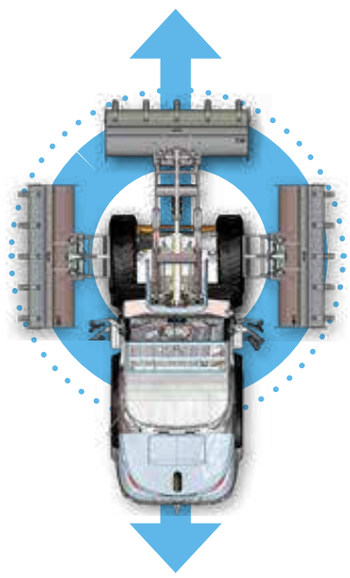

KNIKLADER

100 %
STABILITEIT

75 %
STABILITEIT

VS

ZWENKLADER

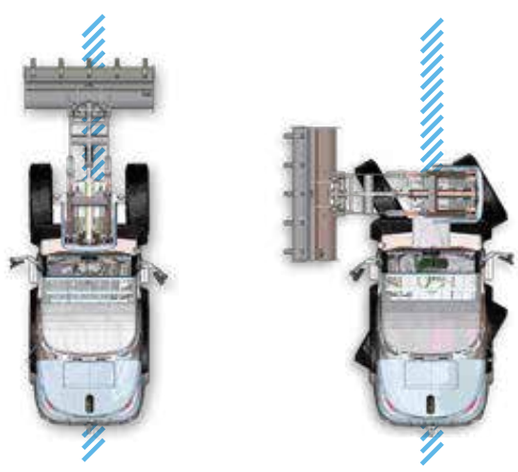

100 %
STABILITEIT

100 %
STABILITEIT

TECHNISCHE GEGEVENS

100% elektrisch	Lithium-ion NMC hoogvoltage accu
94 kWh bruto accucapaciteit	75 kWh netto accucapaciteit
8 uur gebruiksduur	83kW totaal nominaal vermogen
3,5 uur oplaadtijd	EEC 32A 3-fase 22 kW
2 elektromotoren, (aandrijving en giekbewegingen)	64 kW nominaal vermogen aandrijfmotor 19kW nominaal vermogen arbeidsmotor
0 CO_2 en fijnstofemissies	

ZWENKBEREIK VAN 180° ZONDER VERLIES VAN KIEPLAST

EMISSIEVRIJ

AHLMANN MECALAC

INZETBAARHEID
PRESTATIES
VEILIGHEID

EERSTE ELEKTRISCHE 6-TONS KNIKDUMPER

In de ontwikkelfase richtte Mecalac de R&D-inspanningen volledig op het bieden van een emissievrije oplossing voor het transporteren van materialen op een nooit eerder bereikte schaal. Waarbij de omstandigheden op de bouwplaatsen en de gewoonte van de machinist als uitgangspunt zijn genomen. Het resultaat is de Mecalac eD6, de eerste elektrische 6-tons knikdumper die een compromisloos niveau van inzettijd, prestaties en veiligheid biedt.
Met een bruto batterijcapaciteit van maar liefst 94 kWh kan de eD6 minimaal 8 uur ononderbroken werken met een accu laadtijd van slechts 4 uur. Een werfkipper met ongekende autonomie en productiviteit.

VEILIGHEID VOOROP

Naast de ROPS/FOPS-certificering is de cabine van de eD6 door Mecalac getest om een botsing te weerstaan tijdens het laden van de kiepbak. Er is een reeks frontale en zijdelingse botsproeven uitgevoerd met verschillende zwenksnelheden van de graafmachine om situaties te simuleren die zich op werven kunnen voordoen. De cabine van de eD6 heeft bewezen zeer goed bestand te zijn tegen botsingen, wat onze leidende positie op het gebied van veiligheid versterkt.
De veiligheid wordt onderstreept door middel van ontwerpkenmerken van Mecalac, die een gemakkelijkere en veiligere toegang tot de machine mogelijk maken, een uitstekend zicht rondom garanderen en de machnist in elke situatie beter beschermen.

MDX-cabine met geïntegreerde botsbescherming, gecertificeerd & getest

TECHNISCHE GEGEVENS eD6

100% elektrisch	Lithium-ion NMC hoogvoltage accu
94 kWh bruto accucapaciteit	0 CO_2 en fijnstofemissies
8 uur gebruiksduur	83kW totaal nominaal vermogen
3,5 uur oplaadtijd	EEC 32A 3-fase 22 kW

BOUW POWERR

ZERO EMISSION by AHLMANN

Voorzie de bouwplaats van stroom

VEILIG
ROBUUST
DUURZAAM

102 kWh
accu capaciteit

TECHNISCHE GEGEVENS

BOUW POWERR

102 kWh accu
4x 230V aansluitingen achter slot
1x 230V aansluiting aan de buitenzijde tbv werkverlichting
16 Amp en 32 Amp aansluitingen
Opbergruimte en stroompunten achter vergrendelbare deur met cijferslot voor kostbare accu apparaten
Robuust palletframe en centraal hijspunt
Sjorogen in palletframe en bovenzijde
LFP accu modules
Ca. 1850 kg

BOUW POWERR
ZERO EMISSION by
AHLMANN
BOUW POWERR
MECALAC

MWR
BOUW POWERR

Subsidieregeling Schoon en Emissieloos Bouwmaterieel (SSEB)

Onze range van emissieloze machines komt in aanmerking voor subsidie op de investering.

Subsidieregeling Schoon en Emissieloos Bouwmaterieel

Wordt uw emissieloze materieel ingezet voor GWW werkzaamheden? Dan komt de aanschaf voor deze bouwmachine in aanmerking voor de SSEB subsidieregeling welke loopt vanaf 9 mei 2023. U kunt hierbij 40-50% van de meerkosten investering ten opzichte van een dieselvariant gesubsidieerd krijgen. Meer informatie over de SSEB *klik hier*

Milieu-Investeringsaftrek

Een emissieloze bouwmachine komt in aanmerking voor de milieu investeringsaftrek. U kunt daarmee 45% van het investeringsbedrag in mindering brengen op uw winst.
Meer informatie over de milieu-investeringsaftrek *klik hier*

Neem vrijblijvend contact op met uw verkoopadviseur voor meer informatie

EDUWARD HAVERKORT
Groningen Friesland en Drenthe
Tel: 06-20 42 31 06

FRED FRANKEN
Overijssel, Gelderland en Utrecht
Tel: 06-22 48 92 50

PETER REEUWIJK
Noord- en Zuid-Holland
Tel: 06-12 20 12 16

JOHAN VAN HOOF
West-Brabant
Tel: 06-15 83 94 26

MARCO DE ROIJ
West-Brabant, onder A58 (van Woensdrecht tot Riel)
Tel: 06-10 34 34 30

KEES VAN DEN BOGERT
Gelderland, Zeeland, Oost-Brabant en Limburg (boven A67)
Tel: 06-51 79 86 65

JOHAN VAN BERKEL
Zuid-Oost Brabant en Limburg (rechts vd N69 en onder de A67)

Tel: 06-54 74 02 62

Ahlmann Nederland bv
Onderwaard 11
5324 JV Ammerzoden
Nederland

T +31 73 599 77 55
E info@ahlmann.nl
W www.ahlmann.nl

Vestiging Nieuwleusen
Kalkovenweg 4
7711 GW Nieuwleusen