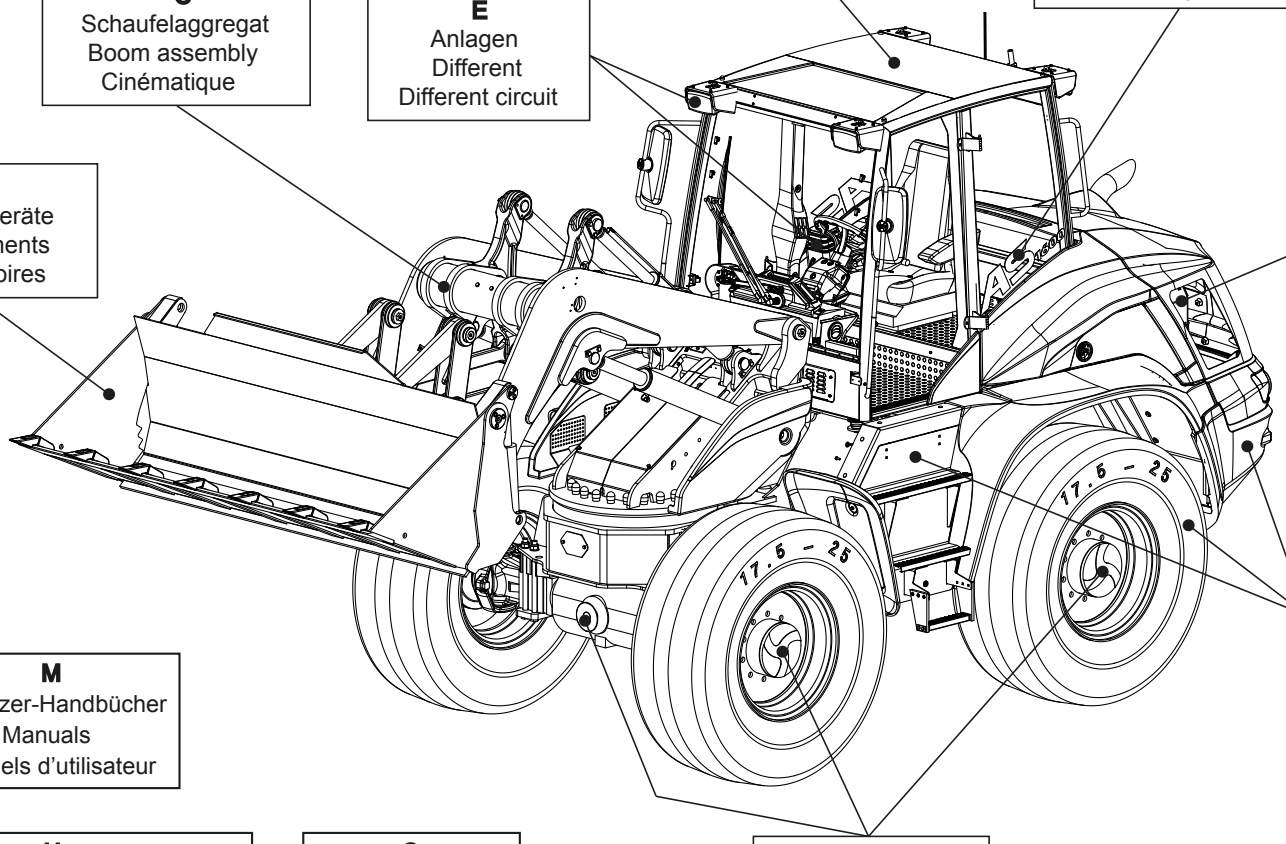


**K**
Aufbauten
Superstructures
Superstructures

**H**
Werkzeuge/Beschilderung
Tools/Signs
Outils / Signalisation

**C**
Schaufelaggregat
Boom assembly
Cinématique

**E**
Anlagen
Different
Different circuit

**F**
Motor
Engine
Moteur

**T**
Anbaugeräte
Attachments
Accessoires

**A**
Fahrwerk
Undercarriage
Châssis

**M**
Benutzer-Handbücher
Manuals
Manuels d'utilisateur

**U**
Wartungs- und Betriebsmittel
Maintenance and operation parts
Équipement de maintenance et faire

**S**
Sonderausstattung
Options
Options

**D**
Getriebe
Gearbox
Boîte de vitesses

| Position | Ersatzteilnr. | Anzahl | Benennung | ab Serie | bis Serie |
|---|---|---|---|---|---|
| 1 | A | 1,00 | FAHRWERK | | |
| 2 | B | 1,00 | BEDIENORGANE | | |
| 3 | C | 1,00 | SCHAUFELARMAGGREGAT | | |
| 4 | D | 1,00 | ANTRIEBSSTRANG | | |
| 5 | E | 1,00 | ELEKTRIK- UND HYDRAULIKANLAGEN | | |
| 6 | F | 1,00 | DIESELMOTORENANLAGEN | | |
| 7 | H | 1,00 | WERKZEUGE / BESCHILDERUNG | | |
| 8 | K | 1,00 | AUFBAUTEN | | |
| 9 | M | 1,00 | BENUTZER-HANDBUECHER | | |
| 11 | T | 1,00 | ANBAUGERAETE | | |
| 12 | U | 1,00 | WARTUNGS-UND BETRIEBSMITTEL | | |

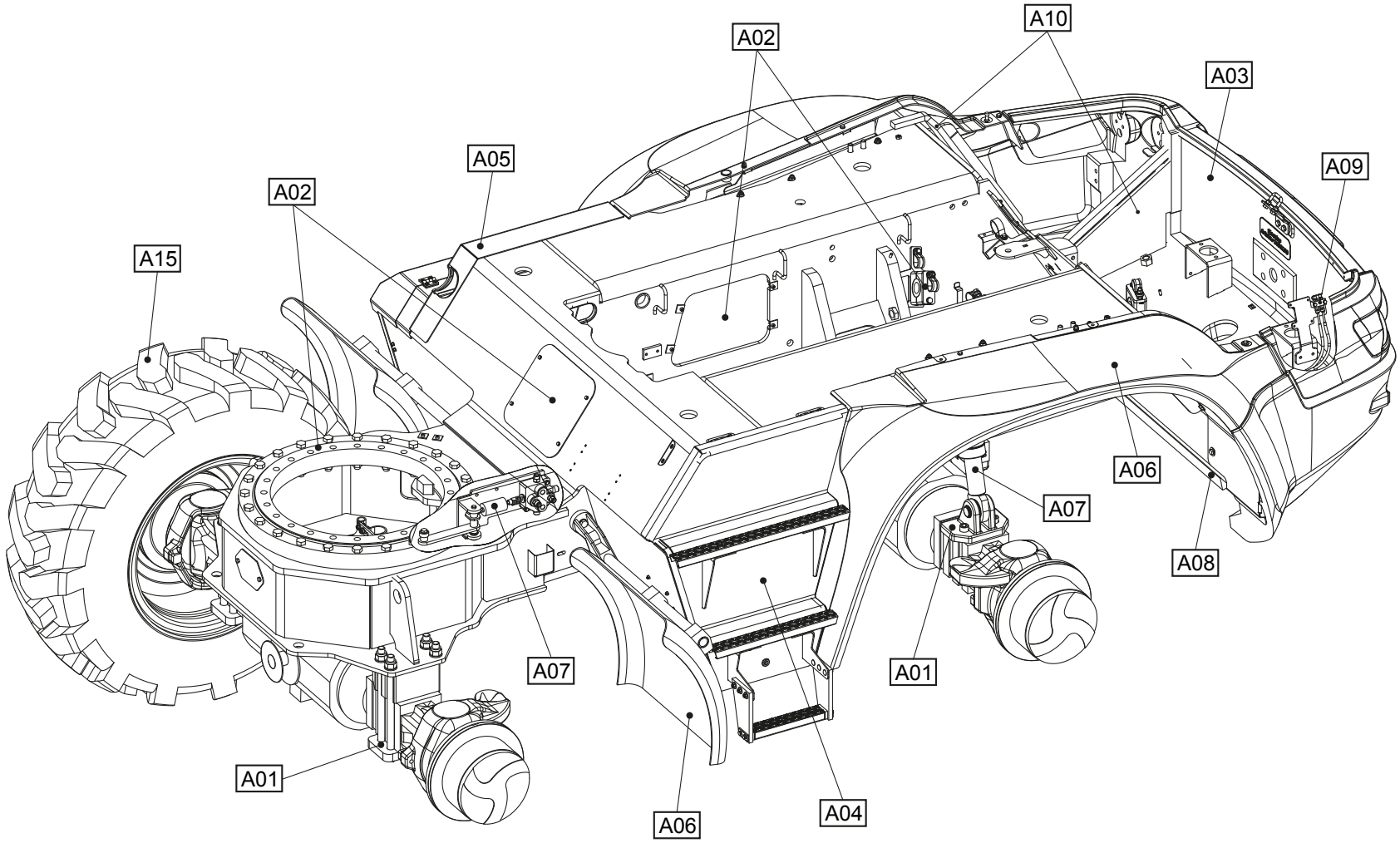
A10
A02
A03
A05
A09
A02
A15
A06
A07
A08
A07
A01
A01
A06
A04

| Position | Ersatzteilnr. | Anzahl | Benennung | ab Serie | bis Serie |
|---|---|---|---|---|---|
| 1 | A01 | 1,00 | FAHRWERK | | |
| 2 | A02 | 1,00 | FAHRWERKSRAHMEN | | |
| 3 | A03 | 1,00 | HECKGEWICHT | | |
| 4 | A04 | 1,00 | BATTERIEKASTEN | | |
| 5 | A05 | 1,00 | TANKVERSCHLUSSKLAPPE | | |
| 6 | A06 | 1,00 | KOTFLUEGEL | | |
| 7 | A07 | 1,00 | PENDELACHSABSTUETZUNG | | |
| 8 | A08 | 1,00 | ZUSATZGEWICHT | | |
| 9 | A09 | 1,00 | ZENTRALSCHMIERANLAGE HINTERACHSE | | |
| 10 | A10 | 1,00 | DAEMMUNG | | |
| 15 | A15 | 1,00 | RAEDER / BEREIFUNGEN | | |

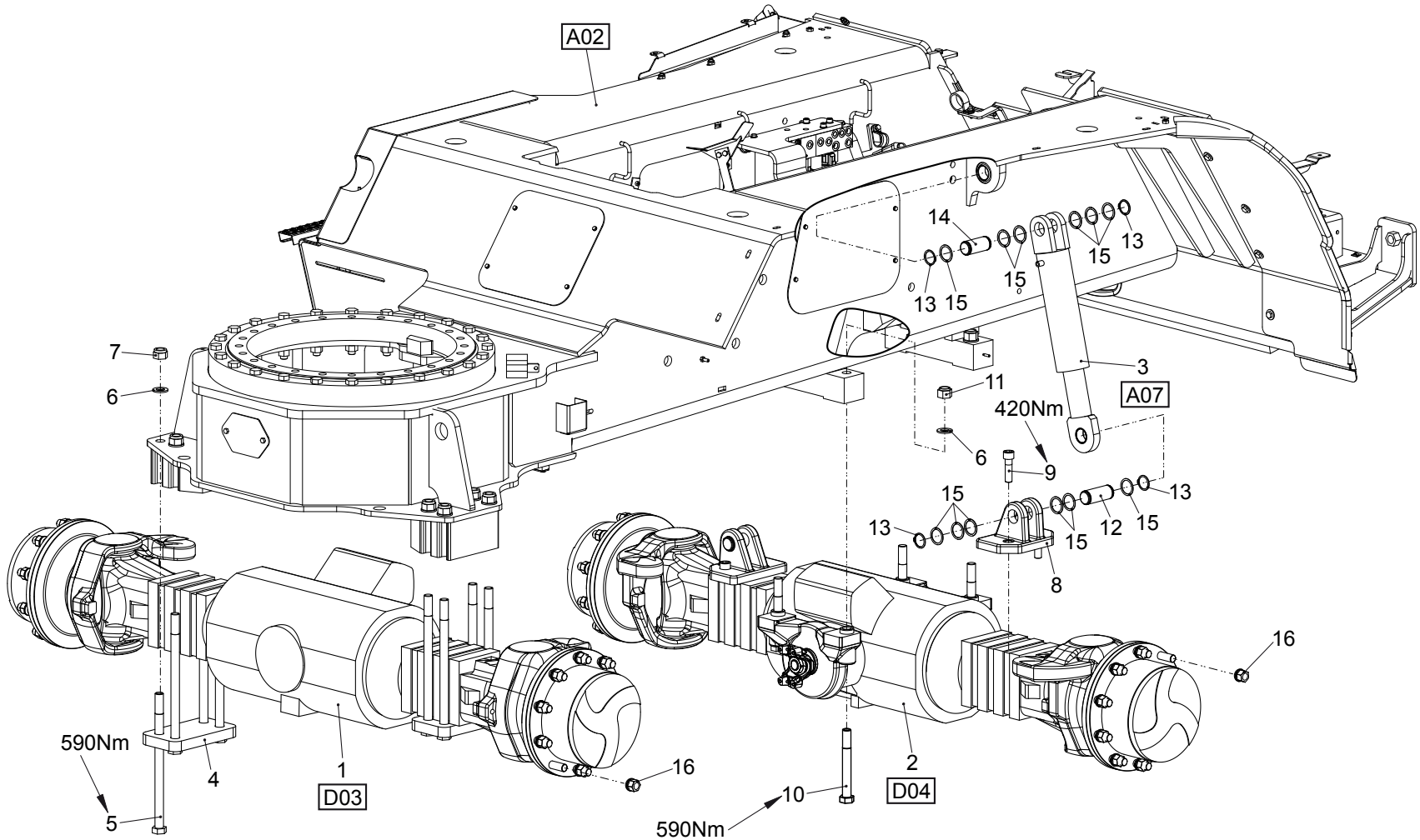
A02
14
15
13
13
15
15
13
15
7
6
3
A07
11
420Nm
6
9
15
13
13
15
12
15
8
16
590Nm
4
5
1
D03
16
10
590Nm
2
D04

| Position | Ersatzteilnr. | Anzahl | Benennung | ab Serie | bis Serie |
|---|---|---|---|---|---|
| 1 | 5650152 | 1,00 | VORDERACHSE | | |
| 2 | 5650153 | 1,00 | LENKACHSE HINTEN | | |
| 3 | 5671189 | 2,00 | HYDRAULIKZYLINDER | | |
| 4 | 23111916 | 2,00 | ACHSPLATTE | | |
| 5 | 23112078 | 8,00 | SECHSKANTSCHRAUBE - M24X400 - | | |
| 6 | 7309145A | 12,00 | SCHEIBE - 24 - | | |
| 7 | 7274574A | 8,00 | SECHSKANTMUTTER - M 24 - | | |
| 8 | 2400162 | 2,00 | STUETZZYLINDERAUFNAHME | | |
| 9 | 7085203A | 4,00 | ZYLINDERSCHRAUBE - M20X 70 - | | |
| 10 | 7081723A | 4,00 | SECHSKANTSCHRAUBE - M24X200 - | | |
| 11 | 7210337A | 4,00 | SECHSKANTMUTTER - M 24 - | | |
| 12 | 4310018 | 2,00 | BOLZEN | | |
| 13 | 7342037A | 8,00 | SICHERUNGSRING 40 x 1,75 | | |
| 14 | 23111704 | 2,00 | BOLZEN | | |
| 15 | 4181649A | 8,00 | PASSSCHEIBE 40X 50X 0,5 | | |
| | 4177196A | 8,00 | PASSSCHEIBE 40X 50X 1,0 | | |
| | 4177197A | 8,00 | PASSSCHEIBE 40X 50X 1,5 | | |
| | 4177198A | 8,00 | PASSSCHEIBE 40X 50X 2,0 | | |
| | 4165544A | 8,00 | PASSSCHEIBE 40X 50X 2,5 | | |
| 16 | 4100934A | 40,00 | RADMUTTER | | |

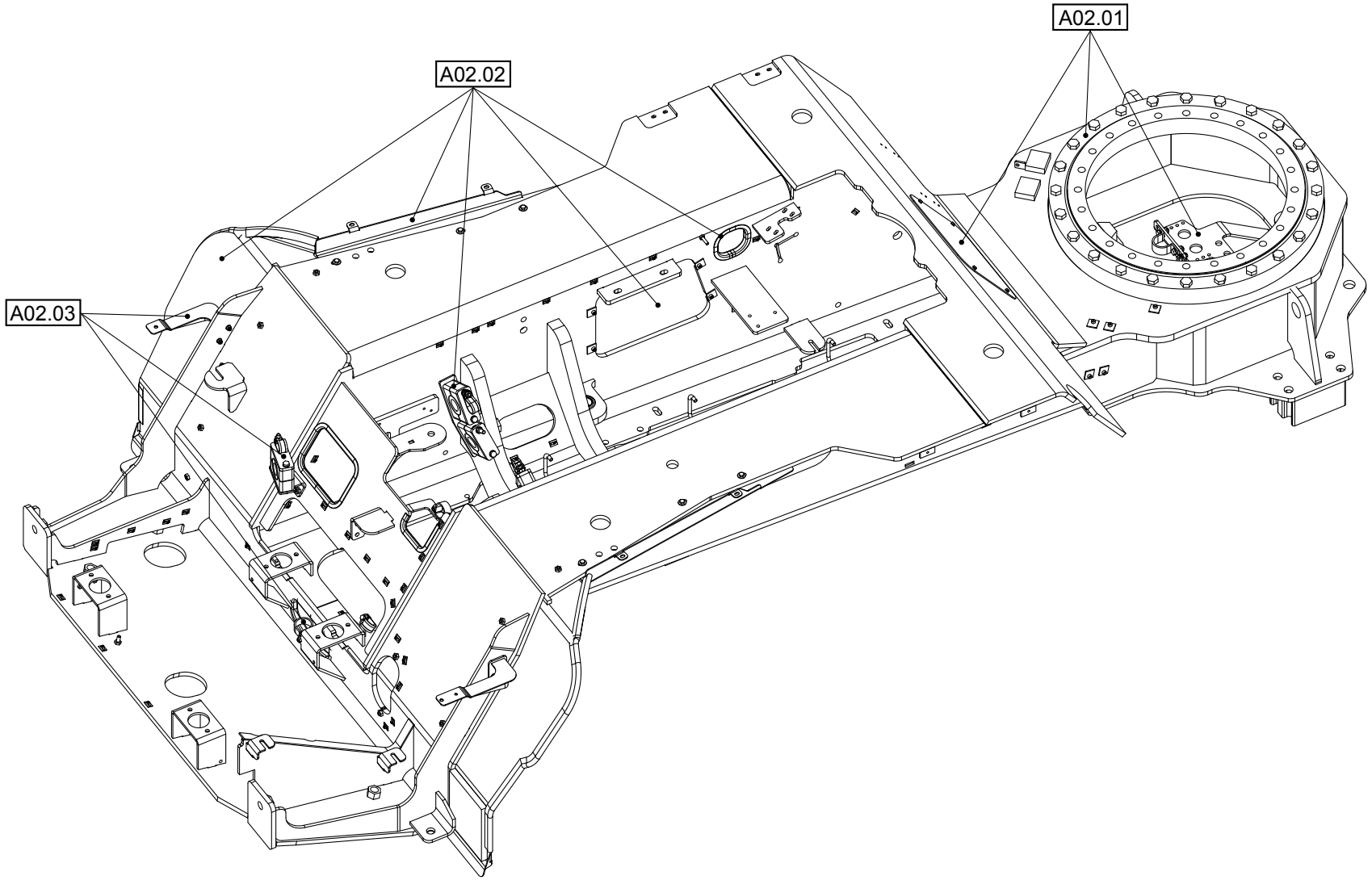
A02.01
A02.02
A02.03

| Position | Ersatzteilnr. | Anzahl | Benennung | ab Serie | bis Serie |
|---|---|---|---|---|---|
| 1 | A02.01 | 1,00 | FAHRWERKSRAHMEN VORNE | | |
| 2 | A02.02 | 1,00 | FAHRWERKSRAHMEN MITTE | | |
| 3 | A02.03 | 1,00 | FAHRWERKSRAHMEN HINTEN | | |

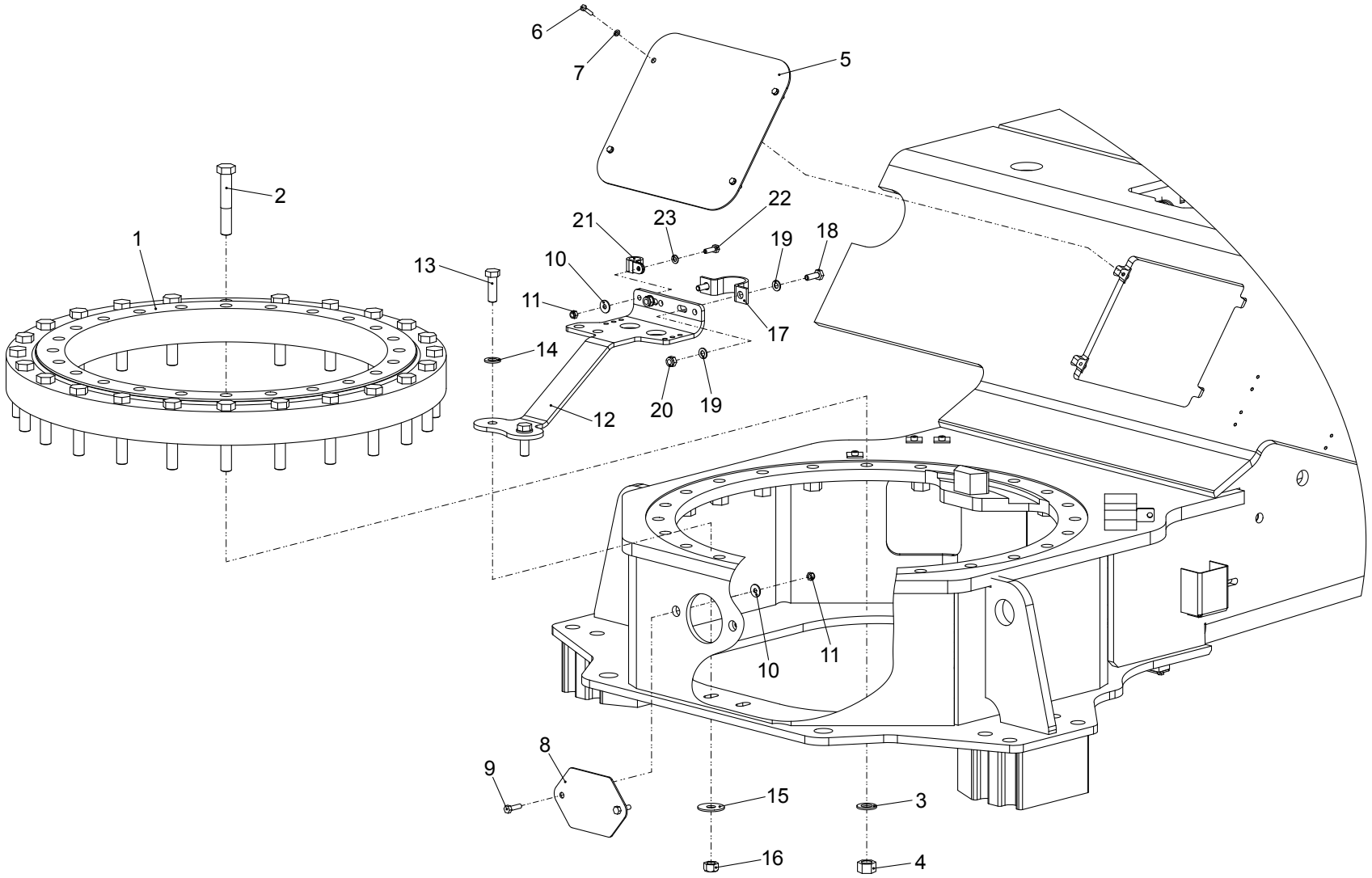
6
7
5
2
1
22
21
23
19
18
13
10
11
17
14
12
20
19
10
11
8
9
15
3
16
4

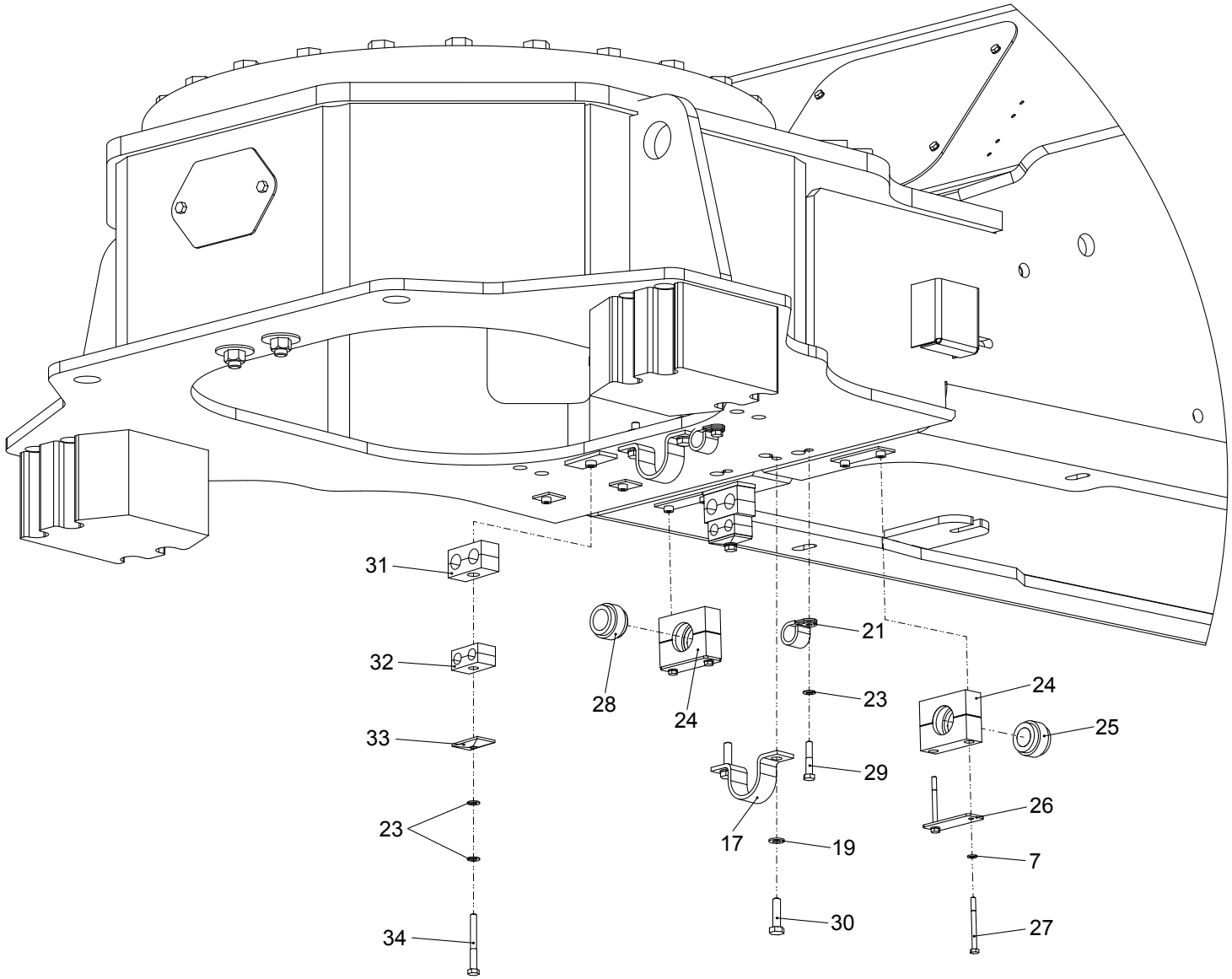
31
32
33
23
34
28
24
17
21
23
29
19
30
24
25
26
7
27

| Position | Ersatzteilnr. | Anzahl | Benennung | ab Serie | bis Serie |
|---|---|---|---|---|---|
| 1 | 2300343A | 1,00 | VIERPUNKTMOMENTENLAGER | | |
| 2 | 7081525A | 24,00 | SECHSKANTSCHRAUBE - M20X120 - | | |
| 3 | 7309130A | 24,00 | SCHEIBE - 20 - | | |
| 4 | 7299519A | 24,00 | SECHSKANTMUTTER - M 20 - | | |
| 5 | 4100783A | 1,00 | ABDECKBLECH | | |
| 6 | 7086280A | 4,00 | SECHSKANTSCHRAUBE - M 6X 25 - | | |
| 7 | 7330497A | 8,00 | SCHEIBE - 6 - | | |
| 8 | 4182100C | 1,00 | ABDECKBLECH | | |
| 9 | 7009267A | 2,00 | SECHSKANTSCHRAUBE - M 8X 30 - | | |
| 10 | 7388539A | 3,00 | SCHEIBE - 8 - | | |
| 11 | 7288530A | 3,00 | SECHSKANTMUTTER - M 8 - | | |
| 12 | 3070912 | 1,00 | HALTER | | |
| 13 | 7009158A | 2,00 | SECHSKANTSCHRAUBE - M16X 50 - | | |
| 14 | 7309033A | 2,00 | SCHEIBE - 16 - | | |
| 15 | 7388822A | 2,00 | SCHEIBE - 16 - | | |
| 16 | 7288525A | 2,00 | SECHSKANTMUTTER - M 16 - | | |
| 17 | 23129404 | 3,00 | ROHRSCHELLE - 49 - | | |
| 18 | 7009044A | 2,00 | SECHSKANTSCHRAUBE - M10X 30 - | | |
| 19 | 7309129A | 8,00 | SCHEIBE - 10 - | | |
| 20 | 7274380A | 2,00 | SECHSKANTMUTTER - M 10 - | | |
| 21 | 4109367A | 3,00 | ROHRSCHELLE RSGU 1.24/20-W1 | | |
| 22 | 7009088A | 1,00 | SECHSKANTSCHRAUBE - M 8X 25 - | | |
| 23 | 7309046A | 1,00 | SCHEIBE - 8 - | | |
| 24 | 4109666A | 2,00 | SCHELLENKOERPER 6 PPR | | |
| 25 | 4117412A | 1,00 | GUMMIEINSATZ RI 25 | | |
| 26 | 4109667A | 2,00 | DECKPLATTE DP 6 | | |
| 27 | 7097713A | 4,00 | SECHSKANTSCHRAUBE - M 6X 70 - | | |
| 28 | 4100512A | 1,00 | GUMMIEINSATZ RI 28 | | |
| 29 | 7095529A | 2,00 | SECHSKANTSCHRAUBE - M 8X 45 - | | |
| 30 | 7091607A | 4,00 | SECHSKANTSCHRAUBE - M10X 40 - | | |
| 31 | 2300894A | 2,00 | SCHELLE 320/20 PPH | | |
| 32 | 4197351A | 2,00 | SCHELLE 215/15 PP | | |
| 33 | 4197352A | 2,00 | DECKPLATTE GD 2D | | |
| 34 | 7060761A | 2,00 | SECHSKANTSCHRAUBE - M8X 75 - | | |

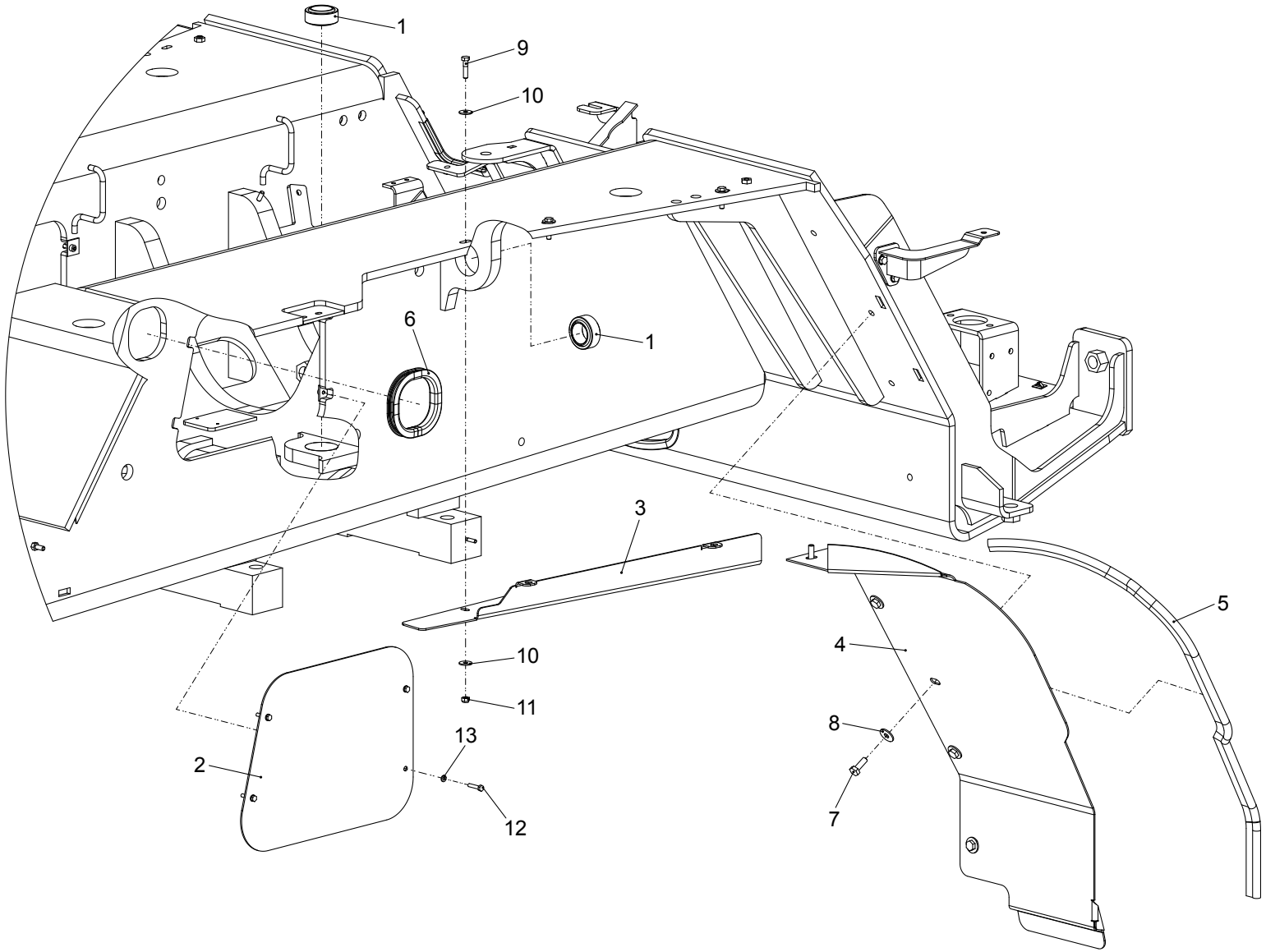
1
9
10
6
1
3
5
4
10
11
13
2
8
12
7

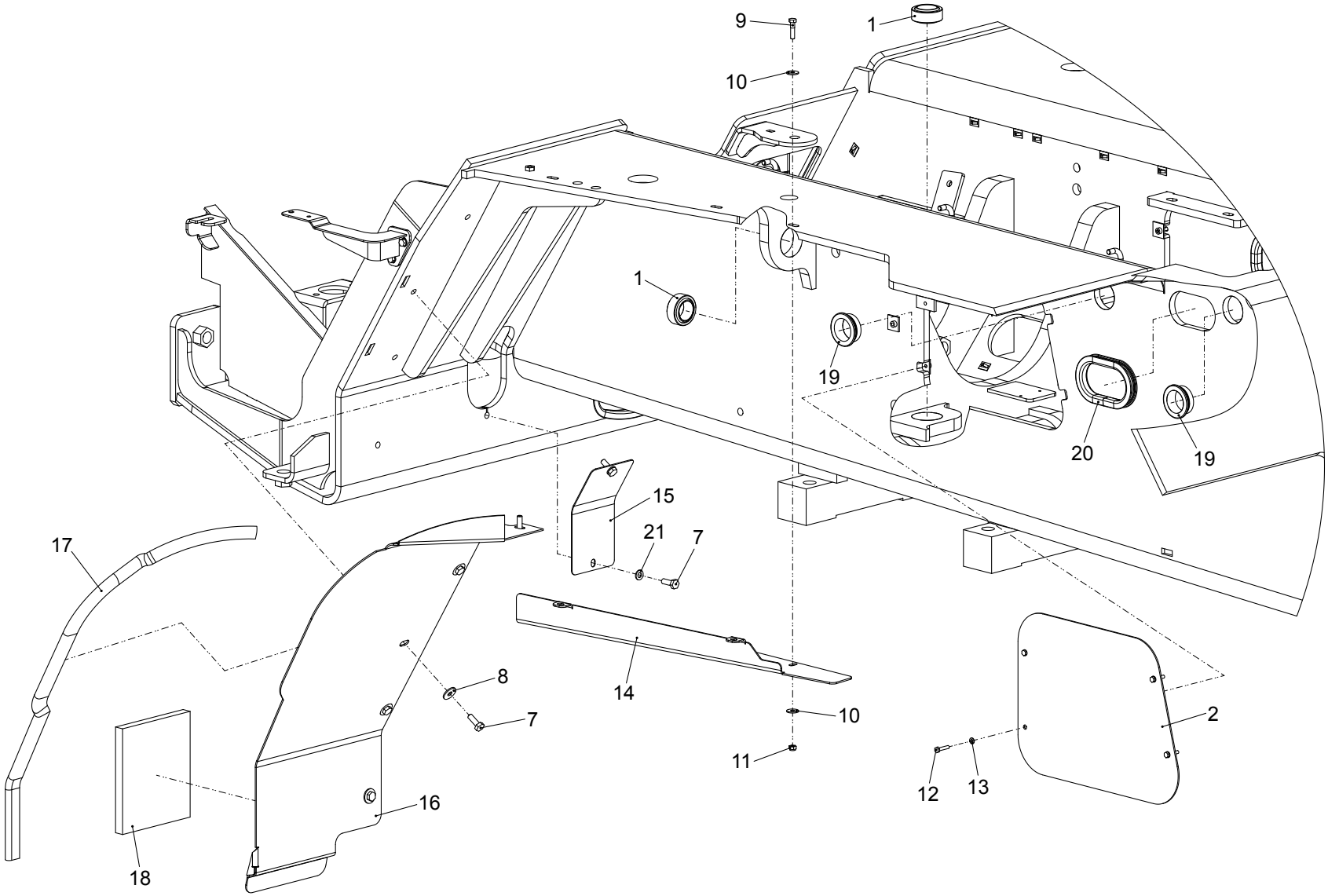
9
1
10
1
19
20
19
15
21
7
17
8
7
14
10
11
2
12
13
16
18

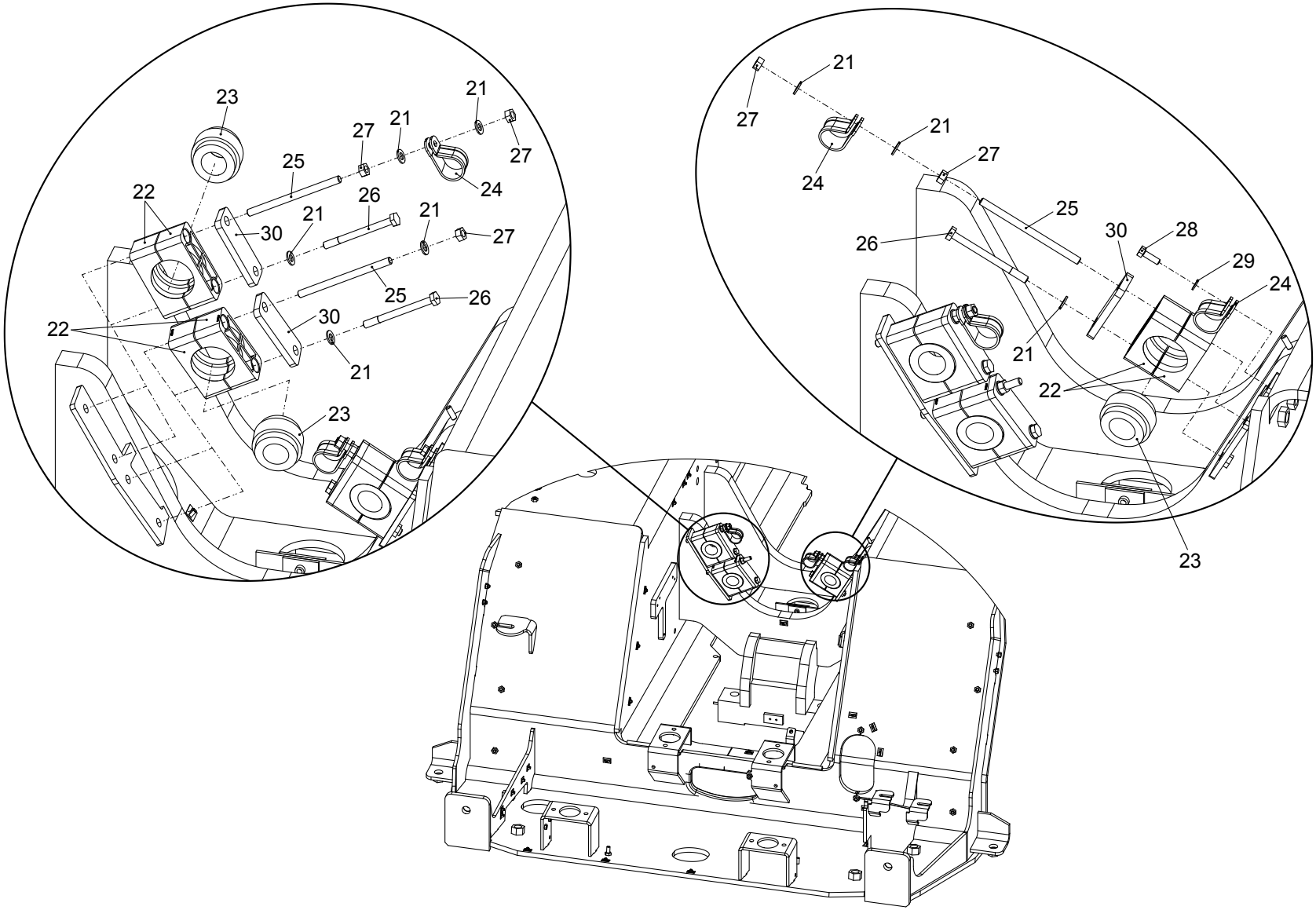
23
21
27
21
27
25
24
22
26
21
21
27
30
25
26
30
22
21
23
21
27
24
25
26
30
28
29
24
21
22
23

| Position | Ersatzteilnr. | Anzahl | Benennung | ab Serie | bis Serie |
|---|---|---|---|---|---|
| 1 | 4198245A | 4,00 | GELENKLAGER GE 40 UK-2RS | | |
| 2 | 4100782A | 2,00 | ABDECKBLECH | | |
| 3 | 3072173 | 1,00 | KOTFLUEGELHALTER | | |
| 4 | 3071767 | 1,00 | ABDECKBLECH | | |
| 5 | 23125815 | 1,20 | DICHTUNGSPROFIL | | |
| 6 | 5140741 | 0,33 | KANTENSCHUTZ | | |
| 7 | 7009044A | 12,00 | SECHSKANTSCHRAUBE - M10X 30 - | | |
| 8 | 7391609A | 10,00 | SCHEIBE - 10 - | | |
| 9 | 7087797A | 6,00 | SECHSKANTSCHRAUBE - M 8X 35 - | | |
| 10 | 7388539A | 12,00 | SCHEIBE - 8 - | | |
| 11 | 7288530A | 6,00 | SECHSKANTMUTTER - M 8 - | | |
| 12 | 7009086A | 8,00 | SECHSKANTSCHRAUBE - M 6X 30 - | | |
| 13 | 7330497A | 8,00 | SCHEIBE - 6 - | | |
| 14 | 3072170 | 1,00 | KOTFLUEGELHALTER | | |
| 15 | 3071642 | 1,00 | DECKBLECH | | |
| 16 | 3071769 | 1,00 | ABDECKBLECH | | |
| 17 | 23125815 | 1,20 | DICHTUNGSPROFIL | | |
| 18 | 5140784 | 1,00 | DAEMMMATTE | | |
| 19 | 23118434 | 2,00 | ROHRDURCHFUEHRUNG DM=50,5 | | |
| 20 | 5140741 | 0,25 | KANTENSCHUTZ | | |
| 21 | 7309129A | 10,00 | SCHEIBE - 10 - | | |
| 22 | 4691420 | 3,00 | SCHELLE RI 38,7 6SPPR | | |
| 23 | 4691419 | 3,00 | GUMMIEINSATZ RI 38,7 (6S) | | |
| 24 | 4110211A | 3,00 | ROHRSCHELLE | | |
| 25 | 4181684A | 3,00 | GEWINDEBOLZEN - M10x160 - | | |
| 26 | 7056045A | 3,00 | SECHSKANTSCHRAUBE - M10X120 - | | |
| 27 | 7291608A | 5,00 | SECHSKANTMUTTER - M 10 - | | |
| 28 | 7009088A | 1,00 | SECHSKANTSCHRAUBE - M 8X 25 - | | |
| 29 | 7309046A | 1,00 | SCHEIBE - 8 - | | |
| 30 | 4691421 | 3,00 | DECKPLATTE DPAL 6S W3 | | |

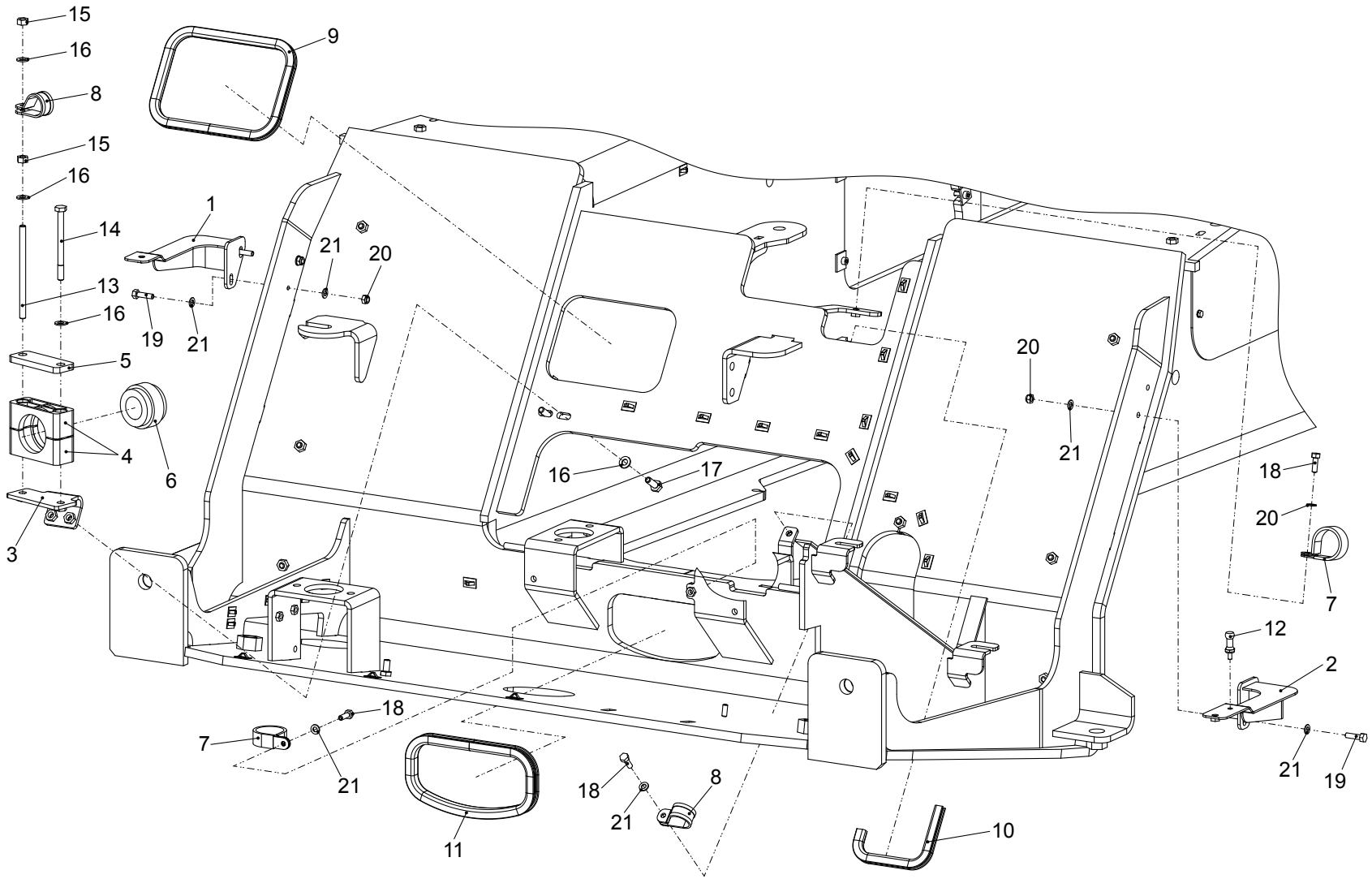
15
16
8
15
16
14
13
16
5
4
6
3
9
1
21
20
19
21
16
17
20
21
18
20
7
12
2
21
19
18
7
21
11
18
21
8
10

| Position | Ersatzteilnr. | Anzahl | Benennung | ab Serie | bis Serie |
|---|---|---|---|---|---|
| 1 | 3833877 | 1,00 | HALTER | | |
| 2 | 3833878 | 1,00 | HALTER | | |
| 3 | 3834324 | 1,00 | SCHELLENHALTER | | |
| 4 | 4691420 | 1,00 | SCHELLE RI 38,7 6SPPR | | |
| 5 | 4691421 | 1,00 | DECKPLATTE DPAL 6S W3 | | |
| 6 | 4691419 | 1,00 | GUMMIEINSATZ RI 38,7 (6S) | | |
| 7 | 4109588A | 2,00 | ROHRSCHELLE | | |
| 8 | 4110211A | 2,00 | ROHRSCHELLE | | |
| 9 | 5140740 | 0,69 | KANTENSCHUTZ | | |
| 10 | 5140740 | 0,25 | KANTENSCHUTZ | | |
| 11 | 5140741 | 0,57 | KANTENSCHUTZ | | |
| 12 | 2300364A | 1,00 | SNAPLOCK-BOLZEN | | |
| 13 | 4181684A | 1,00 | GEWINDEBOLZEN - M10x160 - | | |
| 14 | 7056045A | 1,00 | SECHSKANTSCHRAUBE - M10X120 - | | |
| 15 | 7291608A | 2,00 | SECHSKANTMUTTER - M 10 - | | |
| 16 | 7309129A | 5,00 | SCHEIBE - 10 - | | |
| 17 | 7009044A | 2,00 | SECHSKANTSCHRAUBE - M10X 30 - | | |
| 18 | 7009088A | 3,00 | SECHSKANTSCHRAUBE - M 8X 25 - | | |
| 19 | 7009267A | 4,00 | SECHSKANTSCHRAUBE - M 8X 30 - | | |
| 20 | 7288530A | 4,00 | SECHSKANTMUTTER - M 8 - | | |
| 21 | 7309046A | 11,00 | SCHEIBE - 8 - | | |

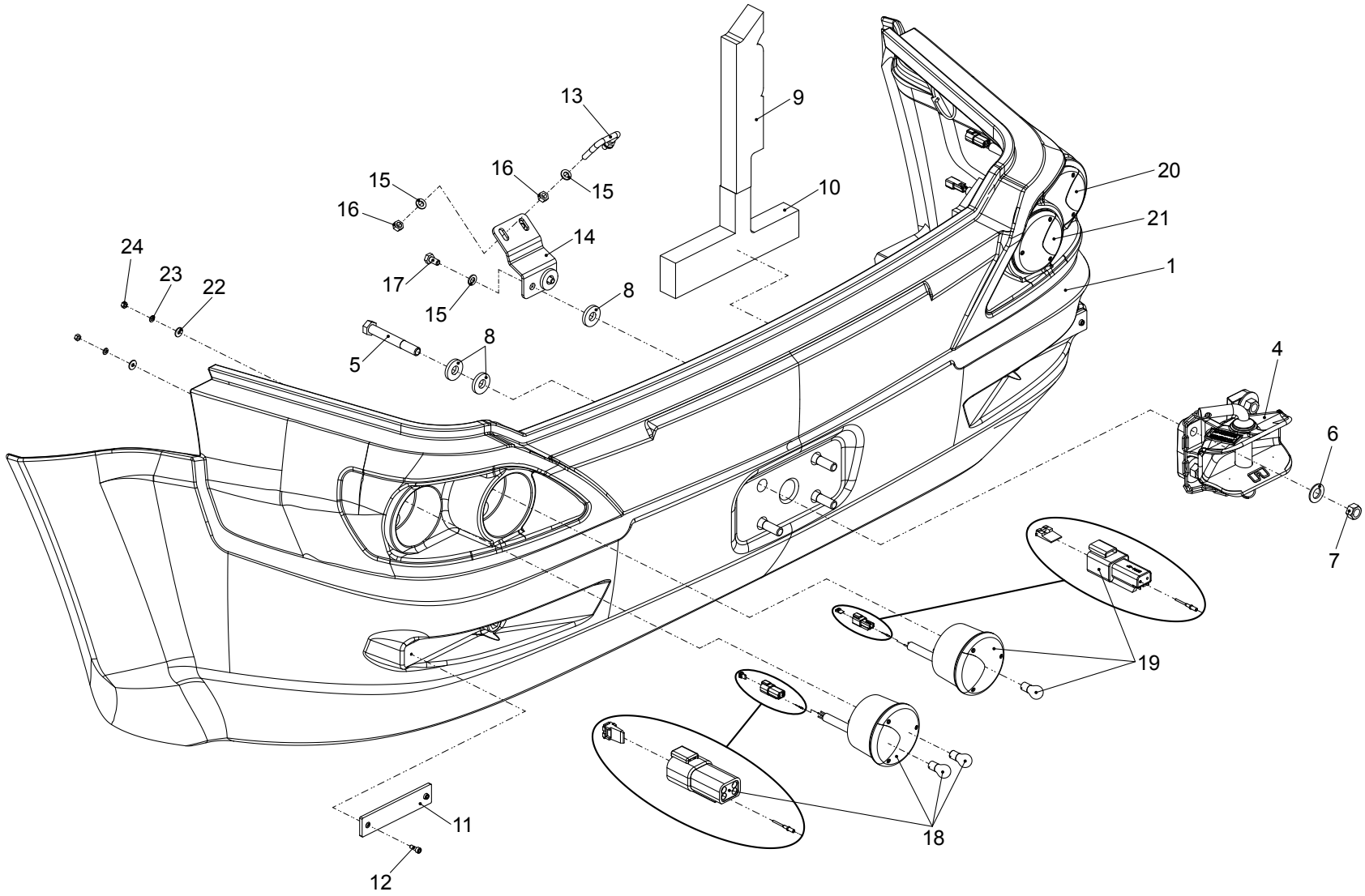
13
9
16
15
15
16
10
20
21
14
24
23
22
17
15
8
1
8
5
4
6
7
19
18
11
12

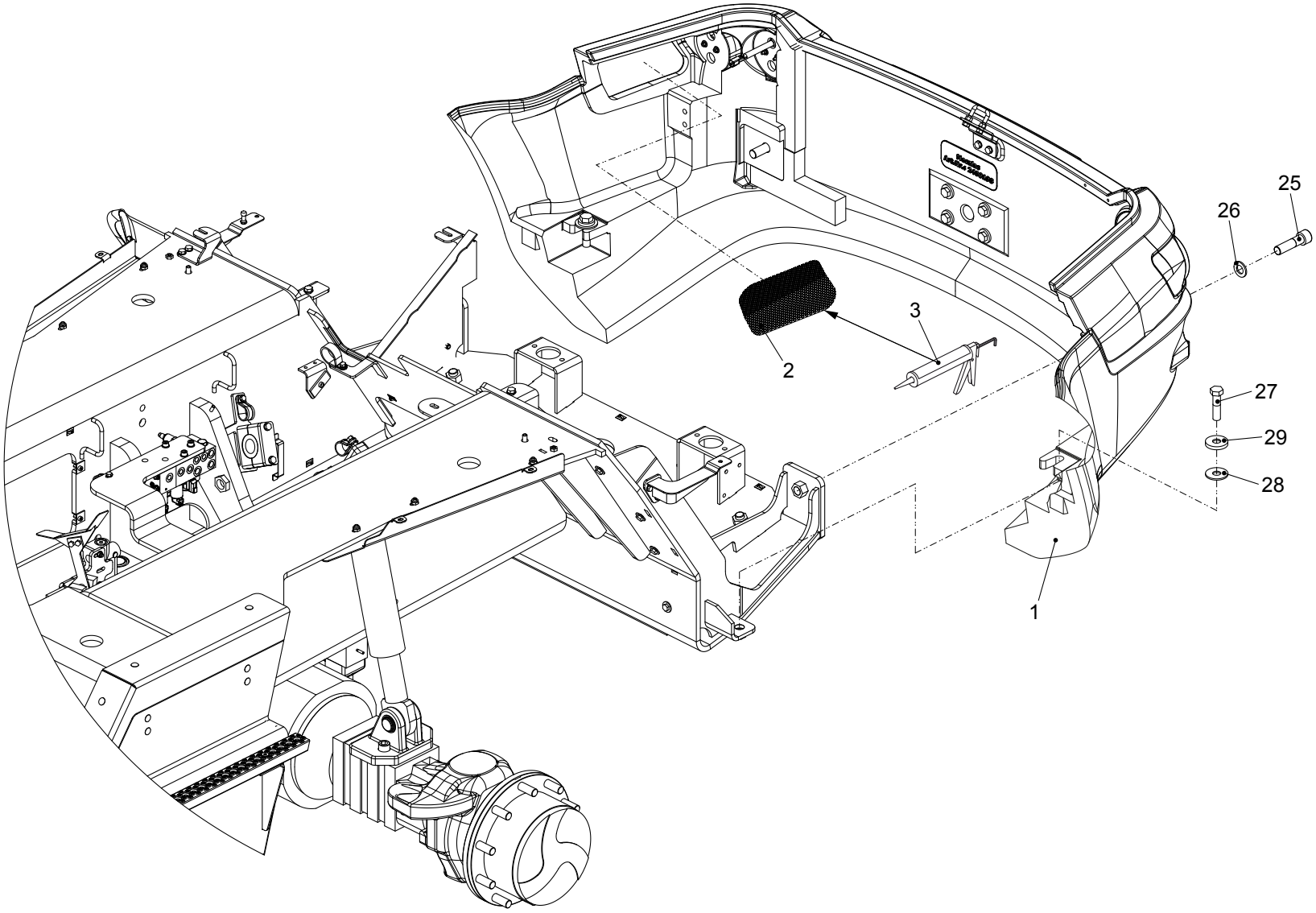
25
26
3
2
27
29
28
1

| Position | Ersatzteilnr. | Anzahl | Benennung | ab Serie | bis Serie |
|---|---|---|---|---|---|
| 1 | 3834902 | 1,00 | GEGENGEWICHT | | |
| - 2 | 2515558 | 1,00 | LOCHGITTER | | |
| - 3 | 2350034 | 1,00 | MONTAGEKLEBER | | |
| 4 | 5010200 | 1,00 | ANHAENGERKUPPLUNG | | |
| - | 23124743 | 1,00 | ABSTECKBOLZEN | | |
| 5 | 7009243A | 4,00 | SECHSKANTSCHRAUBE - M16X120 - | | |
| 6 | 7309033A | 4,00 | SCHEIBE - 16 - | | |
| 7 | 7288525A | 4,00 | SECHSKANTMUTTER - M 16 - | | |
| 8 | 7317664A | 10,00 | SCHEIBE - 17 - | | |
| 9 | 5140798 | 1,00 | DAEMMMATTE | | |
| 10 | 5140782 | 1,00 | DAEMMMATTE | | |
| 11 | 5170233 | 2,00 | RUECKSTRAHLER | | |
| 12 | 7097216A | 4,00 | ZYLINDERSCHRAUBE - M 6X 16 - | | |
| 13 | 23130013 | 1,00 | BUEGEL | | |
| 14 | 3072073 | 1,00 | SCHLIESSBOLZENHALTER | | |
| 15 | 7309129A | 6,00 | SCHEIBE - 10 - | | |
| 16 | 7291608A | 4,00 | SECHSKANTMUTTER - M 10 - | | |
| 17 | 7009146A | 2,00 | SECHSKANTSCHRAUBE - M10X 20 - | | |
| 18 | 5170215 | 1,00 | RUECKLEUCHTE BLINK-BREMS-FAHRLICHT LINKS | | |
| - | 4192517A | 1,00 | GLUEHLAMPE 24V 21W | | |
| - | 2300547A | 1,00 | GLUEHLAMPE 24V P21/5W | | |
| - | 5080111 | 1,00 | STIFTGEHAEUSE 4-POLIG DEUTSCH | | |
| - | 5080113 | 1,00 | VERRIEGELUNG | | |
| - | 5090106 | 4,00 | STIFTKONTAKT DEUTSCH | | |
| 19 | 5170219 | 1,00 | RUECKFAHRSCHEINWERFER LINKS | | |
| - | 4192517A | 1,00 | GLUEHLAMPE 24V 21W | | |
| - | 5080097 | 1,00 | STIFTGEHAEUSE 2-POLIG DEUTSCH | | |
| - | 5080098 | 1,00 | VERRIEGELUNG 2-POLIG | | |
| - | 5090106 | 2,00 | STIFTKONTAKT DEUTSCH | | |
| 20 | 5170216 | 1,00 | RUECKLEUCHTE BLINK-BREMS-FAHRLICHT RECHTS | | |
| - | 4192517A | 1,00 | GLUEHLAMPE 24V 21W | | |
| - | 2300547A | 1,00 | GLUEHLAMPE 24V P21/5W | | |
| - | 5080111 | 1,00 | STIFTGEHAEUSE 4-POLIG DEUTSCH | | |
| - | 5080113 | 1,00 | VERRIEGELUNG | | |
| - | 5090106 | 4,00 | STIFTKONTAKT DEUTSCH | | |

| Position | Ersatzteilnr. | Anzahl | Benennung | ab Serie | bis Serie |
|---|---|---|---|---|---|
| 21 | 5170218 | 1,00 | RUECKFAHRSCHEINWERFER RECHTS | | |
| - | 4192517A | 1,00 | GLUEHLAMPE 24V 21W | | |
| - | 5080097 | 1,00 | STIFTGEHAEUSE 2-POLIG DEUTSCH | | |
| - | 5080098 | 1,00 | VERRIEGELUNG 2-POLIG | | |
| - | 5090106 | 2,00 | STIFTKONTAKT DEUTSCH | | |
| 22 | 7305092A | 8,00 | SCHEIBE - 6 - | | |
| 23 | 7388514A | 8,00 | FEDERRING A 6 | | |
| 24 | 7286281A | 8,00 | SECHSKANTMUTTER - M 6 | | |
| 25 | 4290240 | 2,00 | ZYLINDERSCHRAUBE - M24x 90 -10.9 | | |
| 26 | 7309145A | 2,00 | SCHEIBE - 24 - | | |
| 27 | 7024976A | 2,00 | SECHSKANTSCHRAUBE - M20X 80 -10.9 | | |
| 28 | 23101321 | 2,00 | SCHEIBE - 20 - | | |
| 29 | 7304312A | 2,00 | SCHEIBE - 21 - | | |

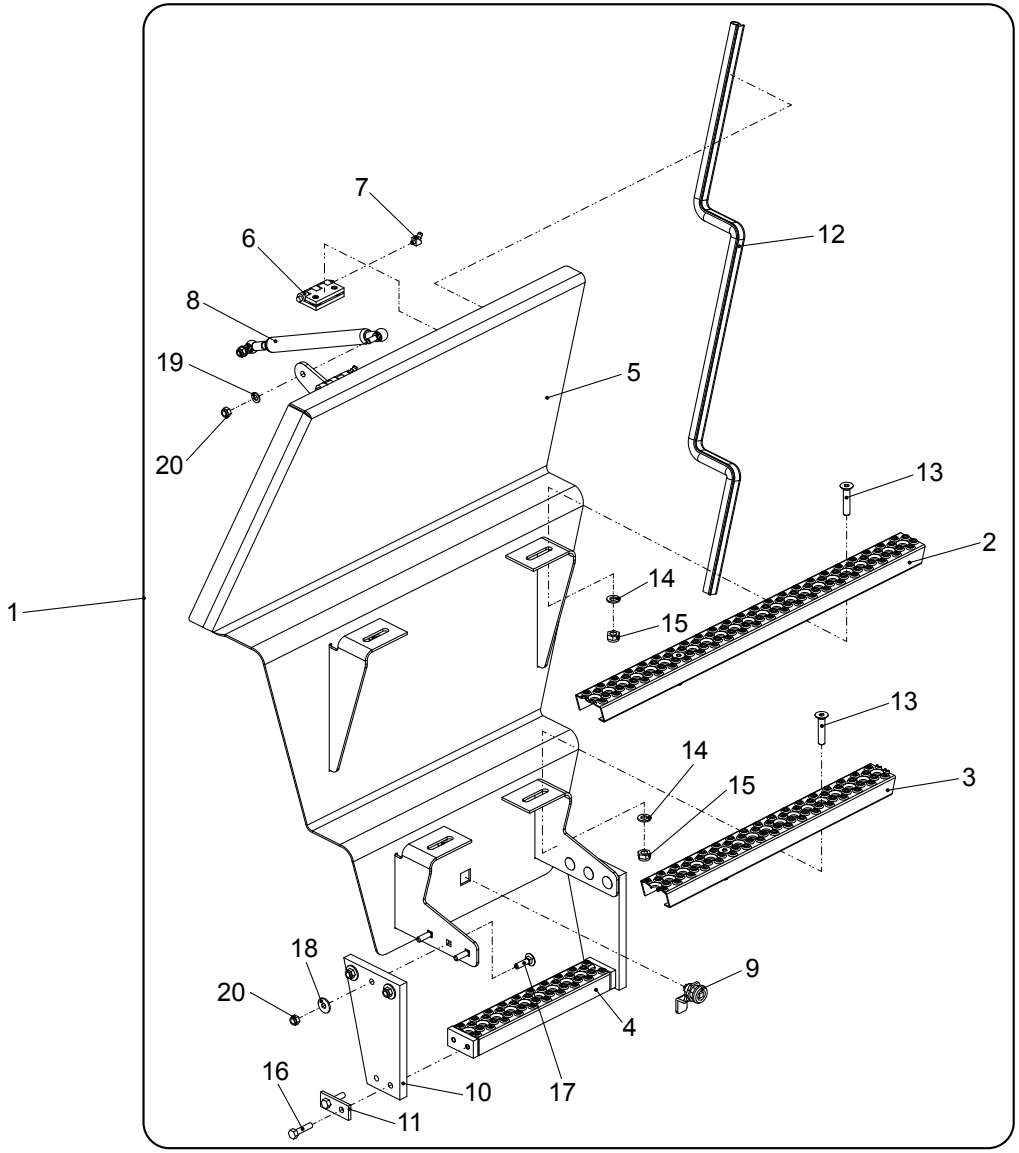
7
6
8
19
20
1
5
12
13
2
14
15
13
14
15
3
18
20
9
4
16
10
17
11

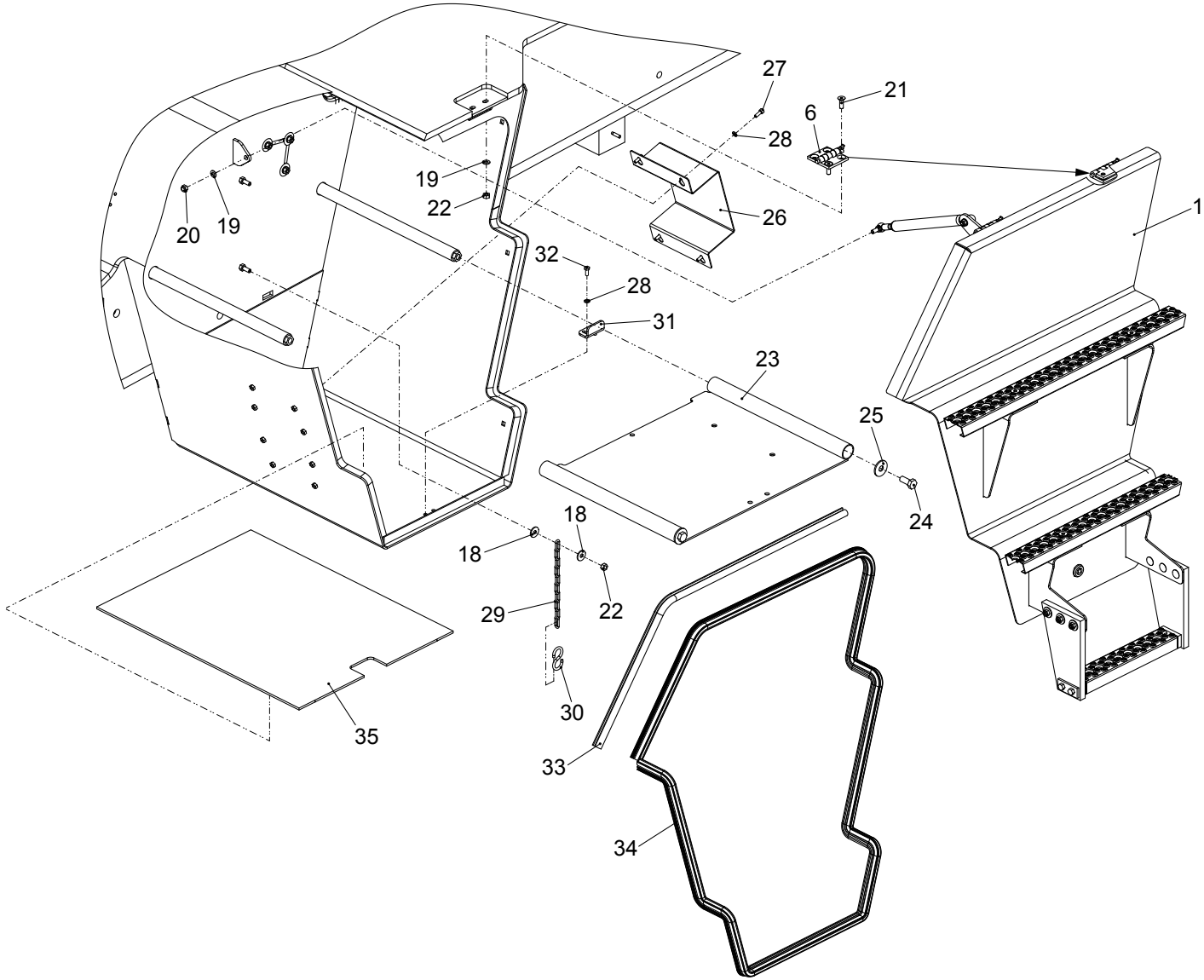
27
21
6
28
19
22
20
19
26
1
32
28
31
23
25
24
18
18
22
29
30
35
33
34

| Position | Ersatzteilnr. | Anzahl | Benennung | ab Serie | bis Serie |
|---|---|---|---|---|---|
| 1 | 5620326 | 1,00 | VERSCHLUSSKLAPPE BATTERIEKASTEN | | |
| - 2 | 3010017 | 1,00 | TRITTSTUFE OBEN | | |
| - 3 | 3010016 | 1,00 | TRITTSTUFE MITTE | | |
| - 4 | 4100057G | 1,00 | TRITTSTUFE UNTEN | | |
| - 5 | 3834725 | 1,00 | VERSCHLUSSKLAPPE GESCHWEISST | | |
| - 6 | 4660111 | 2,00 | SCHARNIER | | |
| - 7 | 23119354 | 2,00 | SCHMIERNIPPEL BM 6x1 45° | | |
| - 8 | 4192016A | 1,00 | SICHERHEITSVORREIBER MIT ZUNGE H= 35 | | |
| - 9 | 23130371 | 1,00 | GASFEDER | | |
| - 10 | 4195407A | 2,00 | TRITTSTUFENHALTER | | |
| - 11 | 4134815C | 2,00 | BEFESTIGUNGSPLATTE | | |
| - 12 | 4104760A | 1,01 | KANTENSCHUTZ | | |
| - 13 | 7000023A | 4,00 | SENKSCHRAUBE - M10X 50 - | | |
| - 14 | 7309129A | 4,00 | SCHEIBE - 10 - | | |
| - 15 | 7274380A | 4,00 | SECHSKANTMUTTER - M 10 - | | |
| - 16 | 7095599A | 4,00 | SECHSKANTSCHRAUBE - M 8X 35 - | | |
| - 17 | 7008723A | 6,00 | FLACHRUNDSCHRAUBE - M 8X 30 - | | |
| - 18 | 7388539A | 6,00 | SCHEIBE - 8 - | | |
| - 19 | 7309046A | 6,00 | SCHEIBE - 8 - | | |
| - 20 | 7288530A | 8,00 | SECHSKANTMUTTER - M 8 - | | |
| 21 | 7005000A | 4,00 | SENKSCHRAUBE - M 8X 25 - | | |
| 22 | 7274633A | 4,00 | SECHSKANTMUTTER - M 8 | | |
| 23 | 3834601 | 1,00 | BATTERIEAUFLAGE | | |
| 24 | 7009041A | 2,00 | SECHSKANTSCHRAUBE - M12X 30 - | | |
| 25 | 7388513A | 2,00 | SCHEIBE - 12 | | |
| 26 | 3072437 | 1,00 | SCHUTZBLECH | | |
| 27 | 7000868A | 4,00 | ZYLINDERSCHRAUBE - M 6X 30 - | | |
| 28 | 7330497A | 6,00 | SCHEIBE - 6 - | | |
| 29 | 8581765A | 1,00 | KNOTENKETTE | | |
| 30 | 4174503A | 1,00 | S-HAKEN | | |
| 31 | 3072075 | 1,00 | WINKELBLECH | | |
| 32 | 7098509A | 2,00 | SECHSKANTSCHRAUBE - M 6X 16 - | | |
| 33 | 4104760A | 0,91 | KANTENSCHUTZ | | |
| 34 | 4191996A | 2,86 | KANTENSCHUTZ | | |
| 35 | 4880037 | 1,00 | GUMMIPLATTE | | |

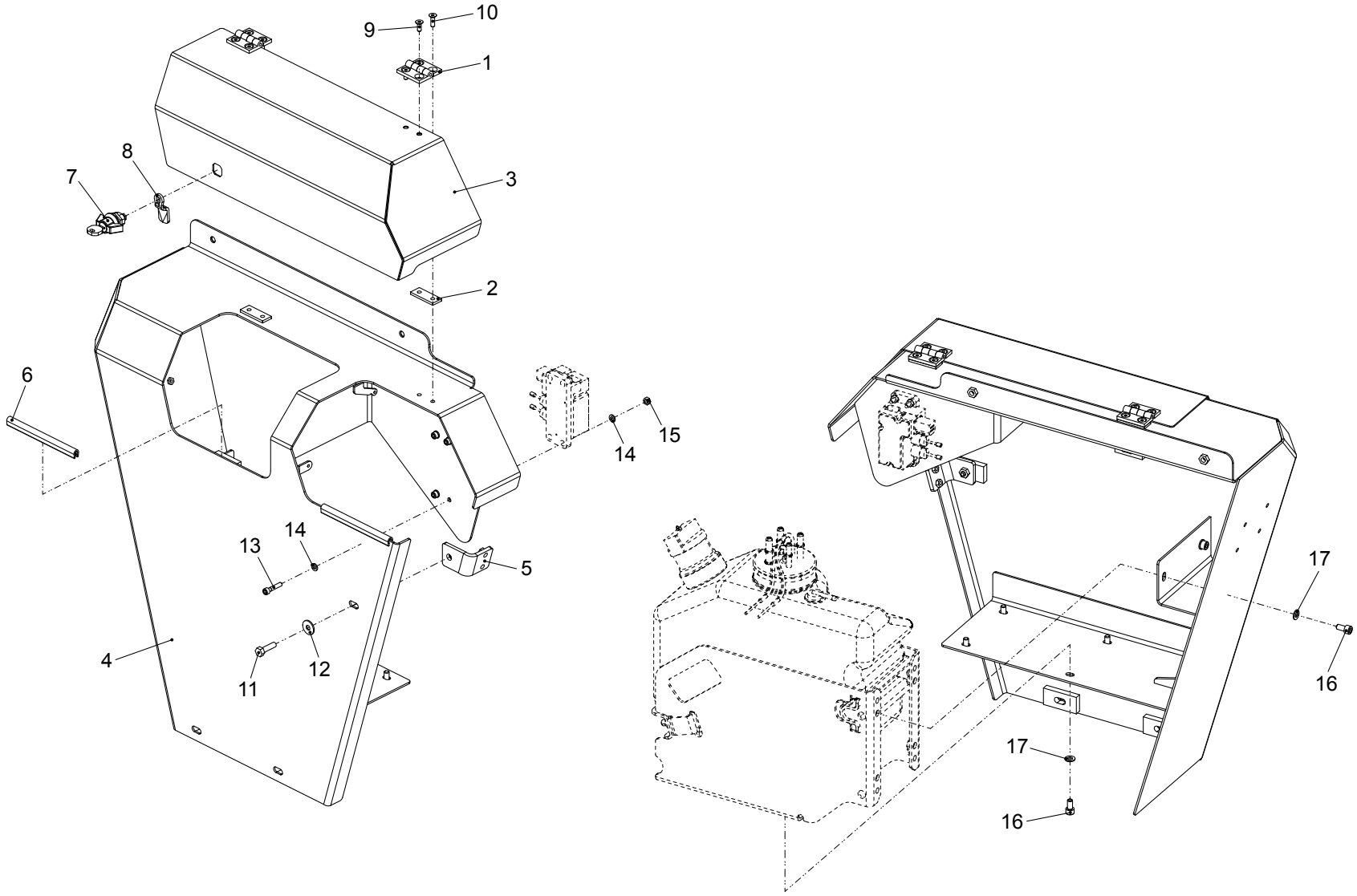
9
10
1
8
7
3
2
6
15
14
14
13
5
4
12
11
17
16
17
16

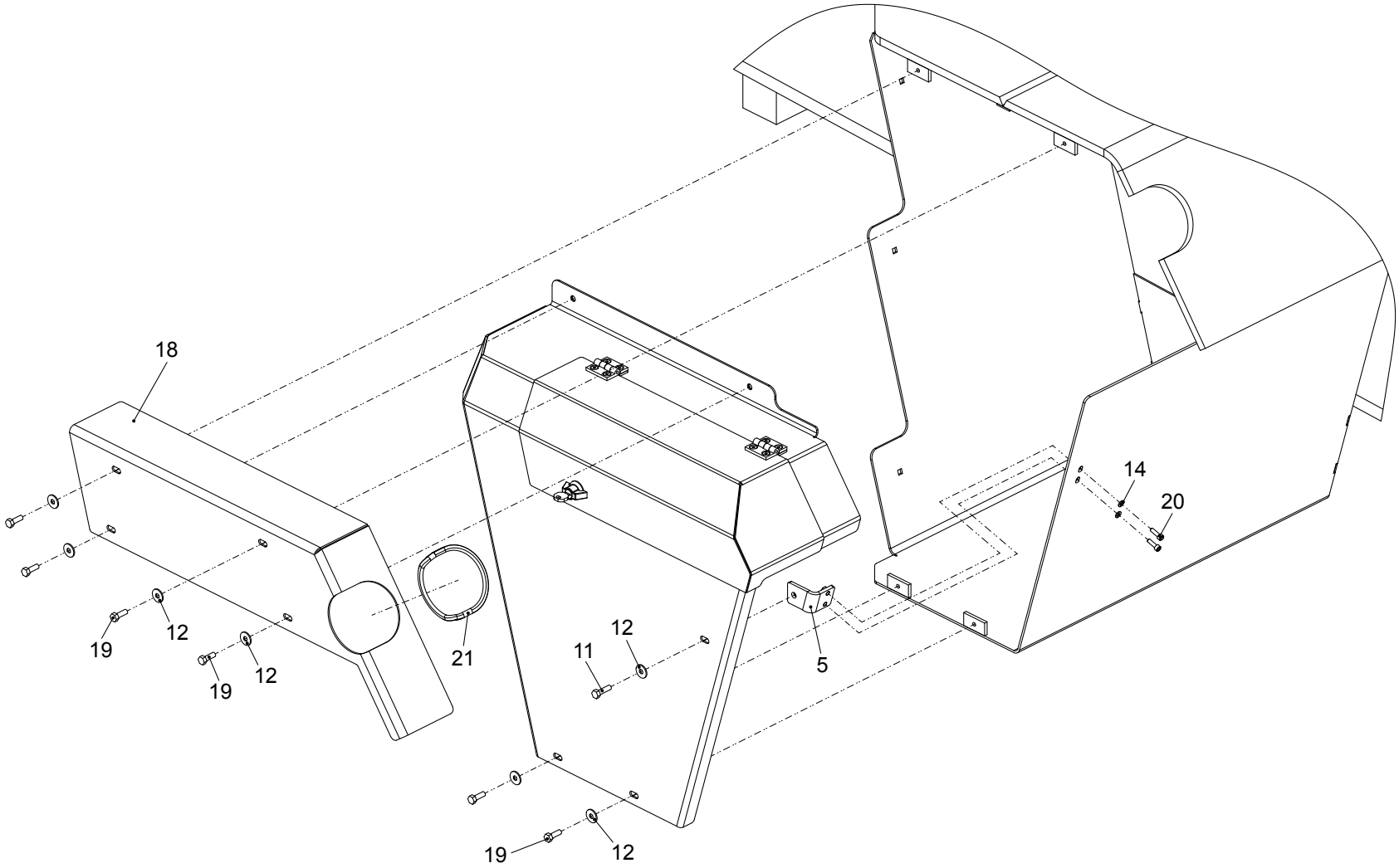
18
19
12
19
12
21
12
11
19
12
5
14
20

| Position | Ersatzteilnr. | Anzahl | Benennung | ab Serie | bis Serie |
|---|---|---|---|---|---|
| 1 | 23107623 | 2,00 | ANSCHRAUBSCHARNIER | | |
| 2 | 3072198 | 2,00 | DISTANZBLECH | | |
| 3 | 3835082 | 1,00 | TANKKLAPPE | | |
| 4 | 3835083 | 1,00 | VERSCHLUSSKLAPPE | | |
| 5 | 3835094 | 1,00 | WINKELHALTER | | |
| 6 | 4191548A | 0,30 | KANTENSCHUTZ | | |
| 7 | 6200109 | 1,00 | SICHERHEITSVORREIBER | | |
| 8 | 6200131 | 1,00 | VORREIBERZUNGE | | |
| 9 | 7000326A | 4,00 | SENKSCHRAUBE - M 6X 16 - | | |
| 10 | 7000884A | 4,00 | SENKSCHRAUBE - M 6X 20 - | | |
| 11 | 7009267A | 1,00 | SECHSKANTSCHRAUBE - M 8X 30 - | | |
| 12 | 7388539A | 7,00 | SCHEIBE - 8 - | | |
| 13 | 7000868A | 4,00 | ZYLINDERSCHRAUBE - M 6X 30 - | | |
| 14 | 7330497A | 10,00 | SCHEIBE - 6 - | | |
| 15 | 7286281A | 4,00 | SECHSKANTMUTTER - M 6 | | |
| 16 | 7077363A | 6,00 | ZYLINDERSCHRAUBE - M 8X 16 | | |
| 17 | 7309046A | 6,00 | SCHEIBE - 8 - | | |
| 18 | 3835084 | 1,00 | ABDECKBLECH | | |
| 19 | 7009088A | 6,00 | SECHSKANTSCHRAUBE - M 8X 25 - | | |
| 20 | 7095422A | 2,00 | ZYLINDERSCHRAUBE - M 6X 20 - | | |
| 21 | 4160547A | 0,40 | KANTENSCHUTZ | | |

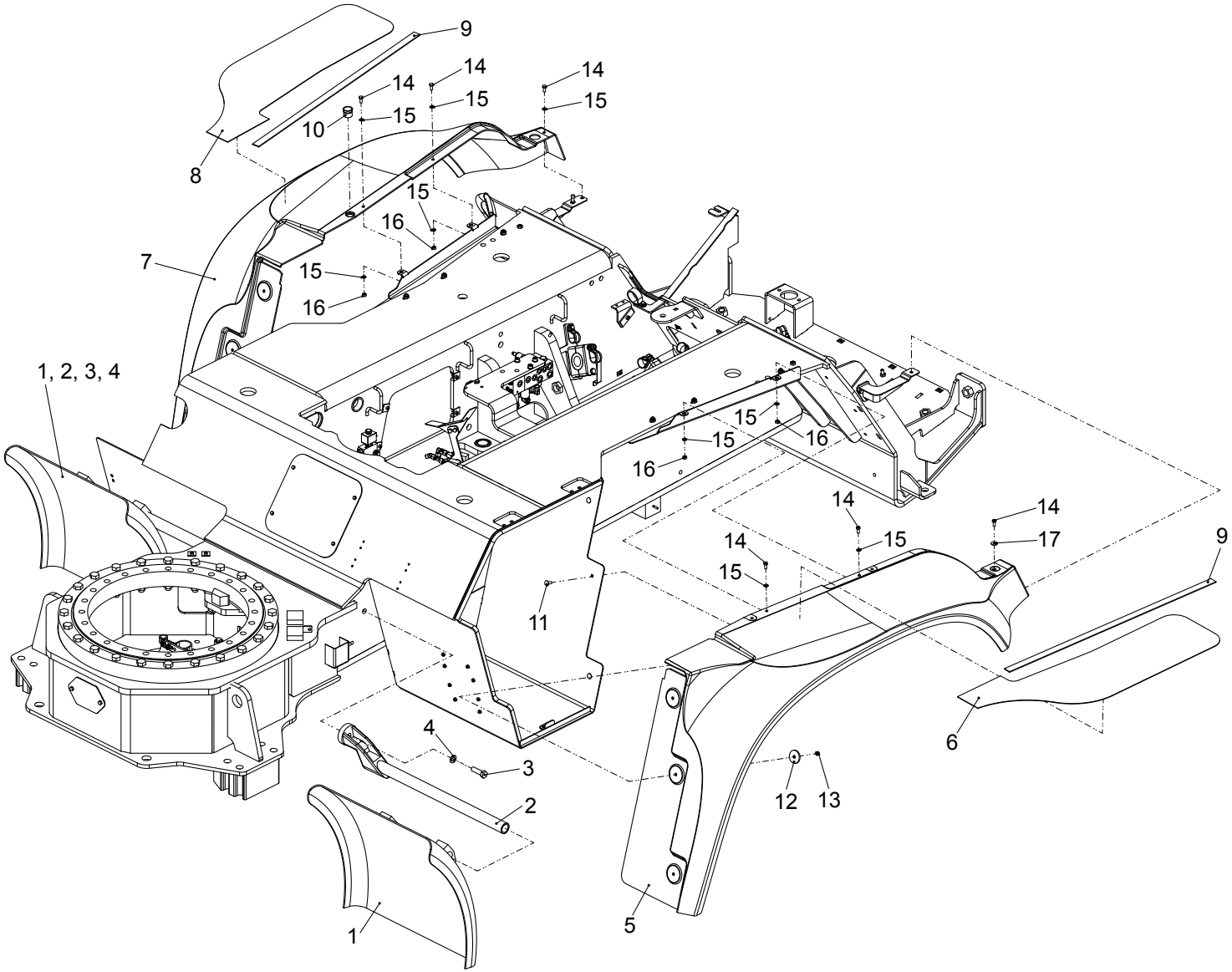
9
14
14
14
15
15
15
10
8
15
16
7
15
16
1, 2, 3, 4
15
15
16
16
14
14
15
17
9
14
15
11
4
3
6
2
12
13
1
5

| Position | Ersatzteilnr. | Anzahl | Benennung | ab Serie | bis Serie |
|---|---|---|---|---|---|
| 1 | 2301671A | 2,00 | KUNSTSTOFFKOTFLUEGEL | | |
| 2 | 2301672A | 2,00 | TRAGROHR KOTFLUEGEL | | |
| 3 | 7009172A | 2,00 | SECHSKANTSCHRAUBE - M16X 55 - | | |
| 4 | 7309033A | 2,00 | SCHEIBE - 16 - | | |
| 5 | 5030197 | 1,00 | KOTFLUEGEL HINTEN LINKS | | |
| 6 | 5041638 | 1,00 | RUTSCHHEMMENDER BELAG LINKS | | |
| 7 | 5030206 | 1,00 | KOTFLUEGEL HINTEN RECHTS | | |
| 8 | 5041639 | 1,00 | RUTSCHHEMMENDER BELAG RECHTS | | |
| 9 | 4191437A | 2,00 | MOOSGUMMI | | |
| 10 | 2300502A | 1,00 | SNAPLOCK-KUPPLUNG | | |
| 11 | 7091596A | 6,00 | FLACHRUNDSCHRAUBE - M 8X 25 - | | |
| 12 | 23114733 | 6,00 | SCHEIBE d= 11 D=50 s= 5 | | |
| 13 | 7288530A | 6,00 | SECHSKANTMUTTER - M 8 - | | |
| 14 | 7074632A | 6,00 | SECHSKANTSCHRAUBE - M 8X 20 - | | |
| 15 | 7309046A | 9,00 | SCHEIBE - 8 - | | |
| 16 | 7274633A | 4,00 | SECHSKANTMUTTER - M 8 | | |
| 17 | 7388539A | 1,00 | SCHEIBE - 8 - | | |

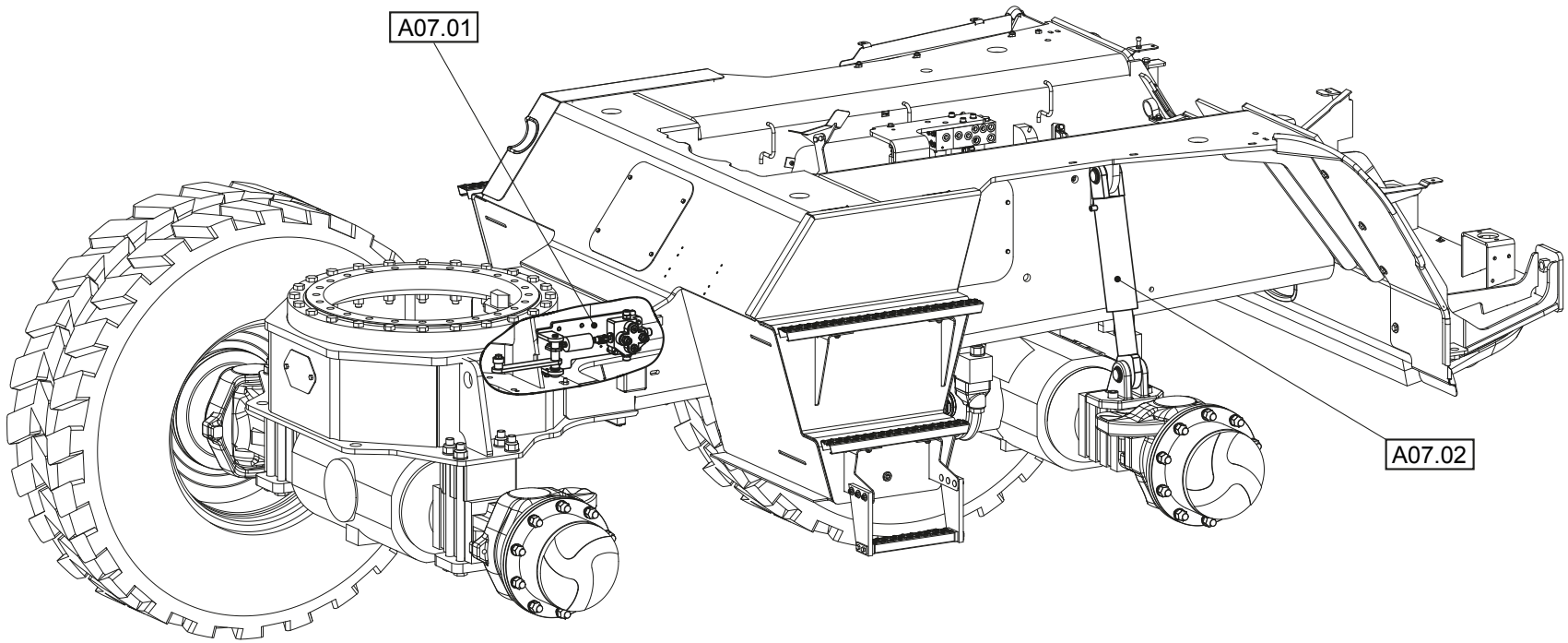
A07.01
A07.02

| Position | Ersatzteilnr. | Anzahl | Benennung | ab Serie | bis Serie |
|---|---|---|---|---|---|
| 1 | A07.01 | 1,00 | STUETZVENTILSCHALTUNG | | |
| 2 | A07.02 | 1,00 | STUETZZYLINDER | | |

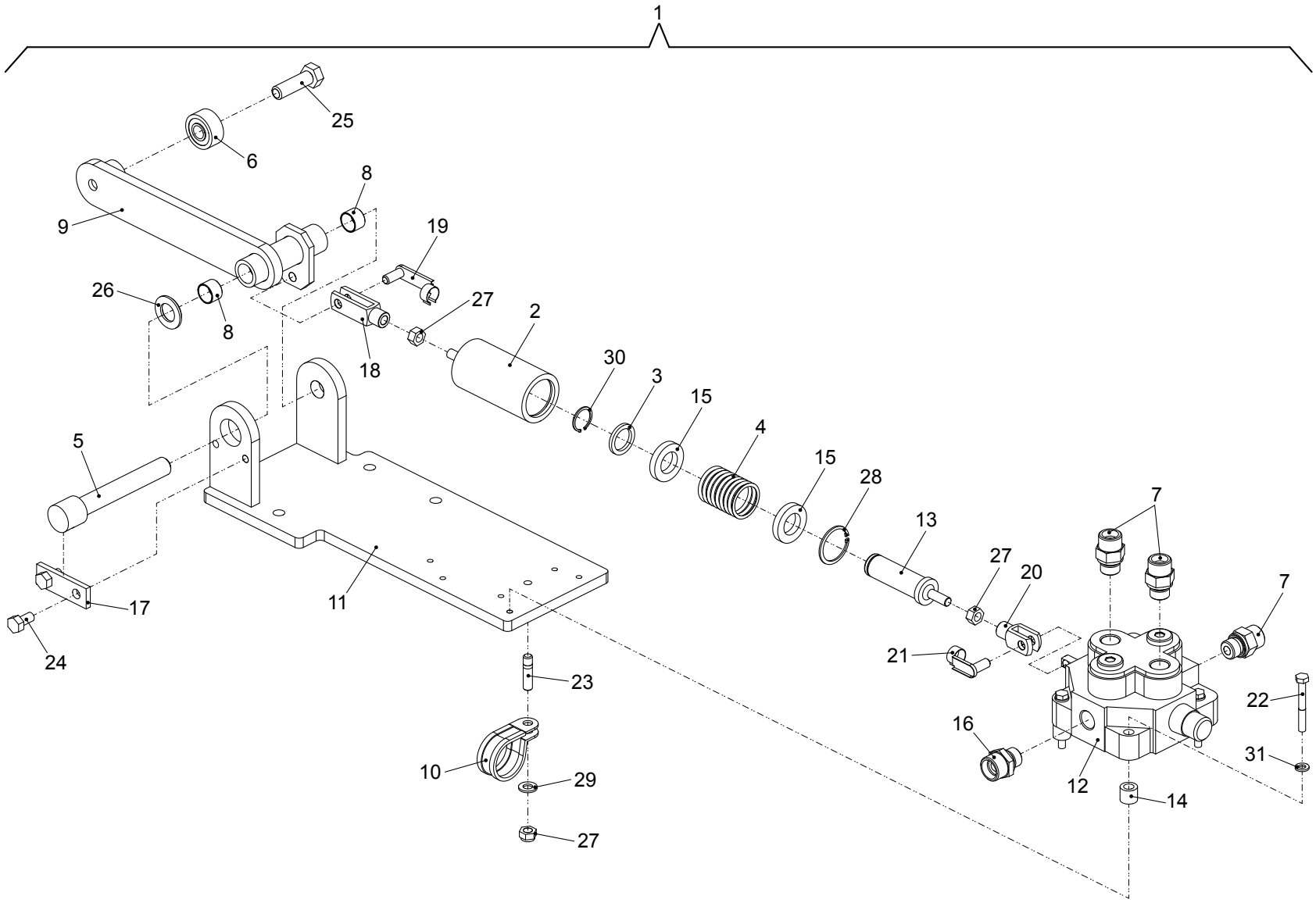
1
25
6
8
9
19
26
8
27
2
18
30
3
15
4
15
28
13
27
20
7
7
21
22
16
31
12
14
5
17
24
11
23
10
29
27

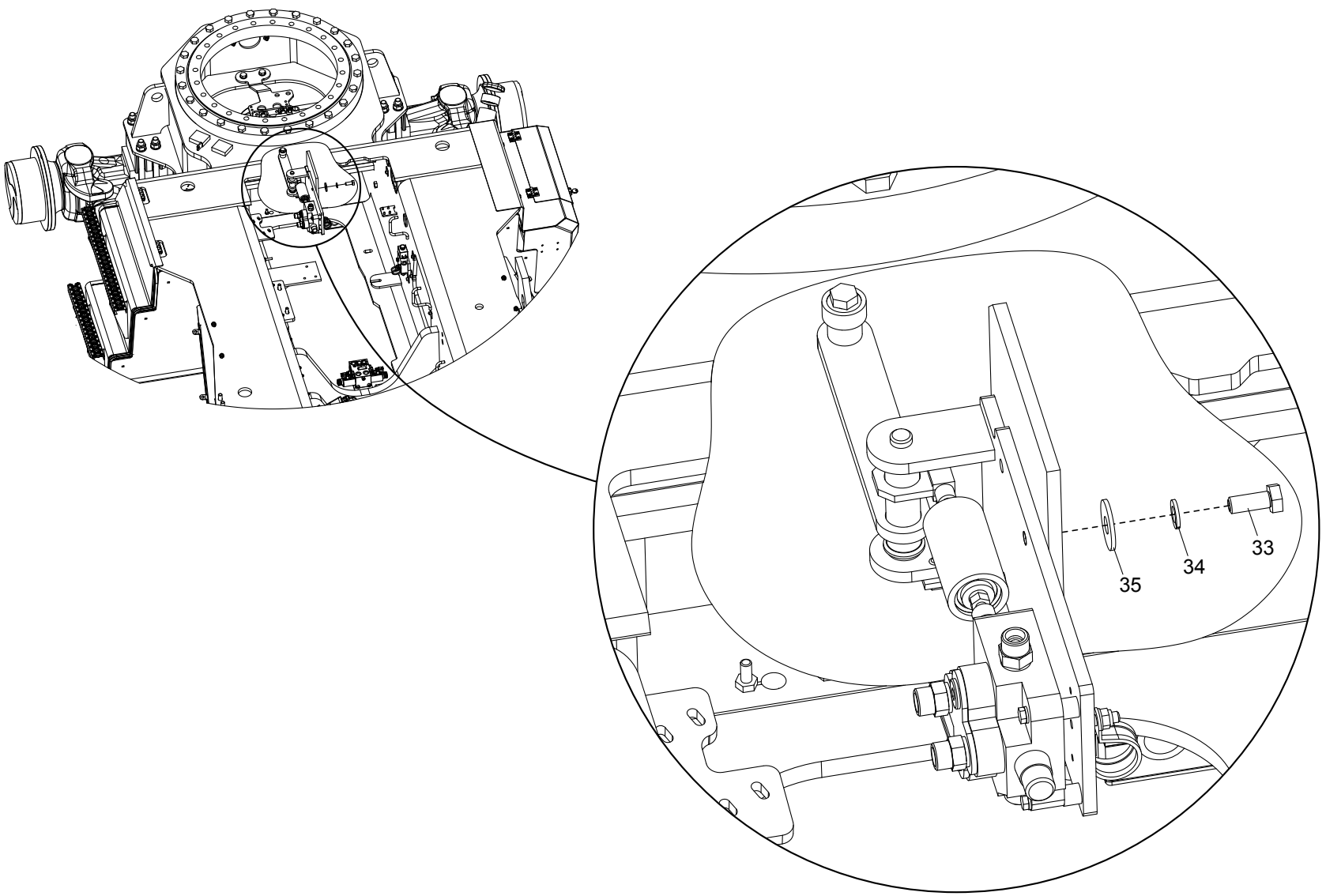
35
34
33

| Position | Ersatzteilnr. | Anzahl | Benennung | ab Serie | bis Serie |
|---|---|---|---|---|---|
| 1 | 5620280 | 1,00 | STUETZVENTILSCHALTUNG KPL. | | |
| - 2 | 4133398C | 1,00 | FEDERGEHAEUSE | | |
| - 3 | 4133400C | 1,00 | SCHEIBE | | |
| - 4 | 4140321A | 1,00 | DRUCKFEDER | | |
| - 5 | 4145391C | 1,00 | BOLZEN | | |
| - 6 | 4157063A | 1,00 | STUETZROLLE | | |
| - 7 | 4157692A | 3,00 | VERSCHRAUBUNG GE 12-PSR-ED | | |
| - 8 | 4167896A | 2,00 | GLYCODUR-BUCHSE | | |
| - 9 | 4181891K | 1,00 | HEBEL | | |
| - 10 | 4187793A | 1,00 | ROHRSCHELLE | | |
| - 11 | 4189852K | 1,00 | GRUNDPLATTE | | |
| - 12 | 4189856A | 1,00 | STUETZVENTIL | | |
| - 13 | 4189857C | 1,00 | FEDERBOLZEN | | |
| - 14 | 4189858C | 3,00 | ROHR | | |
| - 15 | 4195394A | 2,00 | SCHEIBE | | |
| - 16 | 4195534A | 1,00 | VERSCHRAUBUNG GE 15-PL/R3/8-ED | | |
| - 17 | 4197069A | 1,00 | ACHSHALTER | | |
| - 18 | 4197217A | 1,00 | GABELKOPF | | |
| - 19 | 4197219A | 1,00 | ES-BOLZEN | | |
| - 20 | 4197739A | 1,00 | GABELKOPF | | |
| - 21 | 4197750A | 1,00 | ES-BOLZEN | | |
| - 22 | 7009019A | 3,00 | SECHSKANTSCHRAUBE - M 6X 50 - | | |
| - 23 | 7038587A | 1,00 | STIFTSCHRAUBE - M 8X 25 - | | |
| - 24 | 7074631A | 2,00 | SECHSKANTSCHRAUBE - M 8X 16 - | | |
| - 25 | 7088527A | 1,00 | SECHSKANTSCHRAUBE - M12X 40 - | | |
| - 26 | 7097100A | 1,00 | SCHEIBE - 16 - | | |
| - 27 | 7274633A | 3,00 | SECHSKANTMUTTER - M 8 | | |
| - 28 | 7341442A | 1,00 | SICHERUNGSRING 35 x 1,5 | | |
| - 29 | 7309046A | 1,00 | SCHEIBE - 8 - | | |
| - 30 | 7318656A | 1,00 | SICHERUNGSRING 20 x 1,2 | | |
| - 31 | 7305092A | 3,00 | SCHEIBE - 6 - | | |
| 33 | 7009041A | 3,00 | SECHSKANTSCHRAUBE - M12X 30 - | | |
| 34 | 7391618A | 3,00 | FEDERRING A 12 | | |
| 35 | 7388513A | 3,00 | SCHEIBE - 12 | | |

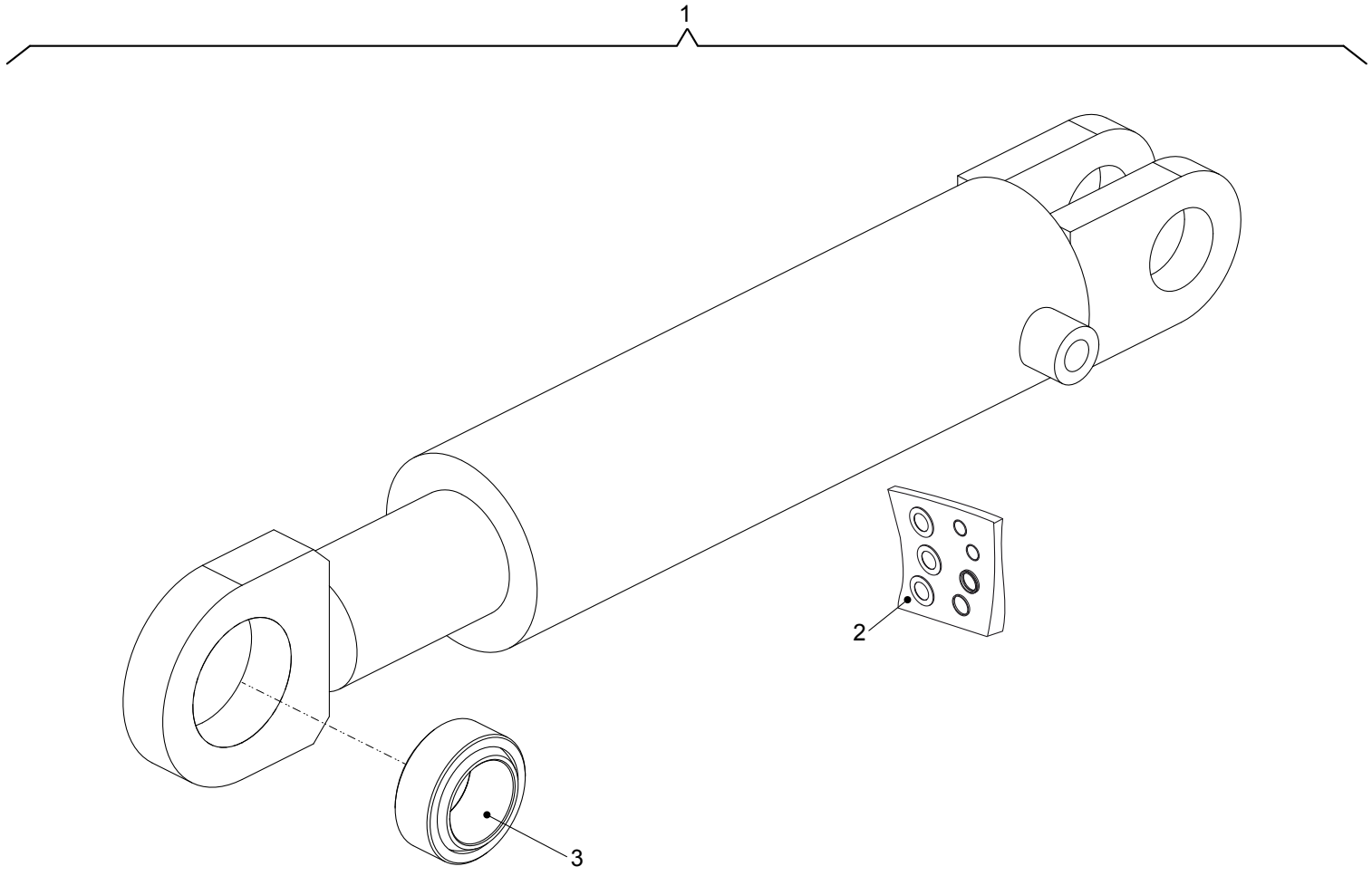
1
2
3

| Position | Ersatzteilnr. | Anzahl | Benennung | ab Serie | bis Serie |
|---|---|---|---|---|---|
| 1 | 5671189 | 1,00 | HYDRAULIKZYLINDER | | |
| - 2 | 4189140A | 1,00 | DICHTSATZ | | |
| - 3 | 4184743A | 1,00 | GELENKLAGER | | |

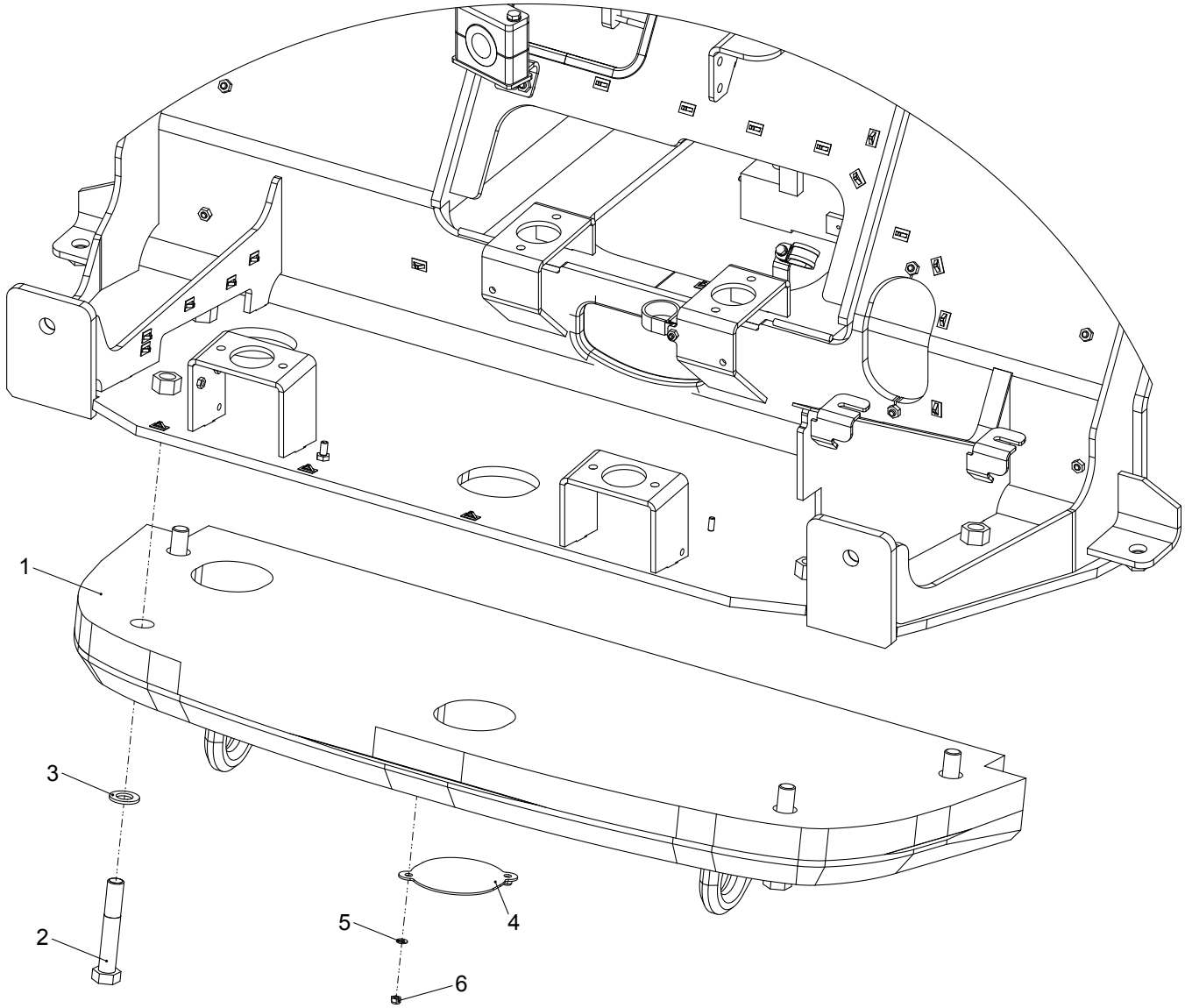
1
2
3
4
5
6

| Position | Ersatzteilnr. | Anzahl | Benennung | ab Serie | bis Serie |
|---|---|---|---|---|---|
| 1 | 3834523 | 1,00 | ZUSATZGEWICHT | | |
| 2 | 7018185A | 4,00 | SECHSKANTSCHRAUBE - M24X140 - | | |
| 3 | 7309145A | 4,00 | SCHEIBE - 24 - | | |
| 4 | 23131826 | 2,00 | ABDECKBLECH | | |
| 5 | 7309046A | 4,00 | SCHEIBE - 8 - | | |
| 6 | 7288530A | 4,00 | SECHSKANTMUTTER - M 8 - | | |

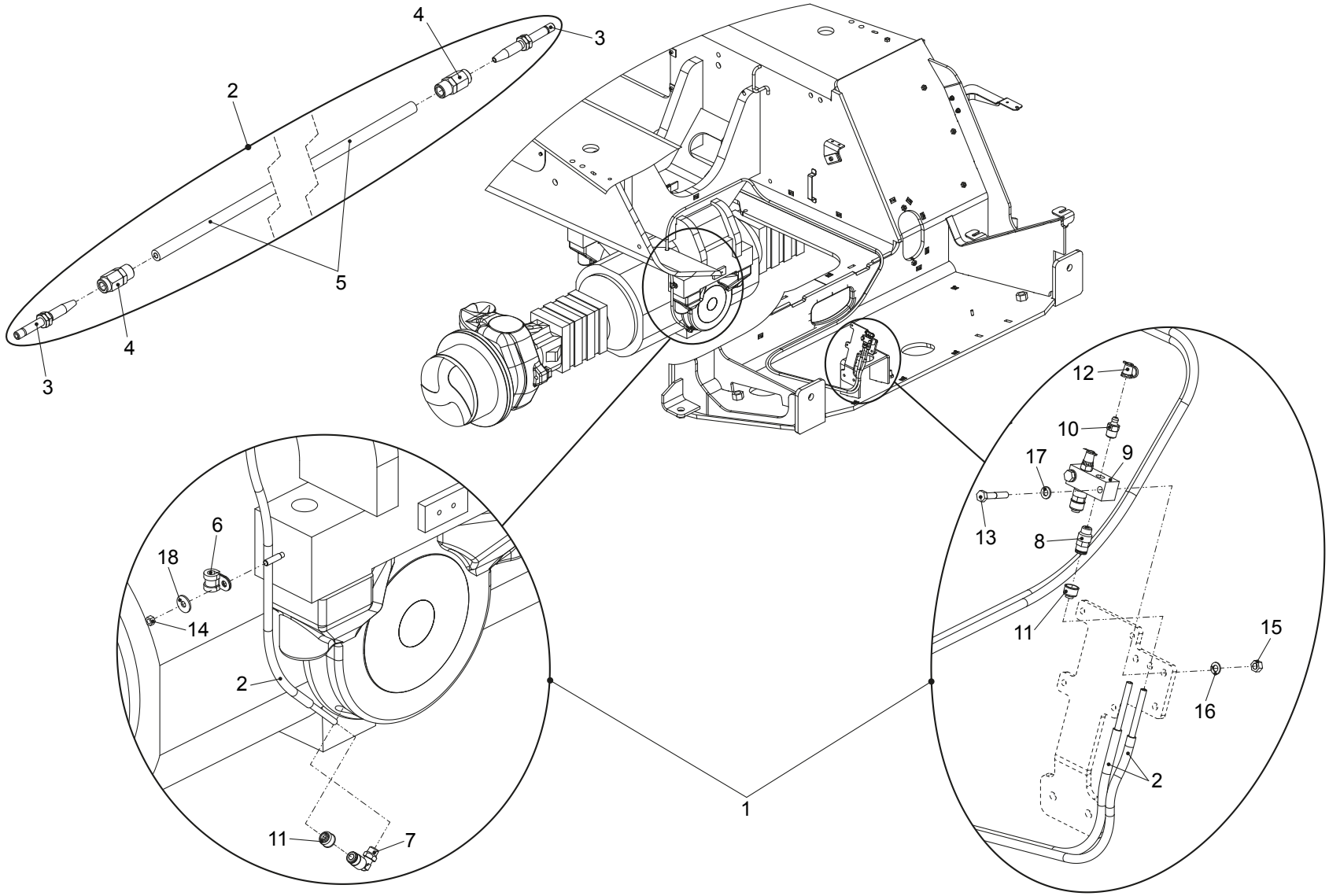
4
3
2
5
4
3
12
10
17
9
13
8
11
15
16
2
6
18
14
2
11
7
1

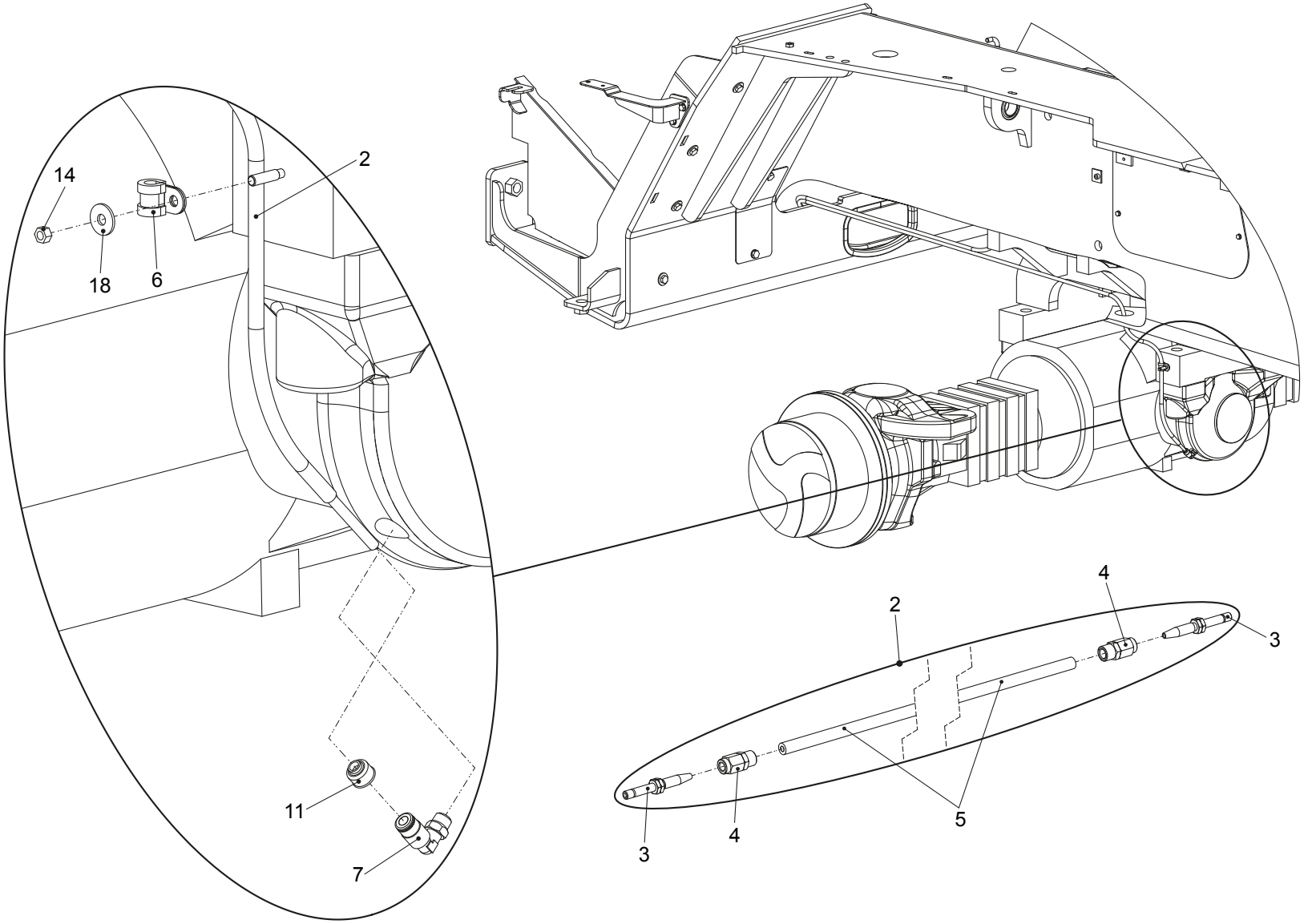
14
2
18
6
11
7
4
2
3
3
4
5

| Position | Ersatzteilnr. | Anzahl | Benennung | ab Serie | bis Serie |
|---|---|---|---|---|---|
| 1 | 5620295 | 1,00 | SCHMIERANLAGE | | |
| - 2 | 2270104 | 2,00 | SCHMIERSCHLAUCH KPL. | | |
| - 3 | 23134011 | 2,00 | | | |
| - 4 | 23133934 | 2,00 | SCHRAUBHUELSE | | |
| - 5 | 23133935 | 3,10 | SCHMIERSCHLAUCH | | |
| - 6 | 2300817A | 2,00 | ROHRSCHELLE | | |
| - 7 | 23104829 | 2,00 | SCHWENKVERSCHRAUBUNG | | |
| - 8 | 23124013 | 2,00 | ANSCHLUSSSTUECK | | |
| - 9 | 2300909A | 1,00 | LEISTE | | |
| - 10 | 23100114 | 2,00 | SCHMIERNIPPEL AM 10X1 | | |
| - 11 | 23124016 | 4,00 | SCHUTZKAPPE | | |
| - 12 | 23124015 | 2,00 | SCHUTZKAPPE | | |
| 13 | 7095456A | 2,00 | SECHSKANTSCHRAUBE - M 6X 35 - | | |
| 14 | 7285767A | 2,00 | SECHSKANTMUTTER - M 5 | | |
| 15 | 7286281A | 2,00 | SECHSKANTMUTTER - M 6 | | |
| 16 | 7388514A | 2,00 | FEDERRING A 6 | | |
| 17 | 7330497A | 2,00 | SCHEIBE - 6 - | | |
| 18 | 7095970A | 2,00 | SCHEIBE - 5 - | | |

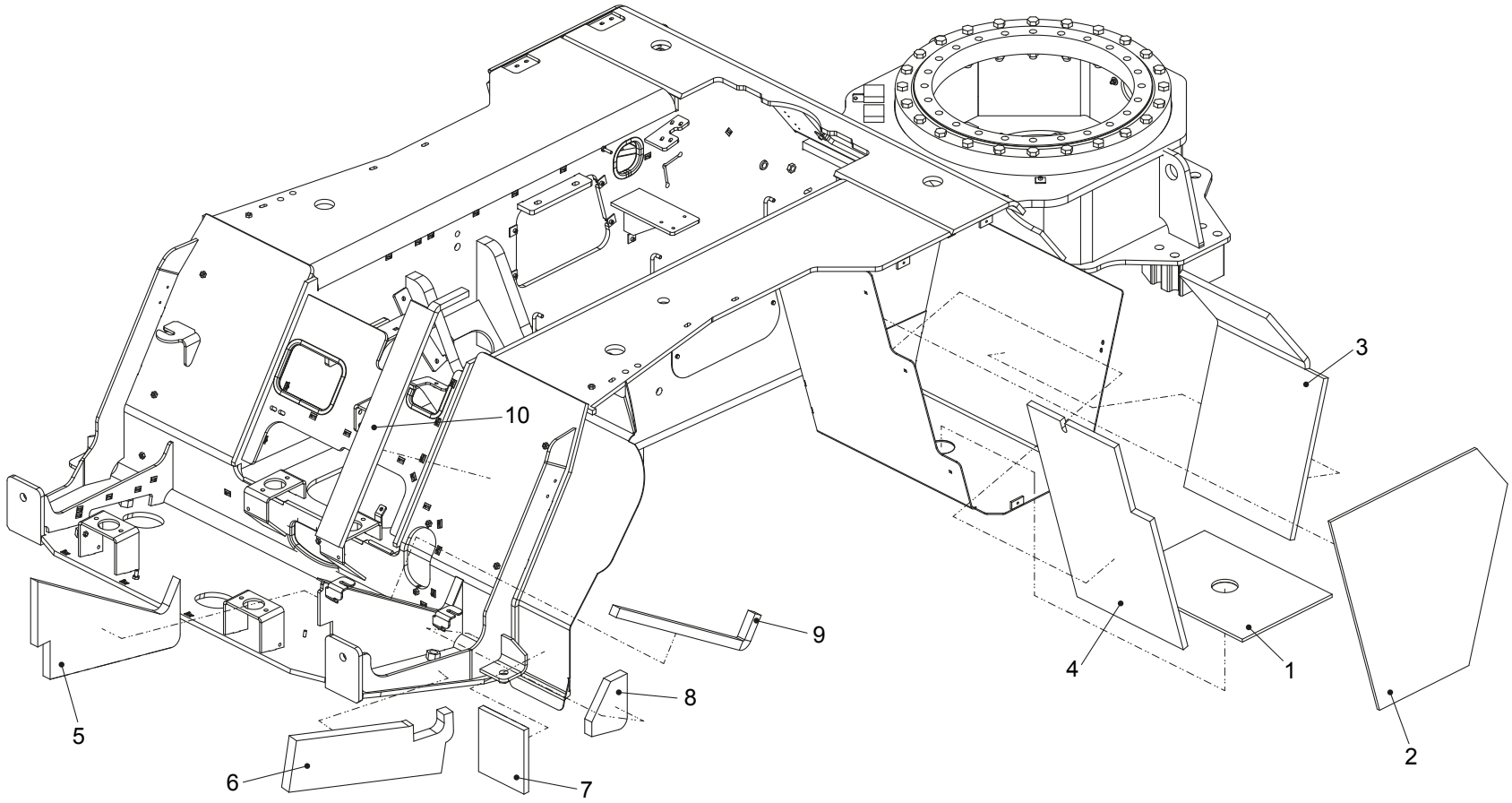
10
3
9
4
1
5
8
2
6
7

| Position | Ersatzteilnr. | Anzahl | Benennung | ab Serie | bis Serie |
|---|---|---|---|---|---|
| 1 | 4101136C | 1,00 | DAEMMATTE UNTEN | | |
| 2 | 4101138C | 1,00 | DAEMMATTE INNEN | | |
| 3 | 5140872 | 1,00 | DAEMMMATTE HINTEN | | |
| 4 | 4101139C | 1,00 | DAEMMATTE VORN | | |
| 5 | 5140716 | 1,00 | DAEMMMATTE | | |
| 6 | 5140781 | 1,00 | DAEMMMATTE | | |
| 7 | 5140784 | 1,00 | DAEMMMATTE | | |
| 8 | 5140734 | 1,00 | DAEMMMATTE | | |
| 9 | 5041558 | 1,00 | DAEMMMATTE | | |
| 10 | 5140868 | 1,00 | DAEMMMATTE | | |

A15.01

MITAS 17.5-25 EM20

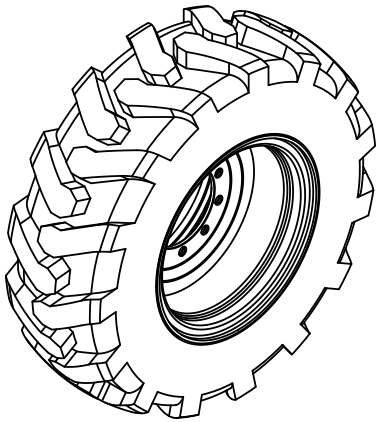

A15.02

MITAS 17.5-25 EM60

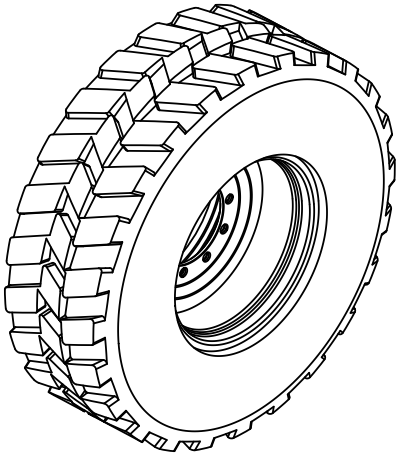

A15.03

MICHELIN 17.5-25 XHA

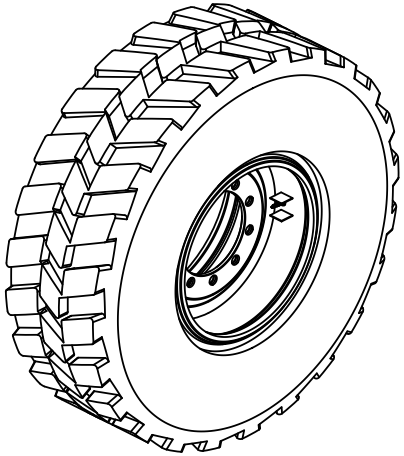

| Position | Ersatzteilnr. | Anzahl | Benennung | ab Serie | bis Serie |
|---|---|---|---|---|---|
| 1 | A15.01 | 1,00 | RADSATZ MITAS 17.5-25 EM20 | | |
| 2 | A15.02 | 1,00 | RADSATZ MITAS 17.5-25 EM60 | | |
| 3 | A15.03 | 1,00 | RADSATZ MICHELIN 17.5-25 XHA | | |

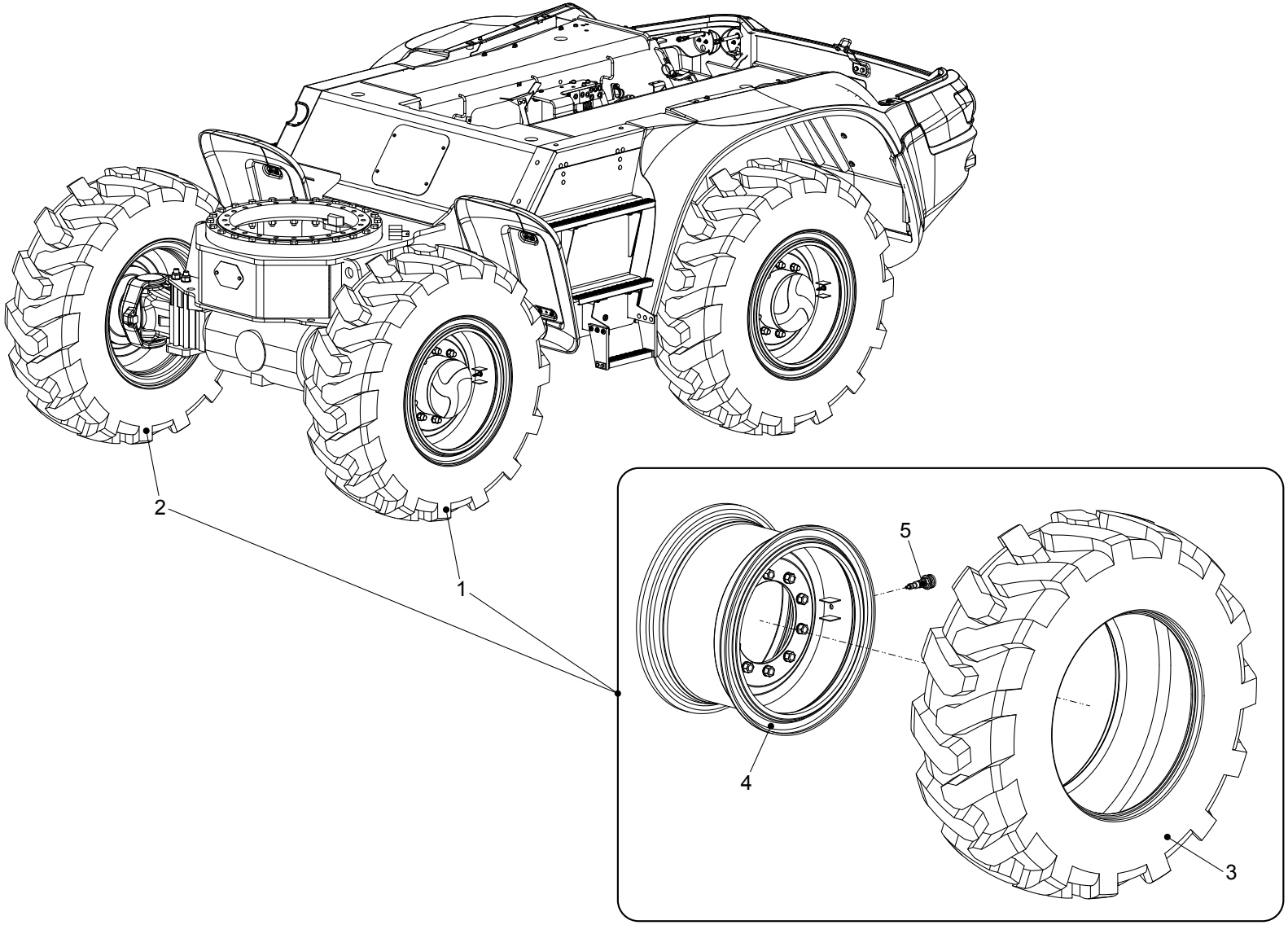
2
1
5
4
3

| Position | Ersatzteilnr. | Anzahl | Benennung | ab Serie | bis Serie |
|---|---|---|---|---|---|
| 1 | 2301276P | 2,00 | RAD, KPL. EM 20 ET+35 VORN/HINTEN LINKS | | |
| 2 | 2301277P | 2,00 | RAD, KPL. EM 20 ET+35 VORN/HINTEN RECHTS | | |
| 3 | 2301275A | 1,00 | REIFEN 17.5- 25 EM 20 16 PR TBL | | |
| 4 | 23109074 | 1,00 | SCHEIBENRAD 14 X 25/1,5 ET+35 | | |
| 5 | 4198812A | 1,00 | VENTIL GERADE | | |

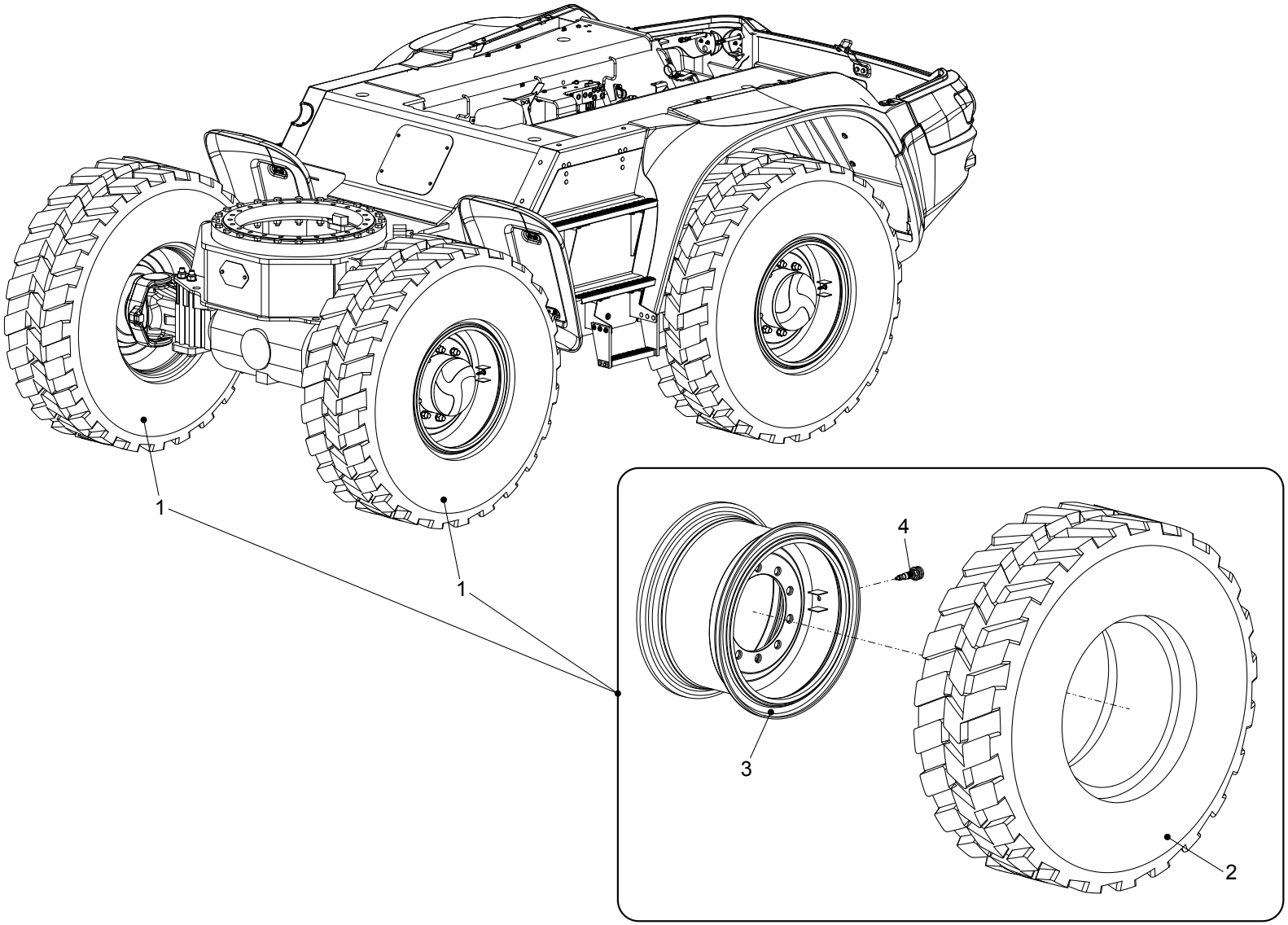
1
1
4
3
2

| Position | Ersatzteilnr. | Anzahl | Benennung | ab Serie | bis Serie |
|---|---|---|---|---|---|
| 1 | 2301836A | 4,00 | RAD, KPL. EM 60 ET+35 | | |
| - 2 | 2301835A | 1,00 | REIFEN 17.5- 25 EM 60 16 PR | | |
| - 3 | 23109074 | 1,00 | SCHEIBENRAD 14 X 25/1,5 ET+35 | | |
| - 4 | 4198812A | 1,00 | VENTIL GERADE | | |

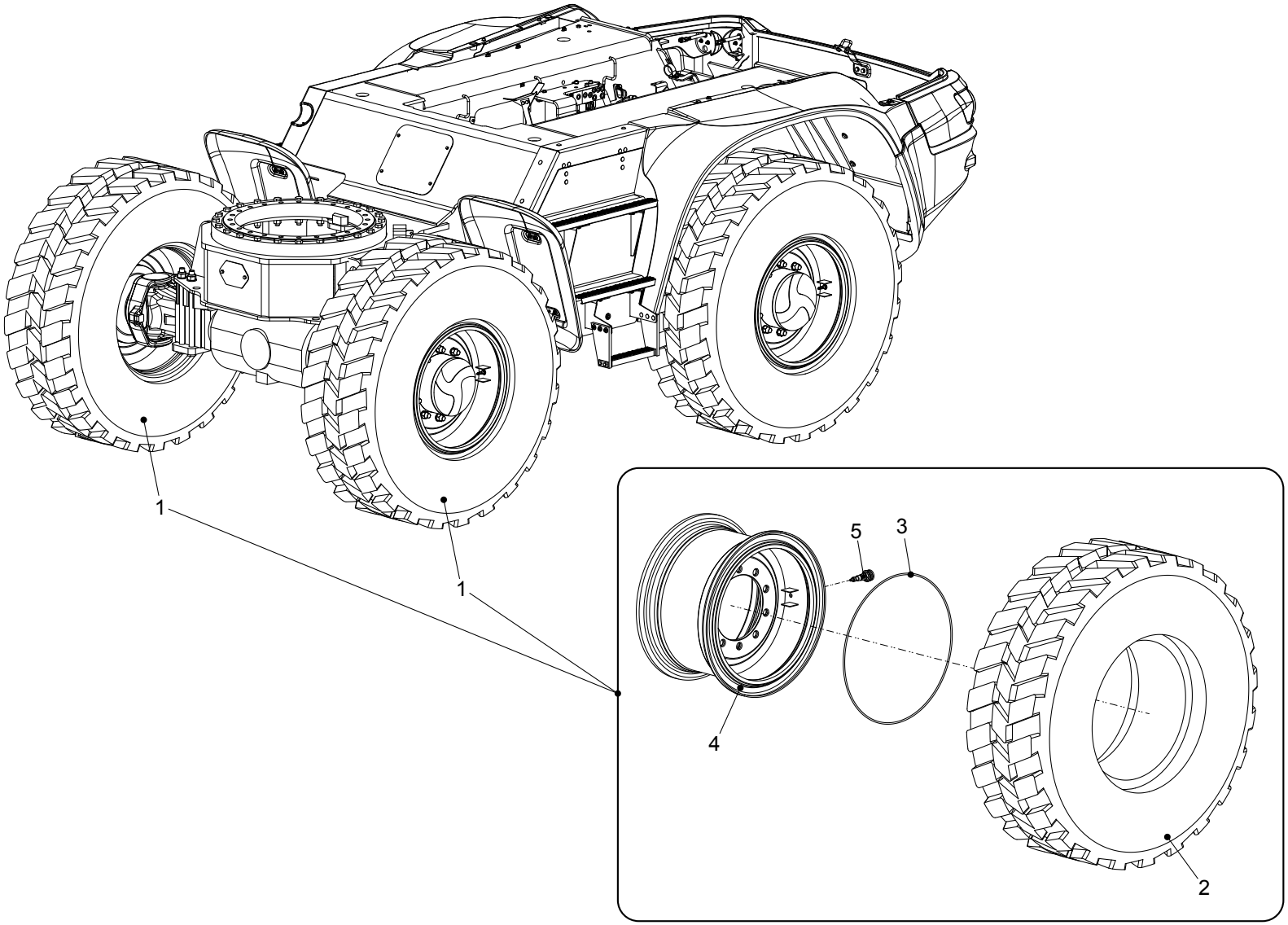
1
1
5
3
4
2

| Position | Ersatzteilnr. | Anzahl | Benennung | ab Serie | bis Serie |
|---|---|---|---|---|---|
| 1 | 4181878G | 4,00 | RAD, KPL. XHA 17.5 R25 ET+35 | | |
| 2 | 4197992A | 1,00 | REIFEN 17.5 R25 XHA TL | | |
| 3 | 23127551 | 1,00 | DICHTRING | | |
| 4 | 23109074 | 1,00 | SCHEIBENRAD 14 X 25/1,5 ET+35 | | |
| 5 | 4198812A | 1,00 | VENTIL GERADE | | |

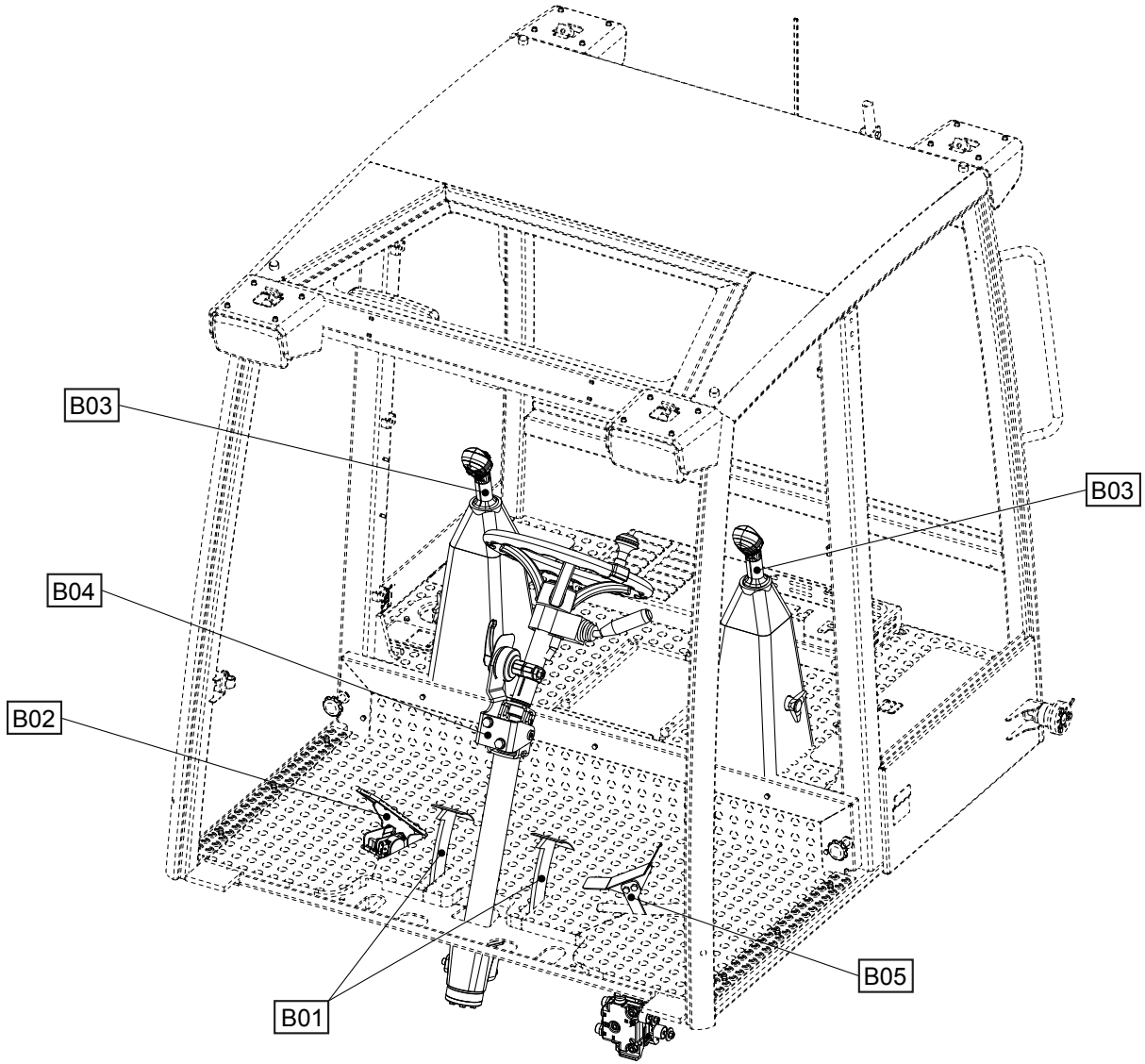
B03
B03
B04
B02
B05
B01

| Position | Ersatzteilnr. | Anzahl | Benennung | ab Serie | bis Serie |
|---|---|---|---|---|---|
| 1 | B01 | 1,00 | BETRIEBSBREMSE | | |
| 2 | B02 | 1,00 | FAHRPEDAL | | |
| 3 | B03 | 1,00 | BEDIENHEBEL | | |
| 4 | B04 | 1,00 | LENKSAEULE | | |
| 5 | B05 | 1,00 | SCHWENKBETAETIGUNG | | |

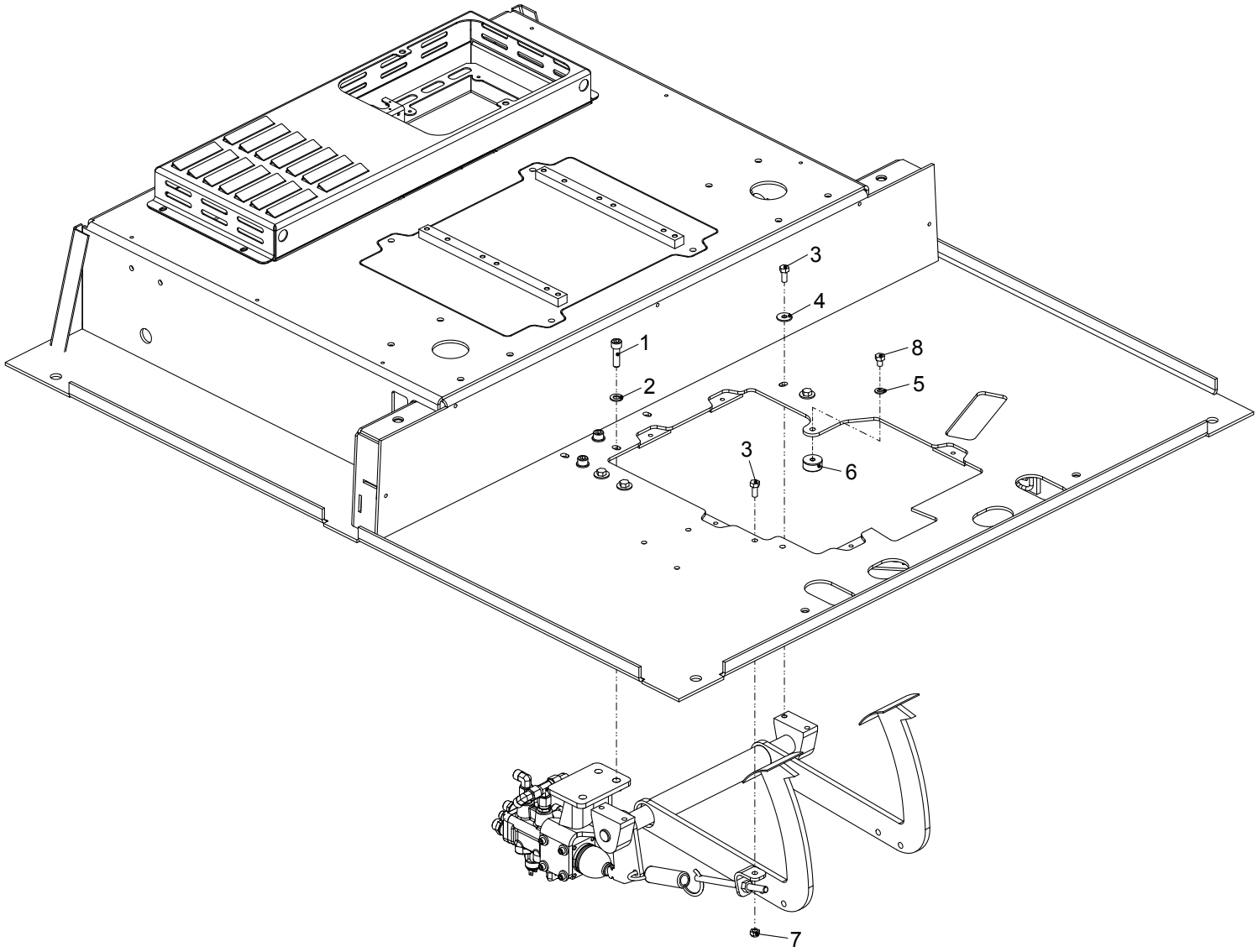
3
4
1
8
2
5
3
6
7

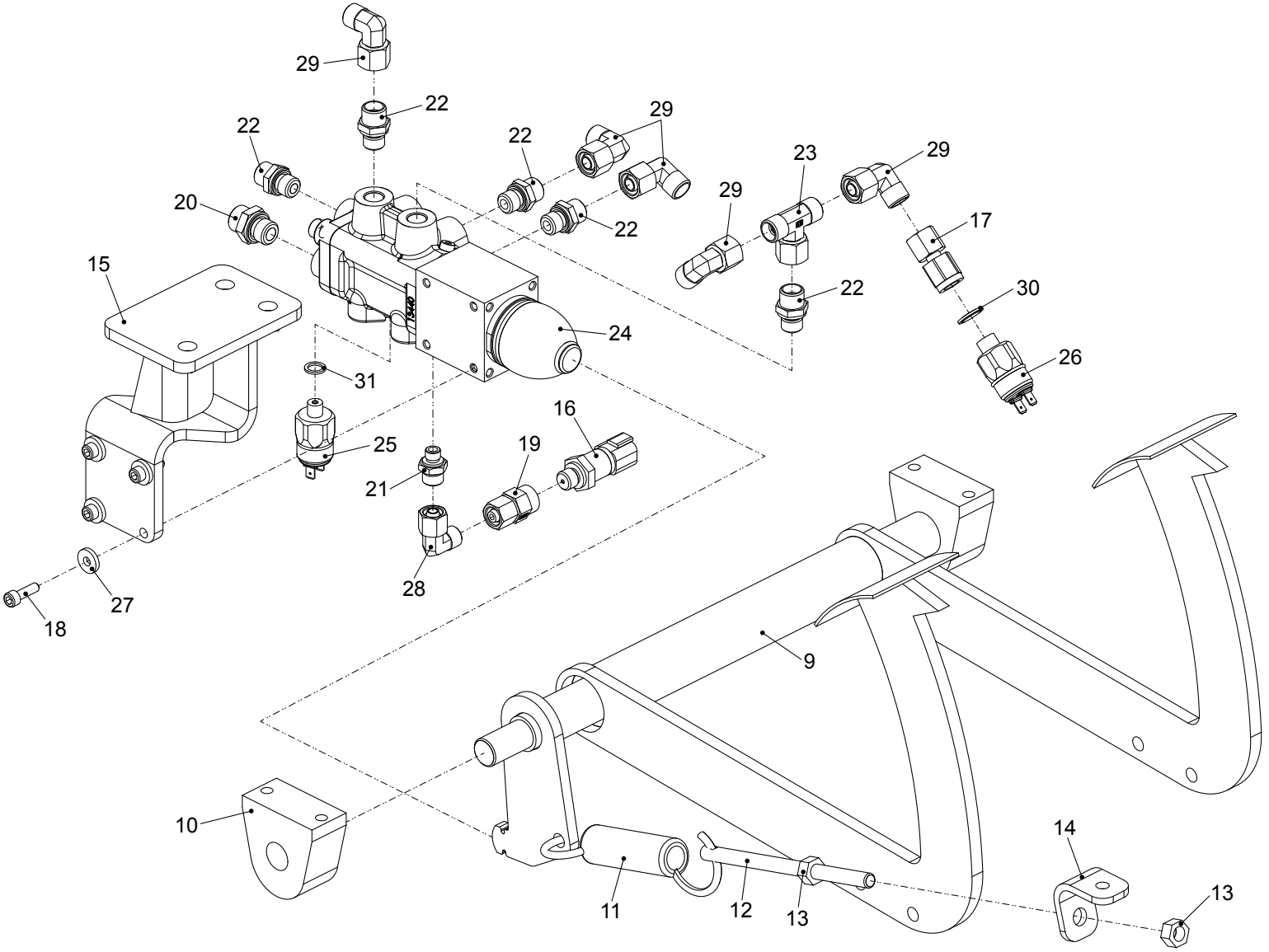
29
22
22
22
29
20
22
29
23
29
17
22
30
15
24
26
31
16
25
19
21
28
18
27
9
10
11
12
13
14
13

| Position | Ersatzteilnr. | Anzahl | Benennung | ab Serie | bis Serie |
|---|---|---|---|---|---|
| 1 | 7008661A | 3,00 | ZYLINDERSCHRAUBE - M10X 35 - | | |
| 2 | 7309129A | 3,00 | SCHEIBE - 10 - | | |
| 3 | 7074632A | 5,00 | SECHSKANTSCHRAUBE - M 8X 20 - | | |
| 4 | 7388539A | 4,00 | SCHEIBE - 8 - | | |
| 5 | 7309046A | 1,00 | SCHEIBE - 8 - | | |
| 6 | 4164786A | 1,00 | ANSCHLAGPUFFER | | |
| 7 | 7288530A | 1,00 | SECHSKANTMUTTER - M 8 - | | |
| 8 | 7088522A | 1,00 | SECHSKANTSCHRAUBE - M 8X 12 - | | |
| 9 | 3833995 | 1,00 | BREMSPEDAL | | |
| 10 | 4177265A | 2,00 | STEHLAGER | | |
| 11 | 4116429A | 1,00 | ZUGFEDER | | |
| 12 | 4181679C | 1,00 | GEWINDESTANGE | | |
| 13 | 7291608A | 2,00 | SECHSKANTMUTTER - M 10 - | | |
| 14 | 4181280C | 1,00 | HALTEWINKEL | | |
| 15 | 3834333 | 1,00 | BREMSPEDALHALTER | | |
| 16 | 6160102 | 1,00 | DRUCKSENSOR | | |
| 17 | 2301309A | 1,00 | MANOMETERVERSCHRAUBUNG | | |
| 18 | 23121909 | 4,00 | ZYLINDERSCHRAUBE - M 6X 20- | | |
| 19 | 23124116 | 1,00 | MANOMETERVERSCHRAUBUNG | | |
| 20 | 23130843 | 1,00 | VERSCHRAUBUNG GE 12-PL/M14x1,5 | | |
| 21 | 4115119A | 1,00 | VERSCHRAUBUNG GE 8-M10X1 | | |
| 22 | 4160544A | 5,00 | VERSCHRAUBUNG GE 10-PLM-ED | | |
| 23 | 4188124A | 1,00 | VERSCHRAUBUNG ET 10-PL | | |
| 24 | 4780045 | 1,00 | BREMSZENTRALE | | |
| 25 | 5130157 | 1,00 | DRUCKSCHALTER 5 BAR | | |
| 26 | 5130215 | 1,00 | DRUCKSCHALTER 60 BAR | | |
| 27 | 7389123A | 4,00 | SCHEIBE - 6,4 - | | |
| 28 | 4187732A | 1,00 | VERSCHRAUBUNG EW 8-PL | | |
| 29 | 4174601A | 5,00 | VERSCHRAUBUNG EW 10-PL | | |
| 30 | 2301601A | 1,00 | USIT-RING 14-18,7-1,5 72 | | |
| 31 | 7418856A | 1,00 | DICHTRING | | |

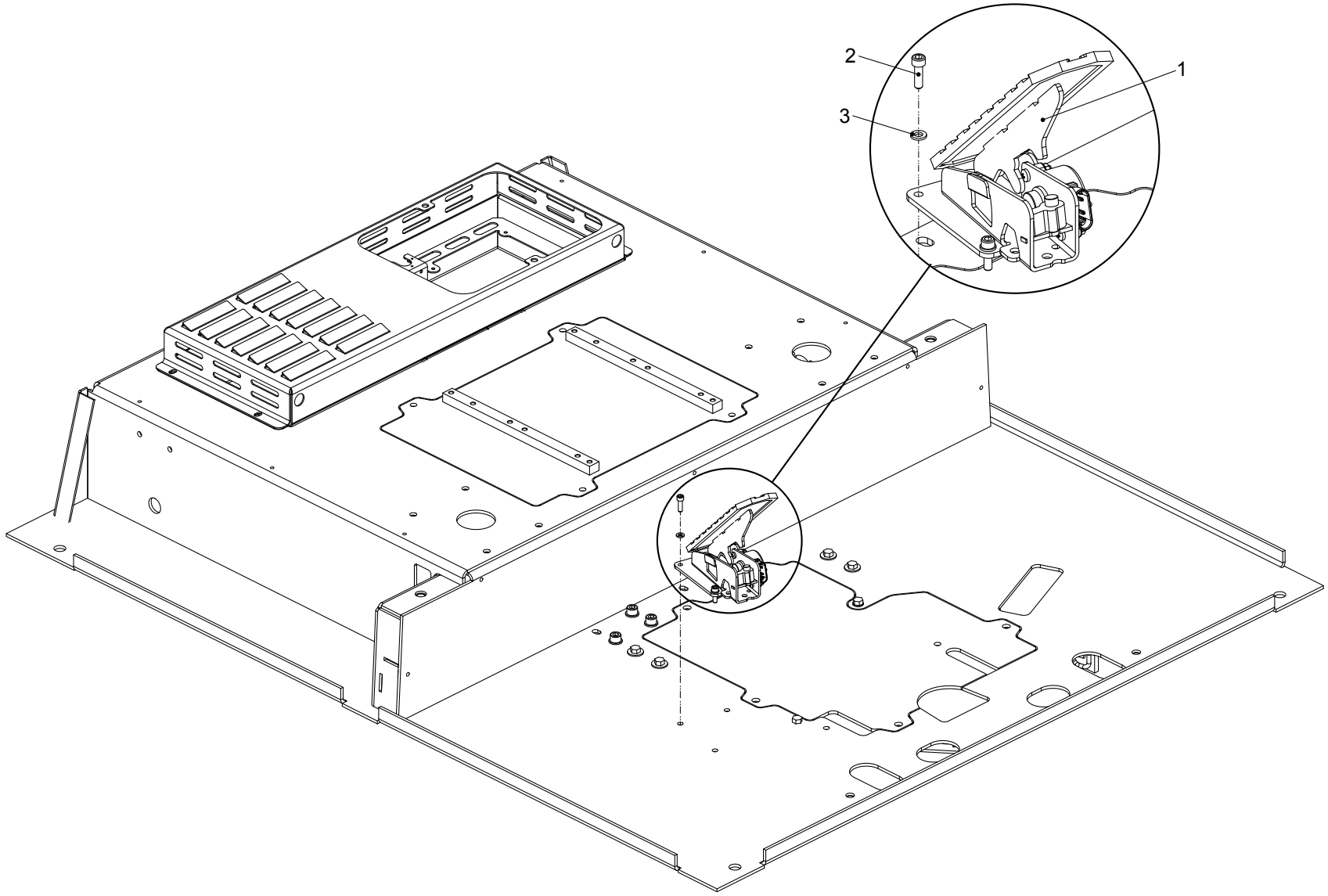
2
1
3

| Position | Ersatzteilnr. | Anzahl | Benennung | ab Serie | bis Serie |
|---|---|---|---|---|---|
| 1 | 5270662 | 1,00 | FAHRPEDAL | | |
| 2 | 7095422A | 3,00 | ZYLINDERSCHRAUBE - M 6X 20 - | | |
| 3 | 7330497A | 3,00 | SCHEIBE - 6 - | | |

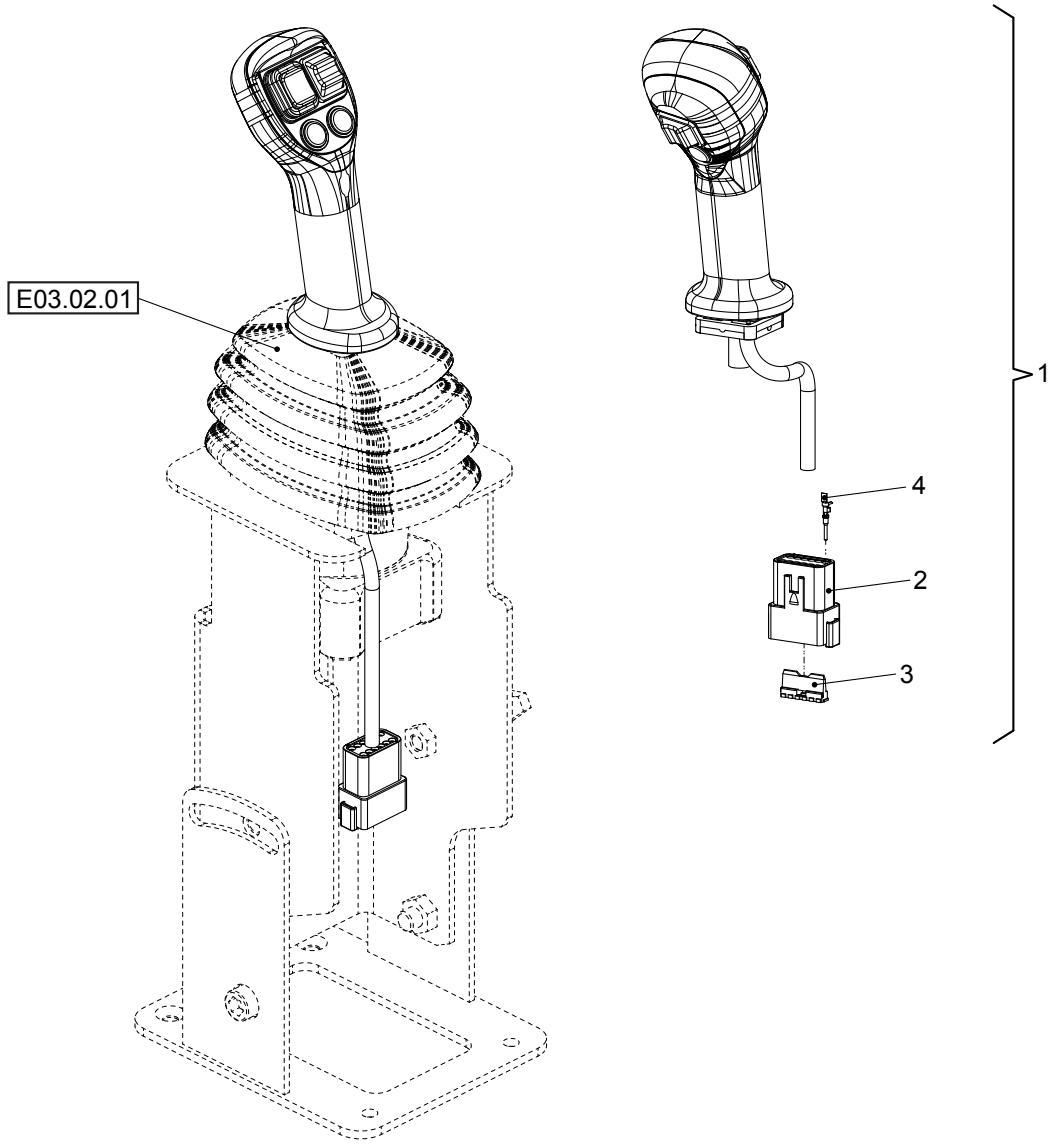
E03.02.01
1
4
2
3

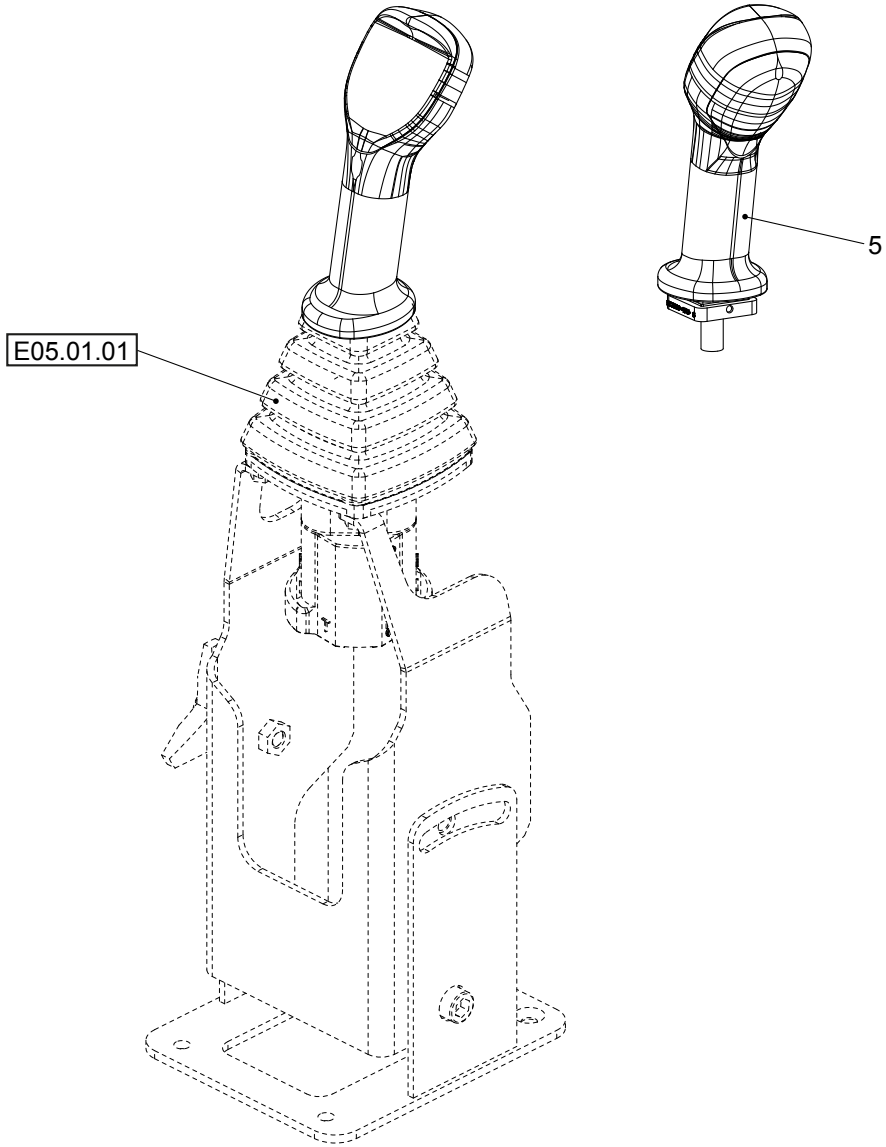
E05.01.01
5

| Position | Ersatzteilnr. | Anzahl | Benennung | ab Serie | bis Serie |
|---|---|---|---|---|---|
| 1 | 23133744 | 1,00 | MULTIFUNKTIONSGRIFF RECHTS | | |
| - 2 | 4106124A | 1,00 | STIFTGEHAEUSE 12-POLIG | | |
| - 3 | 4106125A | 1,00 | VERRIEGELUNG 12-POLIG | | |
| - 4 | 4104960A | 12,00 | STIFTKONTAKT DEUTSCH | | |
| 5 | 23133764 | 1,00 | MULTIFUNKTIONSGRIFF LINKS | | |

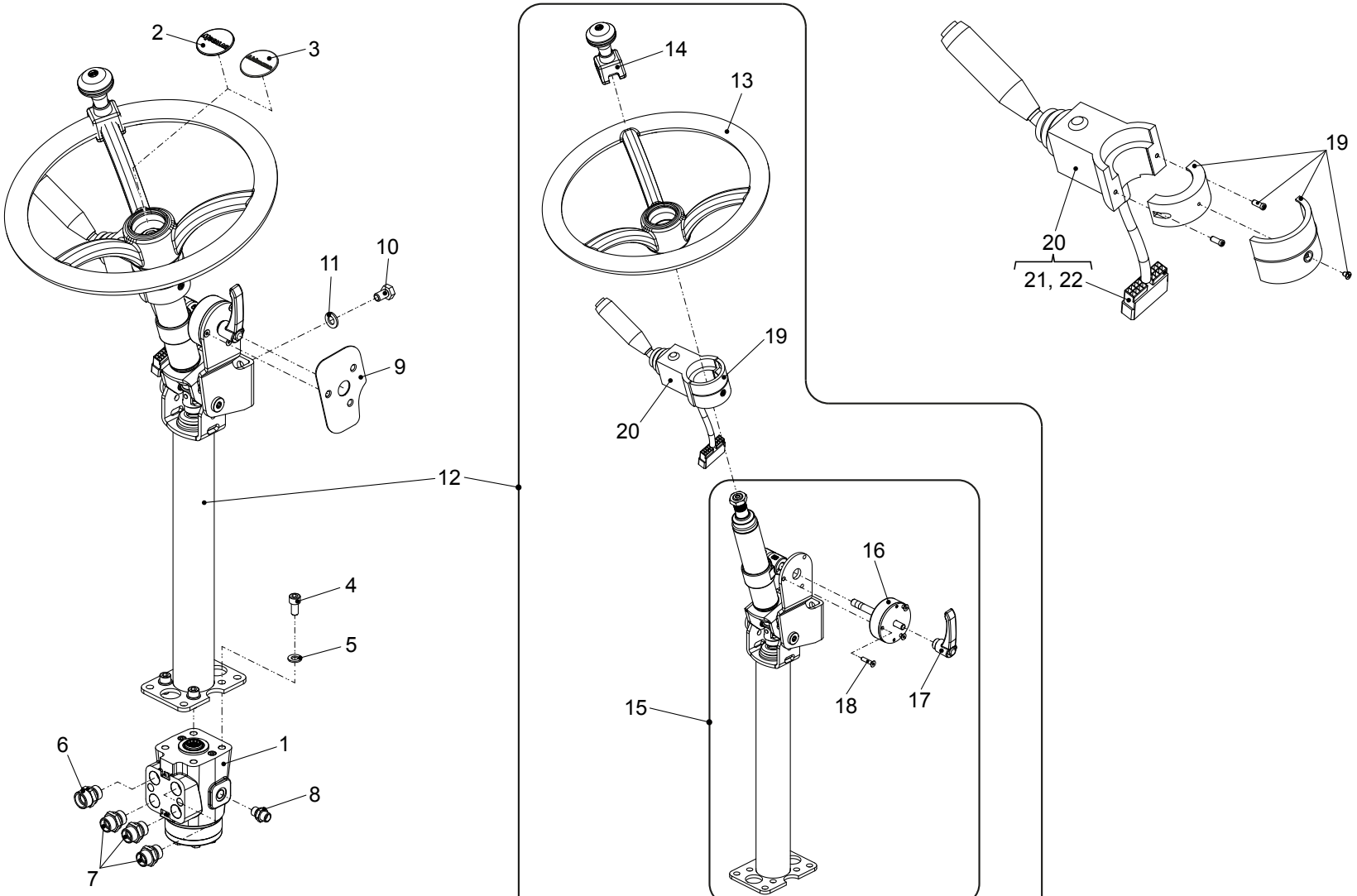
2
3
14
13
19
20
21, 22
11
10
9
12
4
5
6
1
8
7
16
15
18
17

| Position | Ersatzteilnr. | Anzahl | Benennung | ab Serie | bis Serie |
|---|---|---|---|---|---|
| 1 | 5360493 | 1,00 | LENKEINHEIT | | |
| 2 | 23128381 | 1,00 | AUFKLEBER - MECALAC - | | |
| 3 | 23128383 | 1,00 | AUFKLEBER - AHLMANN - | | |
| 4 | 7095528A | 4,00 | ZYLINDERSCHRAUBE - M10X 25 - | | |
| 5 | 7309129A | 4,00 | SCHEIBE - 10 - | | |
| 6 | 4156291A | 1,00 | VERSCHRAUBUNG GE 18-PLR-ED | | |
| 7 | 4157642A | 3,00 | VERSCHRAUBUNG GE 15-PLR-ED | | |
| 8 | 4180781A | 1,00 | VERSCHRAUBUNG GE 8 PLR-ED | | |
| 9 | 4117053C | 1,00 | VERSCHLUSSBLECH | | |
| 10 | 7009047A | 2,00 | SECHSKANTSCHRAUBE - M12X 20 - | | |
| 11 | 7309050A | 2,00 | SCHEIBE - 12 - | | |
| 12 | 5620248 | 1,00 | LENKSAEULE KPL. | | |
| 13 | 5320185 | 1,00 | LENKRAD | | |
| 14 | 23133974 | 1,00 | LENKRADDREHGRIFF | | |
| 15 | 4101564A | 1,00 | LENKSAEULE | | |
| 16 | 4100708A | 1,00 | LENKSAEULENARRETIERUNG | | |
| 17 | 4100709A | 1,00 | HEBEL | | |
| 18 | 7000920A | 3,00 | SENKSCHRAUBE - M 6X 25 | | |
| 19 | 23129351 | 1,00 | KAPPE KPL. | | |
| 20 | 23128831 | 1,00 | LENKSTOCKSCHALTER | | |
| 21 | 2301408A | 1,00 | STIFTGEHAEUSE 17-POLIG MARK II | | |
| 22 | 4189545A | 17,00 | STIFTKONTAKT MARK II | | |

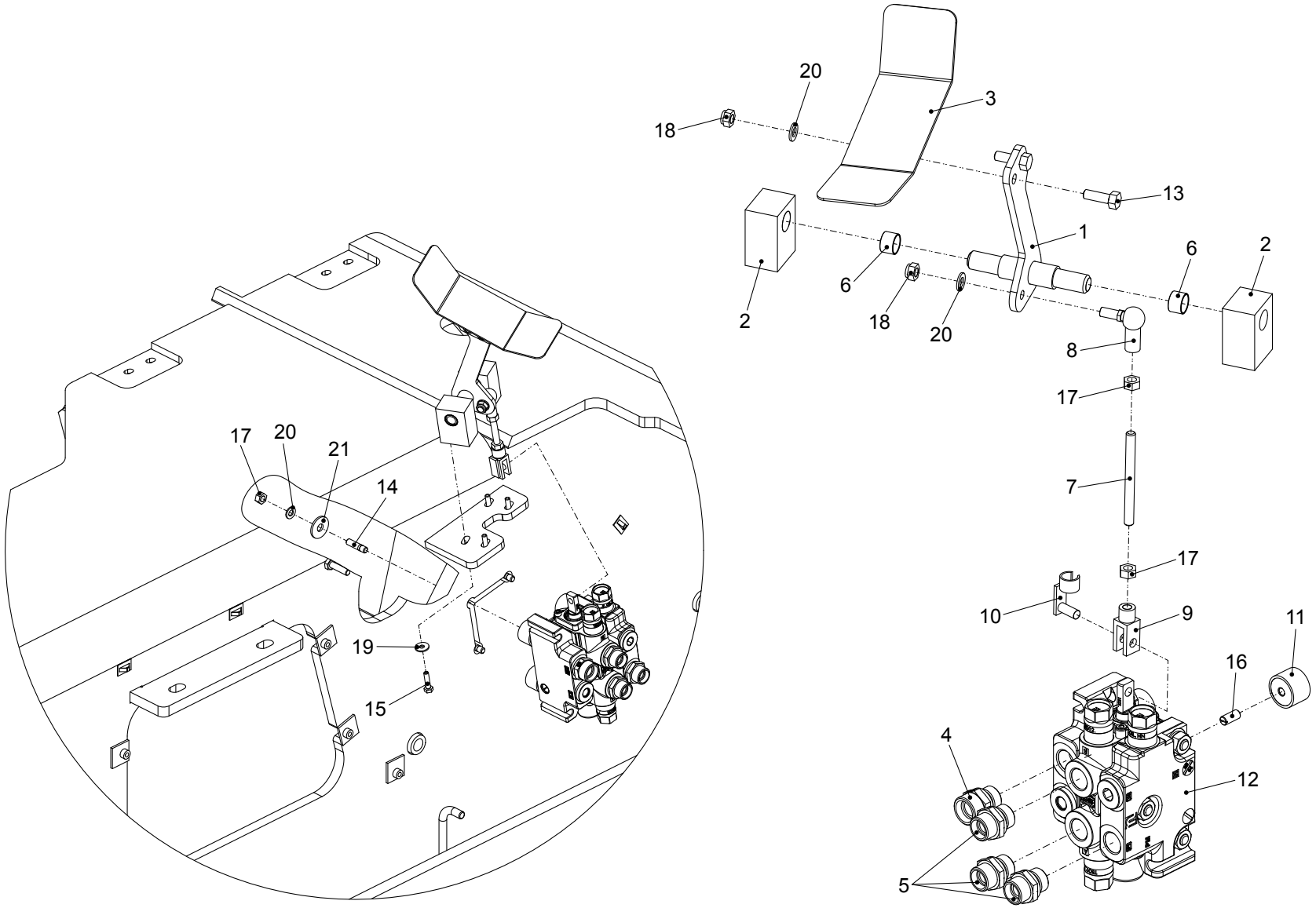
20
3
18
13
1
6
2
6
2
18
20
8
17
7
17
10
9
11
16
4
12
5
17
20
21
14
19
15

| Position | Ersatzteilnr. | Anzahl | Benennung | ab Serie | bis Serie |
|---|---|---|---|---|---|
| 1 | 4100780K | 1,00 | SCHWENKPEDAL | | |
| 2 | 4136415C | 2,00 | LAGERBOCK | | |
| 3 | 4147998K | 1,00 | TRITTBLECH | | |
| 4 | 4156291A | 1,00 | VERSCHRAUBUNG GE 18-PLR-ED | | |
| 5 | 4157642A | 3,00 | VERSCHRAUBUNG GE 15-PLR-ED | | |
| 6 | 4167896A | 2,00 | GLYCODUR-BUCHSE | | |
| 7 | 4181682A | 1,00 | GEWINDEBOLZEN - M 8x 90- | | |
| 8 | 4197138A | 1,00 | WINKELGELENK | | |
| 9 | 4197739A | 1,00 | GABELKOPF | | |
| 10 | 4197750A | 1,00 | ES-BOLZEN | | |
| 11 | 5140795 | 3,00 | GUMMIPUFFER | | |
| 12 | 6090479 | 1,00 | WEGEVENTIL 1-FACH | | |
| 13 | 7009088A | 2,00 | SECHSKANTSCHRAUBE - M 8X 25 - | | |
| 14 | 7038587A | 3,00 | STIFTSCHRAUBE - M 8X 25 - | | |
| 15 | 7086280A | 4,00 | SECHSKANTSCHRAUBE - M 6X 25 - | | |
| 16 | 7092755A | 3,00 | GEWINDESTIFT - M 8X 18 - | | |
| 17 | 7274633A | 5,00 | SECHSKANTMUTTER - M 8 | | |
| 18 | 7288530A | 3,00 | SECHSKANTMUTTER - M 8 - | | |
| 19 | 7305092A | 4,00 | SCHEIBE - 6 - | | |
| 20 | 7309046A | 6,00 | SCHEIBE - 8 - | | |
| 21 | 7374030A | 3,00 | SCHEIBE - 8 - | | |

C02 = KAT IV
C01 = KAT III

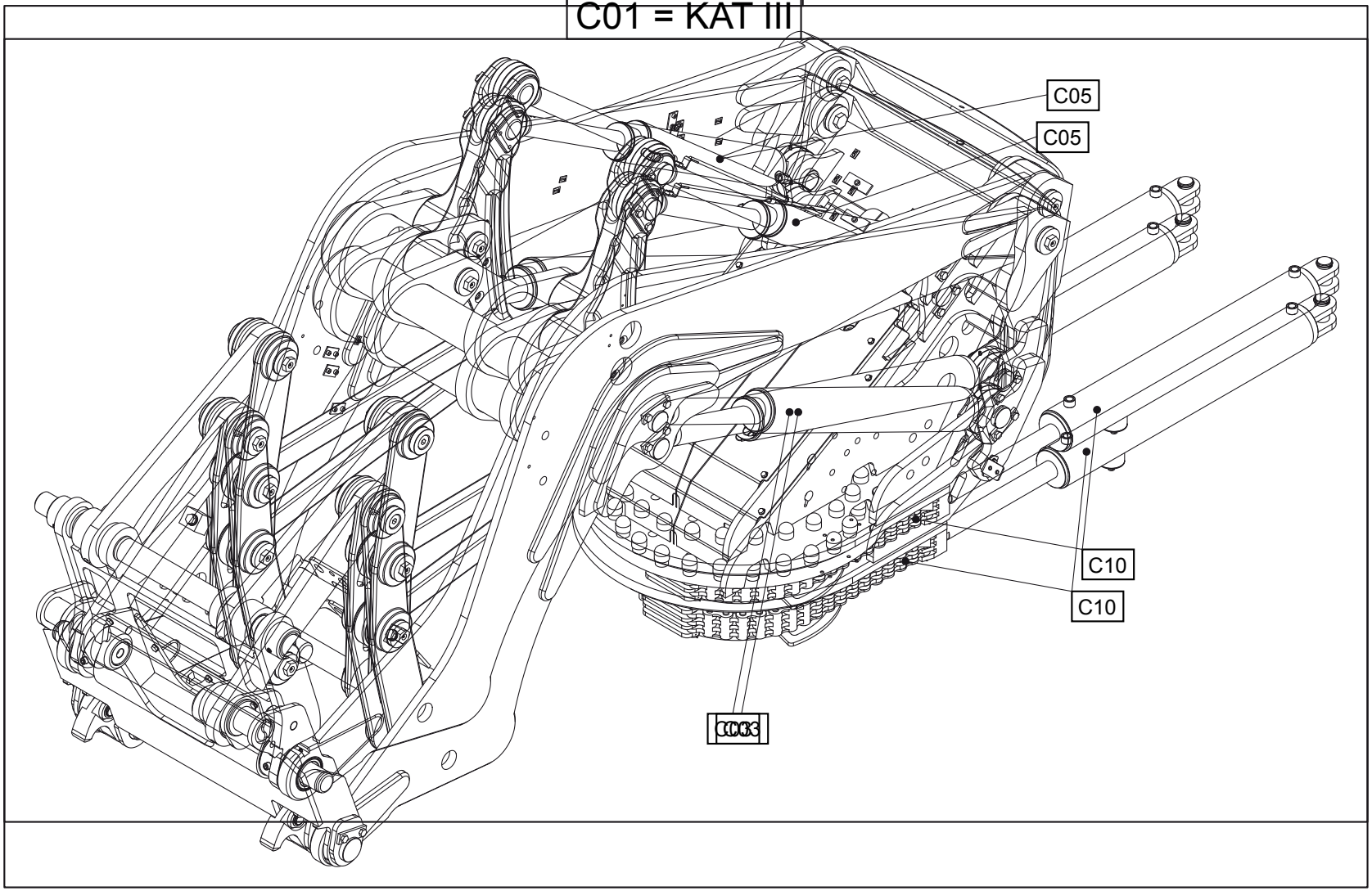

C02 = KAT IV
C01 = KAT III

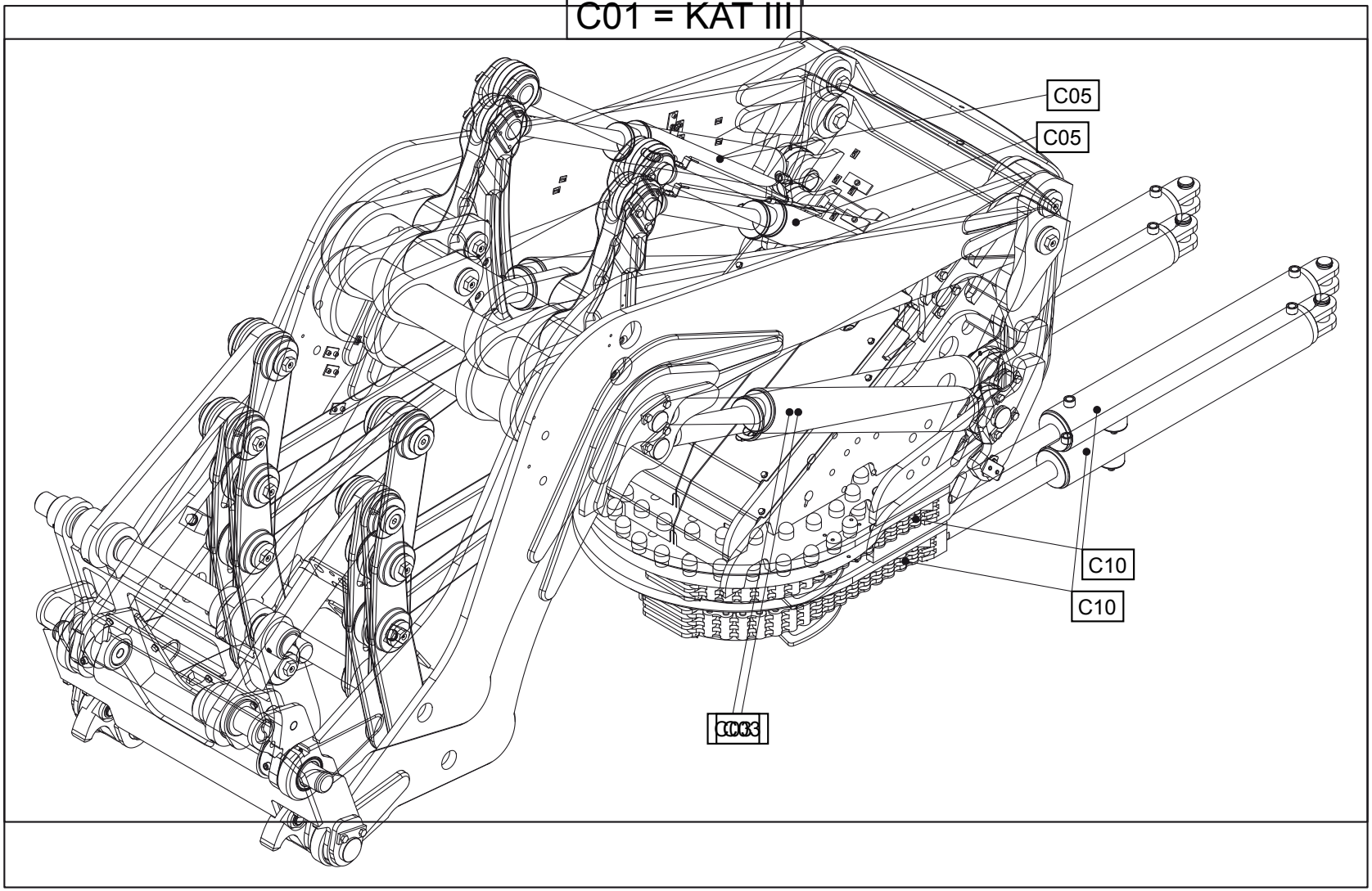

| Position | Ersatzteilnr. | Anzahl | Benennung | ab Serie | bis Serie |
|---|---|---|---|---|---|
| 1 | C01 | 1,00 | SCHAUFELARMAGGREGAT KAT III | | |
| 2 | C02 | 1,00 | SCHAUFELARMAGGREGAT KAT IV | | |
| 3 | C03 | 1,00 | HUBZYLINDER | | |
| 5 | C05 | 1,00 | KIPPZYLINDER | | |
| 10 | C10 | 1,00 | SCHWENKWERK | | |
| 11 | C10.01 | 1,00 | SCHWENKZYLINDER | | |

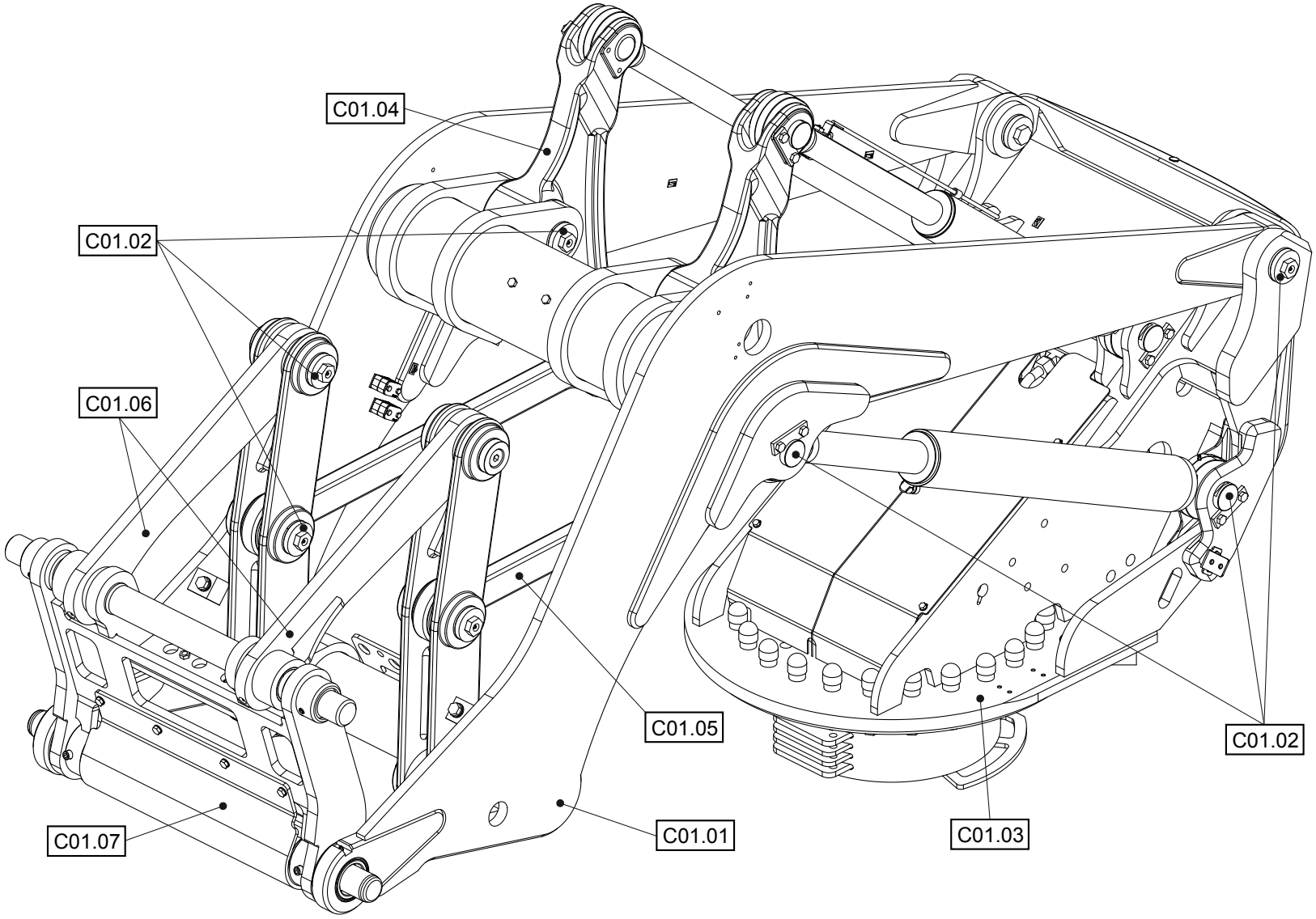
C01.04
C01.02
C01.06
C01.05
C01.02
C01.07
C01.01
C01.03

| Position | Ersatzteilnr. | Anzahl | Benennung | ab Serie | bis Serie |
|---|---|---|---|---|---|
| 1 | C01.01 | 1,00 | SCHAUFELARM | | |
| 2 | C01.02 | 1,00 | SCHAUFELARMAGGREGAT | | |
| 3 | C01.03 | 1,00 | DREHSTUHL | | |
| 4 | C01.04 | 1,00 | UMLENKHEBEL | | |
| 5 | C01.05 | 1,00 | UMLENKSTANGE | | |
| 6 | C01.06 | 1,00 | KIPPHEBEL | | |
| 7 | C01.07 | 1,00 | SCHNELLWECHSELVORRICHTUNG KAT III | | |

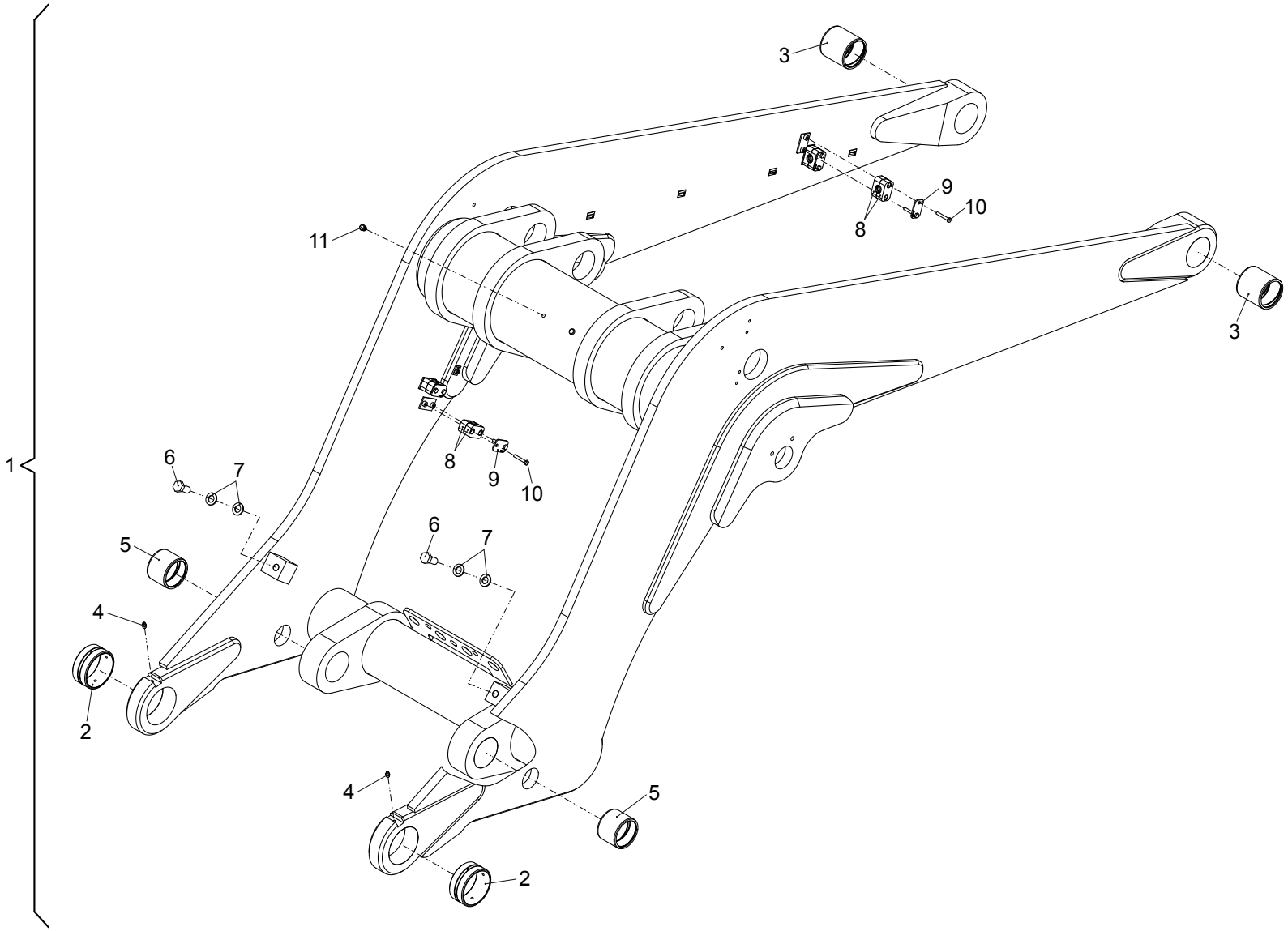
1
2
3
4
5
6
7
8
9
10
11

| Position | Ersatzteilnr. | Anzahl | Benennung | ab Serie | bis Serie |
|---|---|---|---|---|---|
| 1 | 3834579 | 1,00 | SCHAUFELARM KPL. | | |
| 2 | 3870463 | 2,00 | BUCHSE 90E9/100s6x 45 | | |
| 3 | 23131015 | 2,00 | BUCHSE 70E9/ 80p6X 80 | | |
| 4 | 7021145A | 2,00 | SCHMIERNIPPEL AM 8X1 | | |
| 5 | 23130996 | 2,00 | BUCHSE 70E9/ 80p6X 60 | | |
| 6 | 7009117A | 2,00 | SECHSKANTSCHRAUBE - M16X 35 - | | |
| 7 | 7309033A | 4,00 | SCHEIBE - 16 - | | |
| 8 | 4165072A | 8,00 | SCHELLE 320 PP | | |
| 9 | 4191785A | 8,00 | DECKPLATTE DP 3 | | |
| 10 | 7097220A | 16,00 | SECHSKANTSCHRAUBE - M 6X 40 - | | |
| 11 | 23123400 | 2,00 | LAMELLENSTOPFEN | | |

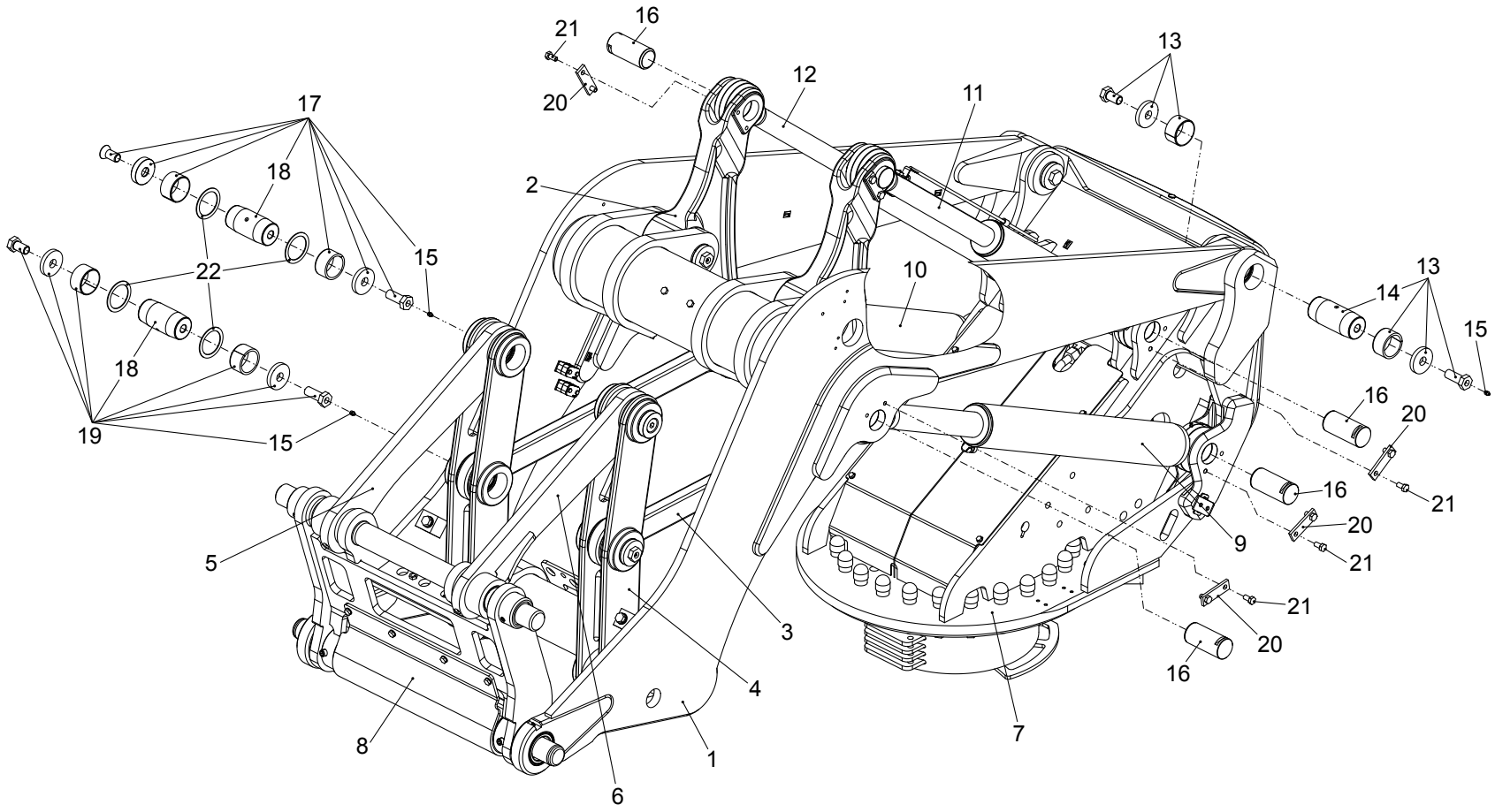
21
16
20
12
11
13
17
18
2
15
22
10
13
14
15
18
16
20
19
15
16
21
20
9
21
5
21
3
20
4
16
7
8
1
6

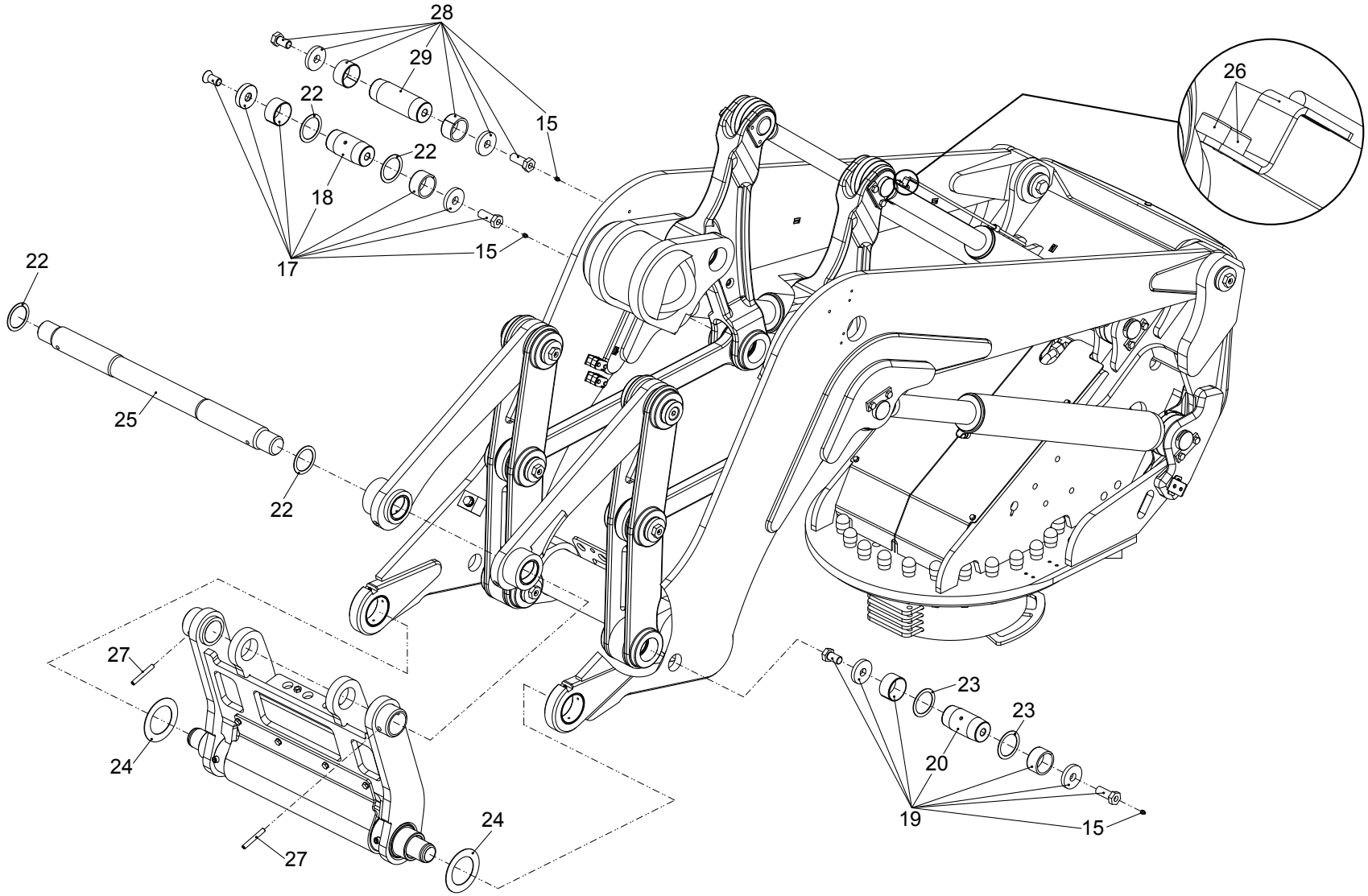
28
29
22
22
18
17
15
15
26
22
25
22
27
24
27
24
23
23
20
19
15

| Position | Ersatzteilnr. | Anzahl | Benennung | ab Serie | bis Serie |
|---|---|---|---|---|---|
| 1 | 3834579 | 1,00 | SCHAUFELARM KPL. | | |
| 2 | 5620190 | 2,00 | UMLENKHEBEL KPL. | | |
| 3 | 5620189 | 2,00 | UMLENKSTANGE KPL. | | |
| 4 | 4182321O | 2,00 | KIPPSTANGE | | |
| 5 | 3834578 | 1,00 | KIPPHEBEL RECHTS KPL. | | |
| 6 | 3834577 | 1,00 | KIPPHEBEL LINKS KPL. | | |
| 7 | 3834135 | 1,00 | DREHSTUHL | | |
| 8 | 5620184 | 1,00 | SCHNELLWECHSELVORRICHTUNG KAT III | | |
| 9 | 5671235 | 1,00 | HUBZYLINDER LINKS | | |
| 10 | 5671234 | 1,00 | HUBZYLINDER RECHTS | | |
| 11 | 5671237 | 1,00 | KIPPZYLINDER LINKS | | |
| 12 | 5671236 | 1,00 | KIPPZYLINDER RECHTS | | |
| 13 | 23130979 | 2,00 | BOLZEN KPL. | | |
| 14 | 23130980 | 2,00 | BOLZEN | | |
| 15 | 7042803A | 12,00 | SCHMIERNIPPEL AM 6X1 | | |
| 16 | 4182323C | 8,00 | BOLZEN | | |
| 17 | 4310022 | 4,00 | BOLZEN KPL. | | |
| 18 | 23130972 | 8,00 | BOLZEN | | |
| 19 | 23130970 | 4,00 | BOLZEN KPL. | | |
| 20 | 4197330A | 8,00 | ACHSHALTER 30 X 8 | | |
| 21 | 7095577A | 16,00 | SECHSKANTSCHRAUBE - M12X 25 - | | |
| 22 | 4197332A | 12,00 | PASSSCHEIBE 70X 90X 1,0 | | |
| | 4197331A | 12,00 | PASSSCHEIBE 70X 90X 2,0 | | |
| 23 | 4133641A | 4,00 | SCHEIBE D 72 / D 120 X 1,0 | | |
| | 4184426A | 4,00 | SCHEIBE D 72 / D 120 X 1,5 | | |
| | 4168555A | 4,00 | SCHEIBE D 72 / D 120 X 2,0 | | |
| | 4168556A | 4,00 | SCHEIBE D 72 / D 120 X 2,99 | | |
| 24 | 4500076 | 2,00 | SCHEIBE d= 90 D=140 s=2 | | |
| 25 | 4310021 | 1,00 | BOLZEN | | |
| 26 | 5620246 | 1,00 | SCHAUFELSTELLUNGSANZEIGE | | |
| 27 | 7356985A | 2,00 | SPANNSTIFT - 12 x 90 - | | |
| 28 | 23130975 | 2,00 | BOLZEN KPL. | | |
| 29 | 23130976 | 2,00 | BOLZEN | | |

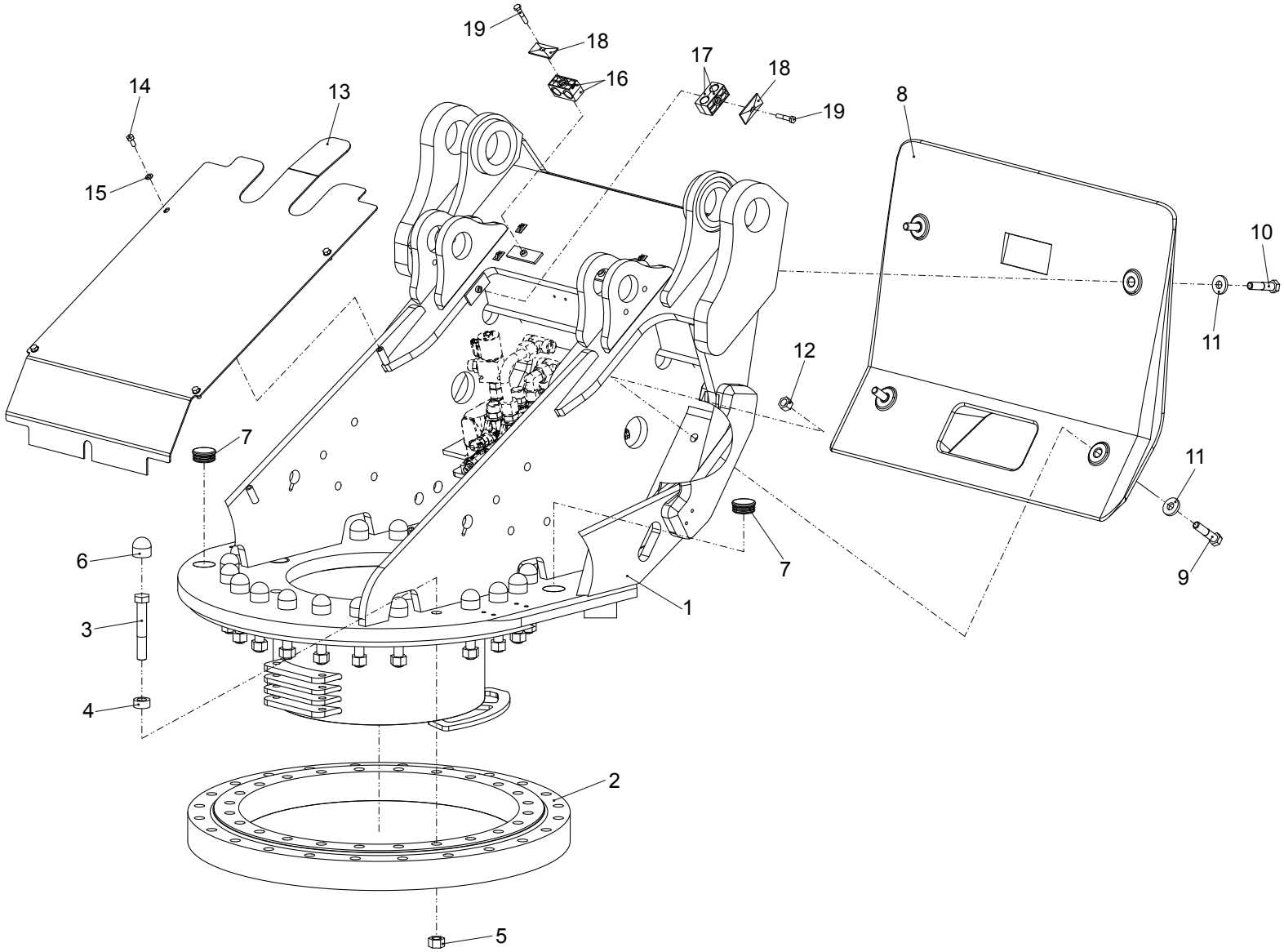
19
18
16
17
18
19
14
13
15
8
10
11
12
7
11
6
7
9
3
1
4
2
5

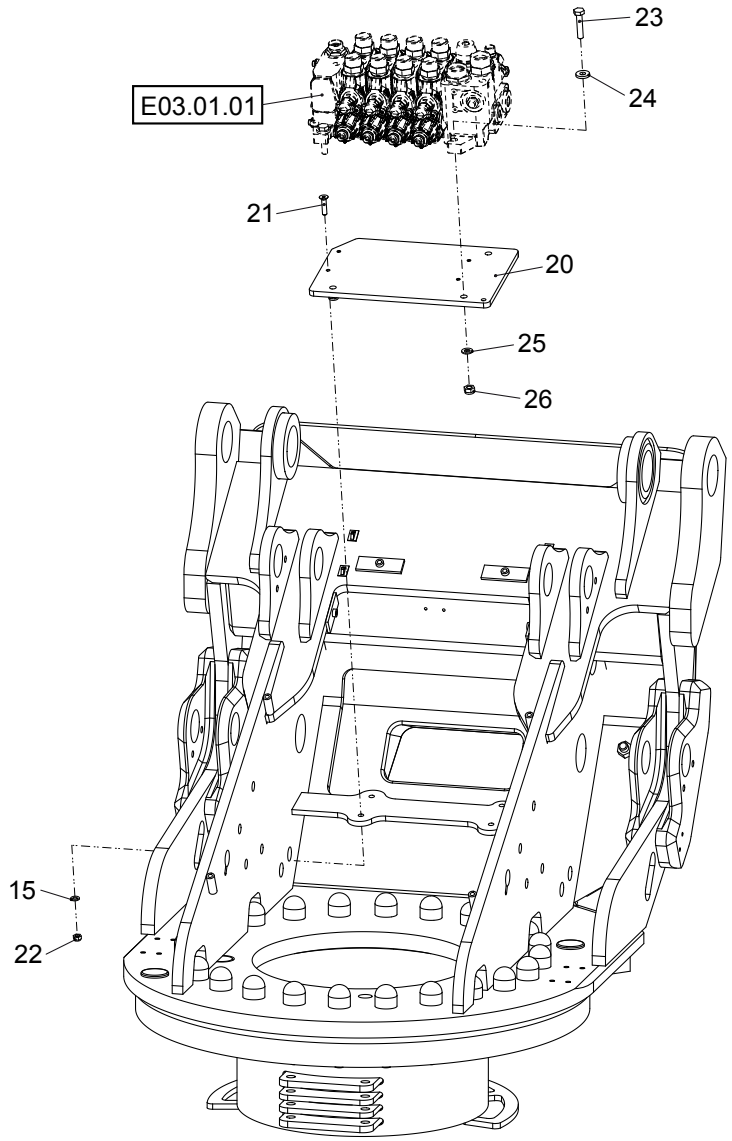
23
24
E03.01.01
21
20
25
26
15
22

| Position | Ersatzteilnr. | Anzahl | Benennung | ab Serie | bis Serie |
|---|---|---|---|---|---|
| 1 | 3834135 | 1,00 | DREHSTUHL | | |
| 2 | 2300343A | 1,00 | VIERPUNKTMOMENTENLAGER | | |
| 3 | 23108286 | 24,00 | SECHSKANTSCHRAUBE - M20X130 - | | |
| 4 | 4182327A | 24,00 | DISTANZBUCHSE | | |
| 5 | 7299519A | 24,00 | SECHSKANTMUTTER - M 20 - | | |
| 6 | 4100848A | 24,00 | ABDECKKAPPE | | |
| 7 | 4100265A | 2,00 | VERSCHLUSS-STOPFEN | | |
| 8 | 2400173L | 1,00 | GEGENGEWICHT | | |
| 9 | 7009227A | 2,00 | SECHSKANTSCHRAUBE - M16X 65 - | | |
| 10 | 7009247A | 2,00 | SECHSKANTSCHRAUBE - M16X 70 - | | |
| 11 | 7317664A | 4,00 | SCHEIBE - 17 - | | |
| 12 | 7288525A | 2,00 | SECHSKANTMUTTER - M 16 - | | |
| 13 | 23107592 | 1,00 | ABDECKBLECH | | |
| 14 | 7074632A | 4,00 | SECHSKANTSCHRAUBE - M 8X 20 - | | |
| 15 | 7309046A | 8,00 | SCHEIBE - 8 - | | |
| 16 | 4189560A | 2,00 | SCHELLE 323/23 PPH | | |
| 17 | 2300894A | 2,00 | SCHELLE 320/20 PPH | | |
| 18 | 4108454A | 4,00 | DECKPLATTE GD 3D | | |
| 19 | 7095529A | 4,00 | SECHSKANTSCHRAUBE - M 8X 45 - | | |
| 20 | 3070990 | 1,00 | VENTILPLATTE | | |
| 21 | 23101422 | 4,00 | SENKKOPFSCHRAUBE - M 8X 35 - | | |
| 22 | 7288530A | 4,00 | SECHSKANTMUTTER - M 8 - | | |
| 23 | 7097445A | 3,00 | SECHSKANTSCHRAUBE - M10X 50 - | | |
| 24 | 7396458A | 3,00 | SCHEIBE - 10,5 - | | |
| 25 | 7309129A | 3,00 | SCHEIBE - 10 - | | |
| 26 | 7274380A | 3,00 | SECHSKANTMUTTER - M 10 - | | |

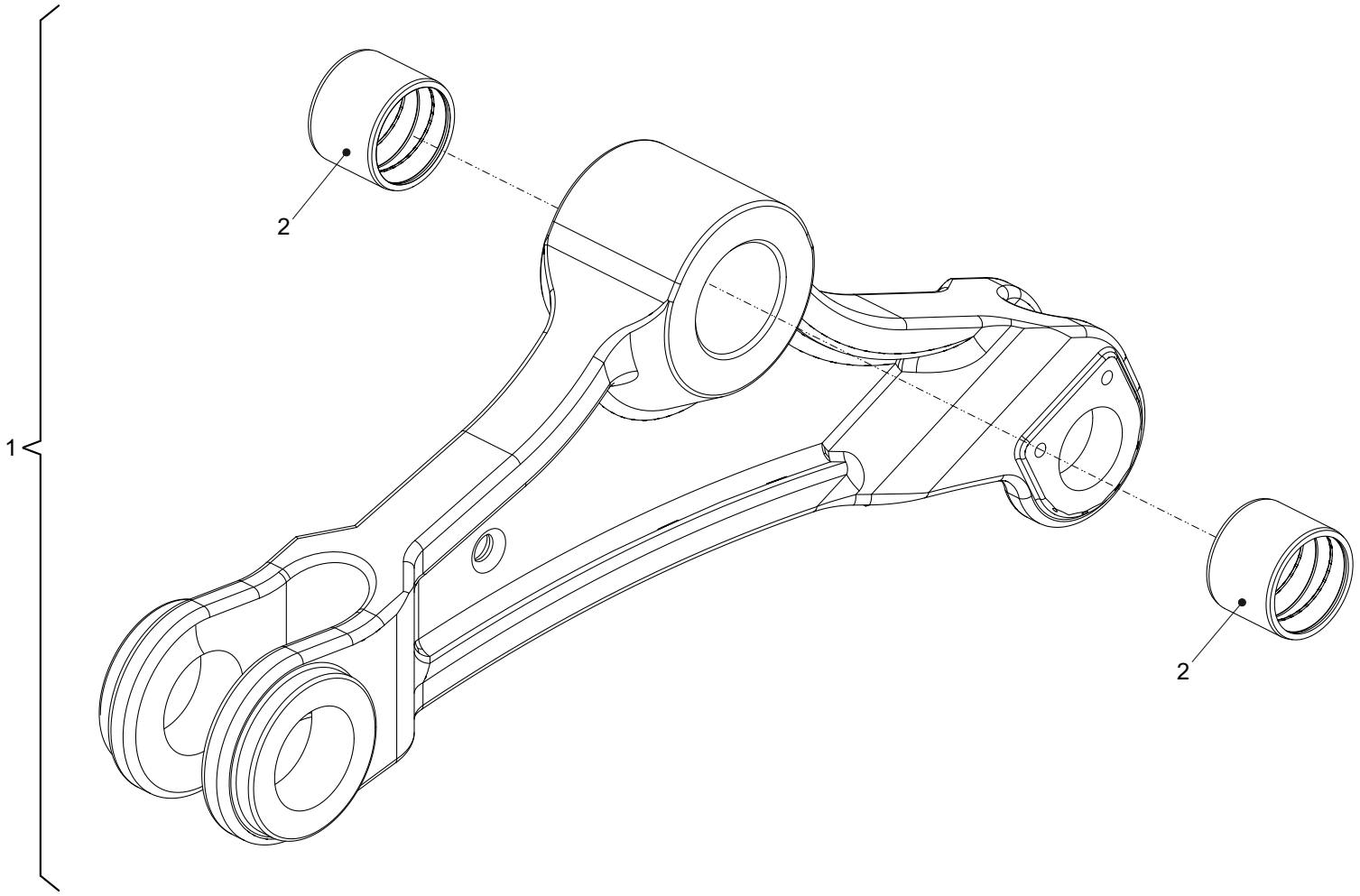
1
2
2

| Position | Ersatzteilnr. | Anzahl | Benennung | ab Serie | bis Serie |
|---|---|---|---|---|---|
| 1 | 5620190 | 1,00 | UMLENKHEBEL KPL. | | |
| 2 | 23130996 | 2,00 | BUCHSE 70E9/ 80p6X 60 | | |

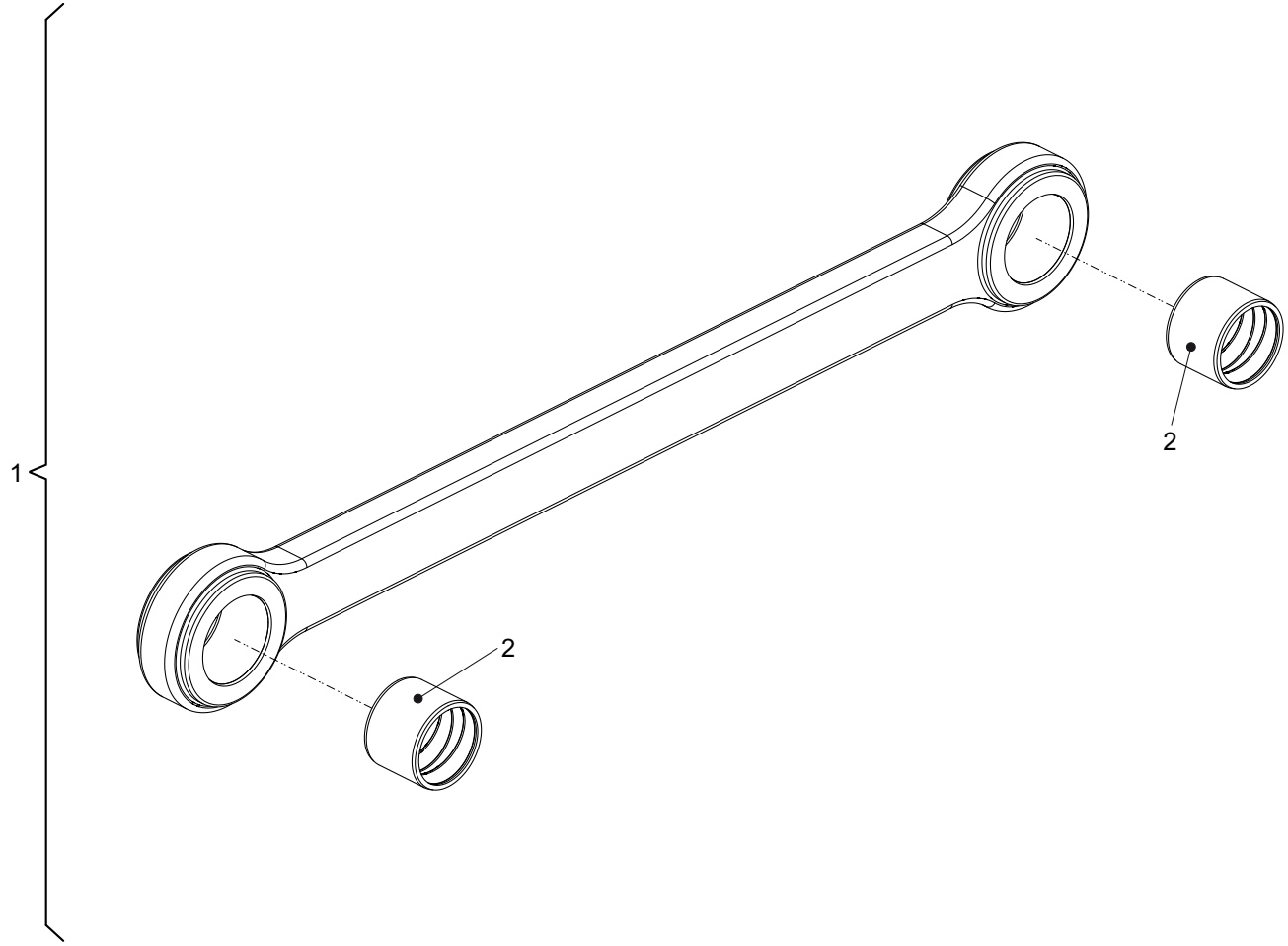
1
2
2

| Position | Ersatzteilnr. | Anzahl | Benennung | ab Serie | bis Serie |
|---|---|---|---|---|---|
| 1 | 5620189 | 1,00 | UMLENKSTANGE KPL. | | |
| 2 | 23130996 | 2,00 | BUCHSE 70E9/ 80p6X 60 | | |

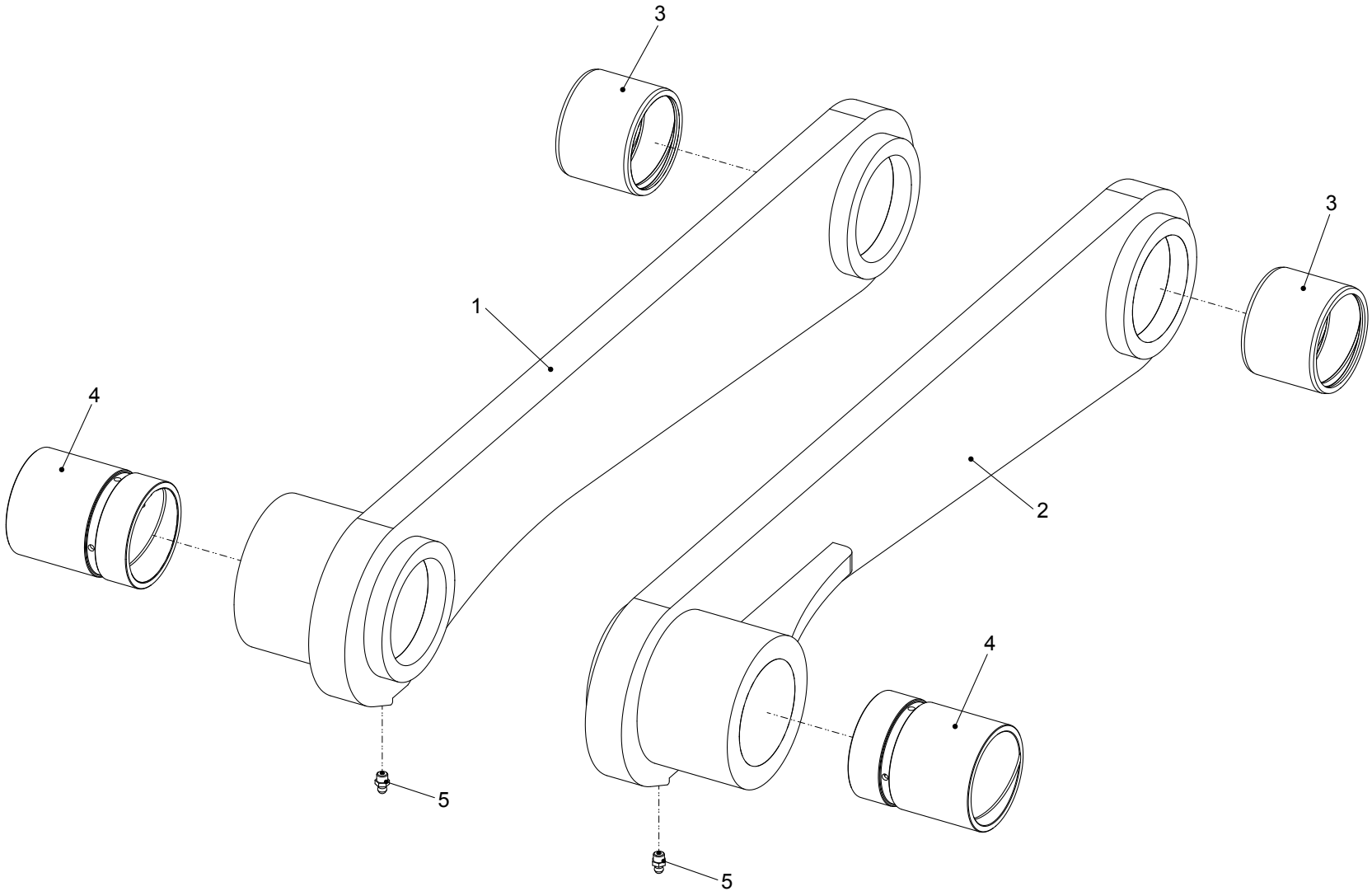
3
1
3
4
2
4
5
5

| Position | Ersatzteilnr. | Anzahl | Benennung | ab Serie | bis Serie |
|---|---|---|---|---|---|
| 1 | 3834578 | 1,00 | KIPPHEBEL RECHTS KPL. | | |
| 2 | 3834577 | 1,00 | KIPPHEBEL LINKS KPL. | | |
| - 3 | 23130996 | 1,00 | BUCHSE 70E9/ 80p6X 60 | | |
| - 4 | 3870490 | 1,00 | BUCHSE D80 p6-D70 E9-L100,0 | | |
| - 5 | 7021145A | 1,00 | SCHMIERNIPPEL AM 8X1 | | |

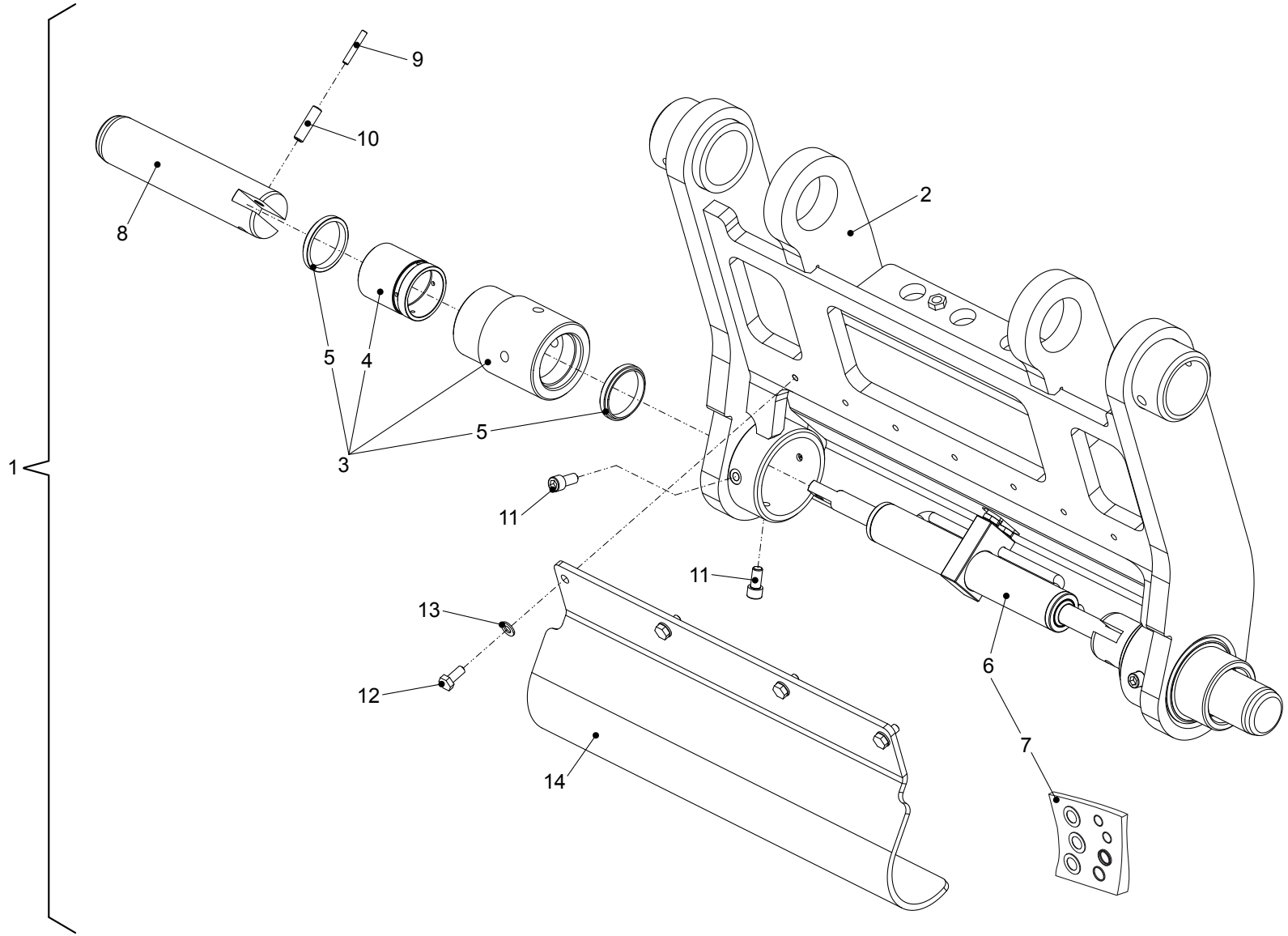
1
2
3
4
5
5
6
7
8
9
10
11
11
12
13
14

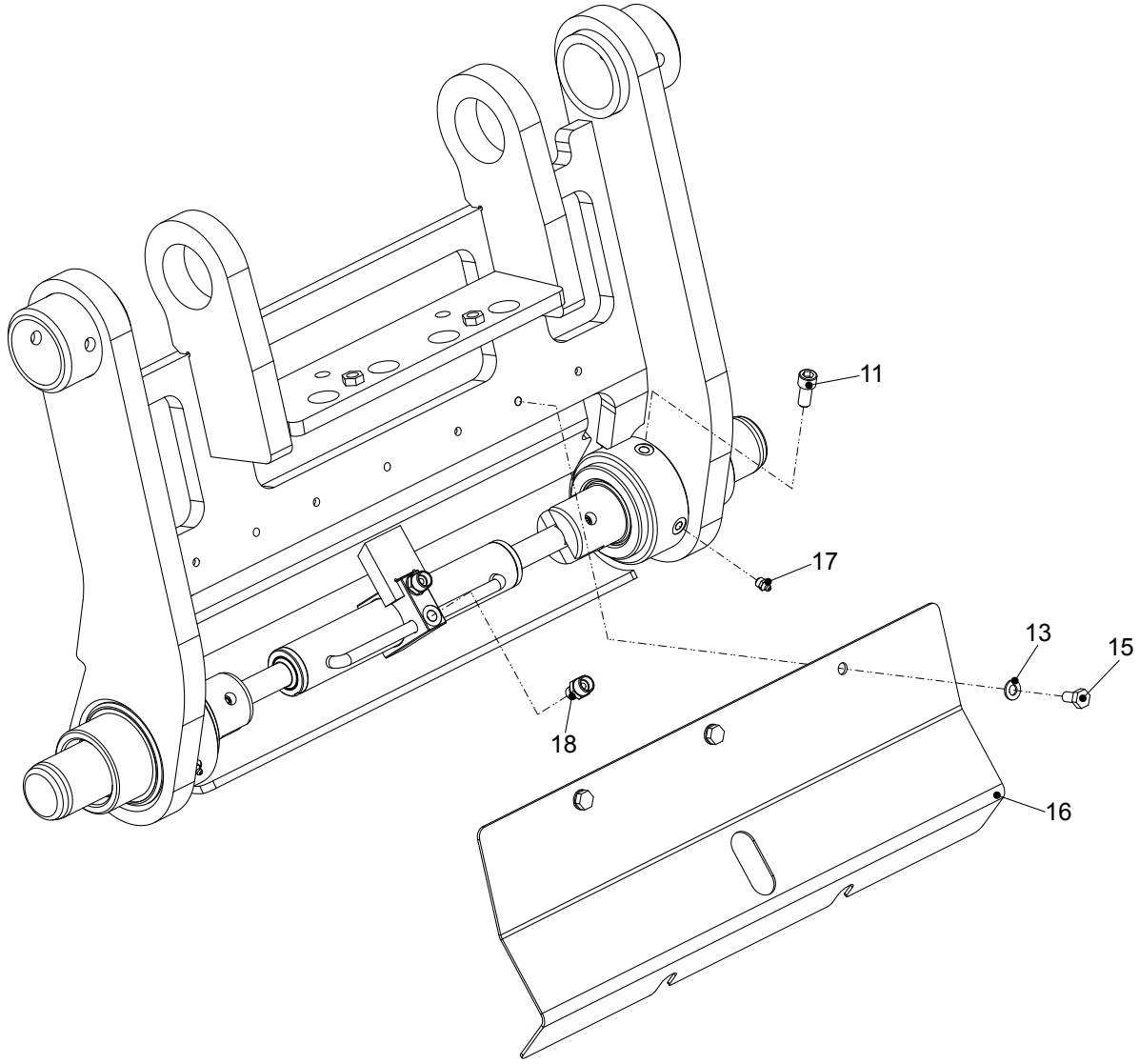
11
17
13
15
18
16

| Position | Ersatzteilnr. | Anzahl | Benennung | ab Serie | bis Serie |
|---|---|---|---|---|---|
| 1 | 5620184 | 1,00 | SCHNELLWECHSELVORRICHTUNG KAT III | | |
| 2 | 3833950 | 1,00 | WECHSELVORRICHTUNG GESCHWEISST | | |
| 3 | 3870462 | 2,00 | LAGERBUCHSE KPL. | | |
| 4 | 3870461 | 2,00 | BUCHSE D60/70x80 | | |
| 5 | 6140069 | 4,00 | SCHMUTZABSTREIFER | | |
| 6 | 5671164 | 1,00 | HYDRAULIKZYLINDER | | |
| 7 | 23133698 | 1,00 | DICHTSATZ | | |
| 8 | 4310020 | 2,00 | BOLZEN | | |
| 9 | 23101893 | 2,00 | SPANNSTIFT - 7 x 45 - | | |
| 10 | 23101184 | 2,00 | SPANNSTIFT - 12 x 45 - | | |
| 11 | 7073055A | 6,00 | ZYLINDERSCHRAUBE - M12X 25 - | | |
| 12 | 7009216A | 4,00 | SECHSKANTSCHRAUBE - M10X 25 - | | |
| 13 | 7309129A | 7,00 | SCHEIBE - 10 - | | |
| 14 | 3833820 | 1,00 | SCHUTZBLECH | | |
| 15 | 7009146A | 3,00 | SECHSKANTSCHRAUBE - M10X 20 - | | |
| 16 | 3070863 | 1,00 | SCHUTZBLECH | | |
| 17 | 7027093A | 2,00 | SCHMIERNIPPEL AM 10X1 | | |
| 18 | 4168376A | 2,00 | VERSCHRAUBUNG GE 12-PL/R1/4 | | |

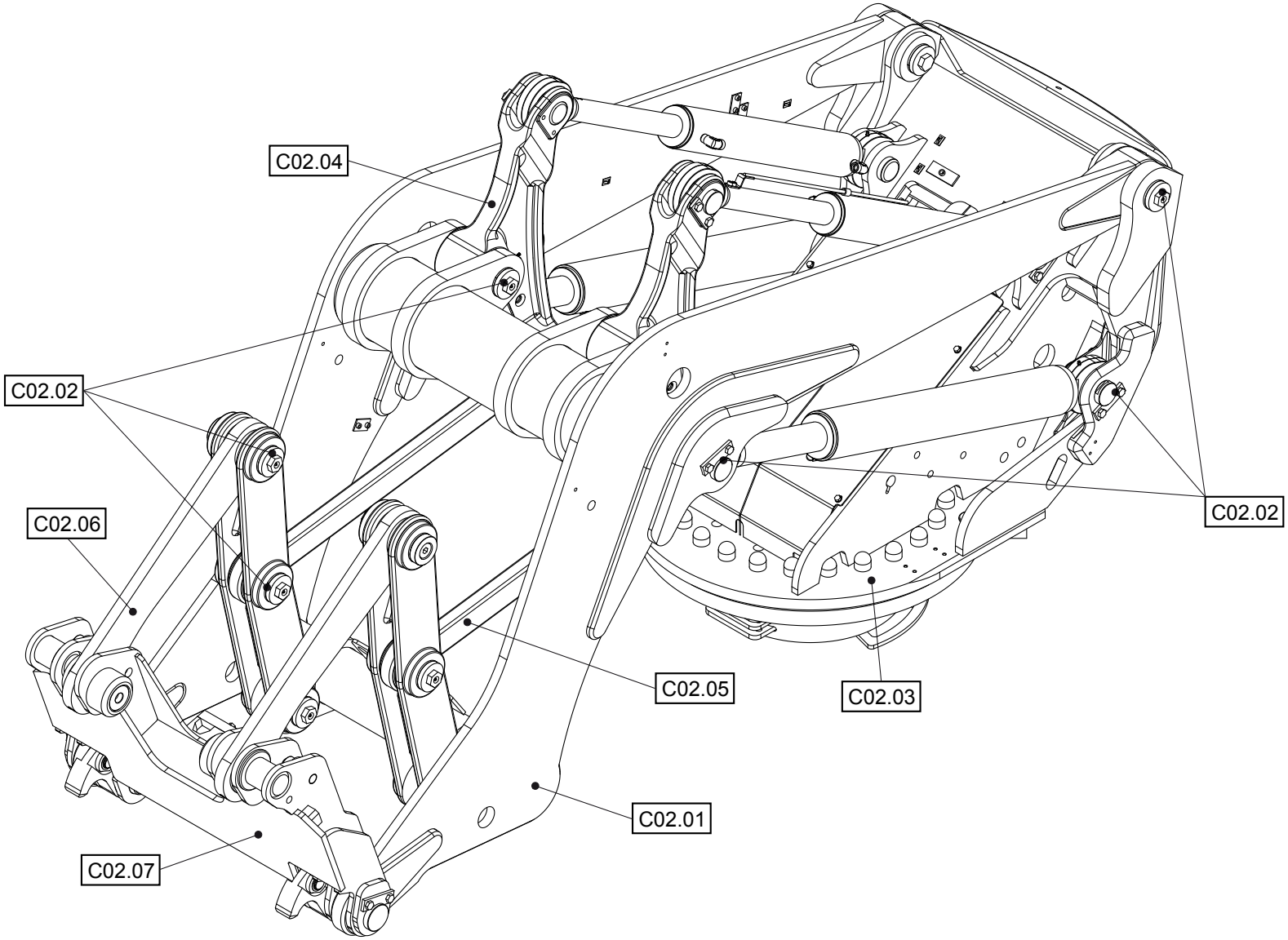
C02.04
C02.02
C02.06
C02.02
C02.05
C02.03
C02.01
C02.07

| Position | Ersatzteilnr. | Anzahl | Benennung | ab Serie | bis Serie |
|---|---|---|---|---|---|
| 1 | C02.01 | 1,00 | SCHAUFELARM | | |
| 2 | C02.02 | 1,00 | SCHAUFELARMAGGREGAT | | |
| 3 | C02.03 | 1,00 | DREHSTUHL | | |
| 4 | C02.04 | 1,00 | UMLENKHEBEL | | |
| 5 | C02.05 | 1,00 | UMLENKSTANGE | | |
| 6 | C02.06 | 1,00 | KIPPHEBEL | | |
| 7 | C02.07 | 1,00 | SCHNELLWECHSELVORRICHTUNG KAT IV | | |

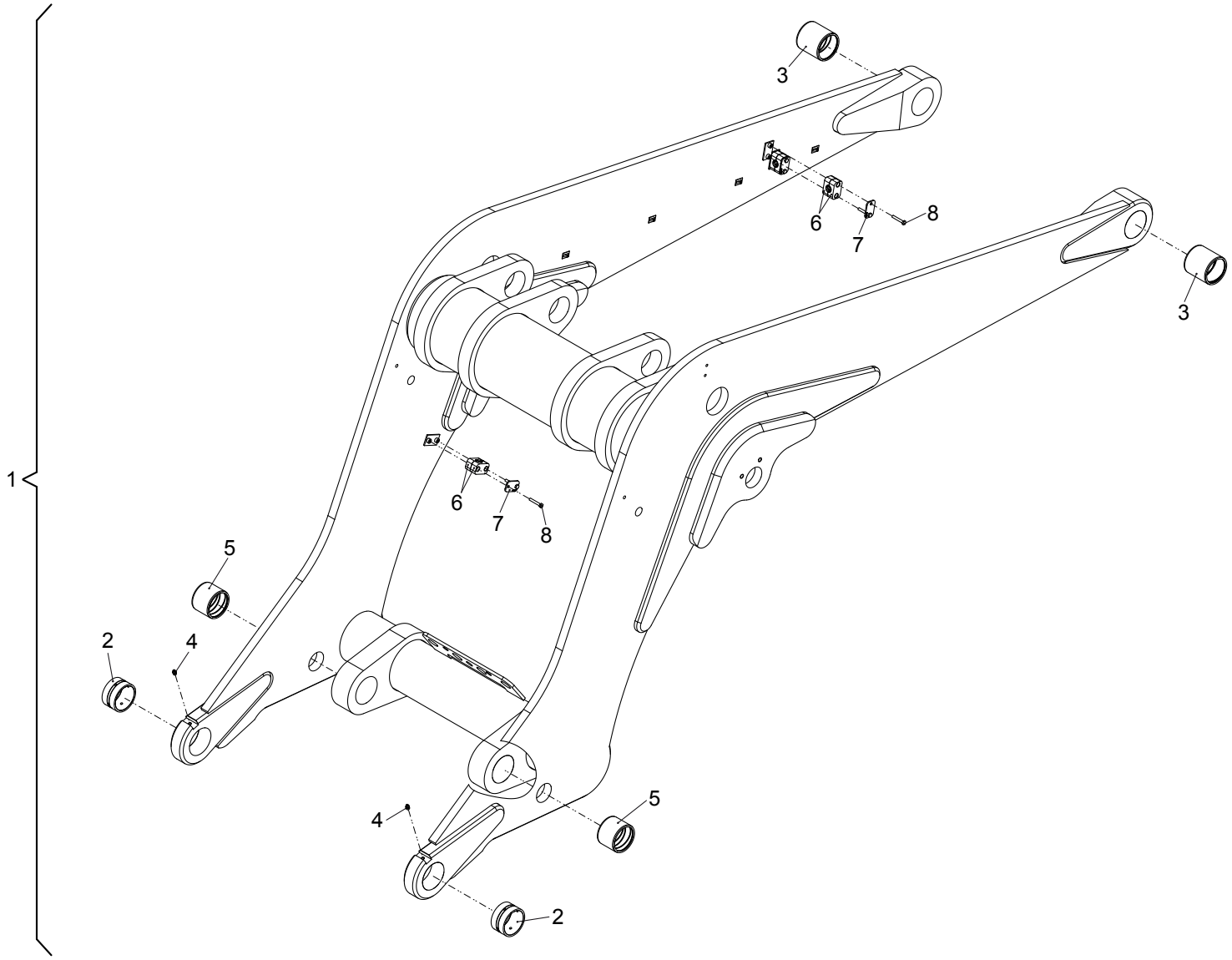
1
2
3
4
5
6
7
8

| Position | Ersatzteilnr. | Anzahl | Benennung | ab Serie | bis Serie |
|---|---|---|---|---|---|
| 1 | 23103503 | 1,00 | SCHAUFELARM KPL. | | |
| 2 | 2301066A | 2,00 | BUCHSE ZFO-P 70E9/ 80P6X 45 | | |
| 3 | 23131015 | 2,00 | BUCHSE 70E9/ 80p6X 80 | | |
| 4 | 7021145A | 2,00 | SCHMIERNIPPEL AM 8X1 | | |
| 5 | 23130996 | 2,00 | BUCHSE 70E9/ 80p6X 60 | | |
| 6 | 4165072A | 8,00 | SCHELLE 320 PP | | |
| 7 | 4191785A | 8,00 | DECKPLATTE DP 3 | | |
| 8 | 7097220A | 16,00 | SECHSKANTSCHRAUBE - M 6X 40 - | | |

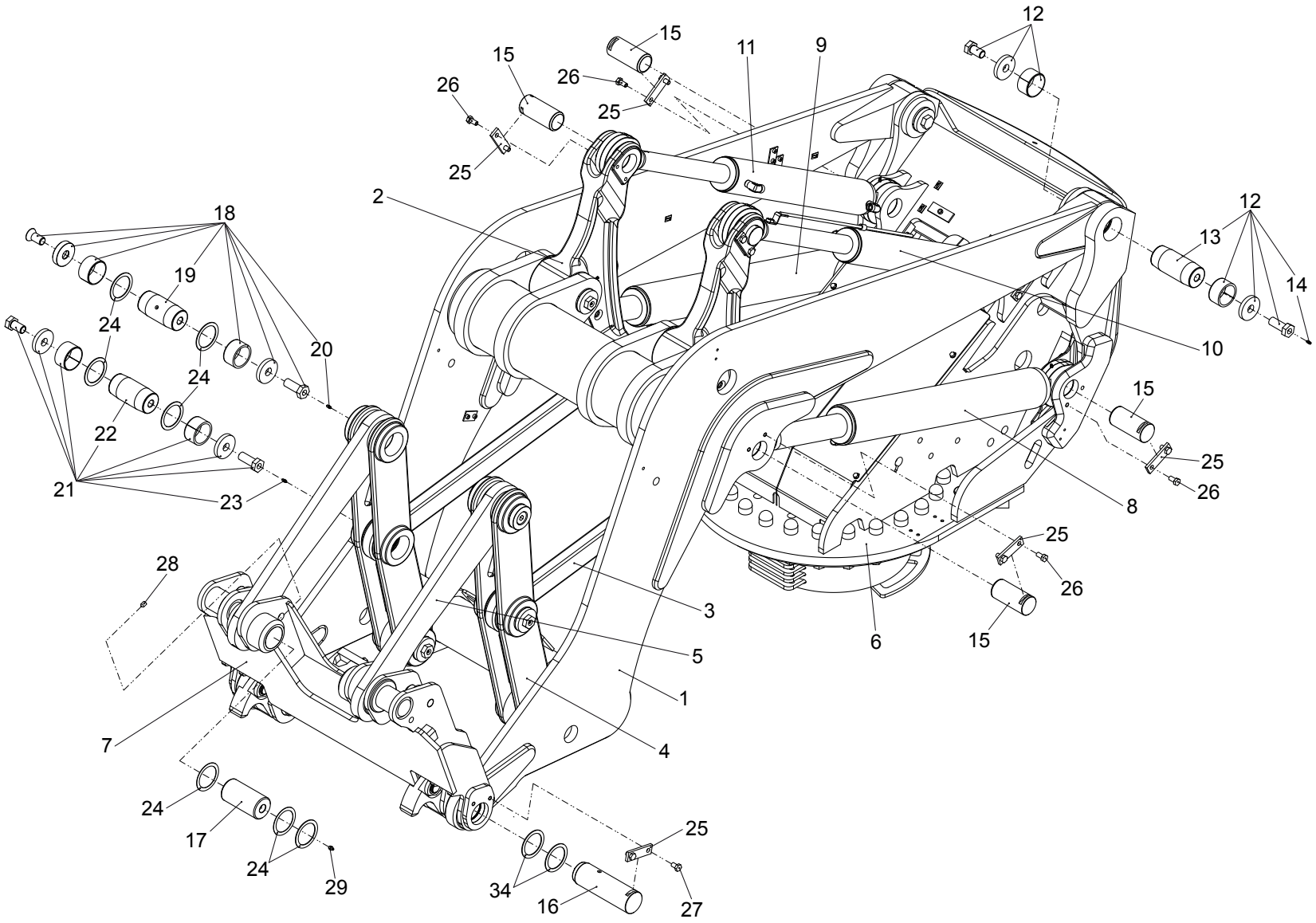
15
15
26
26
25
25
11
9
12
2
18
19
24
24
20
22
21
23
12
13
14
10
15
25
26
8
25
26
15
6
28
3
5
1
7
4
24
17
24
29
25
34
16
27

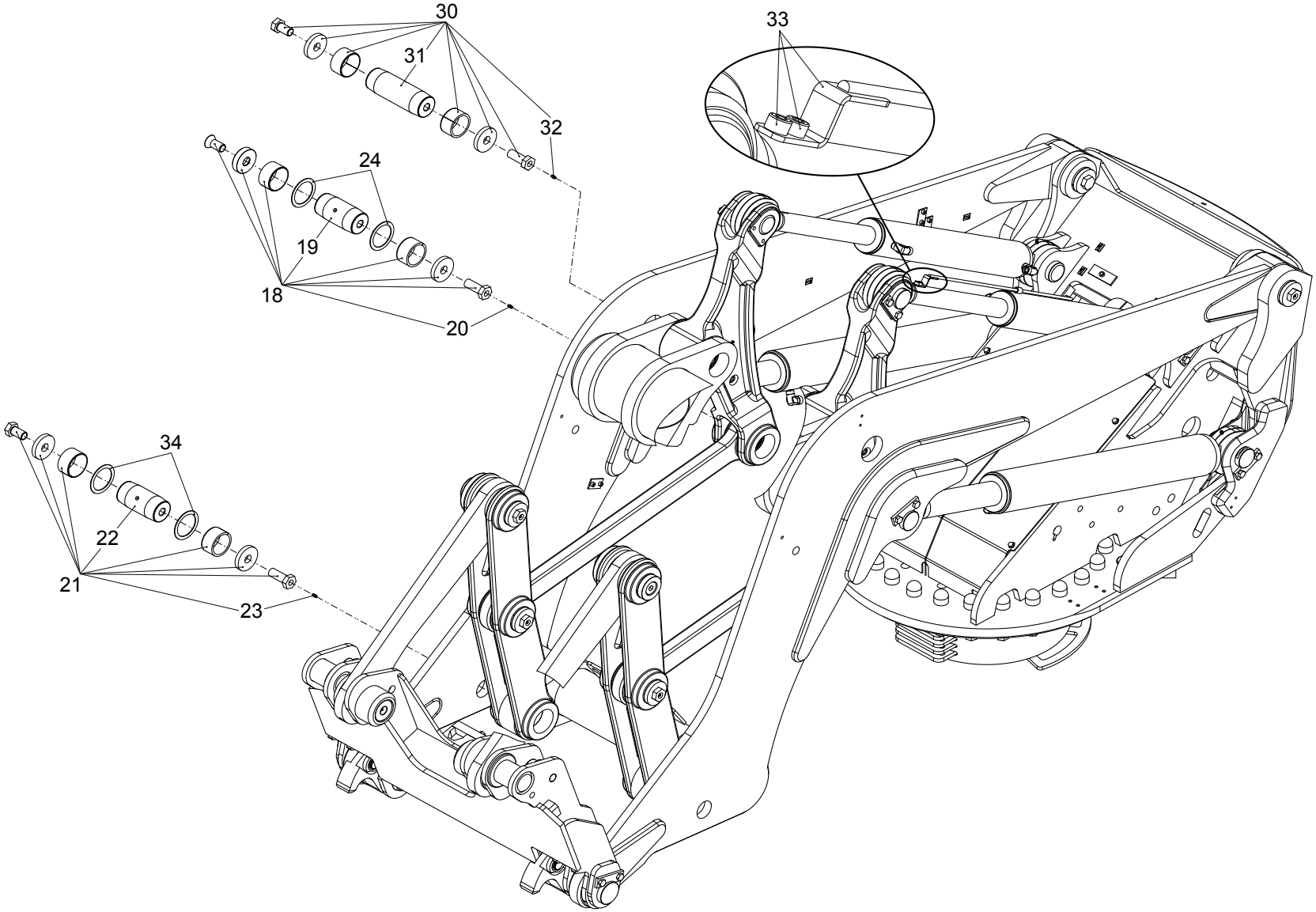
30
31
32
33
24
19
18
20
34
22
21
23

| Position | Ersatzteilnr. | Anzahl | Benennung | ab Serie | bis Serie |
|---|---|---|---|---|---|
| 1 | 23103503 | 1,00 | SCHAUFELARM KPL. | | |
| 2 | 5620190 | 2,00 | UMLENKHEBEL KPL. | | |
| 3 | 5620189 | 2,00 | UMLENKSTANGE KPL. | | |
| 4 | 4182321O | 2,00 | KIPPSTANGE | | |
| 5 | 3834483 | 2,00 | KIPPHEBEL KPL. | | |
| 6 | 3834135 | 1,00 | DREHSTUHL | | |
| 7 | 23102123 | 1,00 | SCHNELLWECHSELVORRICHTUNG KPL. | | |
| 8 | 5671215 | 1,00 | HUBZYLINDER LINKS | | |
| 9 | 5671216 | 1,00 | HUBZYLINDER RECHTS | | |
| 10 | 5671214 | 1,00 | KIPPZYLINDER LINKS | | |
| 11 | 5671213 | 1,00 | KIPPZYLINDER RECHTS | | |
| 12 | 23130979 | 2,00 | BOLZEN KPL. | | |
| - 13 | 23130980 | 1,00 | BOLZEN | | |
| - 14 | 7042803A | 1,00 | SCHMIERNIPPEL AM 6X1 | | |
| 15 | 4182323C | 8,00 | BOLZEN | | |
| 16 | 23102134 | 2,00 | BOLZEN | | |
| 17 | 23102129 | 2,00 | BOLZEN | | |
| 18 | 4310022 | 4,00 | BOLZEN KPL. | | |
| - 19 | 23130972 | 1,00 | BOLZEN | | |
| - 20 | 7042803A | 1,00 | SCHMIERNIPPEL AM 6X1 | | |
| 21 | 23130970 | 4,00 | BOLZEN KPL. | | |
| - 22 | 23130972 | 1,00 | BOLZEN | | |
| - 23 | 7042803A | 1,00 | SCHMIERNIPPEL AM 6X1 | | |
| 24 | 4197332A | 12,00 | PASSSCHEIBE 70X 90X 1,0 | | |
| | 4197331A | 12,00 | PASSSCHEIBE 70X 90X 2,0 | | |
| 25 | 4197330A | 10,00 | ACHSHALTER 30 X 8 | | |
| 26 | 7095577A | 16,00 | SECHSKANTSCHRAUBE - M12X 25 - | | |
| 27 | 7009047A | 4,00 | SECHSKANTSCHRAUBE - M12X 20 - | | |
| 28 | 7098570A | 2,00 | GEWINDESTIFT - M12X 16 - | | |
| 29 | 7027093A | 2,00 | SCHMIERNIPPEL AM 10X1 | | |
| 30 | 23130975 | 2,00 | BOLZEN KPL. | | |
| - 31 | 23130976 | 1,00 | BOLZEN | | |
| - 32 | 7042803A | 1,00 | SCHMIERNIPPEL AM 6X1 | | |
| 33 | 5620246 | 1,00 | SCHAUFELSTELLUNGSANZEIGE | | |
| 34 | 4133641A | 6,00 | SCHEIBE D 72 / D 120 X 1,0 | | |
| | 4184426A | 6,00 | SCHEIBE D 72 / D 120 X 1,5 | | |
| | 4168555A | 6,00 | SCHEIBE D 72 / D 120 X 2,0 | | |

| Position | Ersatzteilnr. | Anzahl | Benennung | ab Serie | bis Serie |
|---|---|---|---|---|---|
| | 4168556A | 6,00 | SCHEIBE D 72 / D 120 X 2,99 | | |

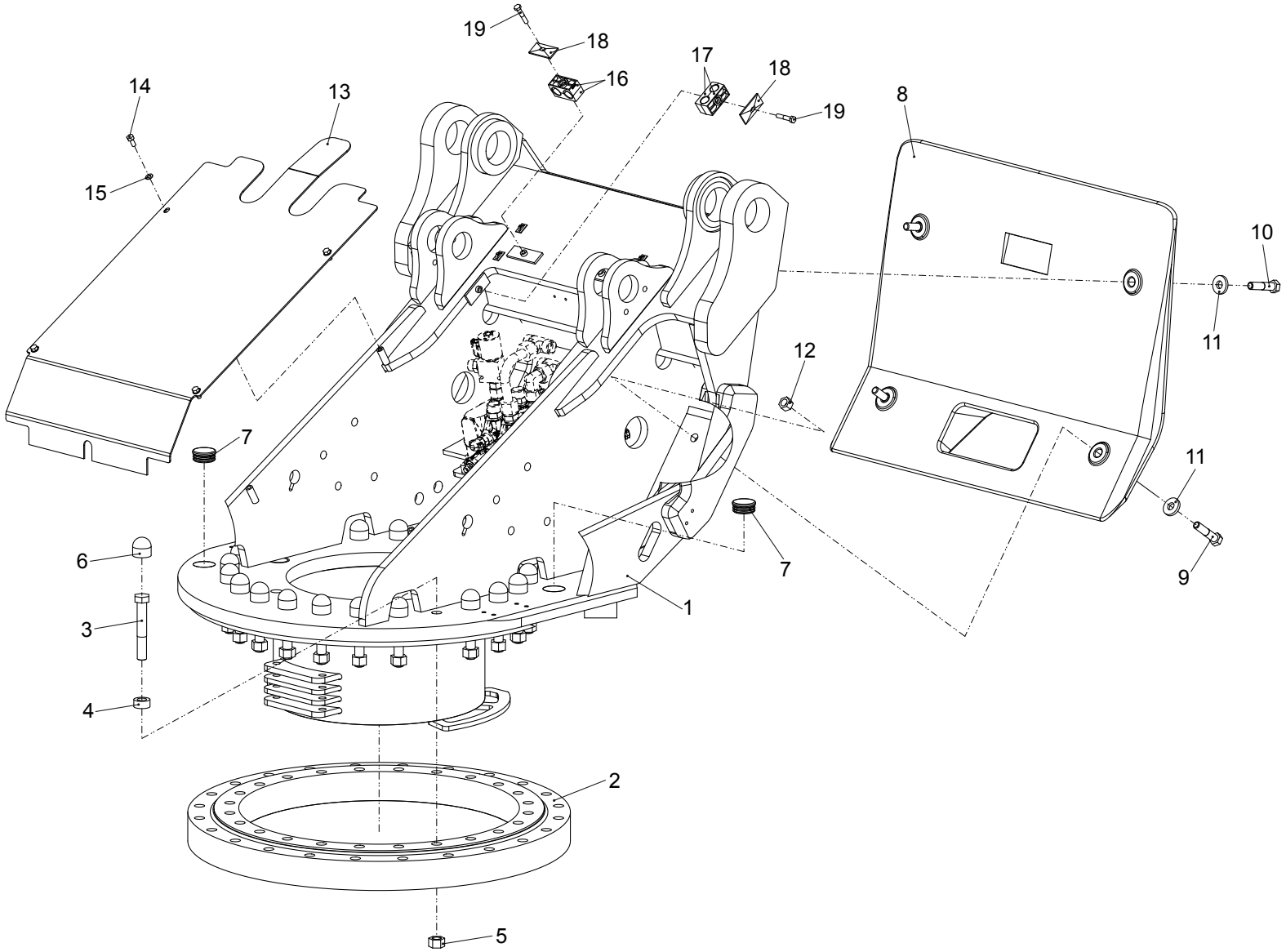
19
18
16
17
18
19
14
13
15
8
10
11
12
7
11
6
7
9
3
1
4
2
5

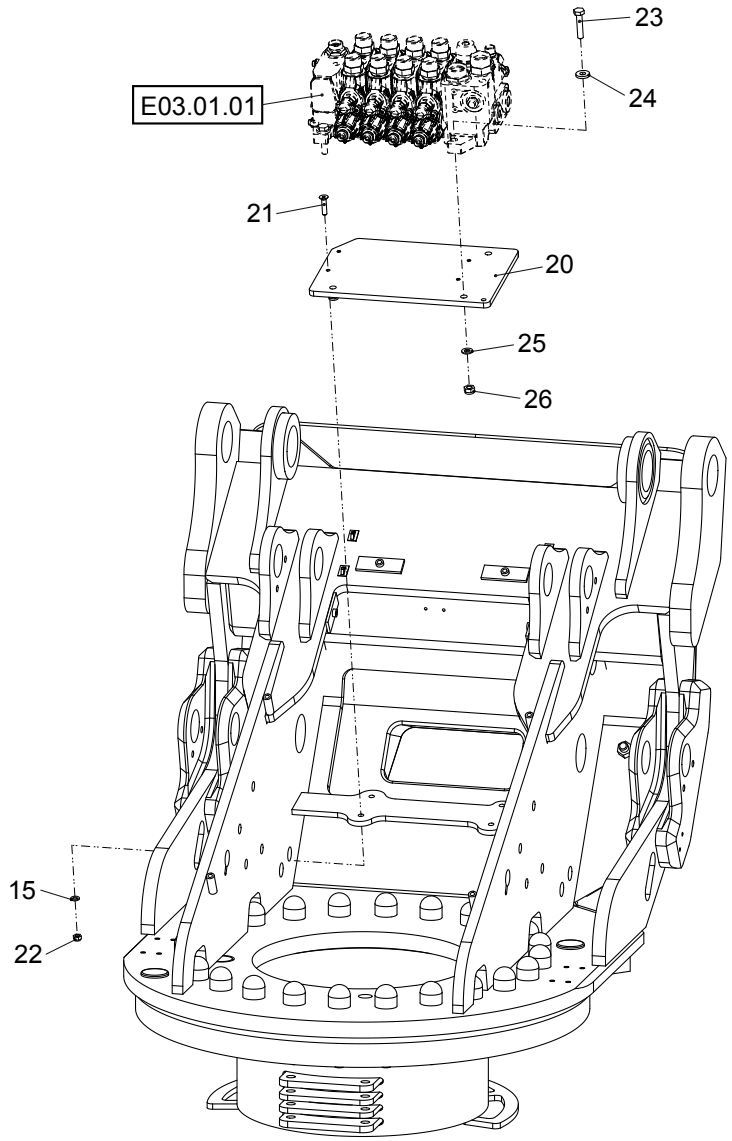
23
24
E03.01.01
21
20
25
26
15
22

| Position | Ersatzteilnr. | Anzahl | Benennung | ab Serie | bis Serie |
|---|---|---|---|---|---|
| 1 | 3834135 | 1,00 | DREHSTUHL | | |
| 2 | 2300343A | 1,00 | VIERPUNKTMOMENTENLAGER | | |
| 3 | 23108286 | 24,00 | SECHSKANTSCHRAUBE - M20X130 - | | |
| 4 | 4182327A | 24,00 | DISTANZBUCHSE | | |
| 5 | 7299519A | 24,00 | SECHSKANTMUTTER - M 20 - | | |
| 6 | 4100848A | 24,00 | ABDECKKAPPE | | |
| 7 | 4100265A | 2,00 | VERSCHLUSS-STOPFEN | | |
| 8 | 2400173L | 1,00 | GEGENGEWICHT | | |
| 9 | 7009227A | 2,00 | SECHSKANTSCHRAUBE - M16X 65 - | | |
| 10 | 7009247A | 2,00 | SECHSKANTSCHRAUBE - M16X 70 - | | |
| 11 | 7317664A | 4,00 | SCHEIBE - 17 - | | |
| 12 | 7288525A | 2,00 | SECHSKANTMUTTER - M 16 - | | |
| 13 | 23107592 | 1,00 | ABDECKBLECH | | |
| 14 | 7074632A | 4,00 | SECHSKANTSCHRAUBE - M 8X 20 - | | |
| 15 | 7309046A | 8,00 | SCHEIBE - 8 - | | |
| 16 | 4189560A | 2,00 | SCHELLE 323/23 PPH | | |
| 17 | 2300894A | 2,00 | SCHELLE 320/20 PPH | | |
| 18 | 4108454A | 4,00 | DECKPLATTE GD 3D | | |
| 19 | 7095529A | 4,00 | SECHSKANTSCHRAUBE - M 8X 45 - | | |
| 20 | 3070990 | 1,00 | VENTILPLATTE | | |
| 21 | 23101422 | 4,00 | SENKKOPFSCHRAUBE - M 8X 35 - | | |
| 22 | 7288530A | 4,00 | SECHSKANTMUTTER - M 8 - | | |
| 23 | 7097445A | 3,00 | SECHSKANTSCHRAUBE - M10X 50 - | | |
| 24 | 7396458A | 3,00 | SCHEIBE - 10,5 - | | |
| 25 | 7309129A | 3,00 | SCHEIBE - 10 - | | |
| 26 | 7274380A | 3,00 | SECHSKANTMUTTER - M 10 - | | |

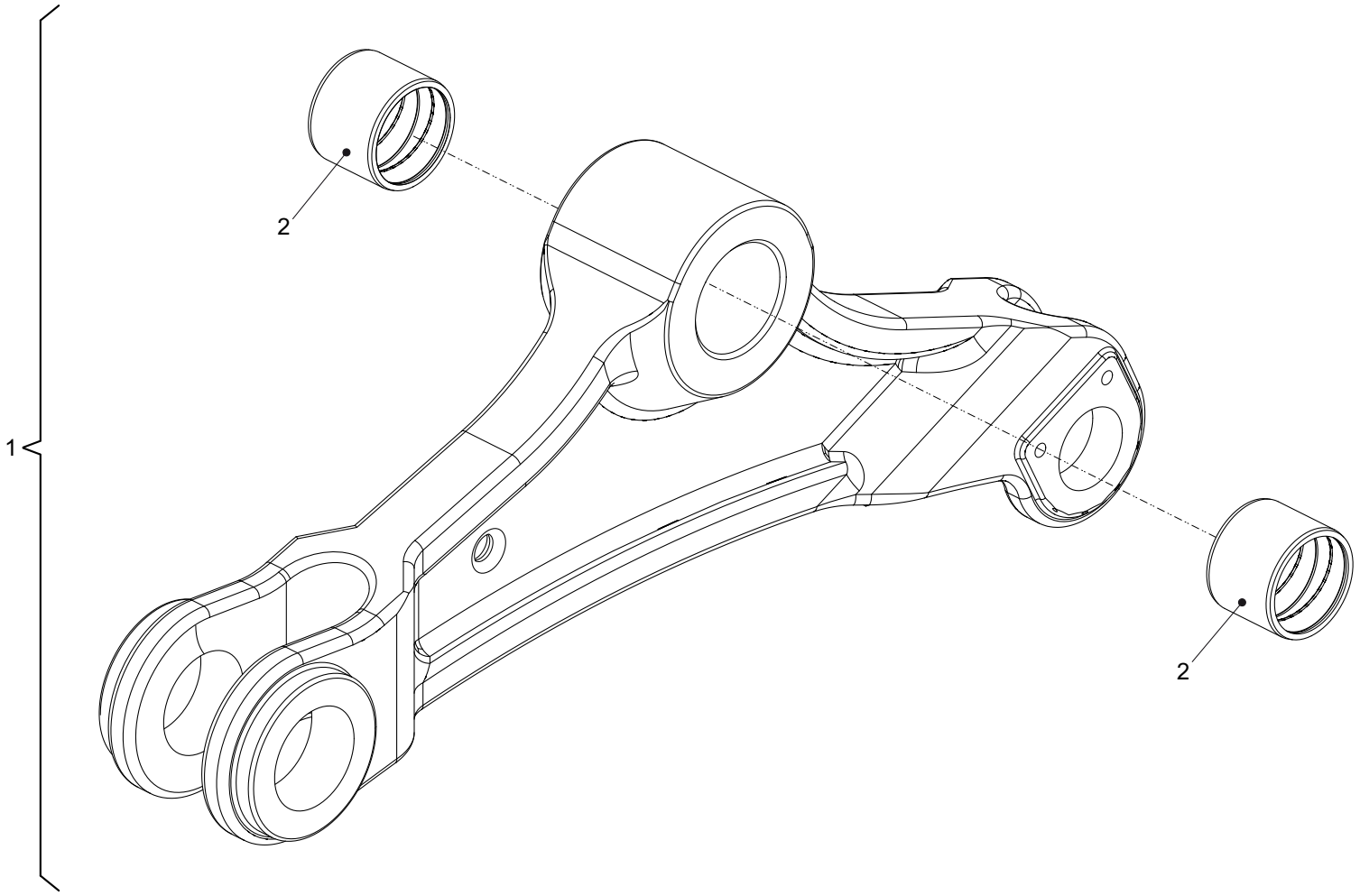
1
2
2

| Position | Ersatzteilnr. | Anzahl | Benennung | ab Serie | bis Serie |
|---|---|---|---|---|---|
| 1 | 5620190 | 1,00 | UMLENKHEBEL KPL. | | |
| 2 | 23130996 | 2,00 | BUCHSE 70E9/ 80p6X 60 | | |

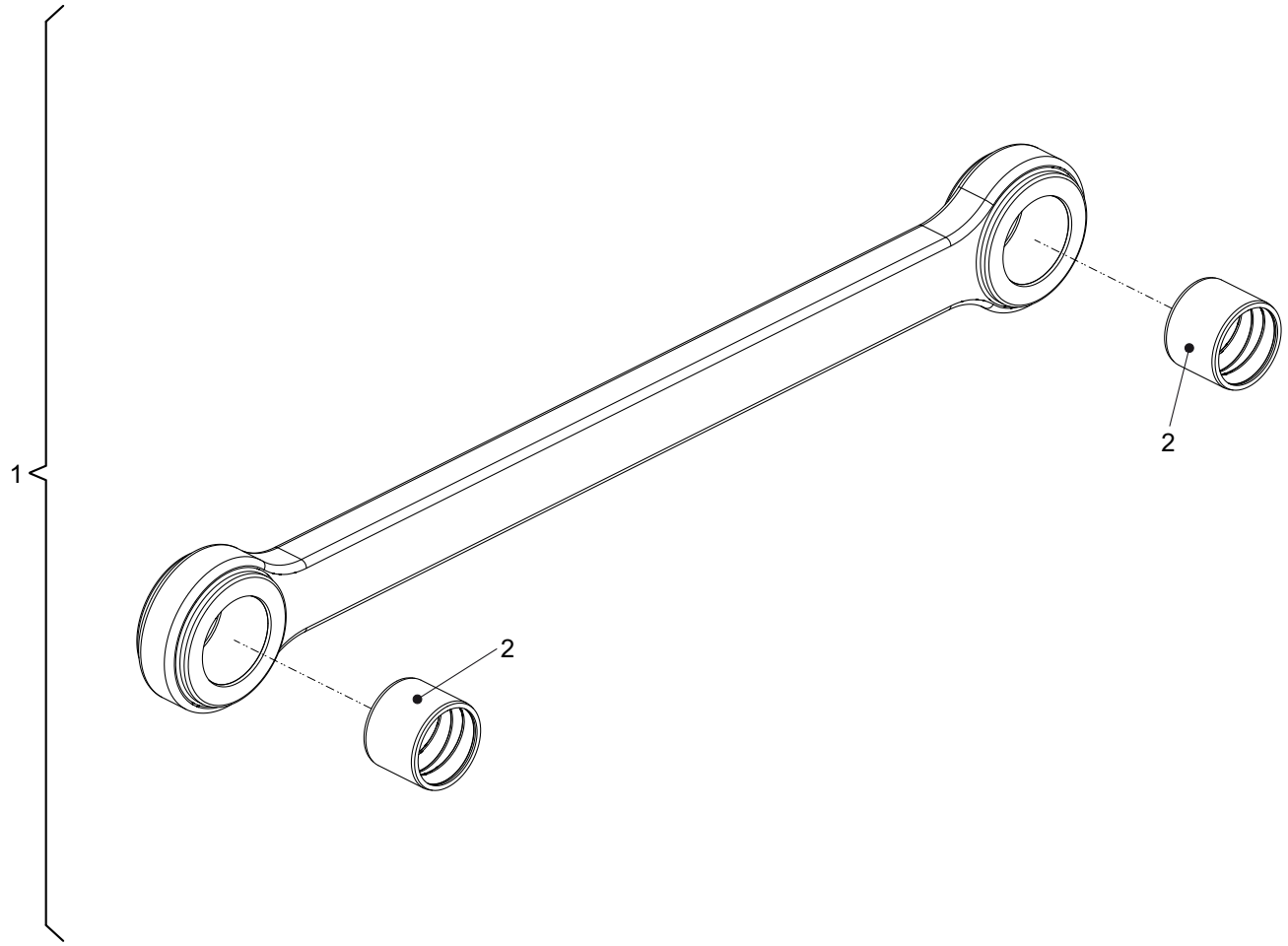
1
2
2

| Position | Ersatzteilnr. | Anzahl | Benennung | ab Serie | bis Serie |
|---|---|---|---|---|---|
| 1 | 5620189 | 1,00 | UMLENKSTANGE KPL. | | |
| 2 | 23130996 | 2,00 | BUCHSE 70E9/ 80p6X 60 | | |

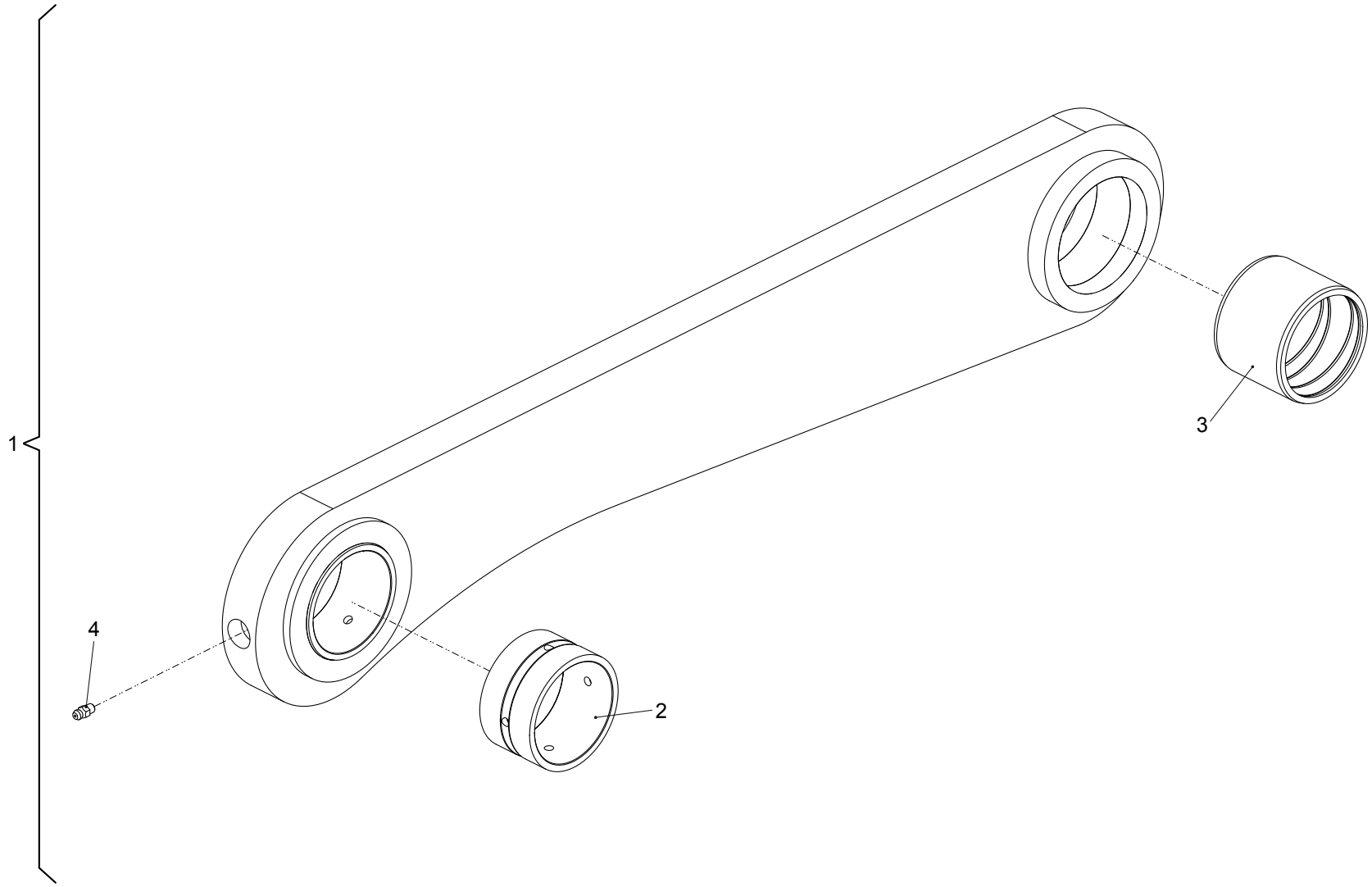
1
2
3
4

| Position | Ersatzteilnr. | Anzahl | Benennung | ab Serie | bis Serie |
|---|---|---|---|---|---|
| 1 | 3834483 | 1,00 | KIPPHEBEL KPL. | | |
| 2 | 2301066A | 1,00 | BUCHSE ZFO-P 70E9/ 80P6X 45 | | |
| 3 | 23130996 | 1,00 | BUCHSE 70E9/ 80p6X 60 | | |
| 4 | 7042803A | 1,00 | SCHMIERNIPPEL AM 6X1 | | |

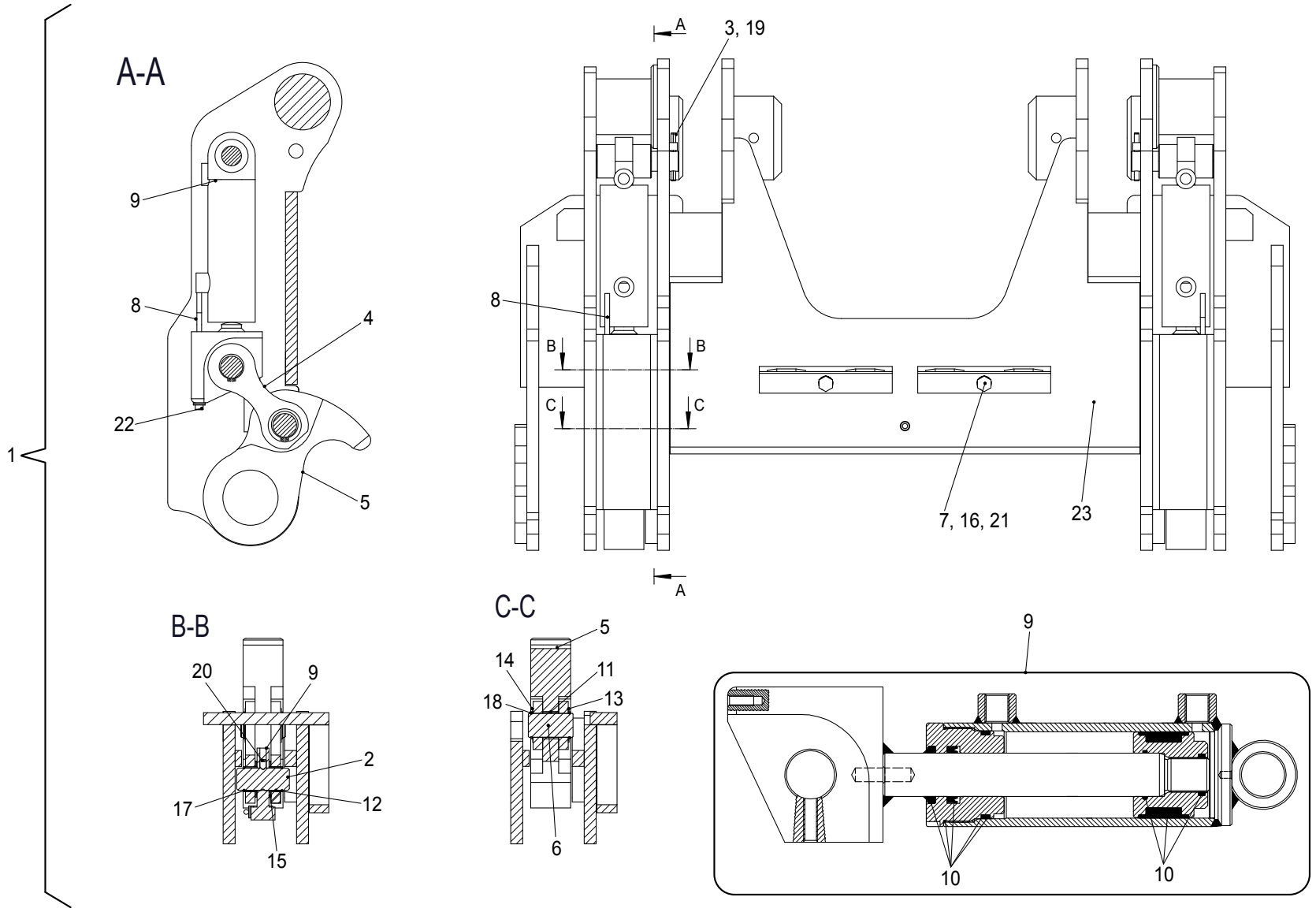
1
A-A
9
8
4
22
5
A
3, 19
8
B
B
C
C
7, 16, 21
23
A
B-B
20
9
2
17
12
15
C-C
5
14
11
18
13
6
9
10
10

| Position | Ersatzteilnr. | Anzahl | Benennung | ab Serie | bis Serie |
|---|---|---|---|---|---|
| 1 | 23102123 | 1,00 | SCHNELLWECHSELVORRICHTUNG KPL. | | |
| 2 | 23102133 | 2,00 | BOLZEN | | |
| 3 | 23102132 | 2,00 | BOLZEN | | |
| 4 | 4150706C | 4,00 | UMLENKHEBEL | | |
| 5 | 4150707C | 2,00 | KLAUE | | |
| 6 | 4150710C | 2,00 | Bolzen | | |
| 7 | 4150711C | 2,00 | KLEMMLEISTE | | |
| 8 | 4146070K | 2,00 | VERRIEGELUNGSANZEIGE | | |
| 9 | 23101970 | 2,00 | HYDRAULIKZYLINDER | | |
| 10 | 23105666 | 1,00 | DICHTSATZ KPL. | | |
| 11 | 4110716A | 2,00 | BUCHSE | | |
| 12 | 4195620A | 4,00 | BUCHSE | | |
| 13 | 4156988A | 2,00 | PASSSCHEIBE 30X 42X 1,0 | | |
| 14 | 4156987A | 2,00 | PASSSCHEIBE 30X 42X 0,5 | | |
| 15 | 4191987A | 4,00 | PASSSCHEIBE | | |
| 16 | 7388516A | 2,00 | FEDERRING A 10 | | |
| 17 | 7318658A | 4,00 | SICHERUNGSRING | | |
| 18 | 7319946A | 4,00 | SICHERUNGSRING | | |
| 19 | 7318803A | 2,00 | SPANNSTIFT | | |
| 20 | 4166885A | 2,00 | GEWINDESTIFT | | |
| 21 | 7091607A | 2,00 | SECHSKANTSCHRAUBE - M10X 40 - | | |
| 22 | 7097216A | 2,00 | ZYLINDERSCHRAUBE - M 6X 16 - | | |
| 23 | 23101985 | 1,00 | WECHSELVORRICHTUNG GESCHWEISST | | |

1 / 2

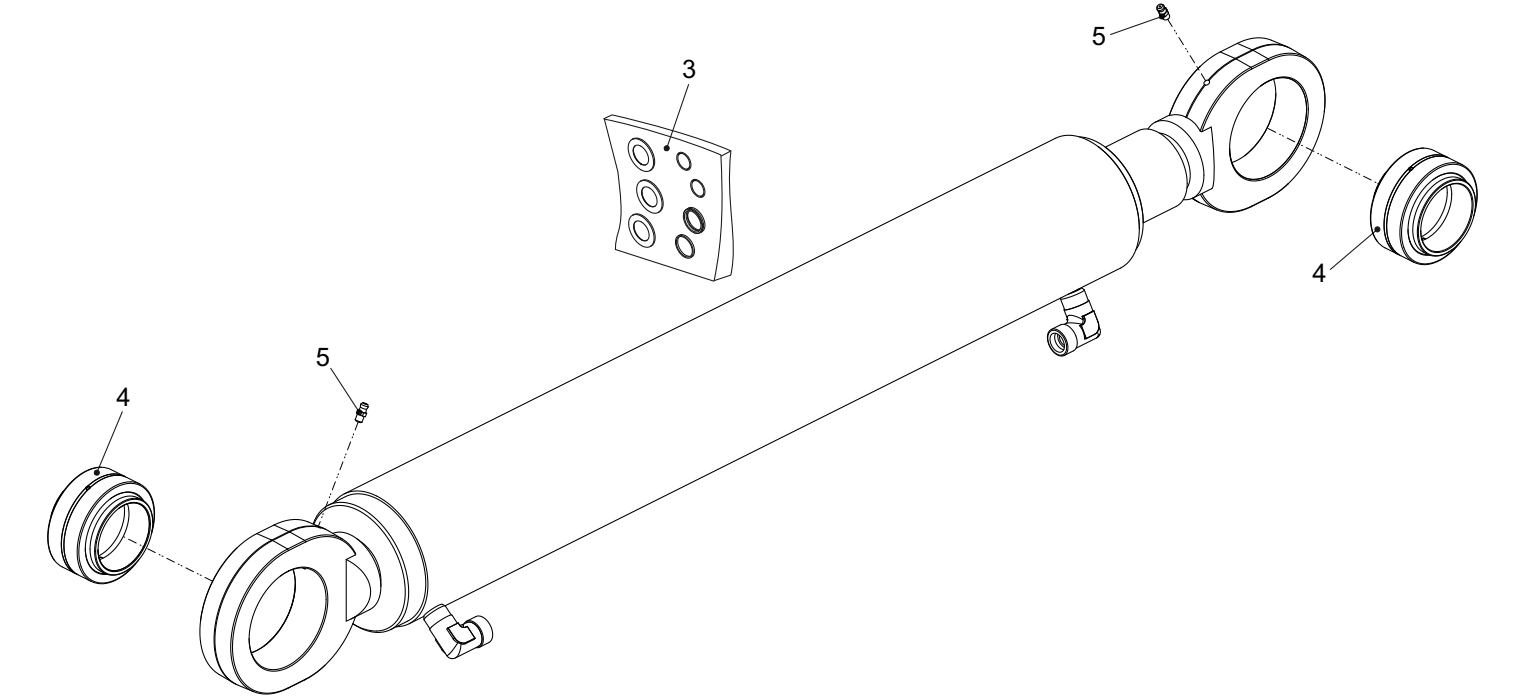

| Position | Ersatzteilnr. | Anzahl | Benennung | ab Serie | bis Serie |
|---|---|---|---|---|---|
| 1 | 5671234 | 1,00 | HUBZYLINDER RECHTS | | |
| 2 | 5671235 | 1,00 | HUBZYLINDER LINKS | | |
| - 3 | 23133695 | 1,00 | DICHTSATZ | | |
| - 4 | 2300645A | 2,00 | RADIAL-GELENKLAGER GE 60 H0-2RS | | |
| - 5 | 7042803A | 2,00 | SCHMIERNIPPEL AM 6X1 | | |

1 / 2

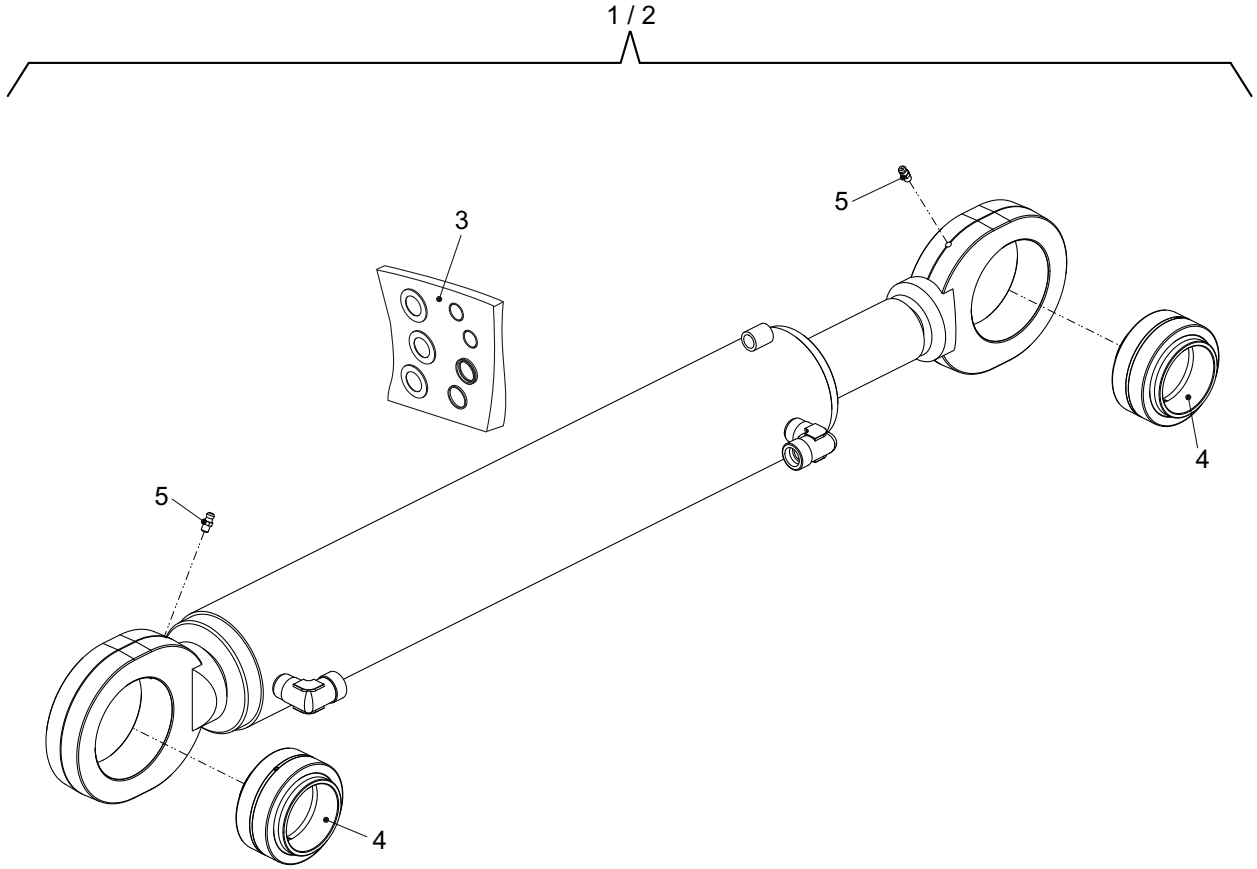

| Position | Ersatzteilnr. | Anzahl | Benennung | ab Serie | bis Serie |
|---|---|---|---|---|---|
| 1 | 5671236 | 1,00 | KIPPZYLINDER RECHTS | | |
| 2 | 5671237 | 1,00 | KIPPZYLINDER LINKS | | |
| - 3 | 23133696 | 1,00 | DICHTSATZ | | |
| - 4 | 2300645A | 2,00 | RADIAL-GELENKLAGER GE 60 H0-2RS | | |
| - 5 | 7042803A | 2,00 | SCHMIERNIPPEL AM 6X1 | | |

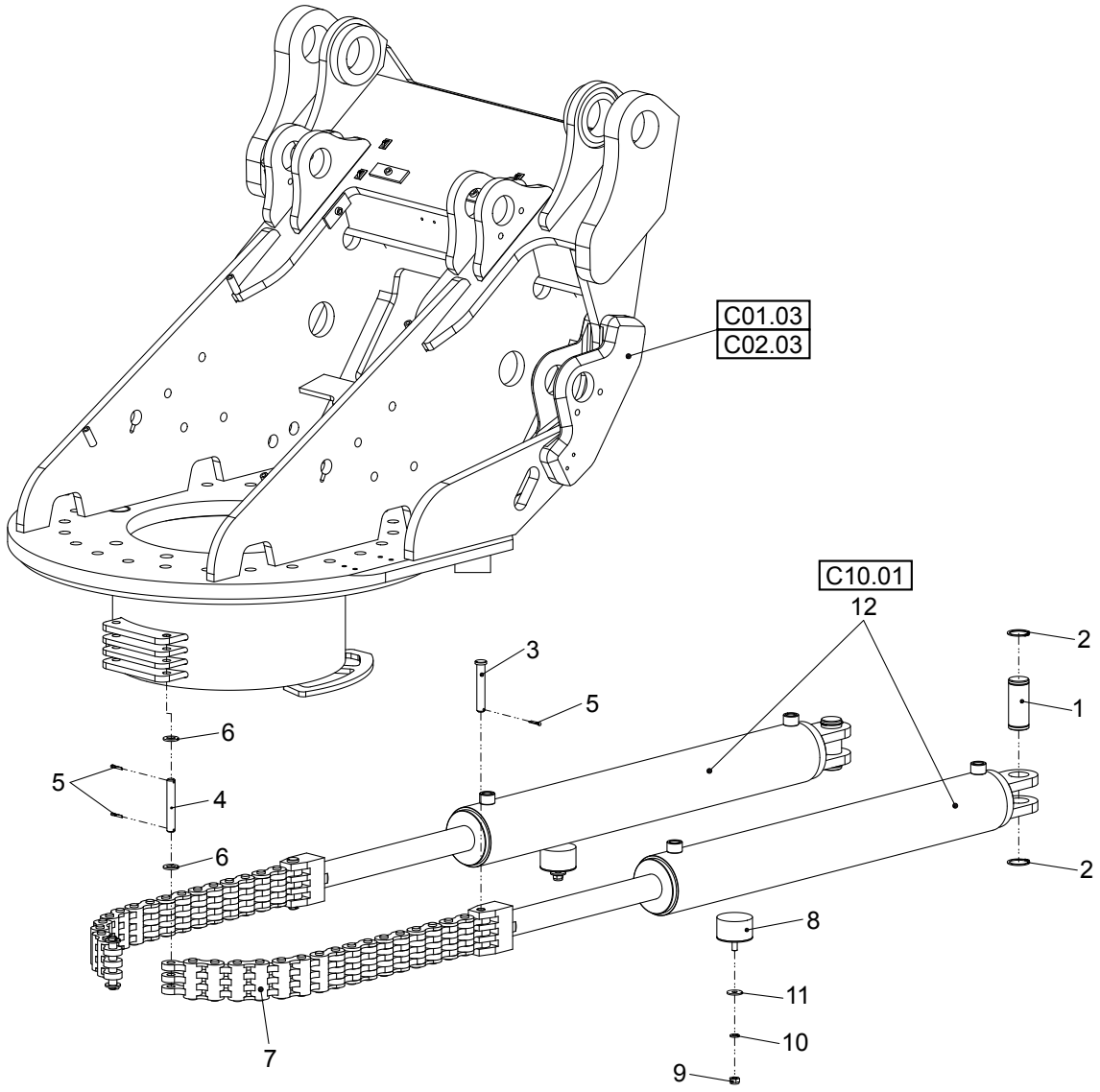
C01.03
C02.03
C10.01
12
2
3
5
1
6
5
4
6
2
8
11
10
9
7

| Position | Ersatzteilnr. | Anzahl | Benennung | ab Serie | bis Serie |
|---|---|---|---|---|---|
| 1 | 4310018 | 2,00 | BOLZEN | | |
| 2 | 7342037A | 4,00 | SICHERUNGSRING 40 x 1,75 | | |
| 3 | 4108500A | 2,00 | BOLZEN | | |
| 4 | 4108501A | 2,00 | BOLZEN | | |
| 5 | 7309082A | 6,00 | SPLINT 4 X 25 | | |
| 6 | 7309033A | 4,00 | SCHEIBE - 16 - | | |
| 7 | 4108502A | 2,00 | FLEYERKETTE | | |
| 8 | 4195558A | 2,00 | SCHWINGMETALLPUFFER | | |
| 9 | 7274380A | 2,00 | SECHSKANTMUTTER - M 10 - | | |
| 10 | 7388516A | 2,00 | FEDERRING A 10 | | |
| 11 | 7391609A | 2,00 | SCHEIBE - 10 - | | |
| 12 | 5671240 | 2,00 | SCHWENKZYLINDER | | |

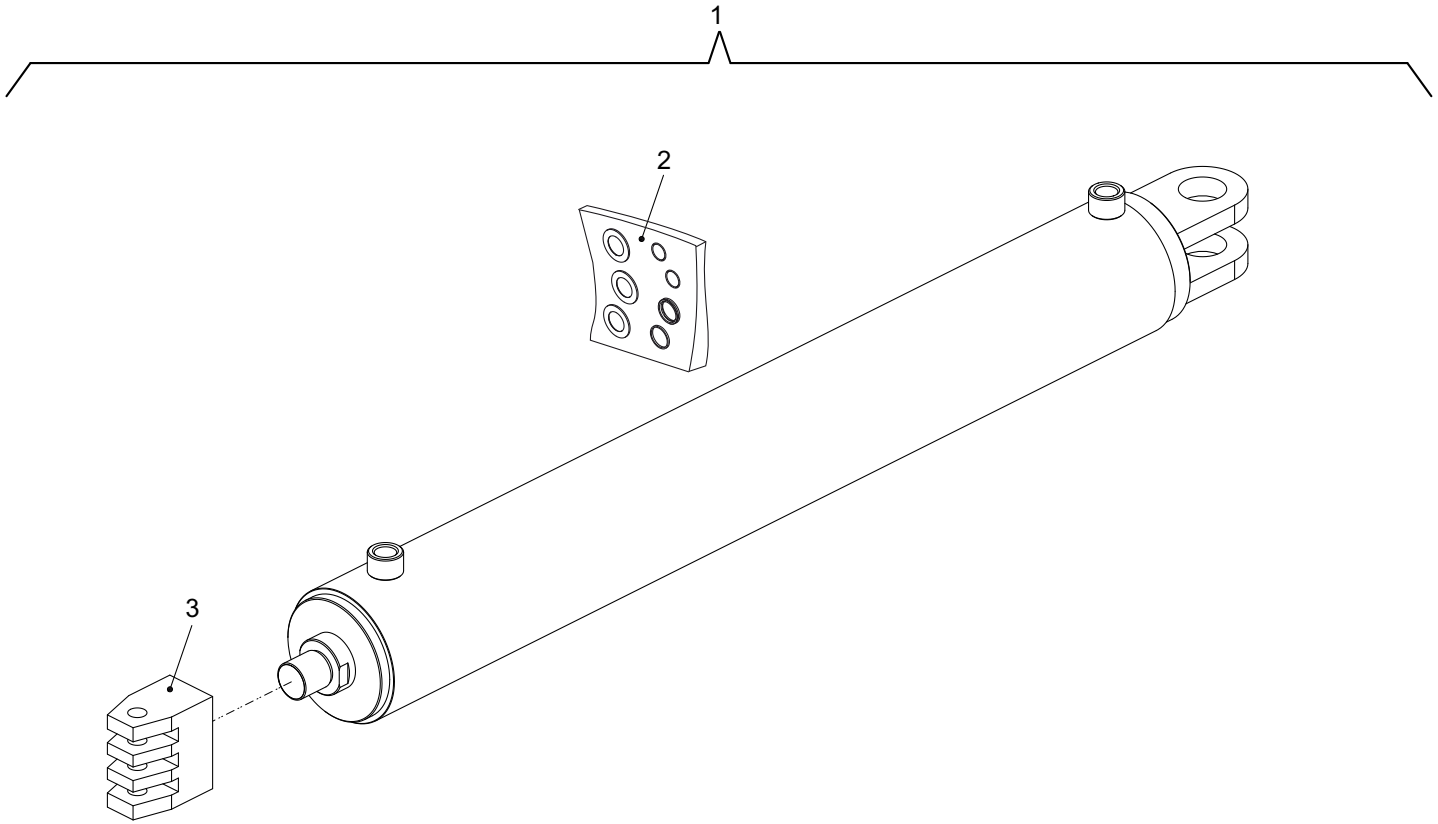
1
2
3

| Position | Ersatzteilnr. | Anzahl | Benennung | ab Serie | bis Serie |
|---|---|---|---|---|---|
| 1 | 5671240 | 1,00 | SCHWENKZYLINDER | | |
| - 2 | 23133631 | 1,00 | DICHTSATZ | | |
| - 3 | 23133630 | 1,00 | KETTENAUFNAHME | | |

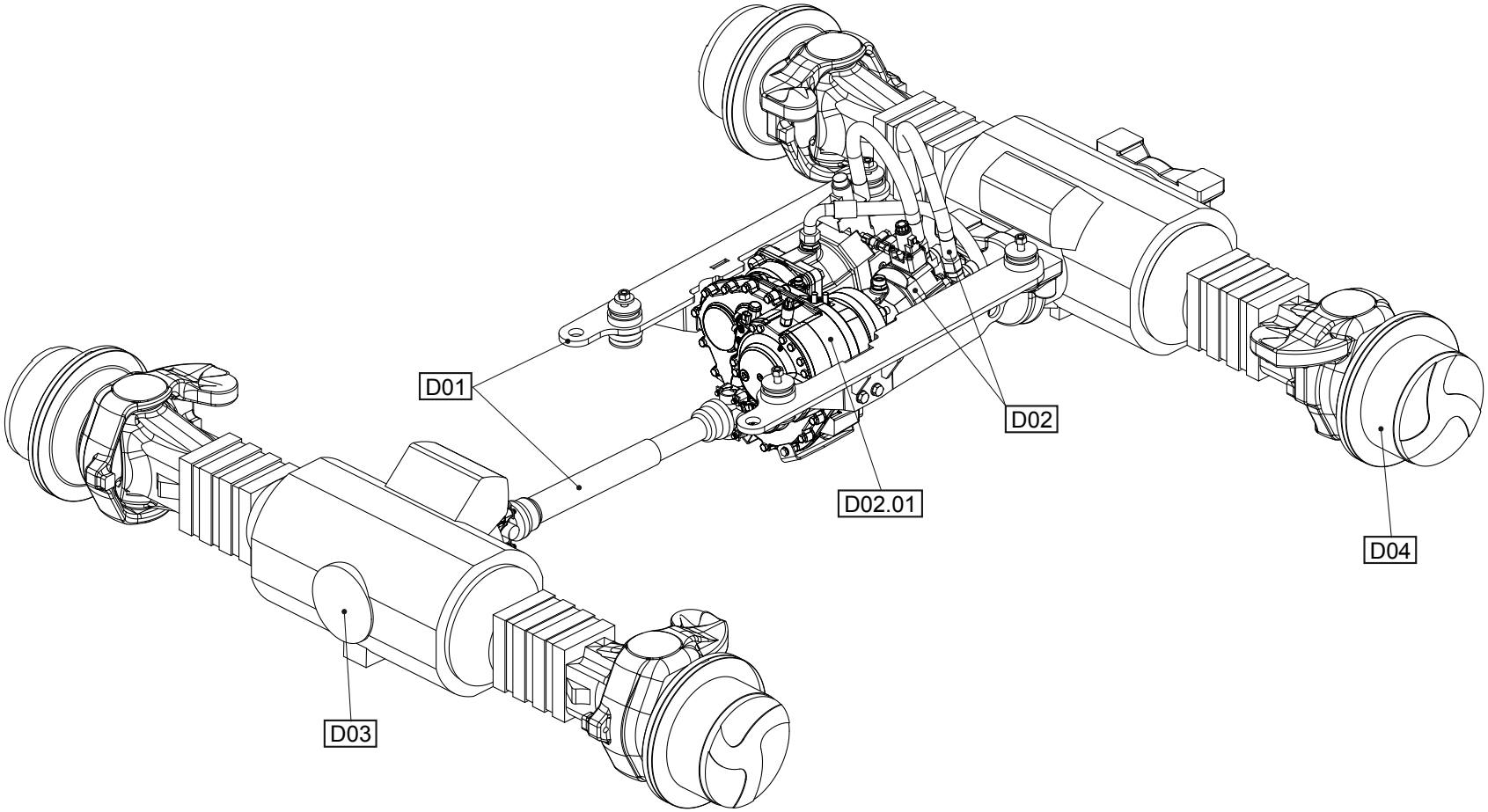
D01
D02
D02.01
D03
D04

| Position | Ersatzteilnr. | Anzahl | Benennung | ab Serie | bis Serie |
|---|---|---|---|---|---|
| 1 | D01 | 1,00 | GETRIEBE-EINBAU | | |
| 2 | D02 | 1,00 | ANTRIEBSEINHEIT | | |
| 3 | D02.01 | 1,00 | GETRIEBE | | |
| 4 | D03 | 1,00 | VORDERACHSE | | |
| 5 | D04 | 1,00 | HINTERACHSE | | |

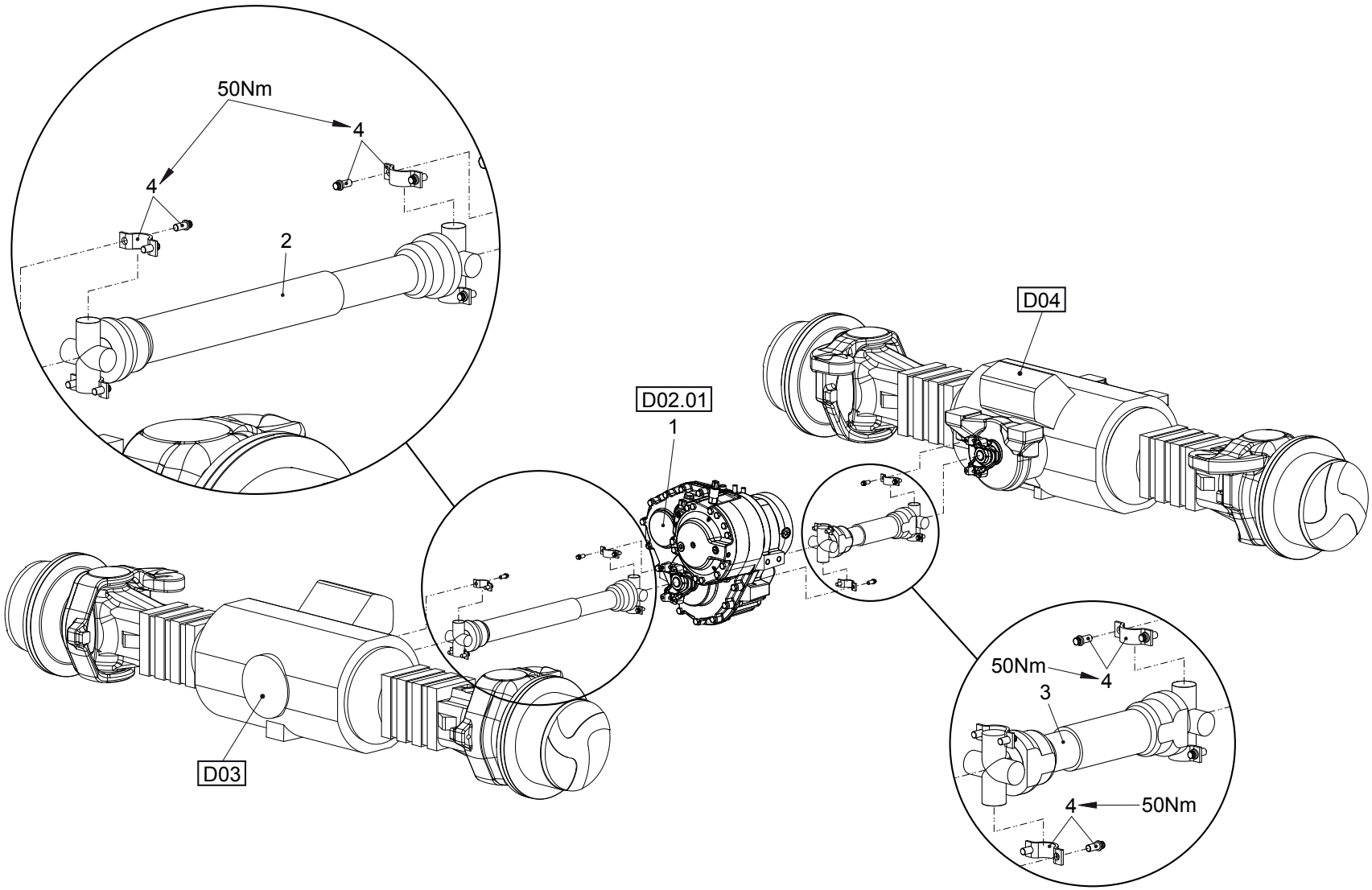
50Nm
4
4
2
D04
D02.01
1
D03
50Nm
4
3
4
50Nm

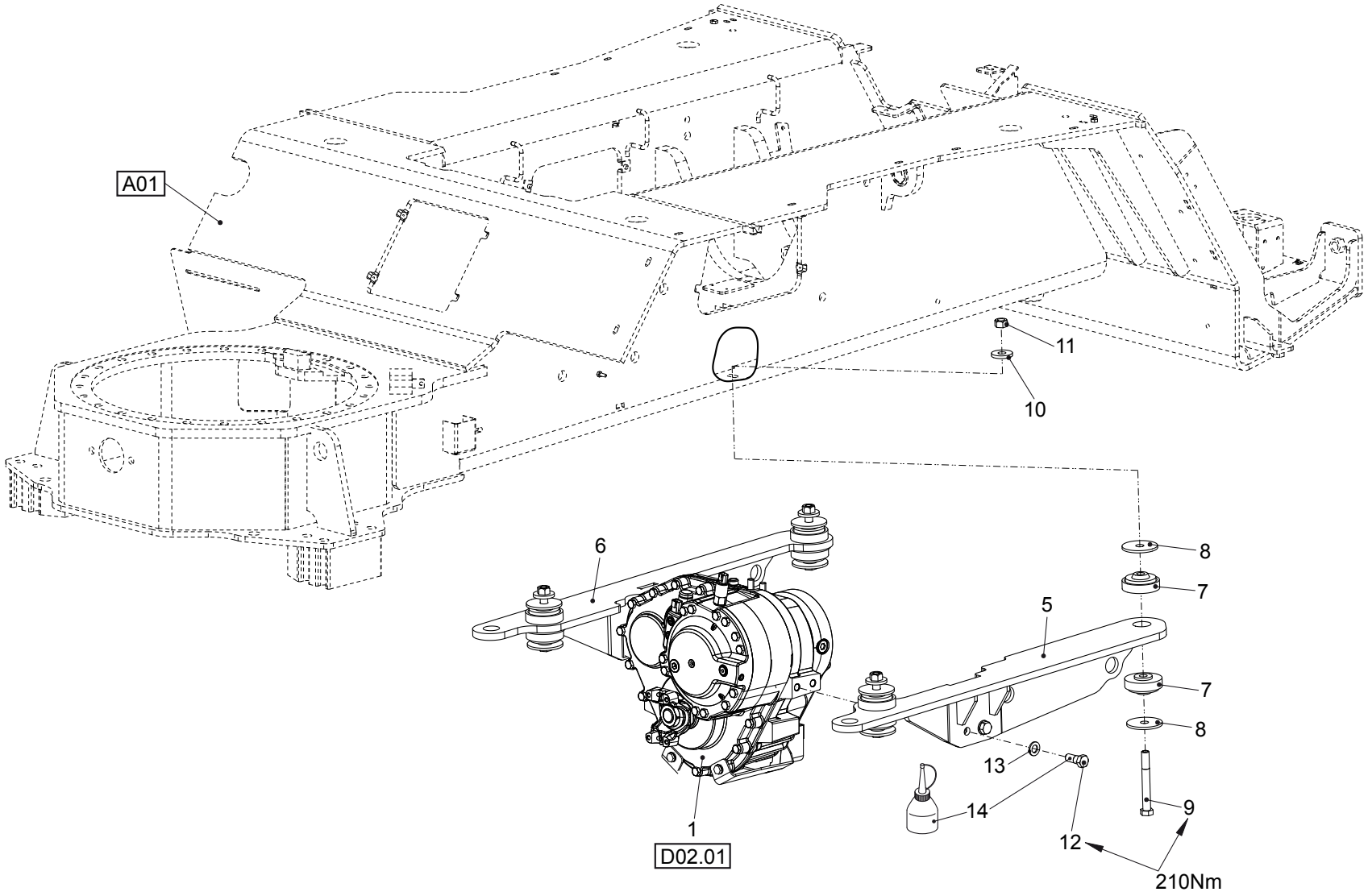
A01
11
10
6
8
7
5
7
8
13
14
9
12
210Nm
1
D02.01

| Position | Ersatzteilnr. | Anzahl | Benennung | ab Serie | bis Serie |
|---|---|---|---|---|---|
| 1 | 23132589 | 1,00 | GETRIEBE | | |
| 2 | 5010199 | 1,00 | GELENKWELLE VORN | | |
| 3 | 5010194 | 1,00 | GELENKWELLE HINTEN | | |
| 4 | 5010197 | 8,00 | BEFESTIGUNGSSET | | |
| 5 | 3834245 | 1,00 | GETRIEBEHALTER LINKS | | |
| 6 | 3834249 | 1,00 | GETRIEBEHALTER RECHTS | | |
| 7 | 2310037 | 8,00 | FLANSCHBUCHSENLAGER | | |
| 8 | 4500075 | 8,00 | ANSCHLAGSCHEIBE | | |
| 9 | 7018173A | 4,00 | SECHSKANTSCHRAUBE - M16X130 - | | |
| 10 | 7388479A | 4,00 | SCHEIBE - 17 - | | |
| 11 | 7288525A | 4,00 | SECHSKANTMUTTER - M 16 - | | |
| 12 | 4380437 | 4,00 | PASSSCHRAUBE - M 16 x 40 - | | |
| 13 | 7309033A | 4,00 | SCHEIBE - 16 - | | |
| 14 | 4192448A | 1,00 | SCHRAUBENSICHERUNG LOCTITE NR. 242 | | |

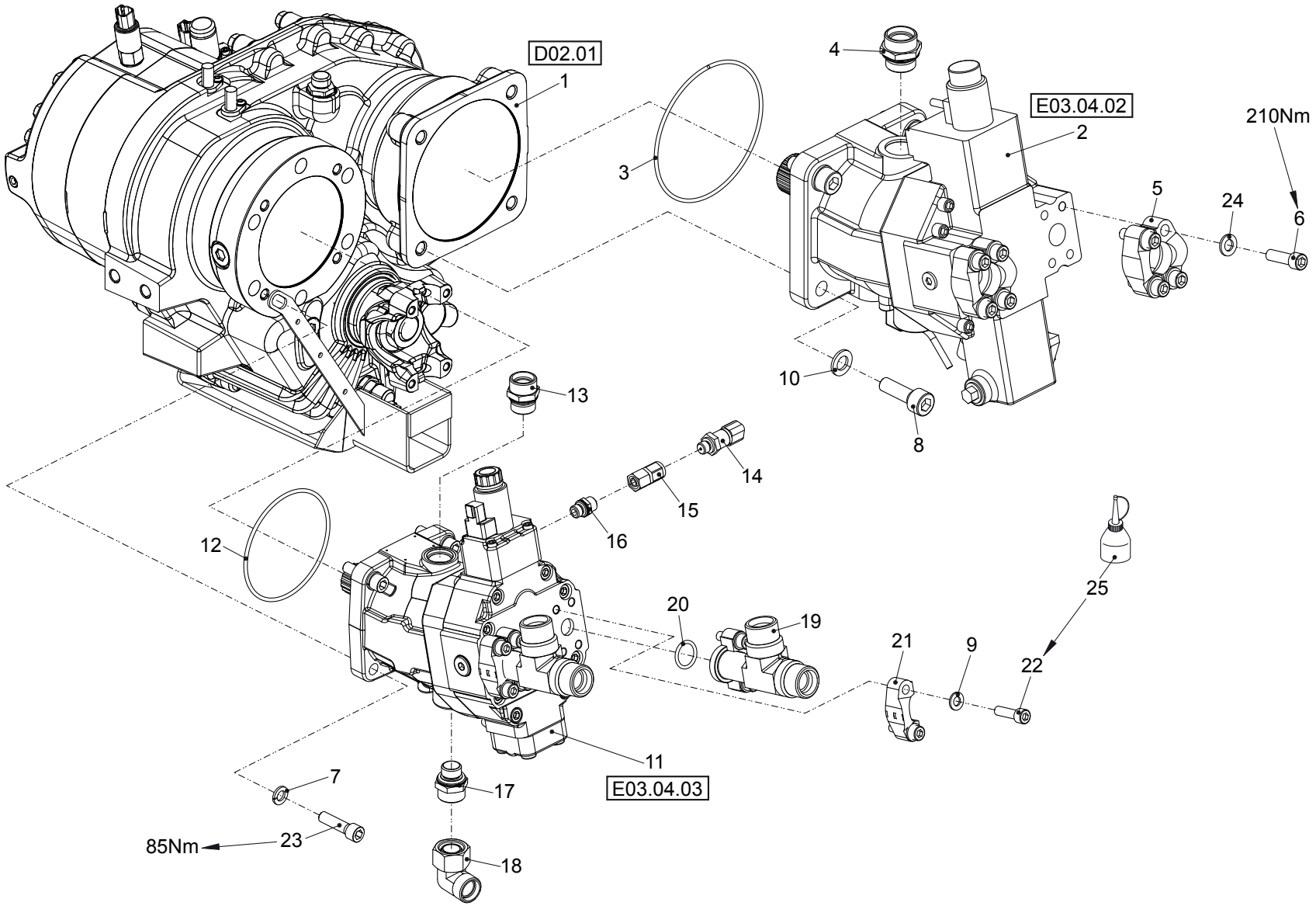
D02.01
1
4
E03.04.02
2
210Nm
3
5
24
6
10
8
13
14
15
16
12
20
19
25
21
9
22
11
E03.04.03
7
17
85Nm
23
18

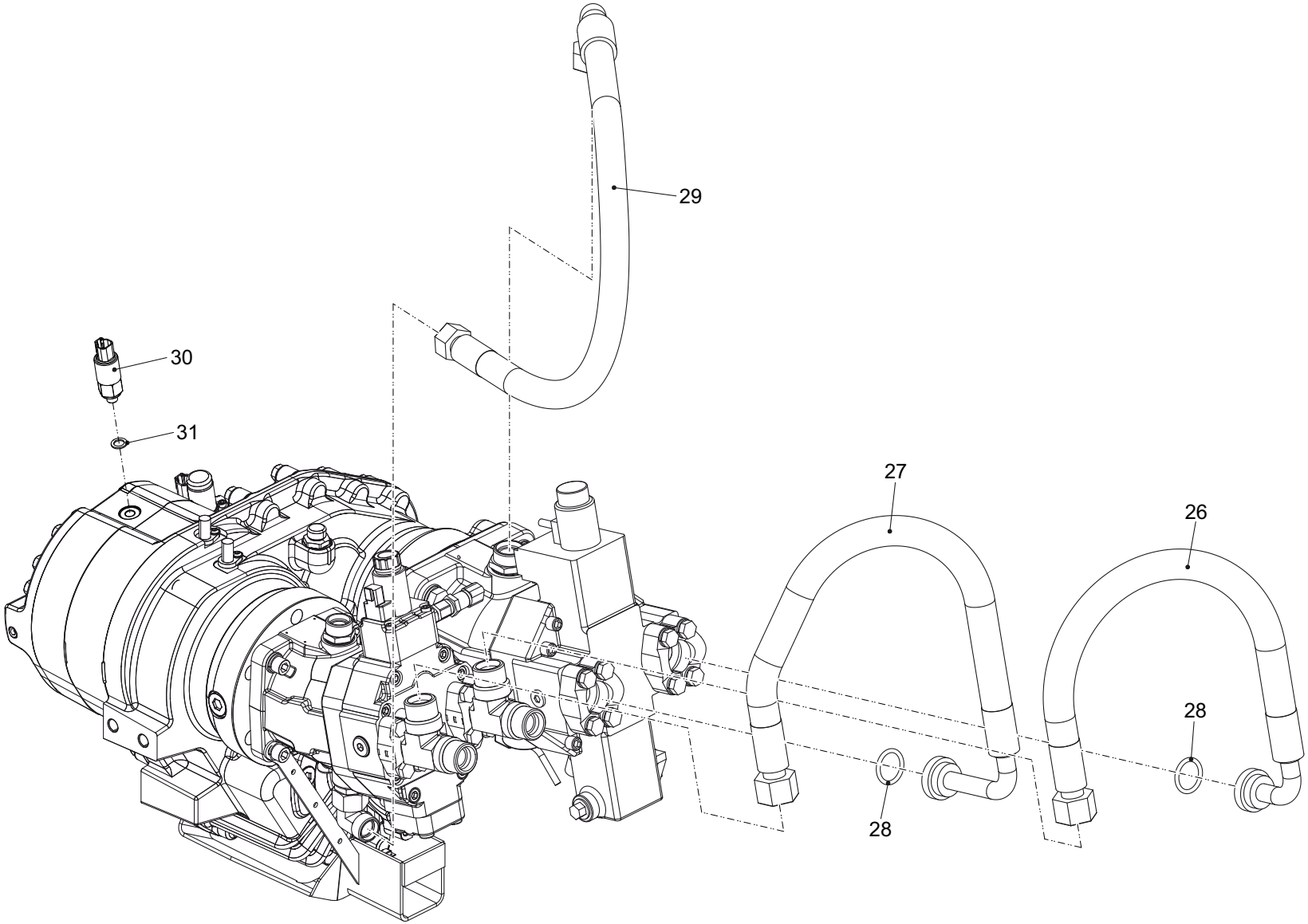
29
30
31
27
26
28
28

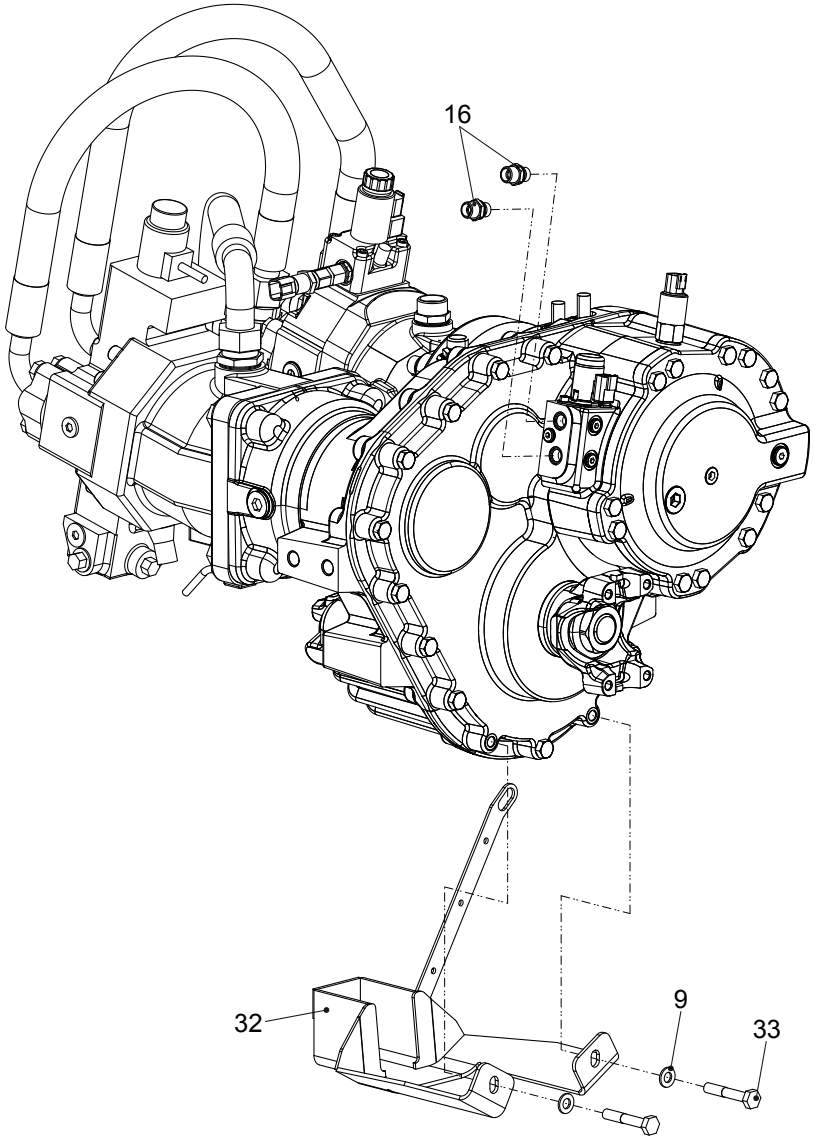
16
32
9
33

| Position | Ersatzteilnr. | Anzahl | Benennung | ab Serie | bis Serie |
|---|---|---|---|---|---|
| 1 | 23132589 | 1,00 | GETRIEBE | | |
| 2 | 5370511 | 1,00 | VERSTELLMOTOR A6VM115 | | |
| 3 | 4104206A | 1,00 | O-RING | | |
| 4 | 23115535 | 1,00 | VERSCHRAUBUNG GEO 28-PLM | | |
| 5 | 4174190A | 4,00 | SAE-FLANSCHHAELFTE 1" | | |
| 6 | 7097422A | 8,00 | ZYLINDERSCHRAUBE - M12X 40 - | | |
| 7 | 7391618A | 4,00 | FEDERRING A 12 | | |
| 8 | 7006449A | 4,00 | ZYLINDERSCHARUBE - M16X 50 - | | |
| 9 | 7309129A | 10,00 | SCHEIBE - 10 - | | |
| 10 | 7309033A | 8,00 | SCHEIBE - 16 - | | |
| 11 | 5370512 | 1,00 | VERSTELLMOTOR A6VM60 | | |
| 12 | 23133635 | 1,00 | O-RING | | |
| 13 | 23115534 | 1,00 | VERSCHRAUBUNG GEO 22-PLM | | |
| 14 | 6160056 | 1,00 | DRUCKSCHALTER 0 - 600 BAR | | |
| 15 | 2301309A | 1,00 | MANOMETERVERSCHRAUBUNG | | |
| 16 | 4108602A | 3,00 | VERSCHRAUBUNG GEO 10-PLM | | |
| 17 | 4750816 | 1,00 | VERSCHRAUBUNG GEO 22-L/M22x1,5 | | |
| 18 | 4138232A | 1,00 | VERSCHRAUBUNG EW 22-PL | | |
| 19 | 4720093 | 2,00 | VERSCHRAUBUNG SAE-T-25S | | |
| 20 | 4162257A | 2,00 | O-RING 25,00X3,50 | | |
| 21 | 4198803A | 4,00 | SAE-FLANSCHHAELFTE 3/4 | | |
| 22 | 7008661A | 8,00 | ZYLINDERSCHRAUBE - M10X 35 - | | |
| 23 | 7095574A | 4,00 | ZYLINDERSCHRAUBE - M12X 45 - | | |
| 24 | 7309050A | 8,00 | SCHEIBE - 12 - | | |
| 25 | 4192448A | 1,00 | SCHRAUBENSICHERUNG LOCTITE NR. 242 | | |
| 26 | 1197037 | 1,00 | SCHLAUCHLEITUNG | | |
| 27 | 1197038 | 1,00 | SCHLAUCHLEITUNG | | |
| 28 | 4165985A | 2,00 | O-RING 32,92x3,53 | | |
| 29 | 1197044 | 1,00 | SCHLAUCHLEITUNG | | |
| 30 | 23133636 | 1,00 | SENSOR | | |
| 31 | 7448862A | 1,00 | DICHTRING A 12X 18 CU | | |
| 32 | 3834009 | 1,00 | SCHUTZBLECH | | |
| 33 | 7077328A | 2,00 | SECHSKANTSCHRAUBE - M10X 60 - | | |

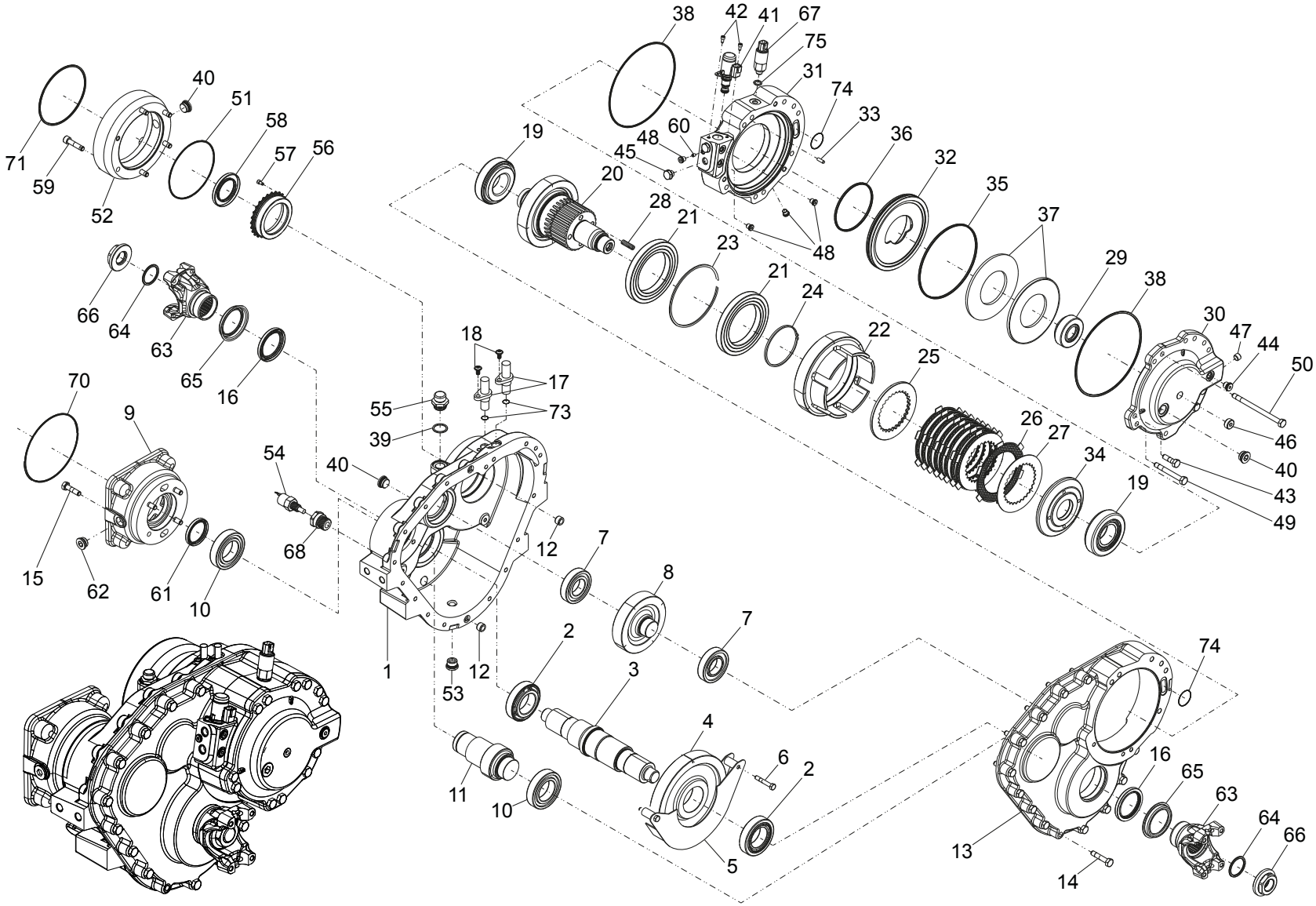
38
42
41
67
75
31
74
33
36
32
35
37
29
38
30
47
44
50
46
40
43
49
19
60
48
45
20
28
21
23
21
24
22
25
26
27
34
19
48
40
51
58
57
56
71
59
52
66
64
63
65
16
70
9
15
62
61
10
54
68
18
17
73
55
39
40
12
7
8
7
1
12
53
2
3
4
6
2
11
10
5
74
16
65
63
64
66
13
14

| Position | Ersatzteilnr. | Anzahl | Benennung | ab Serie | bis Serie |
|---|---|---|---|---|---|
| | 23132589 | 1,00 | GETRIEBE | | |
| - 16 | 4110741A | 2,00 | RING | | |
| - 17 | 23133784 | 2,00 | SENSOR | | |
| - 41 | 23133717 | 1,00 | STEUERVENTIL 24V | | |
| - 54 | 23133754 | 1,00 | TEMPERATURSCHALTER | | |
| - 63 | 23133758 | 2,00 | FLANSCH KPL. | | |
| - 64 | 4101306A | 2,00 | O-RING | | |
| - 65 | 23133759 | 2,00 | SCHUTZBLECH | | |
| - 66 | 4101305A | 2,00 | MUTTER | | |
| - 67 | 23133636 | 1,00 | SENSOR | | |
| - 70 | 4104206A | 1,00 | O-RING | | |
| - 71 | 23133635 | 1,00 | O-RING | | |
| - 73 | 23134040 | 2,00 | O-RING | | |

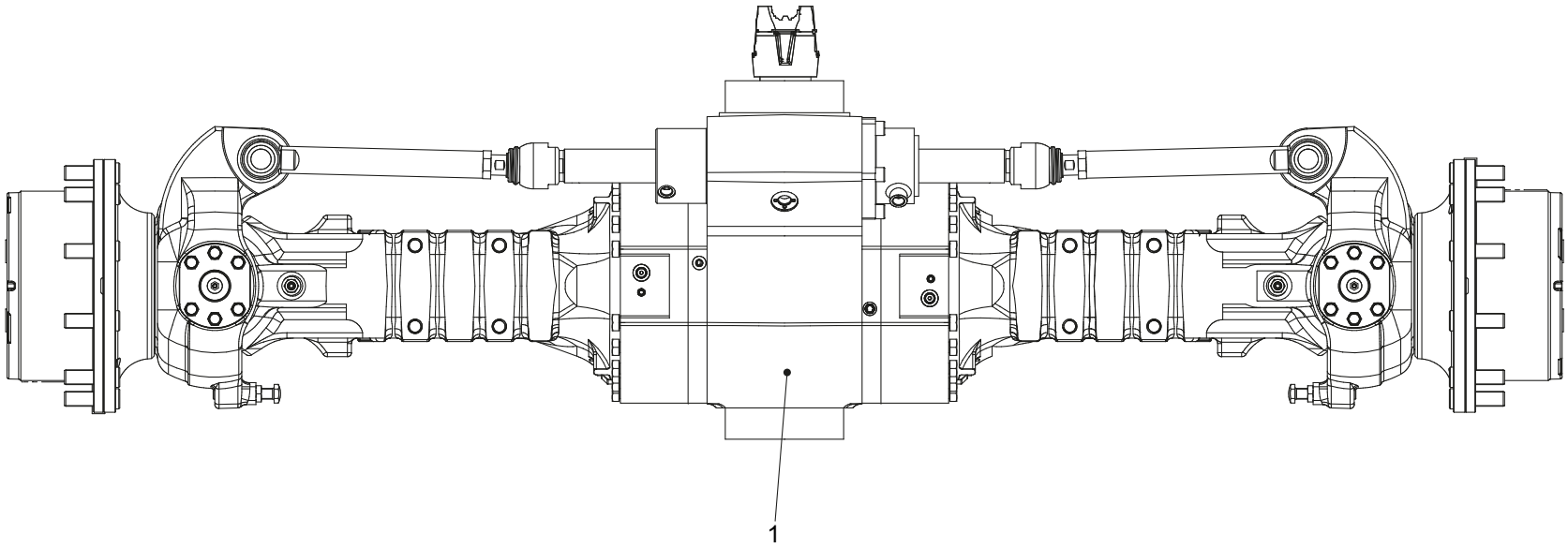
1

| Position | Ersatzteilnr. | Anzahl | Benennung | ab Serie | bis Serie |
|---|---|---|---|---|---|
| 1 | 5650152 | 1,00 | VORDERACHSE | | |

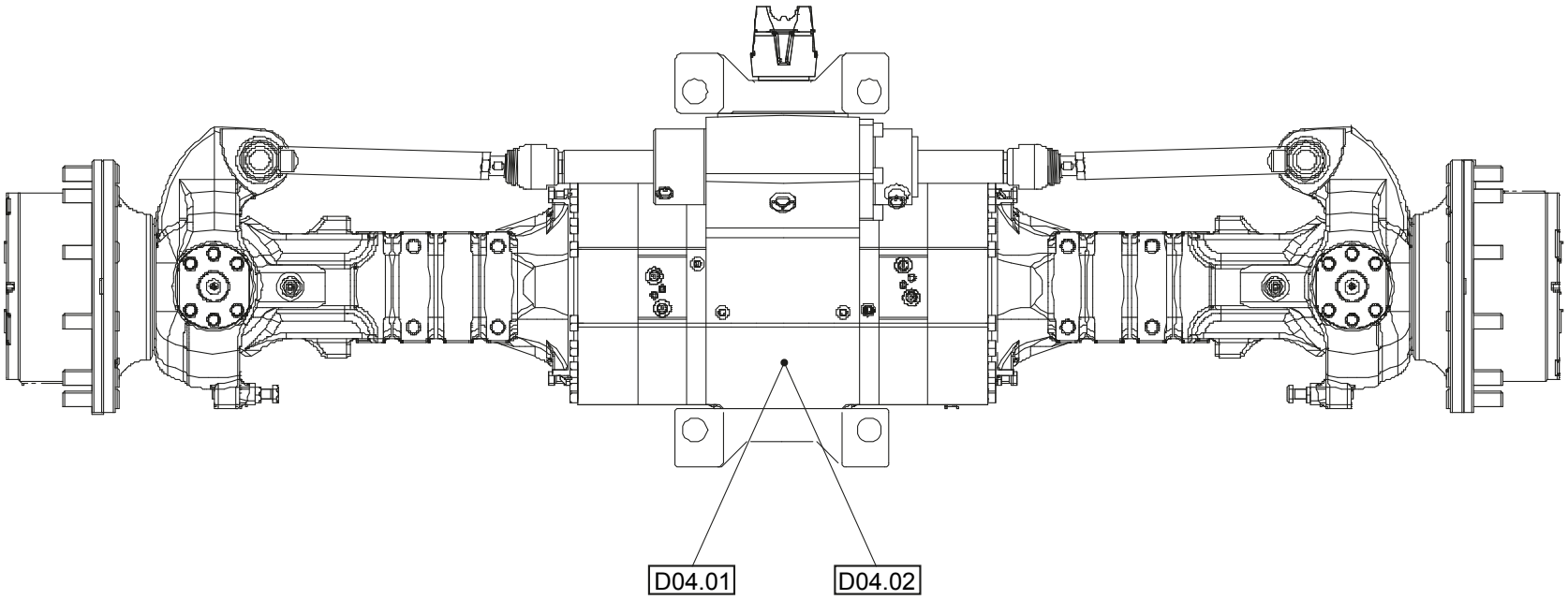
D04.01
D04.02

| Position | Ersatzteilnr. | Anzahl | Benennung | ab Serie | bis Serie |
|---|---|---|---|---|---|
| 1 | D04.01 | 1,00 | LENKACHSE HINTEN | | |
| 2 | D04.02 | 1,00 | LENKACHSE HINTEN - 100% | | |

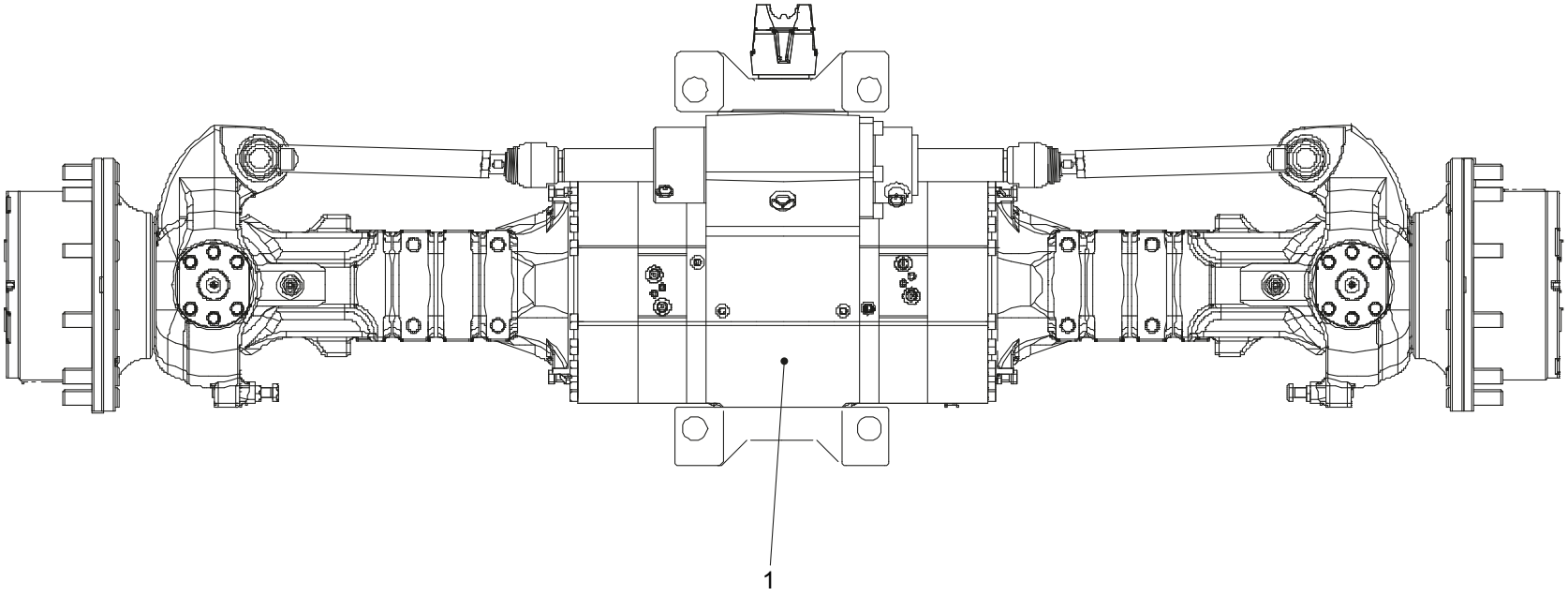
1

| Position | Ersatzteilnr. | Anzahl | Benennung | ab Serie | bis Serie |
|---|---|---|---|---|---|
| 1 | 5650153 | 1,00 | LENKACHSE HINTEN | | |

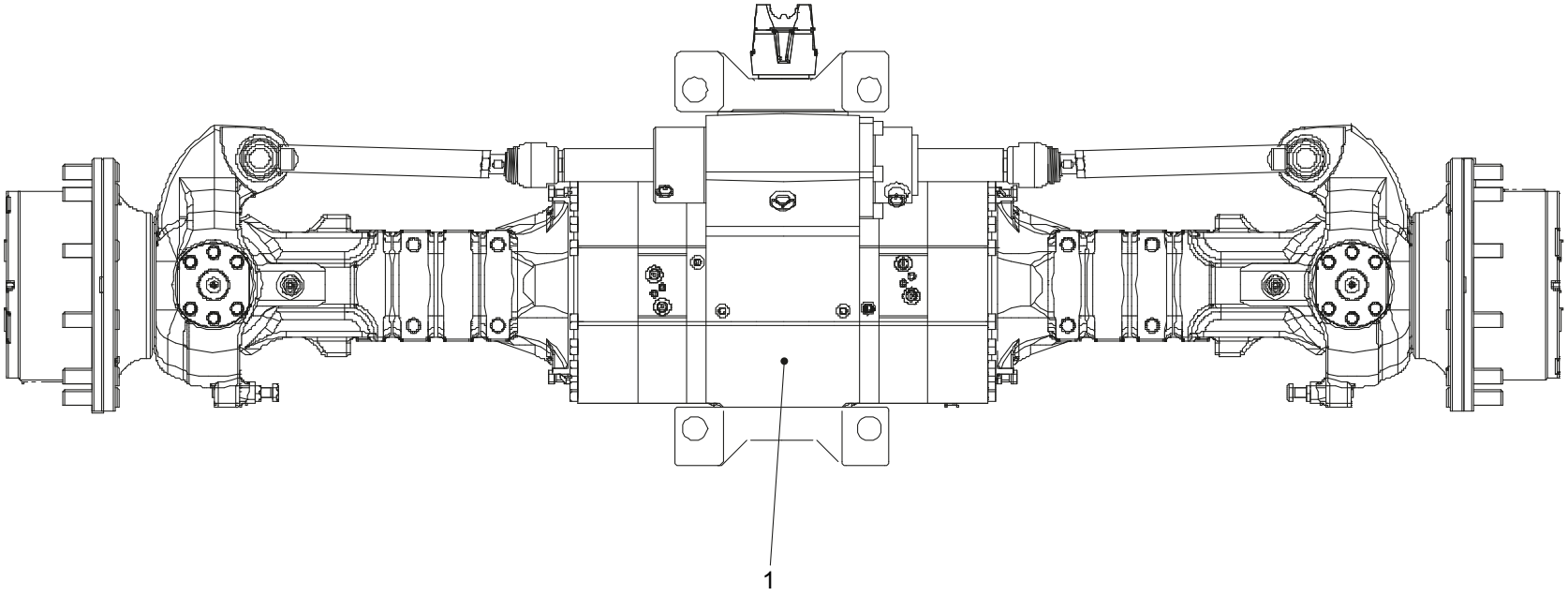
1

| Position | Ersatzteilnr. | Anzahl | Benennung | ab Serie | bis Serie |
|---|---|---|---|---|---|
| 1 | 5650161 | 1,00 | HINTERACHSE MIT DIFFERENTIALSPERRE | | |

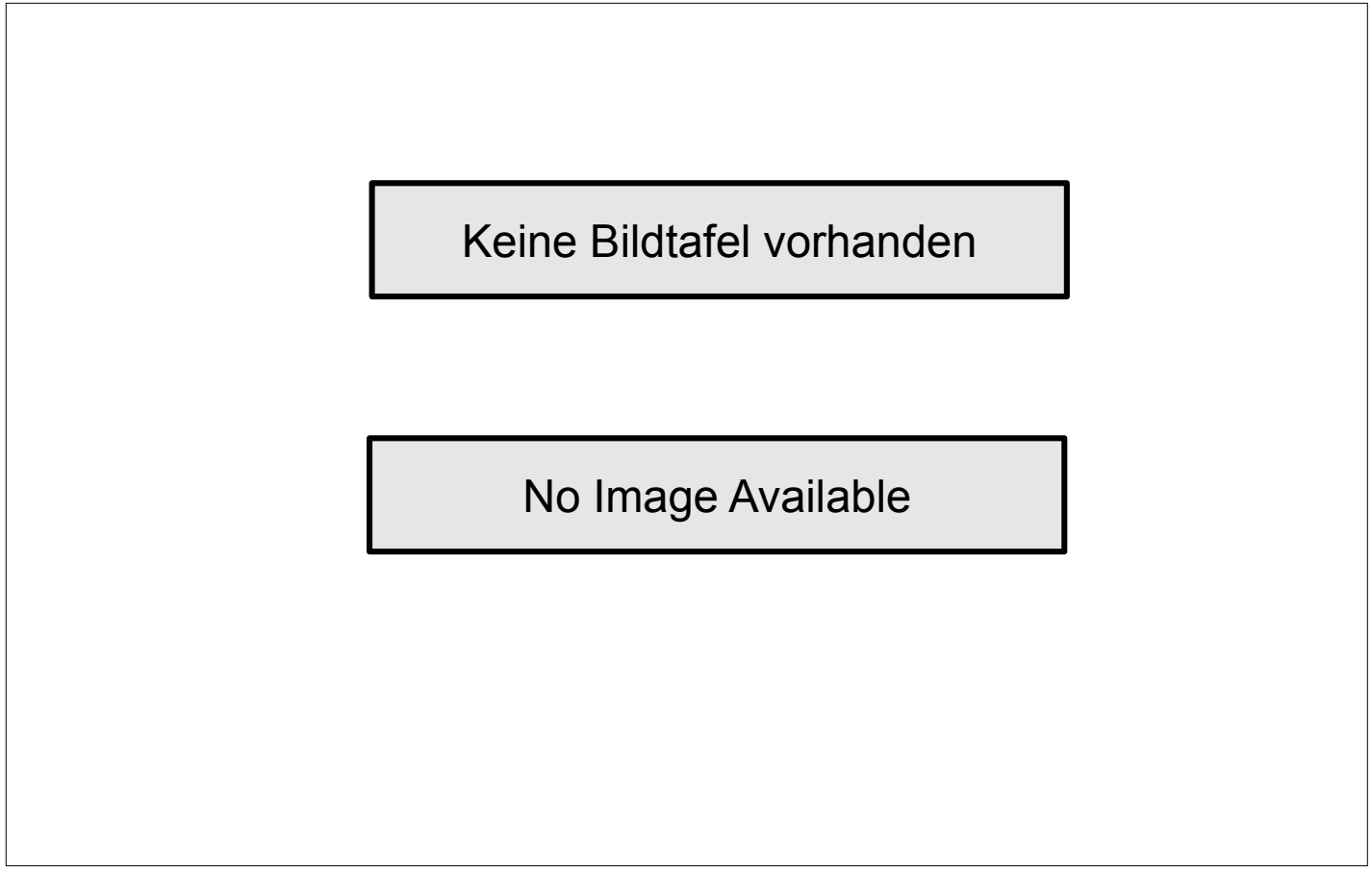
Keine Bildtafel vorhanden
No Image Available

| Position | Ersatzteilnr. | Anzahl | Benennung | ab Serie | bis Serie |
|---|---|---|---|---|---|
| 1 | E01 | 1,00 | ELEKTRIKANLAGEN | | |
| 2 | E03 | 1,00 | HYDRAULIKANLAGEN | | |
| 3 | E04 | 1,00 | ANTRIEBSEINHEITEN/HYDRAULIKPUMPEN | | |
| 4 | E05 | 1,00 | HYDRAULIKVENTILE | | |
| 7 | E07 | 1,00 | OPTIONALE HYDRAULIKANLAGEN | | |

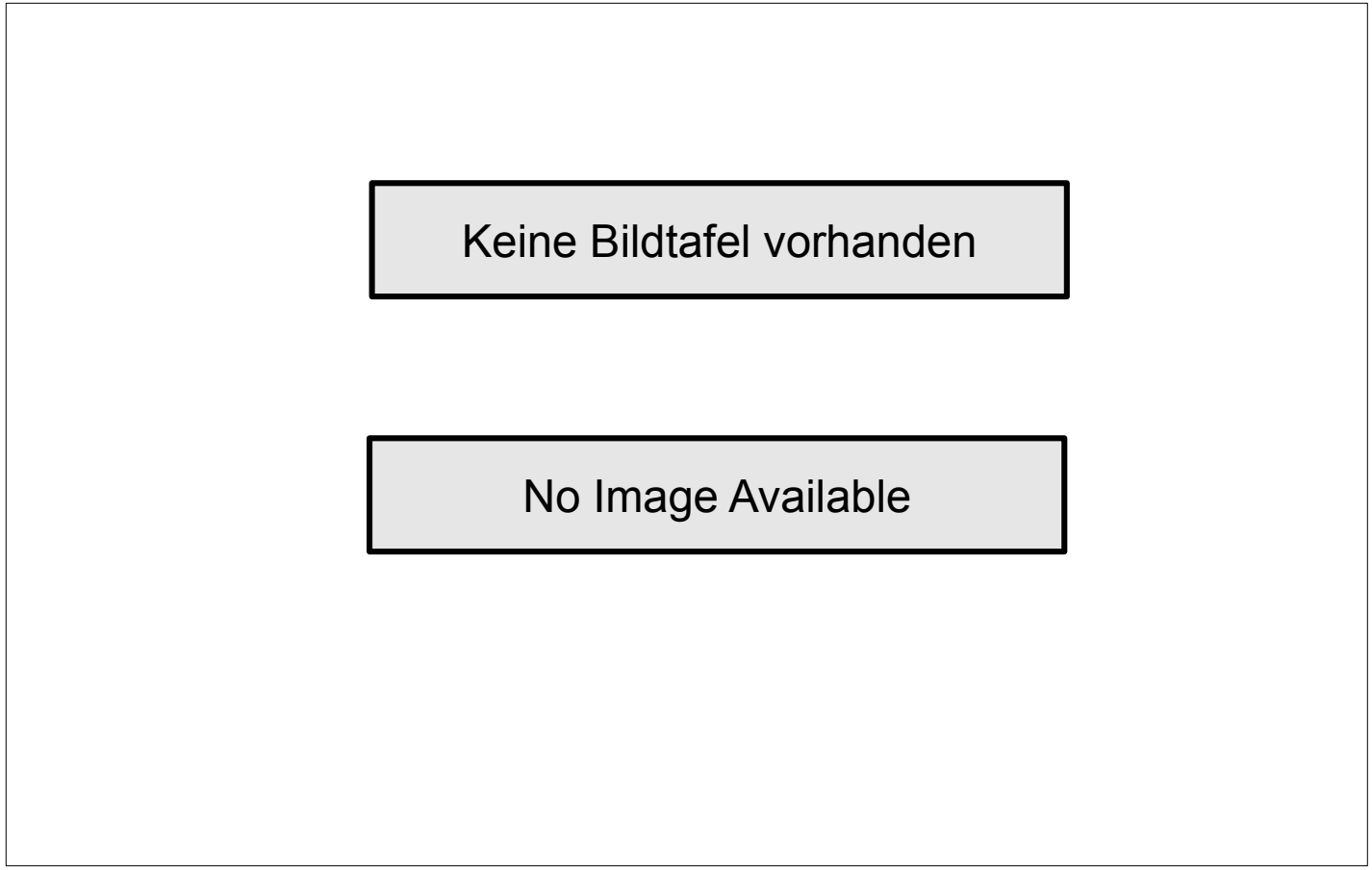
Keine Bildtafel vorhanden
No Image Available

| Position | Ersatzteilnr. | Anzahl | Benennung | ab Serie | bis Serie |
|---|---|---|---|---|---|
| | E01.00 | 1,00 | ELEKTRIK-PLAN | | |
| 1 | E01.01 | 1,00 | KABELBAEUME | | |
| 2 | E01.02 | 1,00 | FAHRZEUGELEKTRIK | | |
| 3 | E01.03 | 1,00 | ELEKTRIKTEILE KABINE | | |

Keine Bildtafel vorhanden

No Image Available

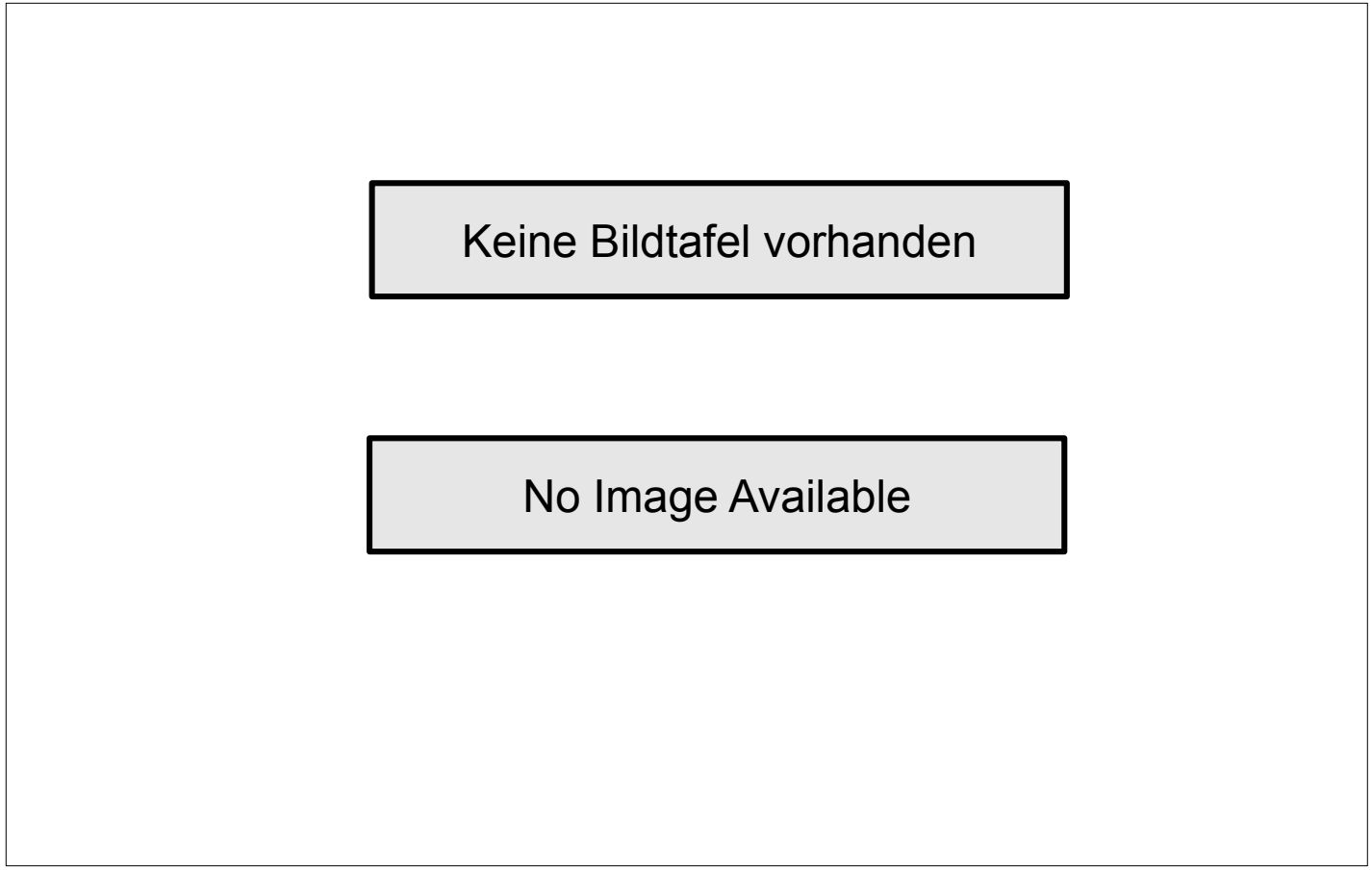
Keine Bildtafel vorhanden
No Image Available

| Position | Ersatzteilnr. | Anzahl | Benennung | ab Serie | bis Serie |
|---|---|---|---|---|---|
| 1 | E01.01.02 | 1,00 | KABELBAUM RAHMEN | | |
| 2 | E01.01.03 | 1,00 | KABELBAUM ZENTRAL | | |
| 3 | E01.01.04 | 1,00 | KABELBAUM STEUERUNG | | |
| 4 | E01.01.05 | 1,00 | KABELBAUM VORN | | |
| 5 | E01.01.06 | 1,00 | BATTERIEKABELBRUECKE | | |
| 6 | E01.01.07 | 1,00 | KABEL BATTERIE-HAUPTSCHALTER | | |
| 7 | E01.01.08 | 1,00 | MASSEKABEL | | |
| 8 | E01.01.09 | 1,00 | STARTERKABEL | | |
| 9 | E01.01.10 | 1,00 | KABELBAUM KABINE | | |

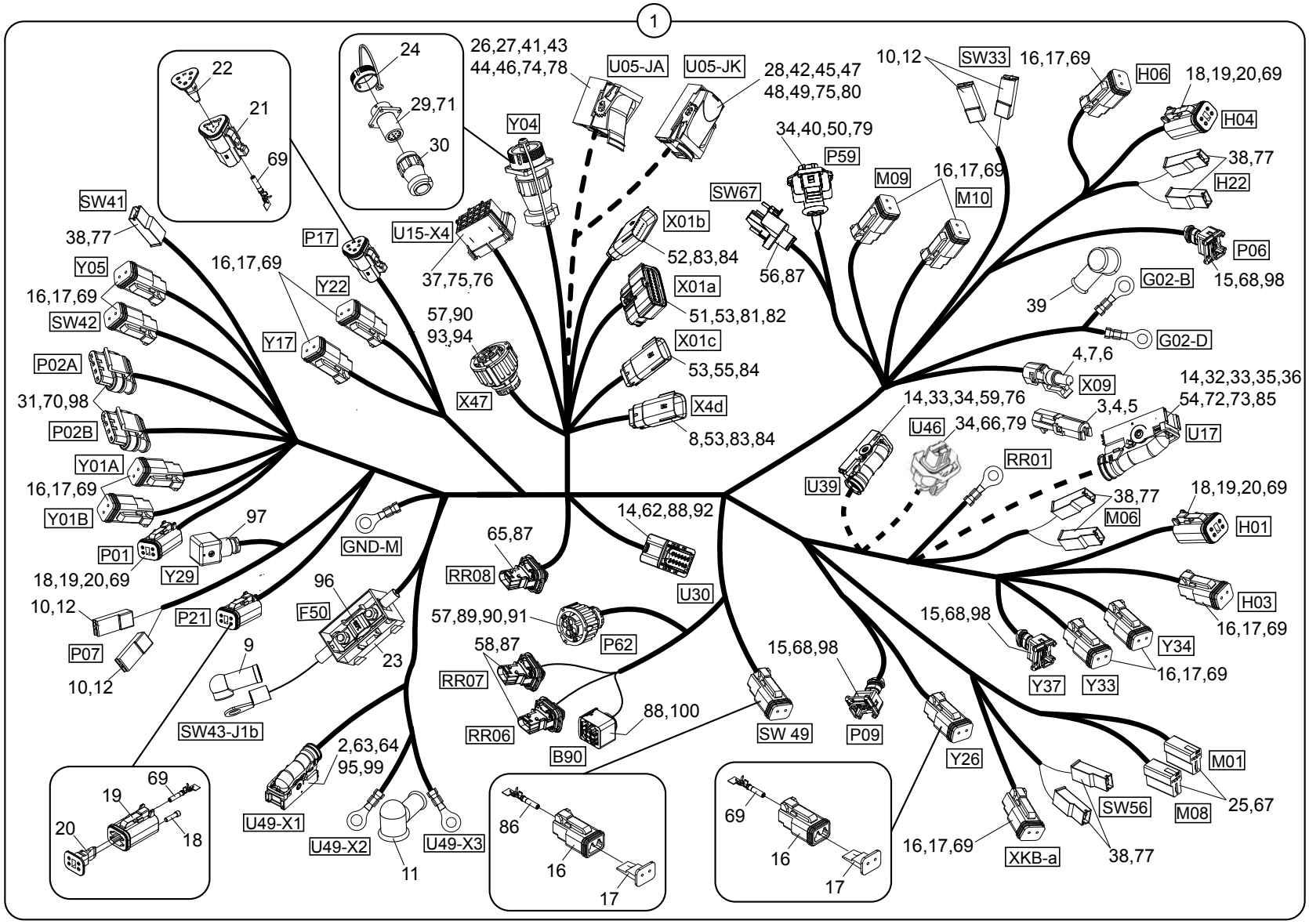
1
22
21
69
24
29,71
30
26,27,41,43
44,46,74,78
U05-JA
U05-JK
28,42,45,47
48,49,75,80
Y04
10,12
SW33
16,17,69
H06
18,19,20,69
H04
38,77
H22
34,40,50,79
P59
SW67
M09
16,17,69
M10
SW41
38,77
P17
U15-X4
X01b
52,83,84
37,75,76
56,87
P06
15,68,98
G02-B
39
G02-D
Y05
16,17,69
Y22
X01a
51,53,81,82
SW42
57,90
93,94
X01c
53,55,84
Y17
4,7,6
X09
14,32,33,35,36
54,72,73,85
P02A
X47
X4d
8,53,83,84
14,33,34,59,76
3,4,5
U17
31,70,98
U46
34,66,79
P02B
RR01
U39
Y01A
16,17,69
38,77
M06
18,19,20,69
H01
Y01B
97
GND-M
14,62,88,92
65,87
P01
RR08
U30
18,19,20,69
Y29
H03
16,17,69
96
F50
57,89,90,91
P62
10,12
P21
15,68,98
Y34
Y37
Y33
16,17,69
58,87
RR07
P07
9
23
15,68,98
10,12
88,100
SW 49
P09
Y26
SW43-J1b
RR06
B90
M01
2,63,64
95,99
SW56
M08
25,67
69
19
20
18
U49-X1
U49-X2
U49-X3
11
86
16
17
69
16
17
16,17,69
XKB-a
38,77

| Position | Ersatzteilnr. | Anzahl | Benennung | ab Serie | bis Serie |
|---|---|---|---|---|---|
| 1 | 5721812 | 1,00 | KABELBAUM KPL. | | |
| - 2 | 23102952 | 4,00 | BUCHSENKONTAKT MCP 1.5...2.5 | | |
| - 3 | 23109191 | 1,00 | STIFTGEHAEUSE 1-POLIG 1M | | |
| - 4 | 23109192 | 2,00 | KABEL-DICHTUNG | | |
| - 5 | 23109193 | 1,00 | STIFTKONTAKT 0,50...0,80 | | |
| - 6 | 23109194 | 1,00 | BUCHSENGEHAEUSE 1-POLIG | | |
| - 7 | 23109195 | 1,00 | BUCHSENKONTAKT 0,50...1,00 | | |
| - 8 | 23131251 | 1,00 | STIFTGEHAEUSE 8-POLIG | | |
| - 9 | 23132321 | 1,00 | SCHUTZKAPPE | | |
| - 10 | 4106076A | 4,00 | ISOLIERTUELLE 6,3 | | |
| - 11 | 4122944A | 1,00 | SCHUTZKAPPE | | |
| - 12 | 4156075A | 4,00 | FLACHSTECKHUELSE 6,3X1,5...2,5 | | |
| - 13 | 4189545A | 1,00 | STIFTKONTAKT MARK II | | |
| - 14 | 4740116 | 47,00 | BLINDSTOPFEN MCP | | |
| - 15 | 5070026 | 3,00 | BUCHSENGEHAEUSE 2-POLIG | | |
| - 16 | 5080095 | 15,00 | BUCHSENGEHAEUSE 2-POLIG DEUTSCH | | |
| - 17 | 5080096 | 15,00 | VERRIEGELUNG | | |
| - 18 | 5080107 | 2,00 | BLINDSTOPFEN | | |
| - 19 | 5080110 | 4,00 | BUCHSENGEHAEUSE 4-POLIG DEUTSCH | | |
| - 20 | 5080112 | 4,00 | VERRIEGELUNG | | |
| - 21 | 5080114 | 1,00 | BUCHSENGEHAEUSE 3-POLIG | | |
| - 22 | 5080115 | 1,00 | VERRIEGELUNG | | |
| - 23 | 5080758 | 1,00 | SICHERUNGSHALTER | | |
| - 24 | 5080779 | 1,00 | SCHUTZKAPPE | | |
| - 25 | 5080803 | 2,00 | STECKHUELSENGEHAEUSE 2-POLIG | | |
| - 26 | 5080863 | 6,00 | DICHTSTOPFEN | | |
| - 27 | 5080864 | 36,00 | DICHTSTOPFEN | | |
| - 28 | 5080869 | 6,00 | EINZELADERABDICHTUNG | | |
| - 29 | 5080931 | 1,00 | BUCHSENGEHAEUSE 12-POLIG | | |
| - 30 | 5080932 | 1,00 | SCHUTZKAPPE | | |
| - 31 | 5080938 | 2,00 | BUCHSENGEHAEUSE 4-POLIG | | |
| - 32 | 5080974 | 1,00 | BUCHSENGEHAEUSE 62-POLIG | | |
| - 33 | 5080975 | 2,00 | ABDECKKAPPE | | |
| - 34 | 5080993 | 21,00 | EINZELADERABDICHTUNG | | |
| - 35 | 5080994 | 36,00 | EINZELADERABDICHTUNG | | |
| - 36 | 5080995 | 10,00 | BLINDSTOPFEN MCP | | |
| - 37 | 5081031 | 1,00 | STIFTGEHAEUSE 15-POLIG MCP | | |

| Position | Ersatzteilnr. | Anzahl | Benennung | ab Serie | bis Serie |
|---|---|---|---|---|---|
| - 38 | 5081046 | 7,00 | STECKHUELSENGEHAEUSE 1-POLIG | | |
| - 39 | 5081064 | 1,00 | SCHUTZKAPPE | | |
| - 40 | 5081068 | 1,00 | BUCHSENGEHAEUSE | | |
| - 41 | 5081070 | 1,00 | KONTAKTHALTER | | |
| - 42 | 5081071 | 1,00 | ABDECKUNG | | |
| - 43 | 5081072 | 1,00 | VERRIEGELUNG | | |
| - 44 | 5081073 | 1,00 | HALTEPLATTE | | |
| - 45 | 5081074 | 1,00 | BUCHSENGEHAEUSE | | |
| - 46 | 5081075 | 1,00 | ABDECKUNG | | |
| - 47 | 5081076 | 1,00 | VERRIEGELUNG | | |
| - 48 | 5081077 | 1,00 | KONTAKTHALTER | | |
| - 49 | 5081078 | 67,00 | BLINDSTOPFEN | | |
| - 50 | 5081080 | 1,00 | SCHUTZKAPPE | | |
| - 51 | 5081088 | 1,00 | BUCHSENGEHAEUSE 20-POLIG | | |
| - 52 | 5081089 | 1,00 | STIFTGEHAEUSE 20-POLIG | | |
| - 53 | 5081090 | 5,00 | BLINDKONTAKT | | |
| - 54 | 5081125 | 4,00 | EINZELADERABDICHTUNG | | |
| - 55 | 5081131 | 1,00 | STIFTGEHAEUSE 4-POLIG | | |
| - 56 | 5081218 | 1,00 | BUCHSENGEHAEUSE 2-POLIG | | |
| - 57 | 5081220 | 2,00 | BUCHSENGEHAEUSE 4-POLIG | | |
| - 58 | 5081221 | 2,00 | STIFTGEHAEUSE 2-POLIG | | |
| - 59 | 5081222 | 1,00 | STECKERGEHAEUSE 39-POLIG | | |
| - 60 | 5081223 | 1,00 | STECKERGEHAEUSE 21-POLIG | | |
| - 61 | 5081224 | 1,00 | KAPPE | | |
| - 62 | 5081225 | 1,00 | BUCHSENGEHAEUSE 12-POLIG | | |
| - 63 | 5081252 | 1,00 | STECKER | | |
| - 64 | 5081253 | 1,00 | ABDECKUNG | | |
| - 65 | 5081254 | 1,00 | STECKER | | |
| - 66 | 5081265 | 1,00 | BUCHSENSTECKER | | |
| - 67 | 5090014 | 4,00 | STECKHUELSE | | |
| - 68 | 5090096 | 6,00 | TIMER KONTAKT | | |
| - 69 | 5090108 | 45,00 | BUCHSENKONTAKT DEUTSCH | | |
| - 70 | 5090164 | 8,00 | BUCHSENKONTAKT | | |
| - 71 | 5090169 | 7,00 | BUCHSENKONTAKT | | |
| - 72 | 5090214 | 26,00 | BUCHSENKONTAKT MCP | | |
| - 73 | 5090215 | 4,00 | BUCHSENKONTAKT MCP | | |
| - 74 | 5090218 | 49,00 | BUCHSENKONTAKT | | |

| Position | Ersatzteilnr. | Anzahl | Benennung | ab Serie | bis Serie |
|---|---|---|---|---|---|
| - 75 | 5090235 | 11,00 | BUCHSENKONTAKT MCP | | |
| - 76 | 5090236 | 23,00 | BUCHSENKONTAKT MCP | | |
| - 77 | 5090241 | 7,00 | FLACHSTECKHUELSE | | |
| - 78 | 5090244 | 14,00 | BUCHSENKONTAKT | | |
| - 79 | 5090246 | 4,00 | BUCHSENKONTAKT | | |
| - 80 | 5090249 | 18,00 | KONTAKT | | |
| - 81 | 5090250 | 15,00 | BUCHSENKONTAKT | | |
| - 82 | 5090251 | 4,00 | BUCHSENKONTAKT | | |
| - 83 | 5090252 | 20,00 | STIFTKONTAKT | | |
| - 84 | 5090253 | 8,00 | STIFTKONTAKT | | |
| - 85 | 5090268 | 10,00 | BUCHSENKONTAKT MCP | | |
| - 86 | 5090279 | 2,00 | BUCHSENKONTAKT DEUTSCH | | |
| - 87 | 5090294 | 8,00 | BUCHSENKONTAKT | | |
| - 88 | 5090295 | 12,00 | BUCHSENKONTAKT | | |
| - 89 | 5090296 | 2,00 | BUCHSENKONTAKT | | |
| - 90 | 5090297 | 3,00 | BLINDSTOPFEN | | |
| - 91 | 5090298 | 2,00 | EINZELADERABDICHTUNG | | |
| - 92 | 5090300 | 2,00 | BUCHSENKONTAKT | | |
| - 93 | 5090307 | 3,00 | BUCHSENKONTAKT | | |
| - 94 | 5090308 | 3,00 | EINZELADERABDICHTUNG | | |
| - 95 | 5090310 | 2,00 | BUCHSENKONTAKT | | |
| - 96 | 5120056 | 1,00 | SICHERUNG MIDIVAL 100A | | |
| - 97 | 5130135 | 1,00 | STECKER | | |
| - 98 | 5600114 | 14,00 | EINZELADERABDICHTUNG | | |
| - 99 | 23102951 | 7,00 | BUCHSENKONTAKT MCP 0.5...1.0 | | |

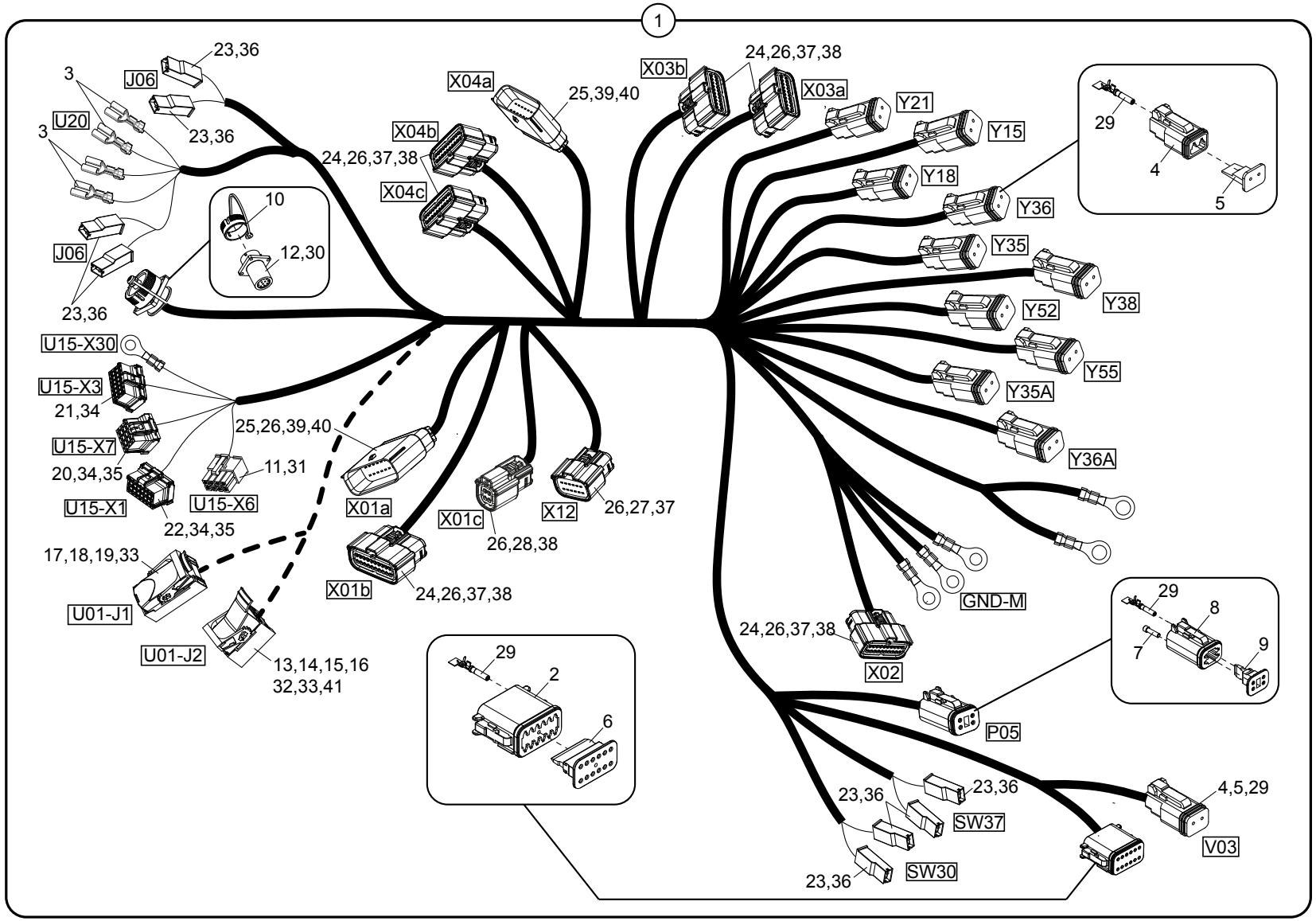
1
23,36
J06
3
U20
23,36
3
J06
23,36
10
12,30
X04a
25,39,40
X03b
24,26,37,38
X03a
X04b
24,26,37,38
X04c
Y21
Y15
Y18
Y36
Y35
Y38
Y52
Y55
Y35A
Y36A
29
4
5
U15-X30
U15-X3
21,34
U15-X7
20,34,35
U15-X1
22,34,35
U15-X6
11,31
25,26,39,40
X01a
X01c
26,28,38
X12
26,27,37
X01b
24,26,37,38
17,18,19,33
U01-J1
U01-J2
13,14,15,16
32,33,41
GND-M
24,26,37,38
X02
29
2
6
29
8
7
9
P05
23,36
23,36
SW37
23,36
SW30
4,5,29
V03

| Position | Ersatzteilnr. | Anzahl | Benennung | ab Serie | bis Serie |
|---|---|---|---|---|---|
| 1 | 5721744 | 1,00 | KABELBAUM KPL. | | |
| - 2 | 4106126A | 1,00 | BUCHSENGEHAEUSE 12-POLIG DEUTSCH | | |
| - 3 | 4135401A | 4,00 | FLACHSTECKHUELSE 6,3X0,8 | | |
| - 4 | 5080095 | 11,00 | BUCHSENGEHAEUSE 2-POLIG DEUTSCH | | |
| - 5 | 5080096 | 11,00 | VERRIEGELUNG | | |
| - 6 | 5080105 | 1,00 | VERRIEGELUNG | | |
| - 7 | 5080107 | 1,00 | BLINDSTOPFEN | | |
| - 8 | 5080110 | 1,00 | BUCHSENGEHAEUSE 4-POLIG DEUTSCH | | |
| - 9 | 5080112 | 1,00 | VERRIEGELUNG | | |
| - 10 | 5080779 | 1,00 | SCHUTZKAPPE | | |
| - 11 | 5080911 | 1,00 | BUCHSENGEHAEUSE 8-POLIG | | |
| - 12 | 5080931 | 1,00 | BUCHSENGEHAEUSE 12-POLIG | | |
| - 13 | 5080976 | 1,00 | KONTAKTHALTER | | |
| - 14 | 5080977 | 1,00 | ABDECKUNG | | |
| - 15 | 5080978 | 1,00 | VERRIEGELUNG | | |
| - 16 | 5080979 | 1,00 | VERRIEGELUNG | | |
| - 17 | 5080980 | 1,00 | KONTAKTHALTER | | |
| - 18 | 5080981 | 1,00 | ABDECKUNG | | |
| - 19 | 5080982 | 1,00 | VERRIEGELUNG | | |
| - 20 | 5081029 | 1,00 | BUCHSENGEHAEUSE 12-POLIG MCP | | |
| - 21 | 5081033 | 1,00 | STIFTGEHAEUSE 21-POLIG MCP | | |
| - 22 | 5081034 | 1,00 | STIFTGEHAEUSE 21-POLIG MCP | | |
| - 23 | 5081046 | 12,00 | STECKHUELSENGEHAEUSE 1-POLIG | | |
| - 24 | 5081088 | 6,00 | BUCHSENGEHAEUSE 20-POLIG | | |
| - 25 | 5081089 | 2,00 | STIFTGEHAEUSE 20-POLIG | | |
| - 26 | 5081090 | 25,00 | BLINDKONTAKT | | |
| - 27 | 5081091 | 1,00 | BUCHSENGEHAEUSE 12-POLIG | | |
| - 28 | 5081098 | 1,00 | BUCHSENGEHAEUSE 4-POLIG | | |
| - 29 | 5090108 | 37,00 | BUCHSENKONTAKT DEUTSCH | | |
| - 30 | 5090169 | 5,00 | BUCHSENKONTAKT | | |
| - 31 | 5090198 | 7,00 | BUCHSENKONTAKT | | |
| - 32 | 5090216 | 6,00 | BUCHSENKONTAKT | | |
| - 33 | 5090217 | 71,00 | STECKVERBINDER | | |
| - 34 | 5090235 | 22,00 | BUCHSENKONTAKT MCP | | |
| - 35 | 5090236 | 6,00 | BUCHSENKONTAKT MCP | | |
| - 36 | 5090241 | 12,00 | FLACHSTECKHUELSE | | |
| - 37 | 5090250 | 62,00 | BUCHSENKONTAKT | | |

| Position | Ersatzteilnr. | Anzahl | Benennung | ab Serie | bis Serie |
|---|---|---|---|---|---|
| - 38 | 5090251 | 52,00 | BUCHSENKONTAKT | | |
| - 39 | 5090252 | 26,00 | STIFTKONTAKT | | |
| - 40 | 5090253 | 11,00 | STIFTKONTAKT | | |
| - 41 | 5600114 | 6,00 | EINZELADERABDICHTUNG | | |

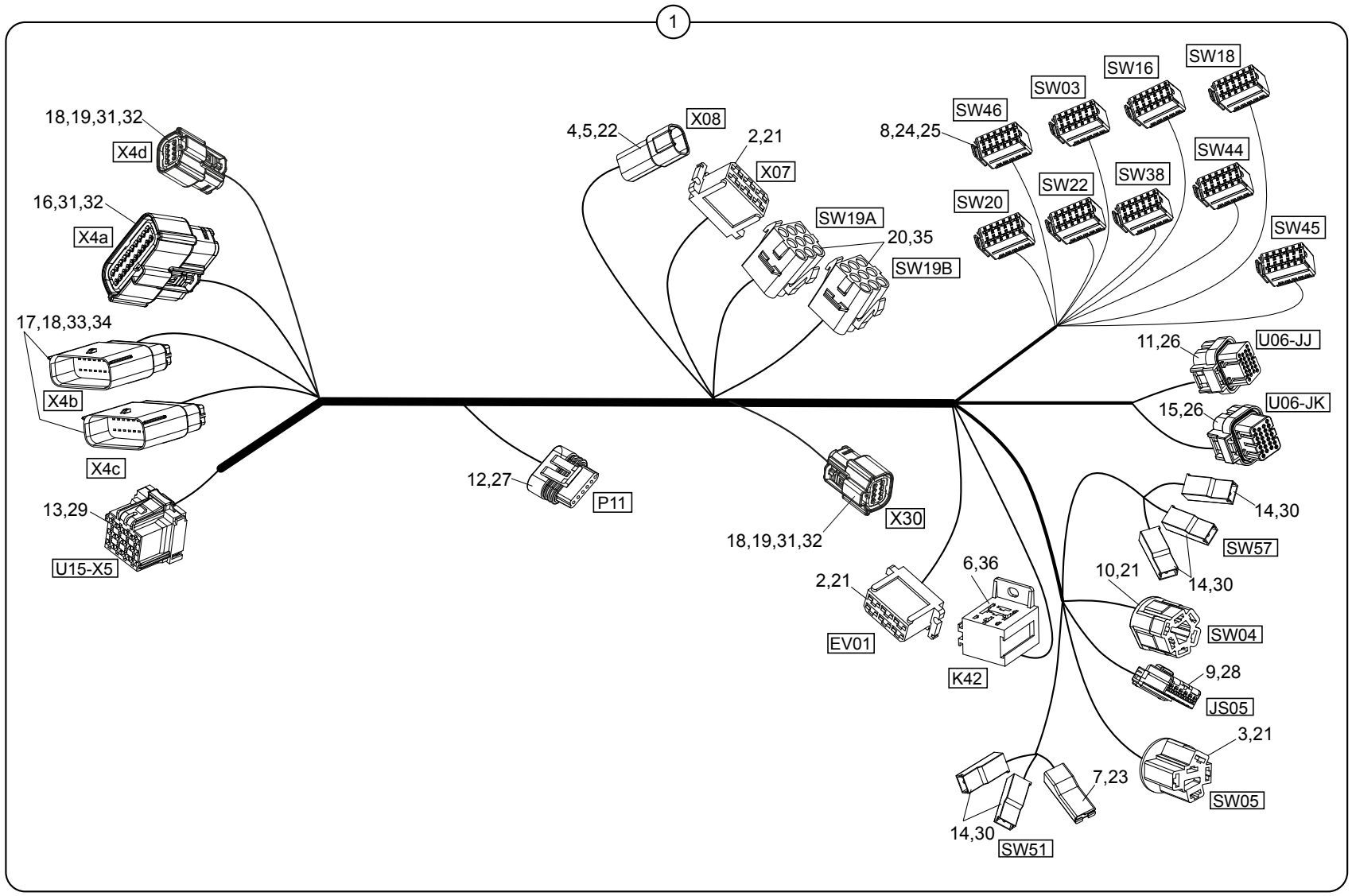
1
18,19,31,32
X4d
16,31,32
X4a
17,18,33,34
X4b
X4c
13,29
U15-X5
12,27
P11
4,5,22
X08
2,21
X07
SW19A
20,35
SW19B
18,19,31,32
X30
8,24,25
SW46
SW03
SW16
SW18
SW20
SW22
SW38
SW44
SW45
11,26
U06-JJ
15,26
U06-JK
14,30
SW57
10,21
14,30
SW04
9,28
JS05
3,21
SW05
7,23
14,30
SW51
2,21
EV01
6,36
K42

| Position | Ersatzteilnr. | Anzahl | Benennung | ab Serie | bis Serie |
|---|---|---|---|---|---|
| 1 | 5721815 | 1,00 | KABELBAUM KPL. | | |
| - 2 | 4185762A | 2,00 | STECKHUELSENGEHAEUSE 4-POLIG | | |
| - 3 | 5080109 | 1,00 | GEHAEUSE 5-POLIG | | |
| - 4 | 5080111 | 1,00 | STIFTGEHAEUSE 4-POLIG DEUTSCH | | |
| - 5 | 5080113 | 1,00 | VERRIEGELUNG | | |
| - 6 | 5080148 | 1,00 | RELAISSOCKEL | | |
| - 7 | 5080765 | 1,00 | STECKHUELSENGEHAEUSE 1-POLIG | | |
| - 8 | 5080878 | 9,00 | STECKHUELSENGEHAEUSE 12-POLIG | | |
| - 9 | 5080886 | 1,00 | BUCHSENGEHAEUSE 6-POLIG | | |
| - 10 | 5080913 | 1,00 | GEHAEUSE 6-POLIG | | |
| - 11 | 5081003 | 1,00 | BUCHSENGEHAEUSE | | |
| - 12 | 5081009 | 1,00 | STECKER 6-POLIG | | |
| - 13 | 5081028 | 1,00 | STIFTGEHAEUSE 12-POLIG MCP | | |
| - 14 | 5081046 | 5,00 | STECKHUELSENGEHAEUSE 1-POLIG | | |
| - 15 | 5081087 | 1,00 | BUCHSENGEHAEUSE | | |
| - 16 | 5081088 | 1,00 | BUCHSENGEHAEUSE 20-POLIG | | |
| - 17 | 5081089 | 2,00 | STIFTGEHAEUSE 20-POLIG | | |
| - 18 | 5081090 | 6,00 | BLINDKONTAKT | | |
| - 19 | 5081092 | 2,00 | BUCHSENGEHAEUSE 8-POLIG | | |
| - 20 | 5081162 | 2,00 | | | |
| - 21 | 5090014 | 18,00 | STECKHUELSE | | |
| - 22 | 5090107 | 4,00 | STIFTKONTAKT DEUTSCH | | |
| - 23 | 5090152 | 1,00 | FLACHSTECKHUELSE | | |
| - 24 | 5090171 | 16,00 | KONTAKT | | |
| - 25 | 5090173 | 19,00 | TIMER KONTAKT | | |
| - 26 | 5090222 | 32,00 | BUCHSENKONTAKT | | |
| - 27 | 5090224 | 6,00 | BUCHSENKONTAKT DELPHI | | |
| - 28 | 5090234 | 6,00 | BUCHSENKONTAKT | | |
| - 29 | 5090235 | 12,00 | BUCHSENKONTAKT MCP | | |
| - 30 | 5090241 | 5,00 | FLACHSTECKHUELSE | | |
| - 31 | 5090250 | 19,00 | BUCHSENKONTAKT | | |
| - 32 | 5090251 | 14,00 | BUCHSENKONTAKT | | |
| - 33 | 5090252 | 22,00 | STIFTKONTAKT | | |
| - 34 | 5090253 | 16,00 | STIFTKONTAKT | | |
| - 35 | 5090277 | 14,00 | | | |
| - 36 | 4108373A | 6,00 | FLACHSTECKHUELSE 2,8X 0,5...1,5 | | |

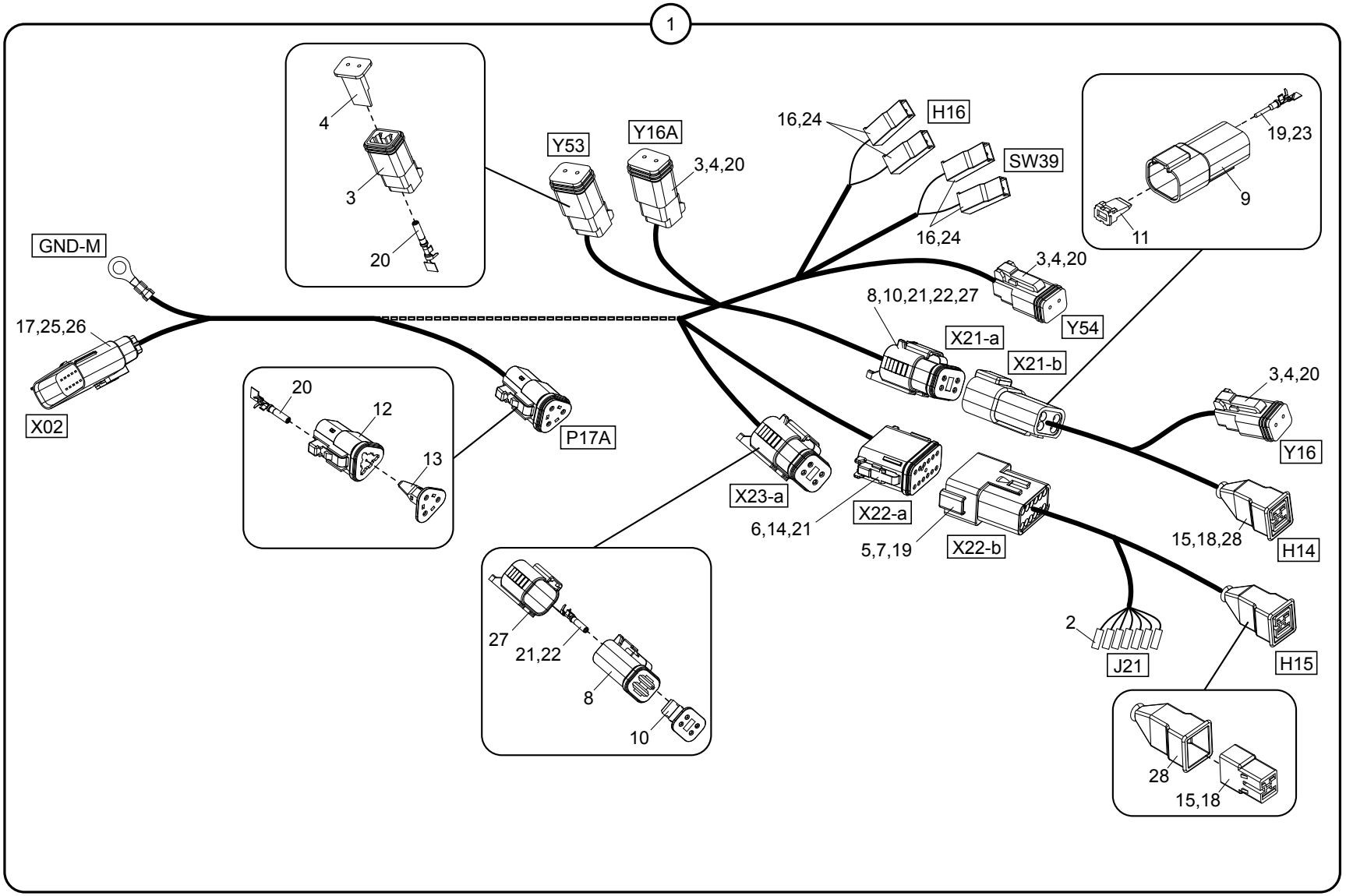
1
4
3
20
Y53
Y16A
3,4,20
16,24
H16
SW39
16,24
19,23
9
11
GND-M
17,25,26
X02
3,4,20
8,10,21,22,27
Y54
X21-a
X21-b
20
12
13
P17A
3,4,20
Y16
X23-a
6,14,21
X22-a
5,7,19
X22-b
15,18,28
H14
27
21,22
8
10
2
J21
H15
28
15,18

| Position | Ersatzteilnr. | Anzahl | Benennung | ab Serie | bis Serie |
|---|---|---|---|---|---|
| 1 | 5721637 | 1,00 | KABELBAUM VORN | | |
| - 2 | 4184205A | 5,00 | ADERENDHUELSE 0.5...1.0 | | |
| - 3 | 5080095 | 4,00 | BUCHSENGEHAEUSE 2-POLIG DEUTSCH | | |
| - 4 | 5080096 | 4,00 | VERRIEGELUNG | | |
| - 5 | 5080104 | 1,00 | STIFTGEHAEUSE 12-POLIG DEUTSCH | | |
| - 6 | 5080105 | 1,00 | VERRIEGELUNG | | |
| - 7 | 5080106 | 1,00 | VERRIEGELUNG | | |
| - 8 | 5080110 | 2,00 | BUCHSENGEHAEUSE 4-POLIG DEUTSCH | | |
| - 9 | 5080111 | 1,00 | STIFTGEHAEUSE 4-POLIG DEUTSCH | | |
| - 10 | 5080112 | 2,00 | VERRIEGELUNG | | |
| - 11 | 5080113 | 1,00 | VERRIEGELUNG | | |
| - 12 | 5080114 | 1,00 | BUCHSENGEHAEUSE 3-POLIG | | |
| - 13 | 5080115 | 1,00 | VERRIEGELUNG | | |
| - 14 | 5080785 | 1,00 | BUCHSENGEHAEUSE 12-POLIG DEUTSCH | | |
| - 15 | 5080812 | 2,00 | BUCHSENGEHAEUSE | | |
| - 16 | 5081046 | 4,00 | STECKHUELSENGEHAEUSE 1-POLIG | | |
| - 17 | 5081089 | 1,00 | STIFTGEHAEUSE 20-POLIG | | |
| - 18 | 5090014 | 4,00 | STECKHUELSE | | |
| - 19 | 5090107 | 11,00 | STIFTKONTAKT DEUTSCH | | |
| - 20 | 5090108 | 11,00 | BUCHSENKONTAKT DEUTSCH | | |
| - 21 | 5090109 | 14,00 | BUCHSENKONTAKT DEUTSCH | | |
| - 22 | 5090189 | 2,00 | BUCHSENKONTAKT DEUTSCH | | |
| - 23 | 5090195 | 2,00 | STIFTKONTAKT DEUTSCH | | |
| - 24 | 5090241 | 4,00 | FLACHSTECKHUELSE | | |
| - 25 | 5090252 | 9,00 | STIFTKONTAKT | | |
| - 26 | 5090253 | 7,00 | STIFTKONTAKT | | |
| - 27 | 23127332 | 1,00 | ENDKAPPE | | |
| - 28 | 4107644A | 2,00 | SCHUTZKAPPE | | |

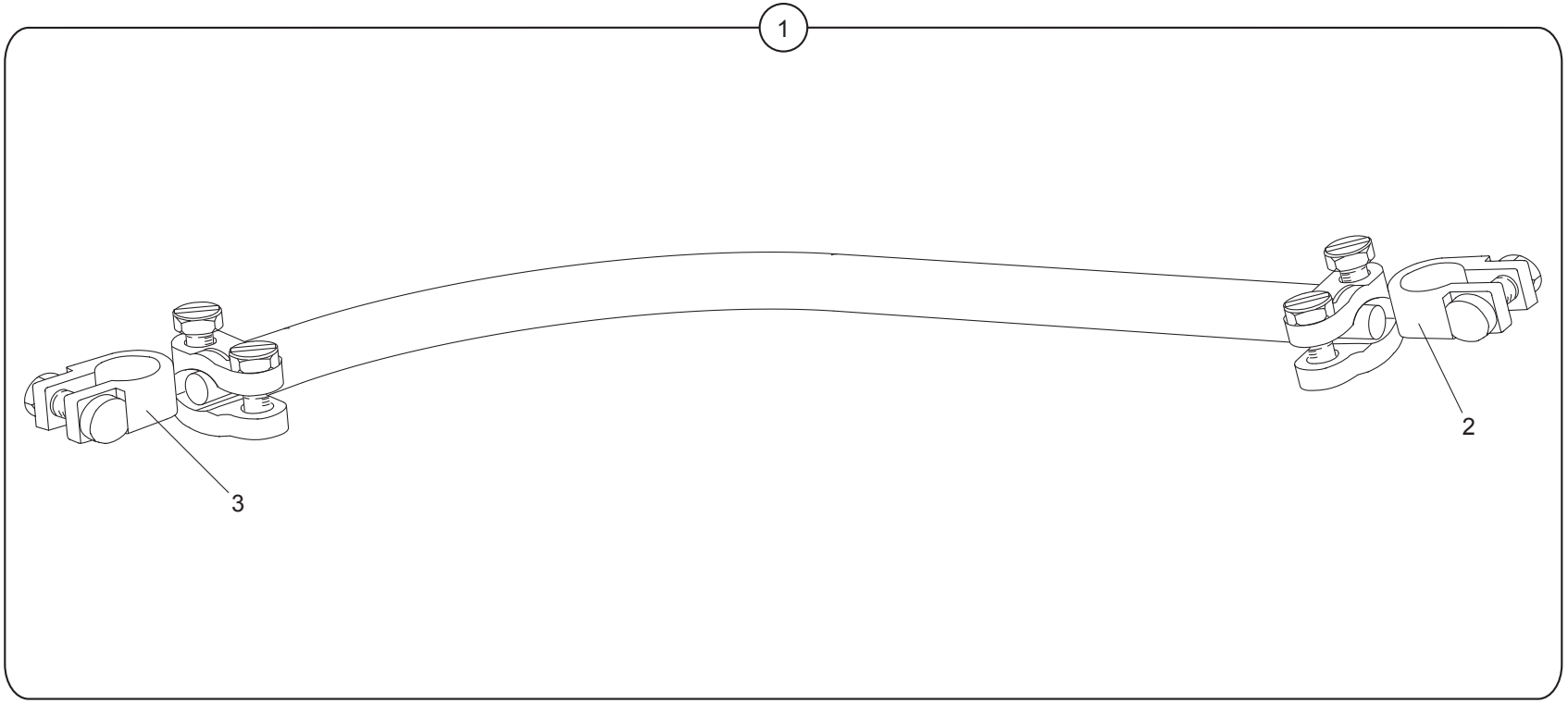
1
2
3

| Position | Ersatzteilnr. | Anzahl | Benennung | ab Serie | bis Serie |
|---|---|---|---|---|---|
| 1 | 4109203A | 1,00 | BATTERIEKABELBRUECKE | | |
| 2 | 4191565A | 1,00 | BATTERIEKLEMME - | | |
| 3 | 4191828A | 1,00 | BATTERIEKLEMME + | | |

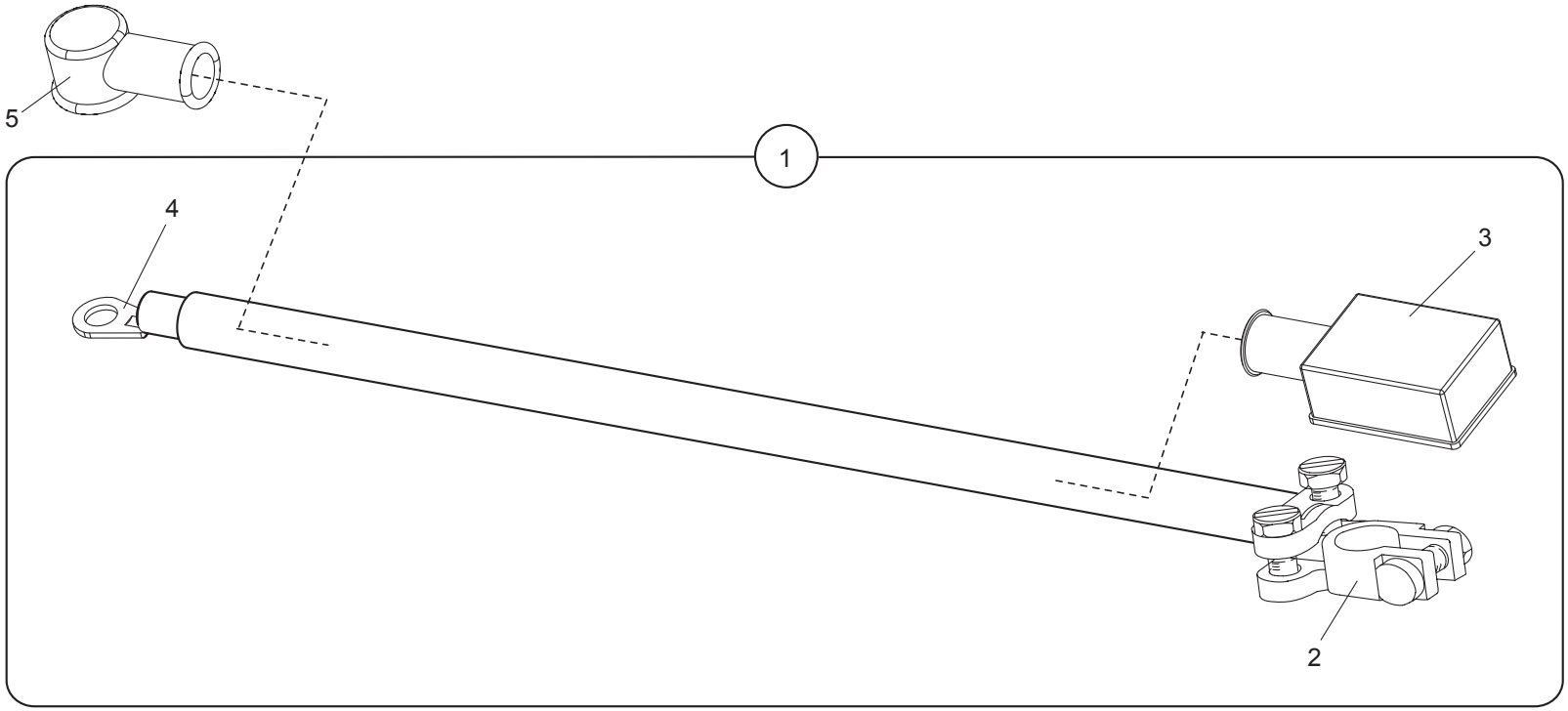
5
1
4
3
2

| Position | Ersatzteilnr. | Anzahl | Benennung | ab Serie | bis Serie |
|---|---|---|---|---|---|
| 1 | 5721570 | 1,00 | KABEL BATTERIE-HAUPTSCHALTER | | |
| - 2 | 5090049 | 1,00 | BATTERIEKLEMME + | | |
| - 3 | 5140517 | 1,00 | SCHUTZKAPPE | | |
| - 4 | 23132704 | 1,00 | ROHRKABELSCHUH M10 | | |
| - 5 | 5081064 | 1,00 | SCHUTZKAPPE | | |

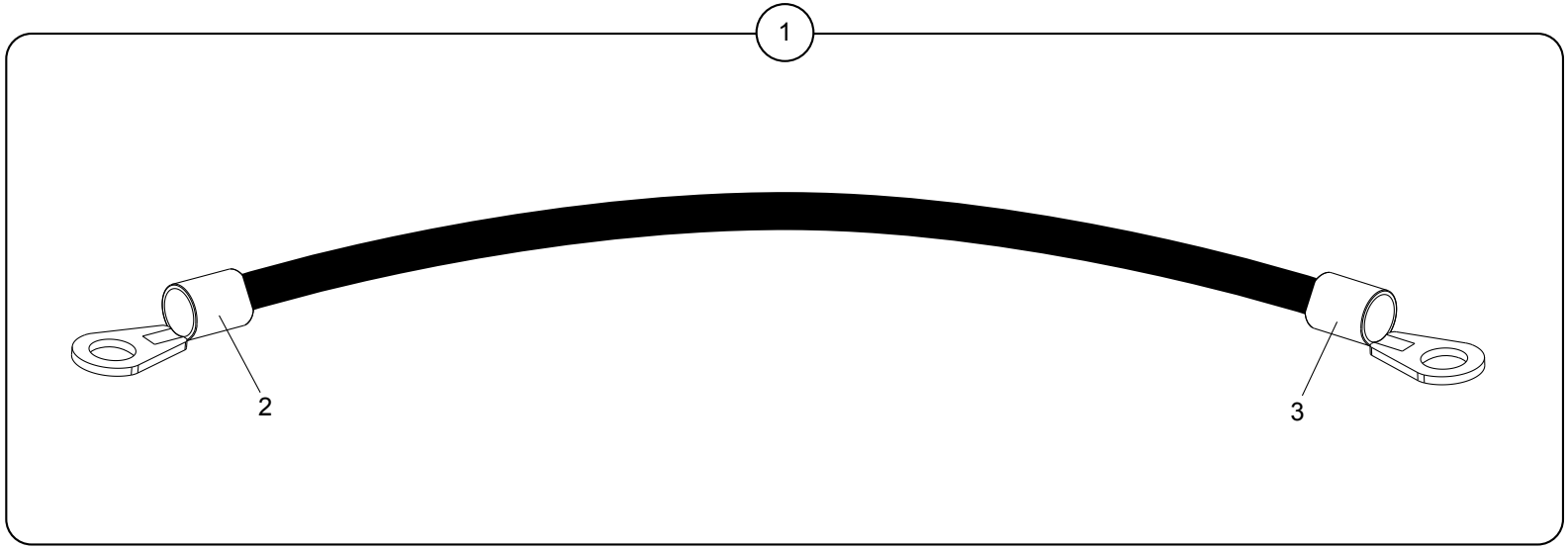
1
2
3

| Position | Ersatzteilnr. | Anzahl | Benennung | ab Serie | bis Serie |
|---|---|---|---|---|---|
| 1 | 5721571 | 1,00 | MASSEKABEL | | |
| - 2 | 23132704 | 1,00 | ROHRKABELSCHUH M10 | | |
| - 3 | 23129751 | 1,00 | ROHRKABELSCHUH M8 | | |

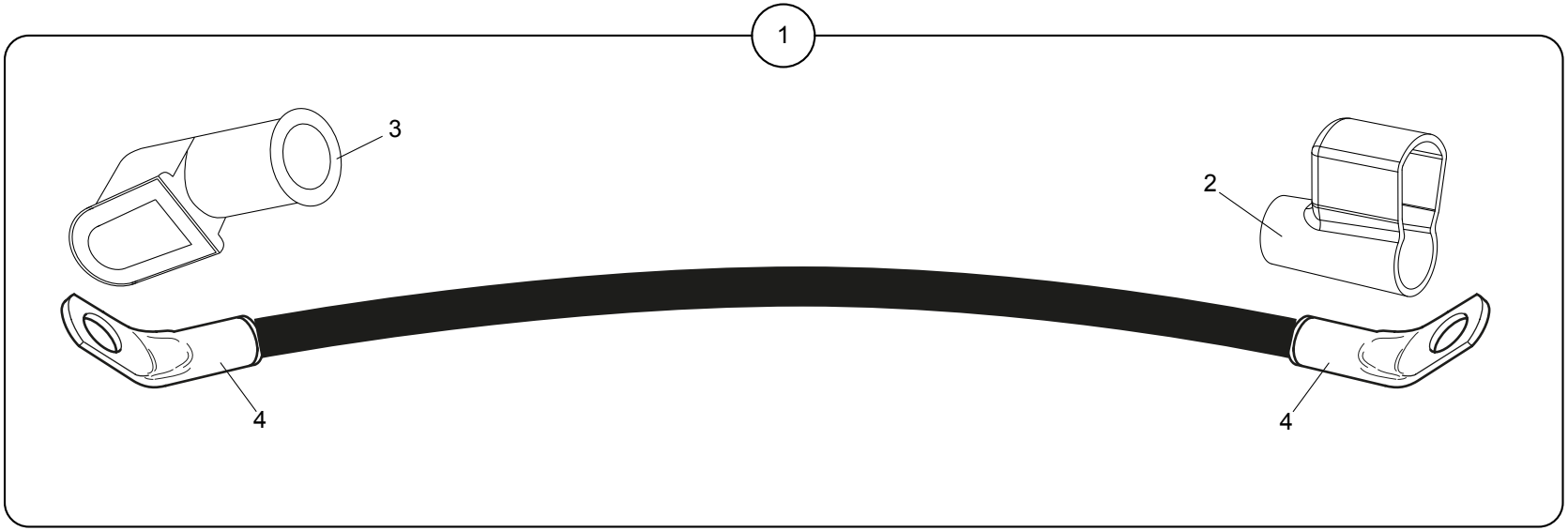
1
3
2
4
4

| Position | Ersatzteilnr. | Anzahl | Benennung | ab Serie | bis Serie |
|---|---|---|---|---|---|
| 1 | 5721677 | 1,00 | STARTERKABEL | | |
| - 2 | 5081140 | 1,00 | SCHUTZKAPPE | | |
| - 3 | 5081163 | 1,00 | SCHUTZKAPPE | | |
| - 4 | 5090262 | 2,00 | RINGZUNGE | | |

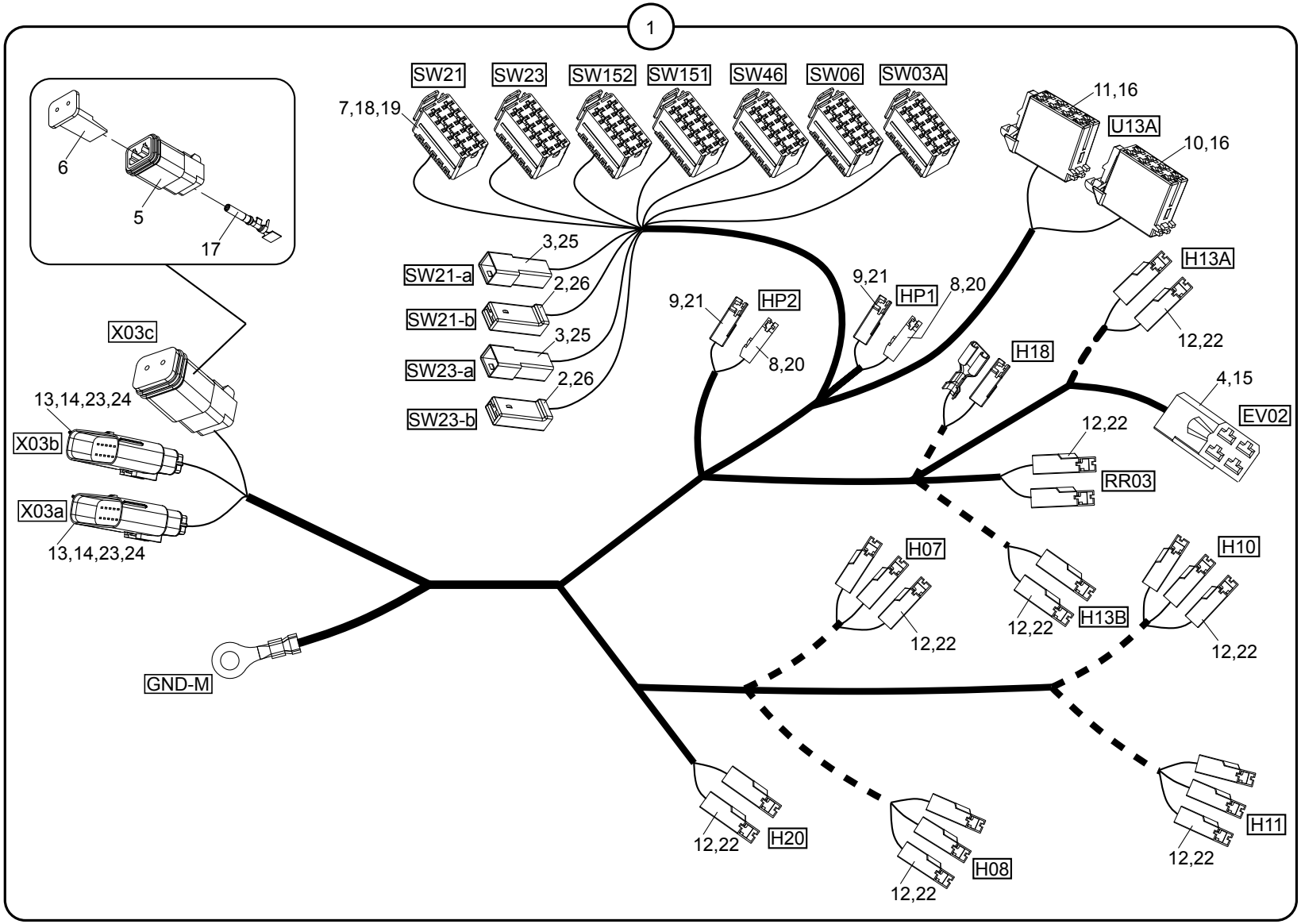
1
SW21
SW23
SW152
SW151
SW46
SW06
SW03A
7,18,19
11,16
U13A
10,16
6
5
17
3,25
SW21-a
2,26
SW21-b
3,25
SW23-a
2,26
SW23-b
9,21
HP2
8,20
9,21
HP1
8,20
H13A
12,22
H18
4,15
EV02
12,22
RR03
X03c
13,14,23,24
X03b
X03a
13,14,23,24
H07
12,22
12,22
H13B
H10
12,22
GND-M
12,22
H20
12,22
H08
12,22
H11

| Position | Ersatzteilnr. | Anzahl | Benennung | ab Serie | bis Serie |
|---|---|---|---|---|---|
| 1 | 5721698 | 1,00 | KABELBAUM KABINE | | |
| - 2 | 4185760A | 2,00 | STECKHUELSENGEHAEUSE 1-POLIG | | |
| - 3 | 4185761A | 2,00 | FLACHSTECKERGEHAEUSE 1-POLIG | | |
| - 4 | 5080027 | 1,00 | BUCHSENGEHAEUSE | | |
| - 5 | 5080095 | 1,00 | BUCHSENGEHAEUSE 2-POLIG DEUTSCH | | |
| - 6 | 5080096 | 1,00 | VERRIEGELUNG | | |
| - 7 | 5080878 | 7,00 | STECKHUELSENGEHAEUSE 12-POLIG | | |
| - 8 | 5080999 | 2,00 | STECKHUELSENGEHAEUSE 1-POLIG | | |
| - 9 | 5081000 | 2,00 | STECKHUELSENGEHAEUSE 1-POLIG | | |
| - 10 | 5081001 | 1,00 | BUCHSENGEHAEUSE 8-POLIG | | |
| - 11 | 5081002 | 1,00 | BUCHSENGEHAEUSE 8-POLIG | | |
| - 12 | 5081046 | 20,00 | STECKHUELSENGEHAEUSE 1-POLIG | | |
| - 13 | 5081089 | 2,00 | STIFTGEHAEUSE 20-POLIG | | |
| - 14 | 5081090 | 10,00 | BLINDKONTAKT | | |
| - 15 | 5090014 | 4,00 | STECKHUELSE | | |
| - 16 | 5090098 | 8,00 | TIMER KONTAKT | | |
| - 17 | 5090108 | 2,00 | BUCHSENKONTAKT DEUTSCH | | |
| - 18 | 5090171 | 8,00 | KONTAKT | | |
| - 19 | 5090173 | 21,00 | TIMER KONTAKT | | |
| - 20 | 5090220 | 2,00 | FLACHSTECKHUELSE | | |
| - 21 | 5090221 | 2,00 | FLACHSTECKHUELSE | | |
| - 22 | 5090241 | 20,00 | FLACHSTECKHUELSE | | |
| - 23 | 5090252 | 11,00 | STIFTKONTAKT | | |
| - 24 | 5090253 | 19,00 | STIFTKONTAKT | | |
| - 25 | 5090260 | 2,00 | FLACHSTECKER | | |
| - 26 | 4106077A | 2,00 | FLACHSTECKHUELSE 6,3X0,75...1.5 | | |

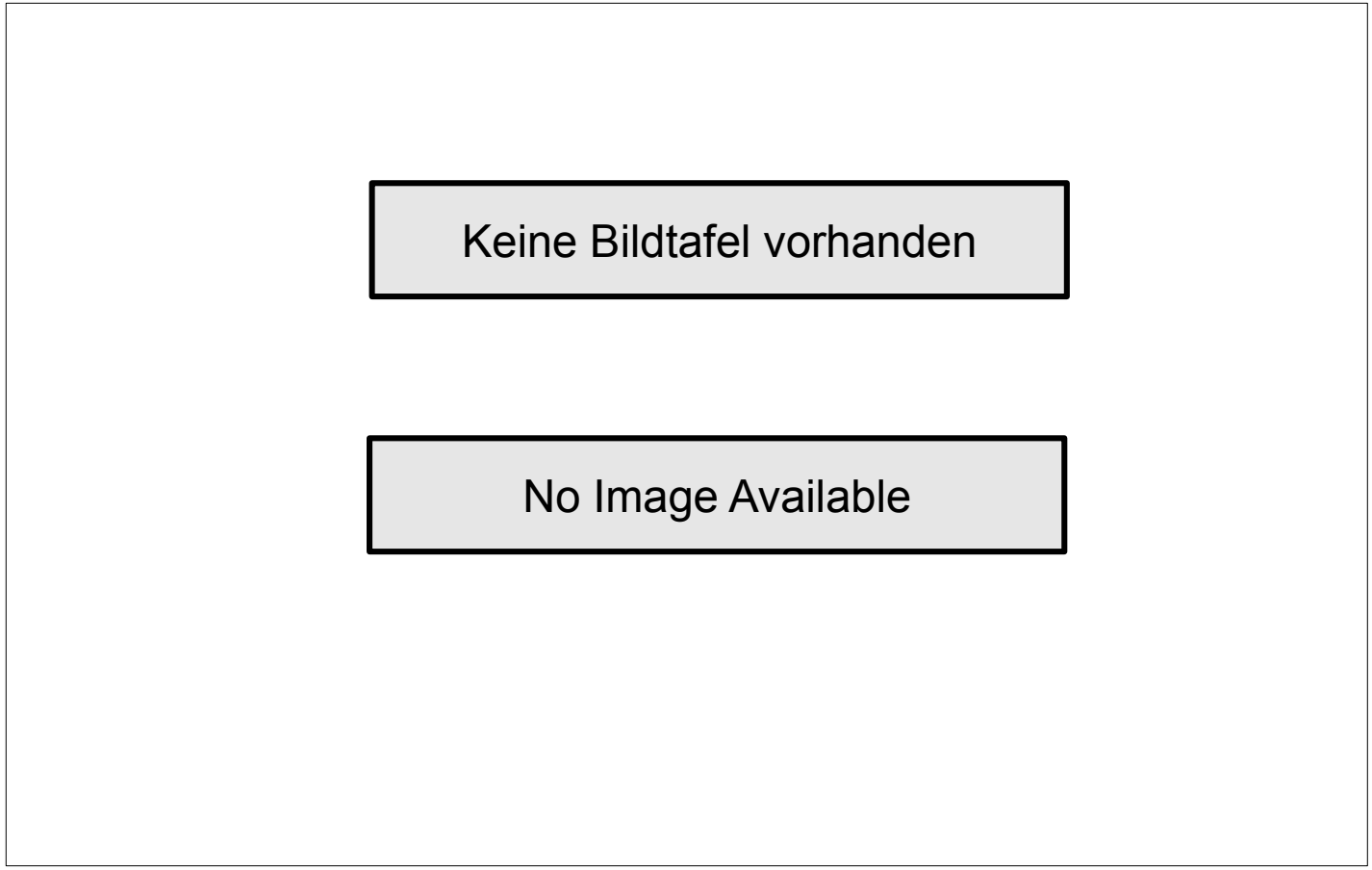
Keine Bildtafel vorhanden
No Image Available

| Position | Ersatzteilnr. | Anzahl | Benennung | ab Serie | bis Serie |
|---|---|---|---|---|---|
| 1 | E01.02.01 | 1,00 | ELEKTRIKTEILE SCHAUFELARMAGGREGAT | | |
| 2 | E01.02.02 | 1,00 | ELEKTRIKTEILE BATTERIEKASTEN | | |
| 3 | E01.02.03 | 1,00 | FAHRZEUGBELEUCHTUNG | | |
| 4 | E01.02.04 | 1,00 | ELEKTRIKTEILE MOTORRAUM | | |
| 10 | E01.02.10 | 1,00 | KENNZEICHENBELEUCHTUNG | | |

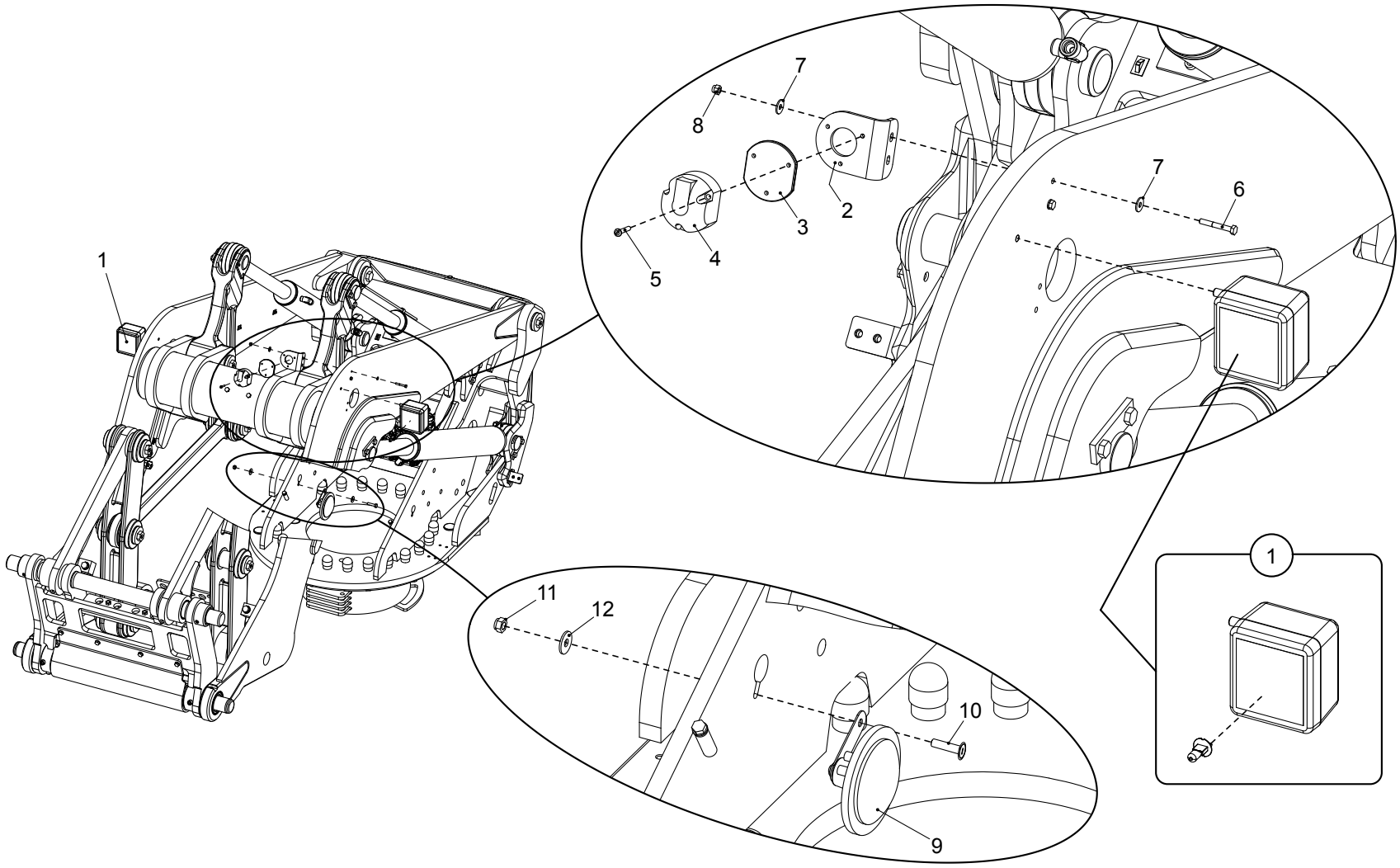
1
2
3
4
5
6
7
8
9
10
11
12
1

| Position | Ersatzteilnr. | Anzahl | Benennung | ab Serie | bis Serie |
|---|---|---|---|---|---|
| 1 | 2300217A | 2,00 | ARBEITSSCHEINWERFER 24V | | |
| - | 4156073A | 1,00 | GLUEHLAMPE 24V 70W | | |
| 2 | 4145639C | 1,00 | STECKDOSENHALTER | | |
| 3 | 4184243A | 1,00 | SCHUTZKAPPE OVAL | | |
| 4 | 4184429A | 1,00 | STECKDOSE 7-POLIG | | |
| 5 | 7085766A | 3,00 | FLACHKOPFSCHRAUBE M 5X30 - | | |
| 6 | 7097220A | 2,00 | SECHSKANTSCHRAUBE - M 6X 40 - | | |
| 7 | 7330497A | 4,00 | SCHEIBE - 6 - | | |
| 8 | 7288535A | 1,00 | SECHSKANTMUTTER - M 6 - | | |
| 9 | 4198993a | 1,00 | SIGNALHORN 24V | | |
| 10 | 7089797A | 1,00 | FLACHRUNDSCHRAUBE - M 8X 40 - | | |
| 11 | 7288530A | 1,00 | SECHSKANTMUTTER - M 8 - | | |
| 12 | 7388539A | 1,00 | SCHEIBE - 8 - | | |

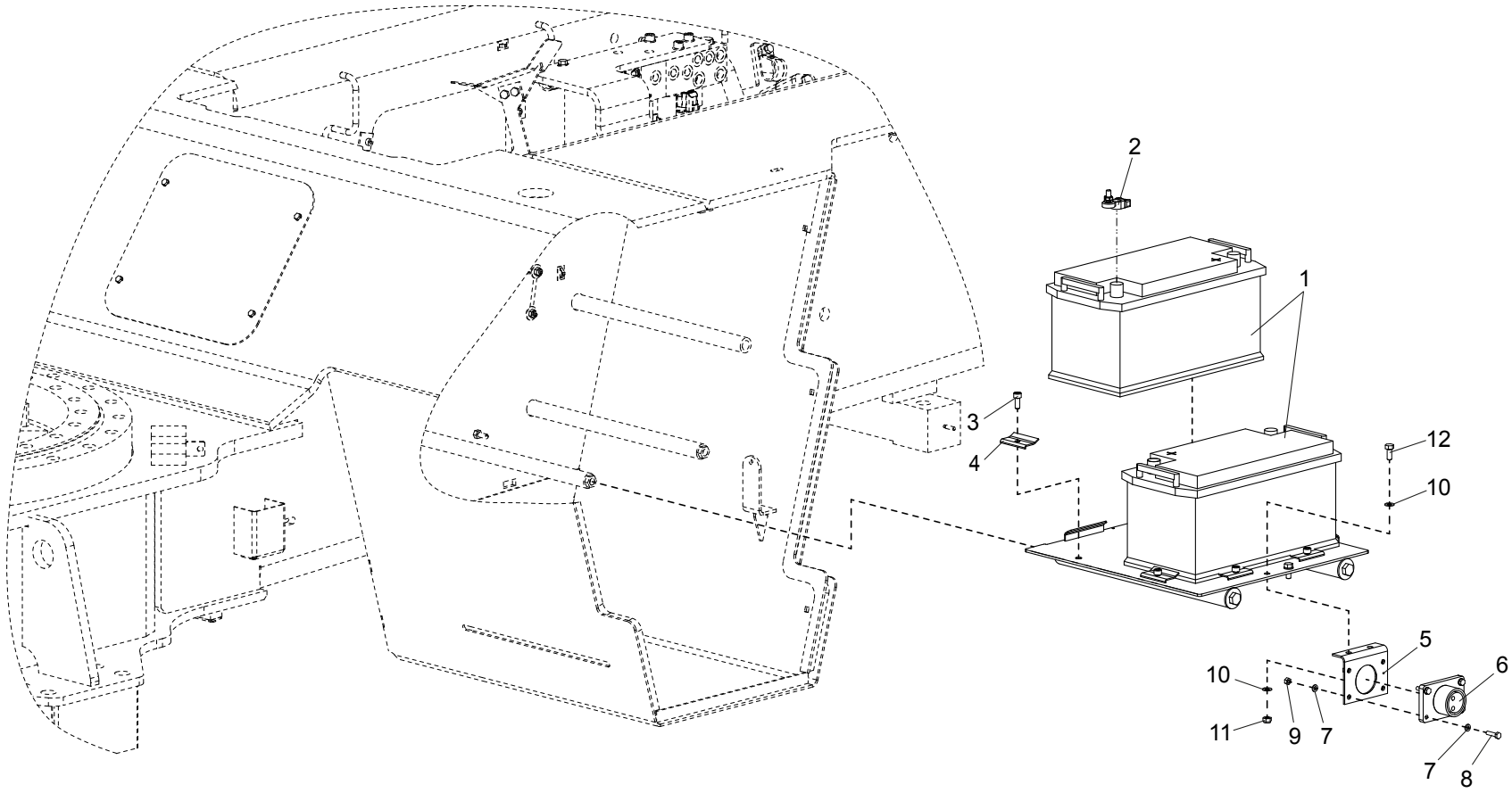
2
1
3
4
12
10
5
6
10
11
9
7
7
8

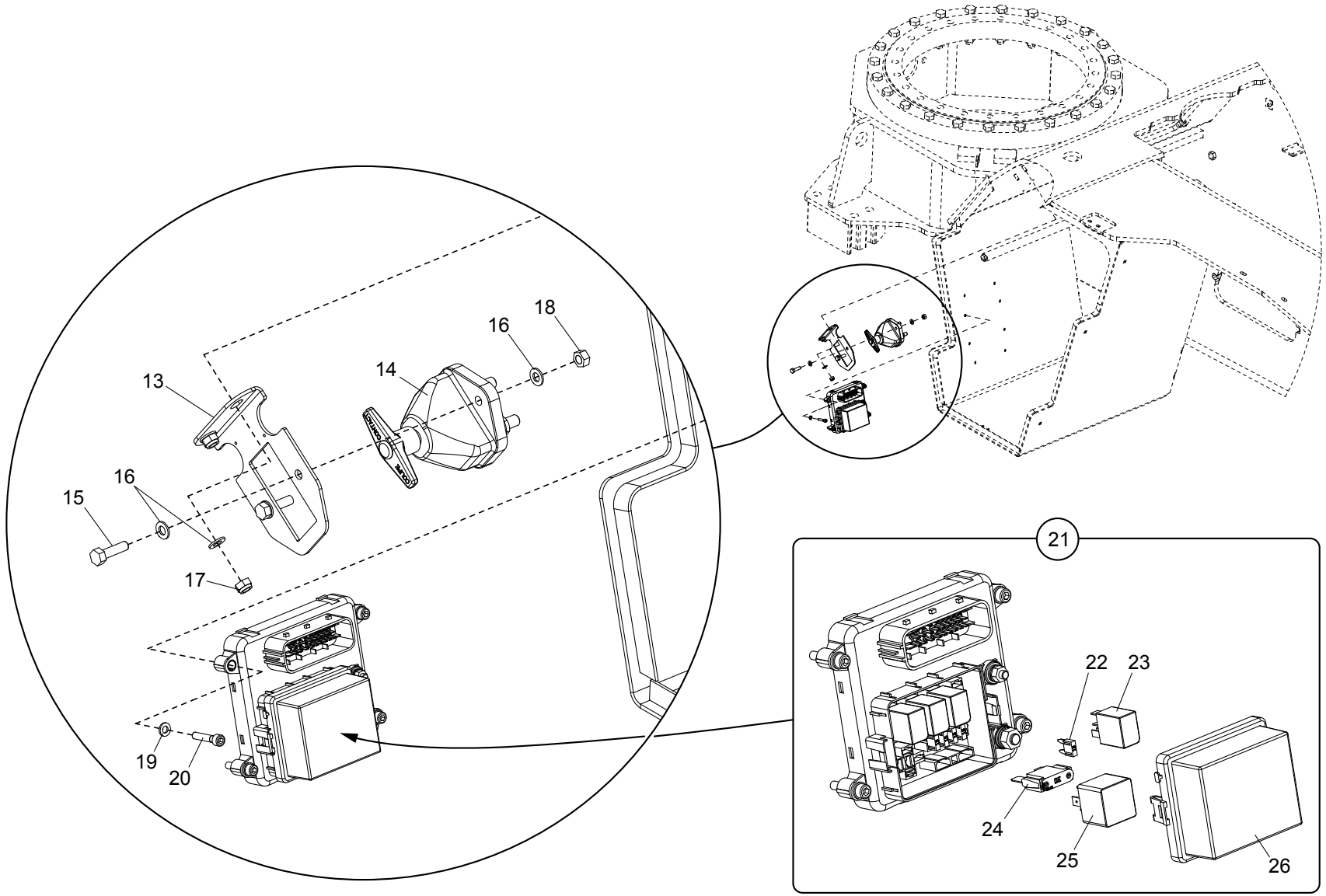
13
14
16
18
15
16
17
19
20
21
22
23
24
25
26

| Position | Ersatzteilnr. | Anzahl | Benennung | ab Serie | bis Serie |
|---|---|---|---|---|---|
| 1 | 5180177 | 2,00 | BATTERIE | | |
| 2 | 5080904 | 1,00 | BATTERIEPOLKLEMME | | |
| 3 | 7091776A | 4,00 | ZYLINDERSCHRAUBE - M 8X 20 - | | |
| 4 | 4181748A | 4,00 | KLEMMLEISTE | | |
| 5 | 4105754C | 1,00 | HALTER FUER STECKDOSE | | |
| 6 | 4174432A | 1,00 | FREMDSTARTSTECKDOSE | | |
| 7 | 7330497A | 8,00 | SCHEIBE - 6 - | | |
| 8 | 7086280A | 4,00 | SECHSKANTSCHRAUBE - M 6X 25 - | | |
| 9 | 7286281A | 4,00 | SECHSKANTMUTTER - M 6 | | |
| 10 | 7309046A | 4,00 | SCHEIBE - 8 - | | |
| 11 | 7288530A | 2,00 | SECHSKANTMUTTER - M 8 - | | |
| 12 | 7074632A | 2,00 | SECHSKANTSCHRAUBE - M 8X 20 - | | |
| 13 | 3072106 | 1,00 | HALTER | | |
| 14 | 5120015 | 1,00 | BATTERIEHAUPTSCHALTER | | |
| 15 | 7009267A | 2,00 | SECHSKANTSCHRAUBE - M 8X 30 - | | |
| 16 | 7309046A | 6,00 | SCHEIBE - 8 - | | |
| 17 | 7288530A | 2,00 | SECHSKANTMUTTER - M 8 - | | |
| 18 | 7274633A | 2,00 | SECHSKANTMUTTER - M 8 | | |
| 19 | 7330497A | 4,00 | SCHEIBE - 6 - | | |
| 20 | 7000868A | 4,00 | ZYLINDERSCHRAUBE - M 6X 30 - | | |
| 21 | 5081268 | 1,00 | ZENTRALELEKTRIK ADBLUE | | |
| 22 | 5120062 | 5,00 | FLACHSICHERUNG 15A | | |
| 23 | 5110120 | 4,00 | MIKRO-RELAIS 24V/15A | | |
| 24 | 5120060 | 1,00 | FLACHSICHERUNG 30A | | |
| 25 | 5110119 | 1,00 | RELAIS 24V/50A | | |

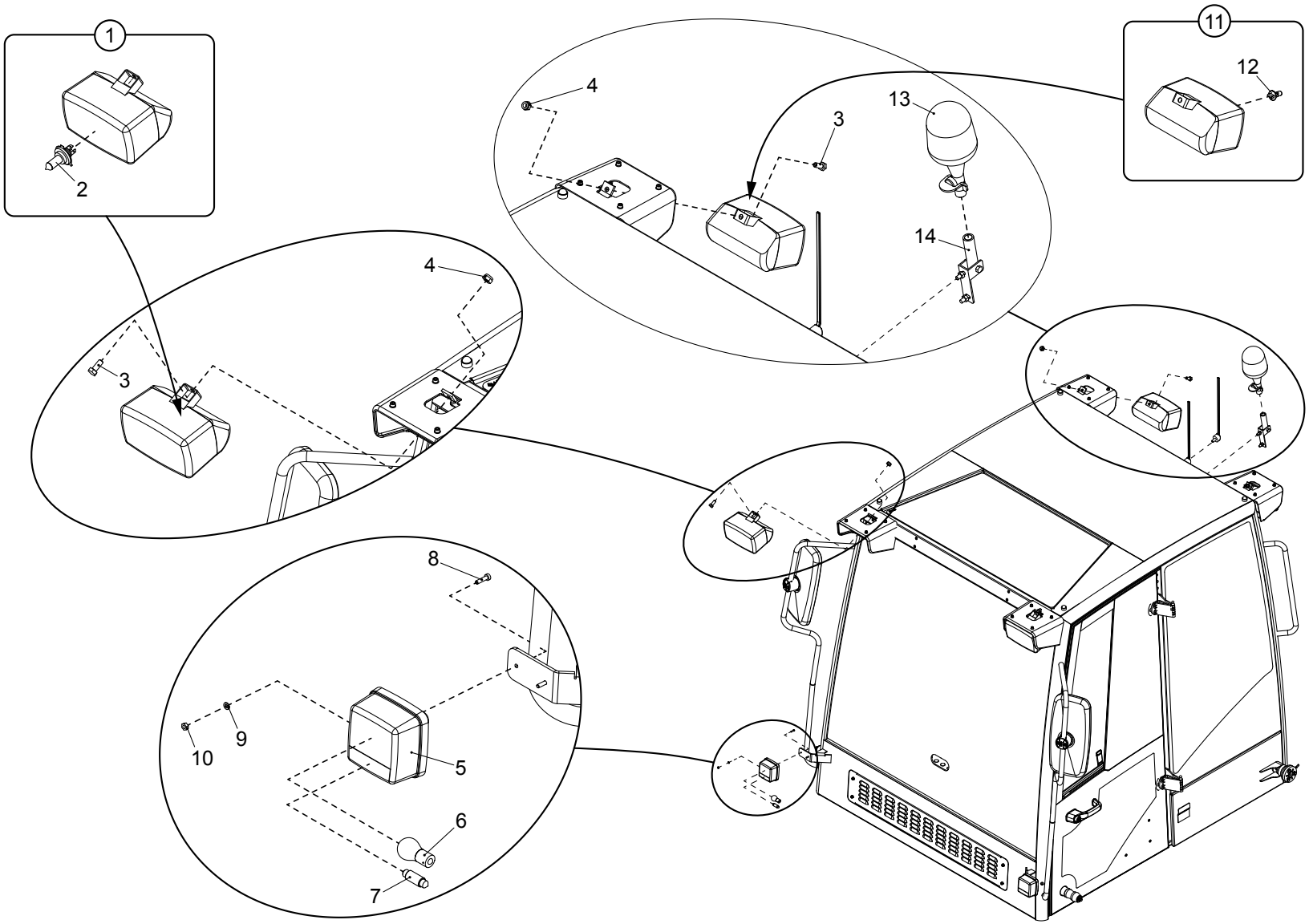
1
2
4
3
4
3
13
14
11
12
8
10
9
5
6
7

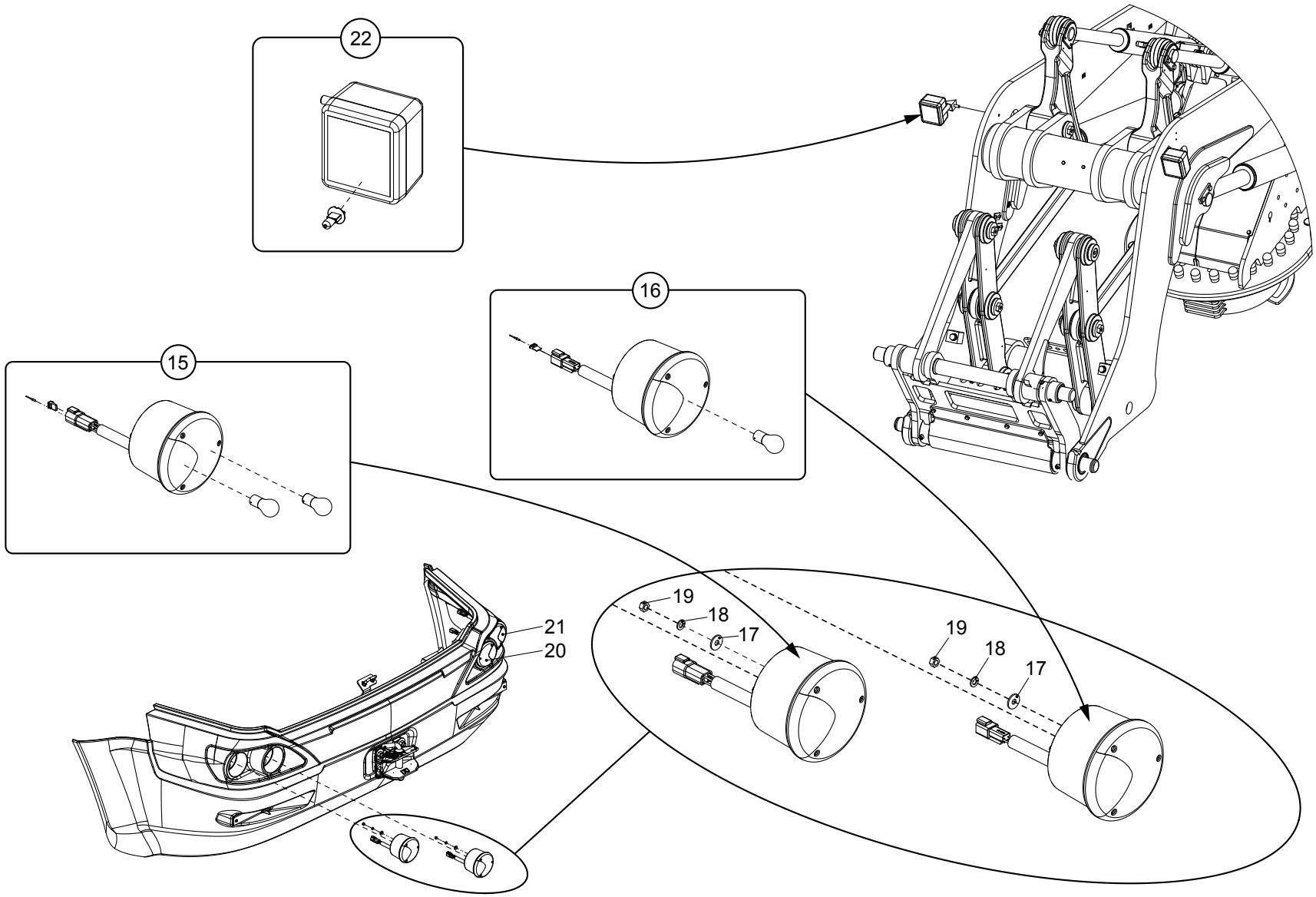
22
16
15
19
18
17
21
20
19
18
17

| Position | Ersatzteilnr. | Anzahl | Benennung | ab Serie | bis Serie |
|---|---|---|---|---|---|
| 1 | 4180672A | 2,00 | FAHRSCHEINWERFER 24V | | |
| 2 | 4156073A | 2,00 | GLUEHLAMPE 24V 70W | | |
| 3 | 7009216A | 4,00 | SECHSKANTSCHRAUBE - M10X 25 - | | |
| 4 | 7274380A | 4,00 | SECHSKANTMUTTER - M 10 - | | |
| 5 | 4185181A | 2,00 | BLINKPOSITIONSLEUCHTE | | |
| 6 | 4192517A | 1,00 | GLUEHLAMPE 24V 21W | | |
| 7 | 4156074A | 2,00 | GLUEHLAMPE 24V 5W | | |
| 8 | 23128455 | 4,00 | ZYLINDERSCHRAUBE - M 4x 16 - | | |
| 9 | 7374636A | 4,00 | FEDERRING A 4 | | |
| 10 | 7286278A | 4,00 | SECHSKANTMUTTER - M 4 | | |
| 11 | 4180673A | 2,00 | ARBEITSSCHEINWERFER 24V | | |
| 12 | 4156073A | 2,00 | GLUEHLAMPE 24V 70W | | |
| 13 | 23126803 | 1,00 | RUNDUMKENNLEUCHTE | | |
| 14 | 4108822A | 1,00 | HALTER | | |
| 15 | 5170215 | 1,00 | RUECKLEUCHTE BLINK-BREMS-FAHRLICHT LINKS | | |
| - | 4192517A | 1,00 | GLUEHLAMPE 24V 21W | | |
| - | 2300547A | 1,00 | GLUEHLAMPE 24V P21/5W | | |
| - | 5080111 | 1,00 | STIFTGEHAEUSE 4-POLIG DEUTSCH | | |
| - | 5080113 | 1,00 | VERRIEGELUNG | | |
| - | 5090106 | 4,00 | STIFTKONTAKT DEUTSCH | | |
| 16 | 5170219 | 1,00 | RUECKFAHRSCHEINWERFER LINKS | | |
| - | 4192517A | 1,00 | GLUEHLAMPE 24V 21W | | |
| - | 5080097 | 1,00 | STIFTGEHAEUSE 2-POLIG DEUTSCH | | |
| - | 5080098 | 1,00 | VERRIEGELUNG 2-POLIG | | |
| - | 5090106 | 2,00 | STIFTKONTAKT DEUTSCH | | |
| 17 | 7305092A | 8,00 | SCHEIBE - 6 - | | |
| 18 | 7388514A | 8,00 | FEDERRING A 6 | | |
| 19 | 7286281A | 8,00 | SECHSKANTMUTTER - M 6 | | |
| 20 | 5170218 | 1,00 | RUECKFAHRSCHEINWERFER RECHTS | | |
| 21 | 5170216 | 1,00 | RUECKLEUCHTE BLINK-BREMS-FAHRLICHT RECHTS | | |
| 22 | 2300217A | 2,00 | ARBEITSSCHEINWERFER 24V | | |
| - | 4156073A | 1,00 | GLUEHLAMPE 24V 70W | | |

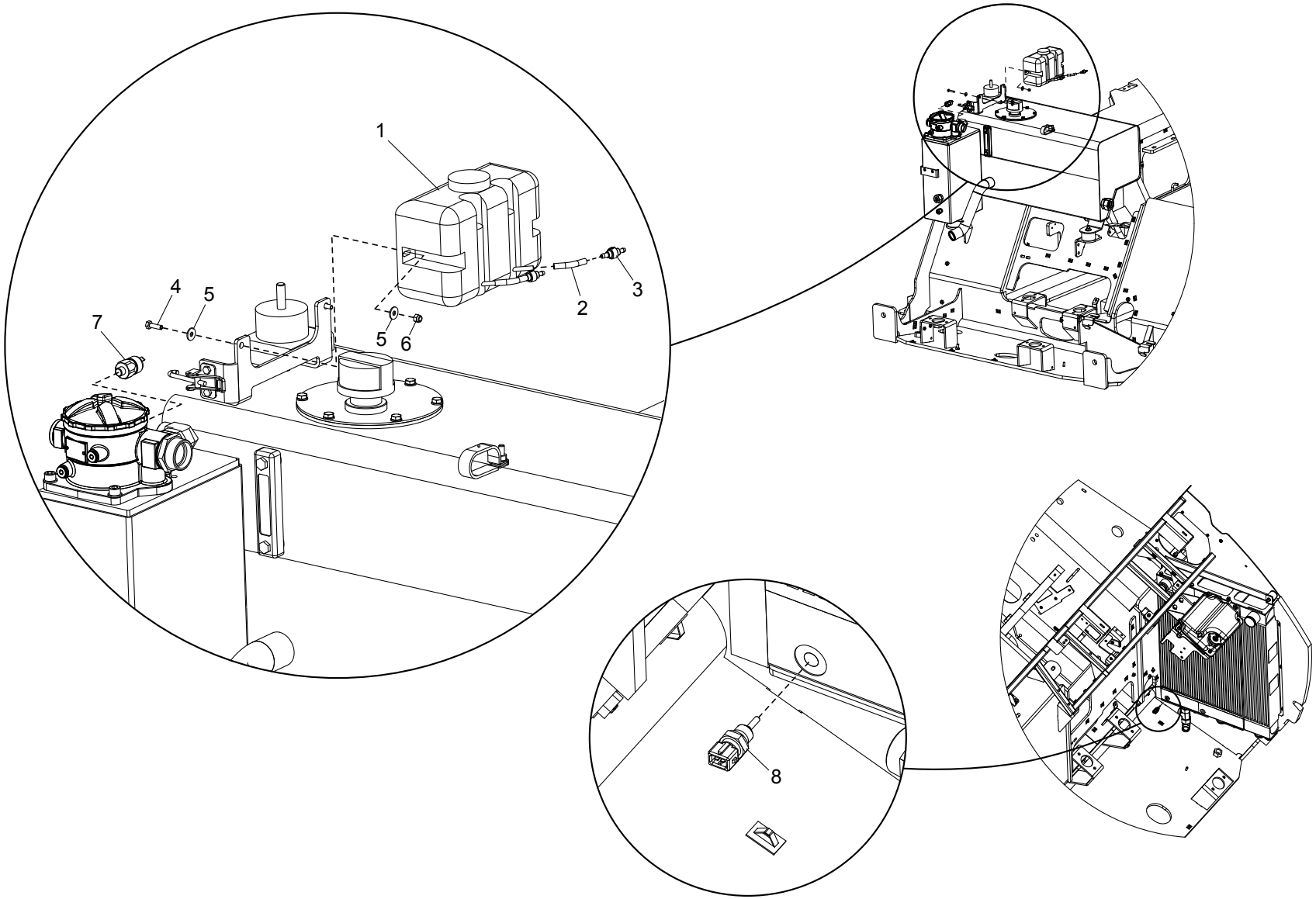
1
2
3
4
5
5
6
7
8

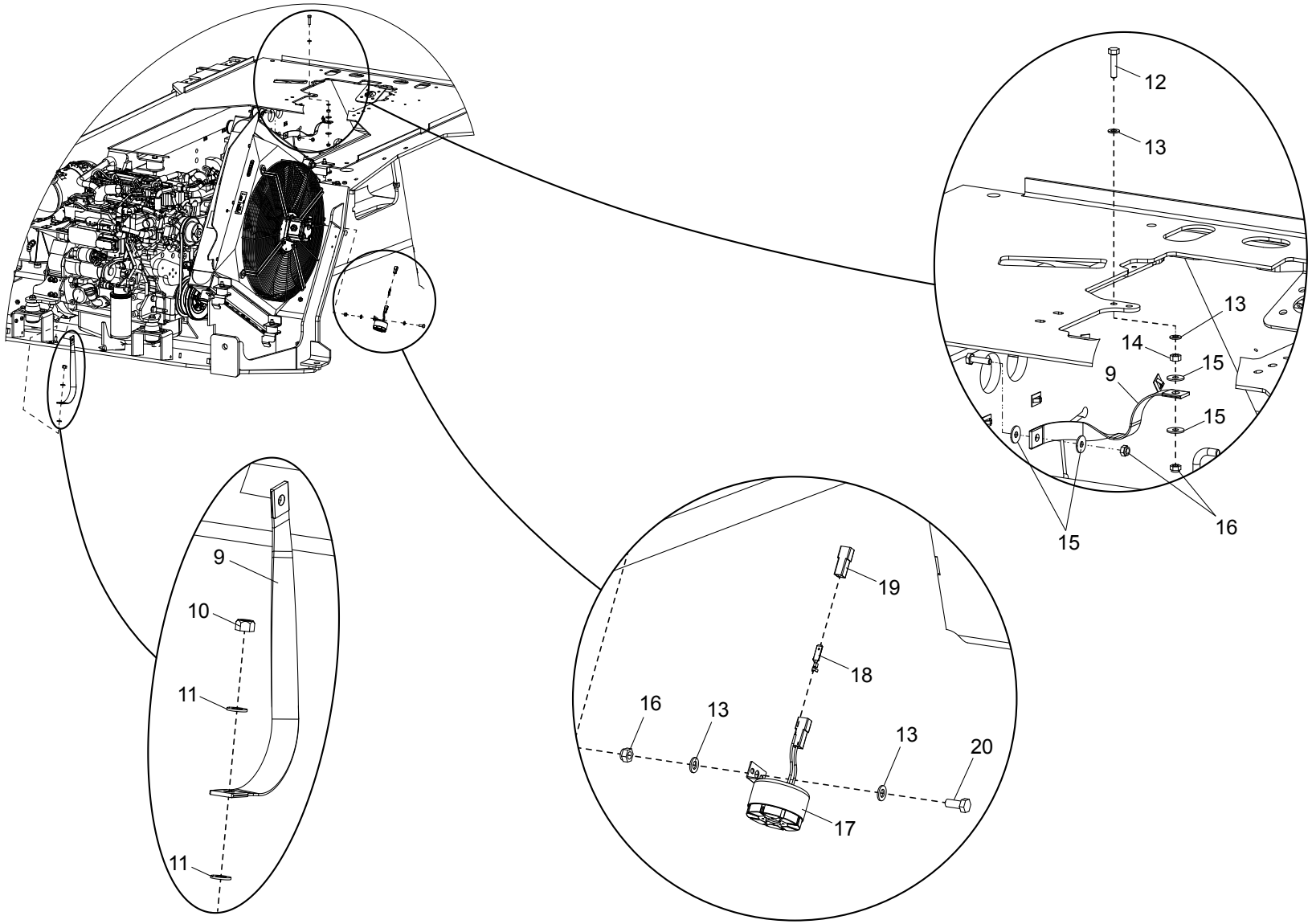
12
13
13
14
15
9
15
16
15
9
10
11
11
19
18
16
13
13
20
17

| Position | Ersatzteilnr. | Anzahl | Benennung | ab Serie | bis Serie |
|---|---|---|---|---|---|
| 1 | 23107152 | 1,00 | BEHAELTER SCHEIBENWASCHANLAGE | | |
| 2 | 4193082A | 5,00 | SCHLAUCH | | |
| 3 | 4174442A | 2,00 | RUECKSCHLAGVENTIL SCHEIBENWASCHANLAGE | | |
| 4 | 7091124A | 2,00 | SECHSKANTSCHRAUBE - M 6X 20 - | | |
| 5 | 7305092A | 4,00 | SCHEIBE - 6 - | | |
| 6 | 7288535A | 2,00 | SECHSKANTMUTTER - M 6 - | | |
| 7 | 23133681 | 1,00 | DRUCKSCHALTER | | |
| 8 | 5130181 | 1,00 | TEMPERATURFUEHLER | | |
| 9 | 4154928A | 2,00 | MASSEBAND | | |
| 10 | 7274380A | 1,00 | SECHSKANTMUTTER - M 10 - | | |
| 11 | 7309129A | 2,00 | SCHEIBE - 10 - | | |
| 12 | 7095599A | 2,00 | SECHSKANTSCHRAUBE - M 8X 35 - | | |
| 13 | 7309046A | 4,00 | SCHEIBE - 8 - | | |
| 14 | 7274633A | 1,00 | SECHSKANTMUTTER - M 8 | | |
| 15 | 7388539A | 4,00 | SCHEIBE - 8 - | | |
| 16 | 7288530A | 2,00 | SECHSKANTMUTTER - M 8 - | | |
| 17 | 5130253 | 1,00 | RUECKFAHRWARNER | | |
| 18 | 4166385A | 2,00 | FLACHSTECKER 1.5.....2.5 | | |
| 19 | 4185761A | 2,00 | FLACHSTECKERGEHAEUSE 1-POLIG | | |
| 20 | 7074632A | 1,00 | SECHSKANTSCHRAUBE - M 8X 20 - | | |

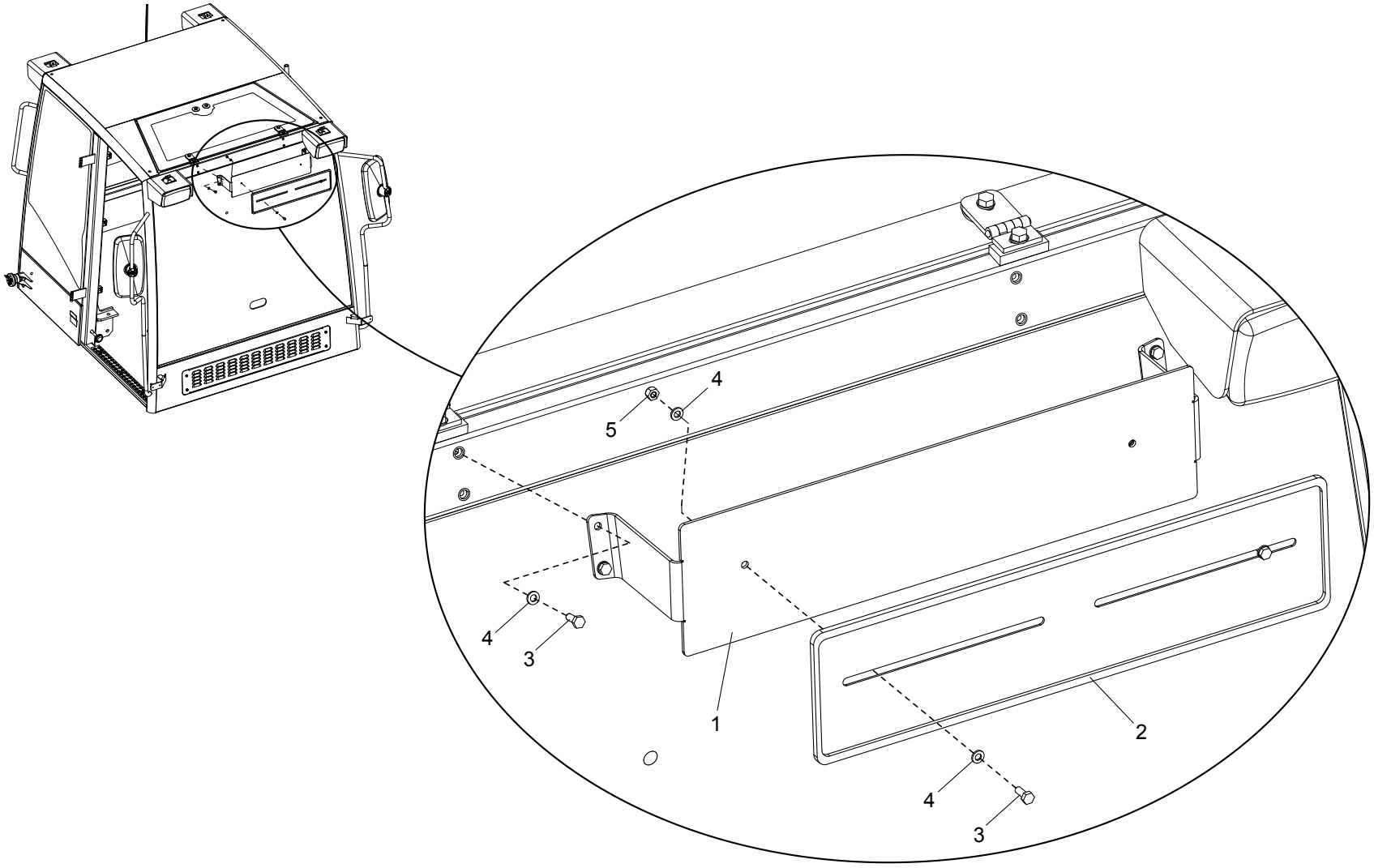
5
4
4
3
1
2
4
3

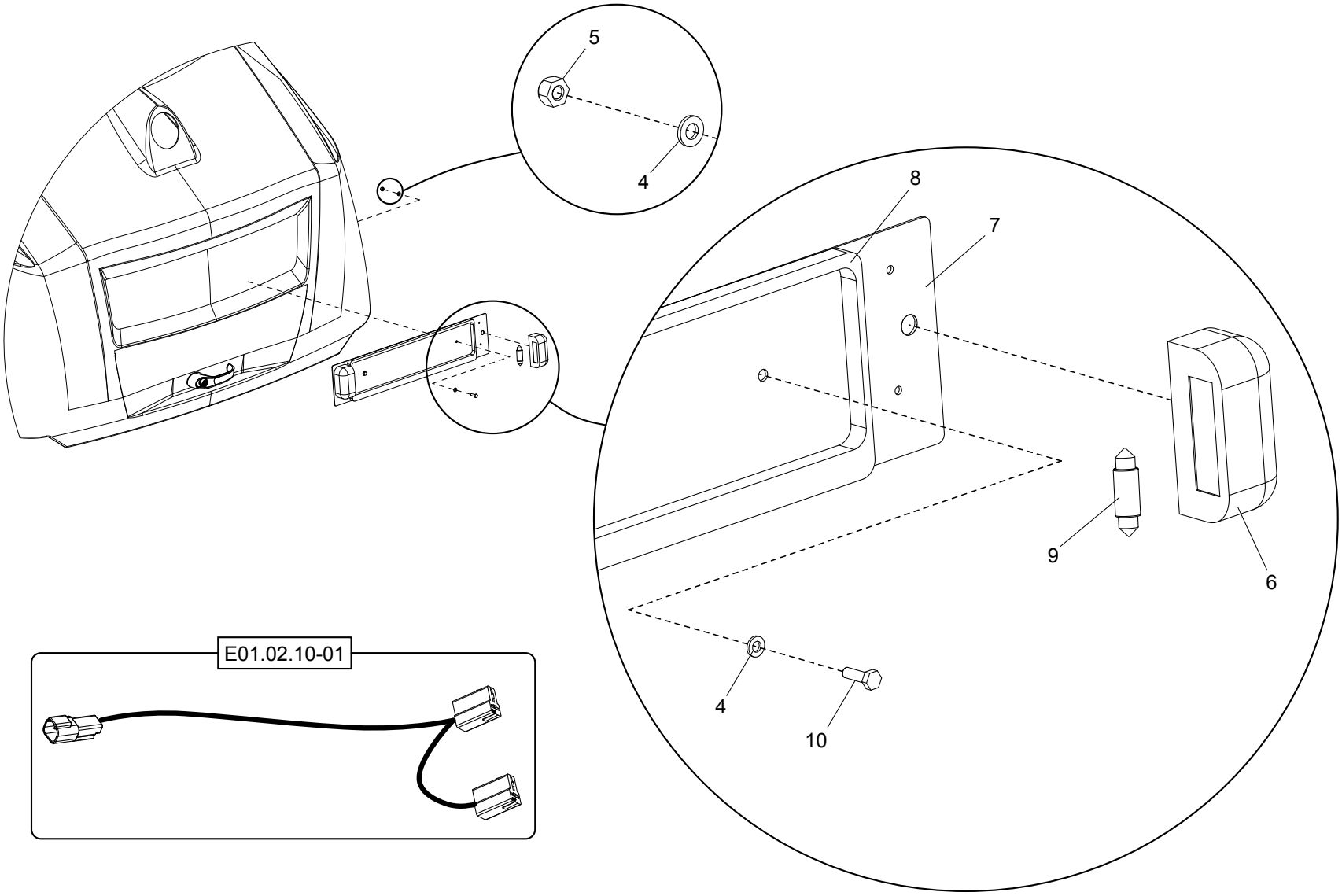
5
4
8
7
9
6
4
10
E01.02.10-01

| Position | Ersatzteilnr. | Anzahl | Benennung | ab Serie | bis Serie |
|---|---|---|---|---|---|
| 1 | 3071921 | 1,00 | KENNZEICHENHALTER | | |
| 2 | 23105813 | 1,00 | KENNZEICHENSCHILDHALTER | | |
| 3 | 7098509A | 6,00 | SECHSKANTSCHRAUBE - M 6X 16 - | | |
| 4 | 7330497A | 12,00 | SCHEIBE - 6 - | | |
| 5 | 7288535A | 4,00 | SECHSKANTMUTTER - M 6 - | | |
| 6 | 23122800 | 2,00 | KENNZEICHENLEUCHTE | | |
| 7 | 23122788 | 1,00 | HALTEBLECH | | |
| 8 | 23122789 | 1,00 | KENNZEICHENHALTER | | |
| 9 | 4156074A | 1,00 | GLUEHLAMPE 24V 5W | | |
| 10 | 7091124A | 2,00 | SECHSKANTSCHRAUBE - M 6X 20 - | | |
| 12 | E01.02.10-01 | 1,00 | KABELBAUM KENNZEICHENBELEUCHTUNG | | |

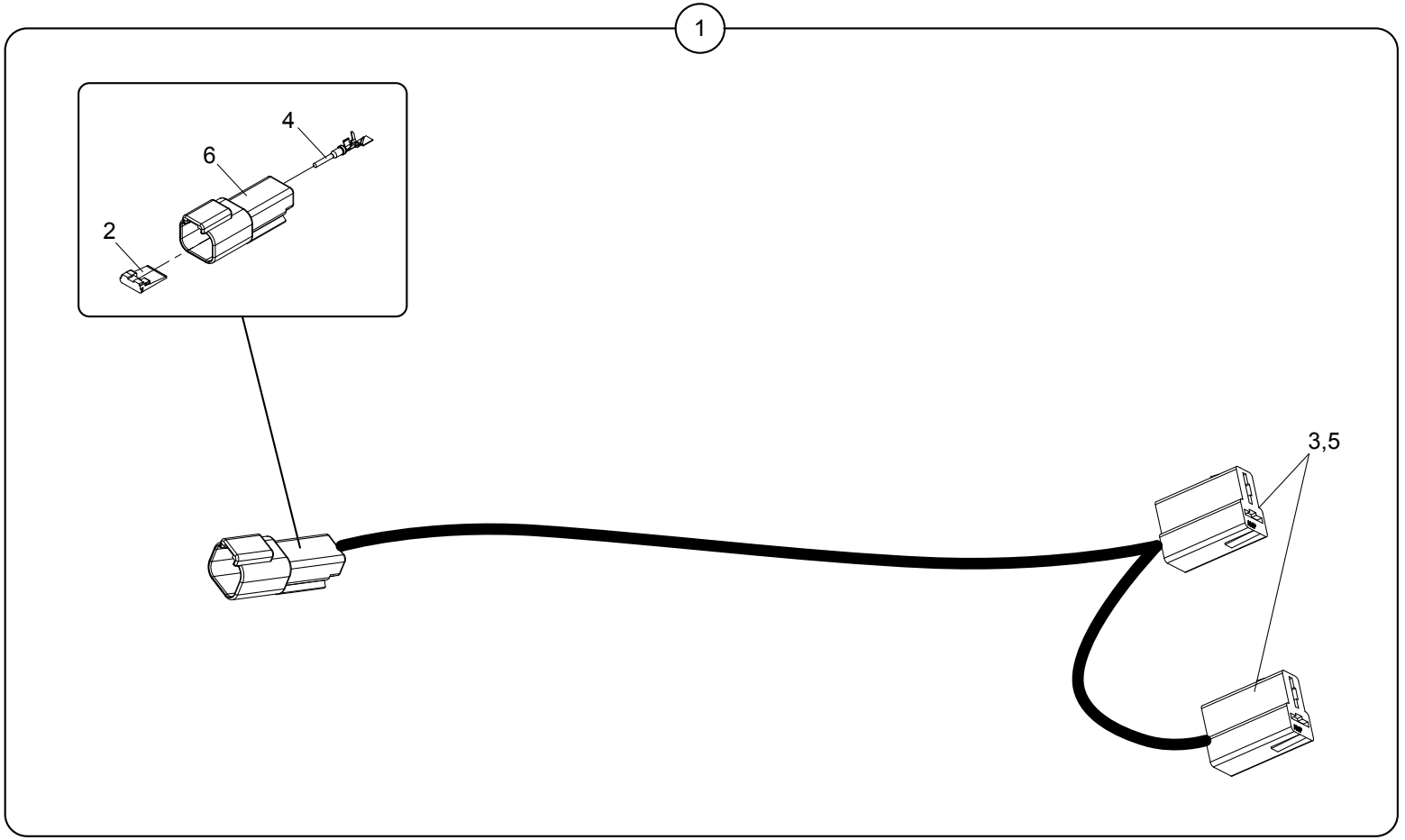
1
4
6
2
3,5

| Position | Ersatzteilnr. | Anzahl | Benennung | ab Serie | bis Serie |
|---|---|---|---|---|---|
| 1 | 5721630 | 1,00 | KABELBAUM KPL. | | |
| - 2 | 5080098 | 1,00 | VERRIEGELUNG 2-POLIG | | |
| - 3 | 5080803 | 2,00 | STECKHUELSENGEHAEUSE 2-POLIG | | |
| - 4 | 5090107 | 2,00 | STIFTKONTAKT DEUTSCH | | |
| - 5 | 5090241 | 4,00 | FLACHSTECKHUELSE | | |
| - 6 | 5080097 | 1,00 | STIFTGEHAEUSE 2-POLIG DEUTSCH | | |

Keine Bildtafel vorhanden

No Image Available

| Position | Ersatzteilnr. | Anzahl | Benennung | ab Serie | bis Serie |
|---|---|---|---|---|---|
| 1 | E01.03.01 | 1,00 | ARMATURENKASTEN | | |
| 2 | E01.03.02 | 1,00 | ELEKTRIKTEILE B-SAEULE RECHTS | | |
| 3 | E01.03.03 | 1,00 | ELEKTRIKTEILE KABINENUNTERTEIL | | |
| 4 | E01.03.04 | 1,00 | ELEKTRIKTEILE DACHHIMMEL | | |
| 5 | E01.03.05 | 1,00 | PLATINE 24V | | |

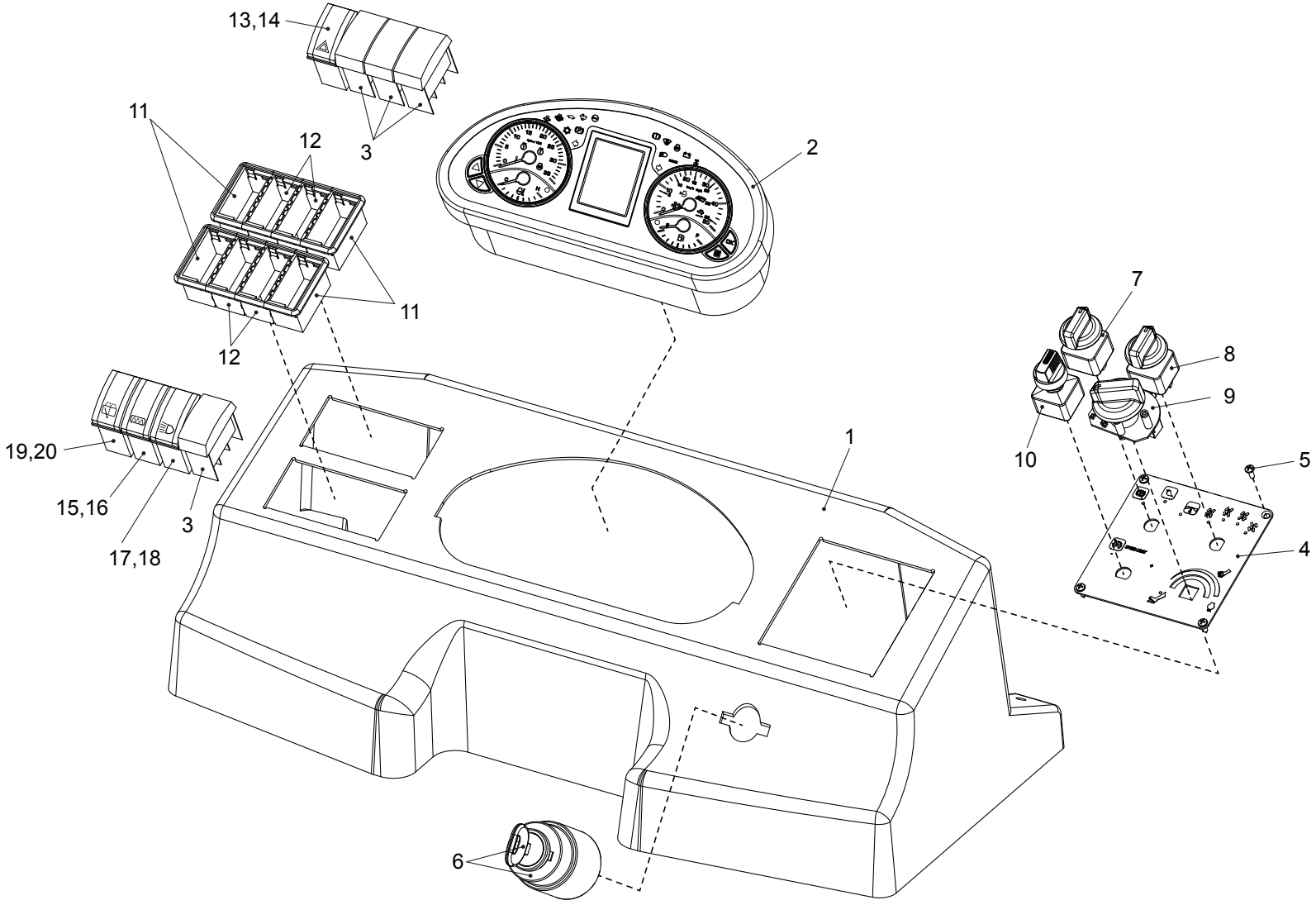
13,14
11
12
3
2
11
12
7
8
9
10
5
4
19,20
15,16
17,18
3
1
6

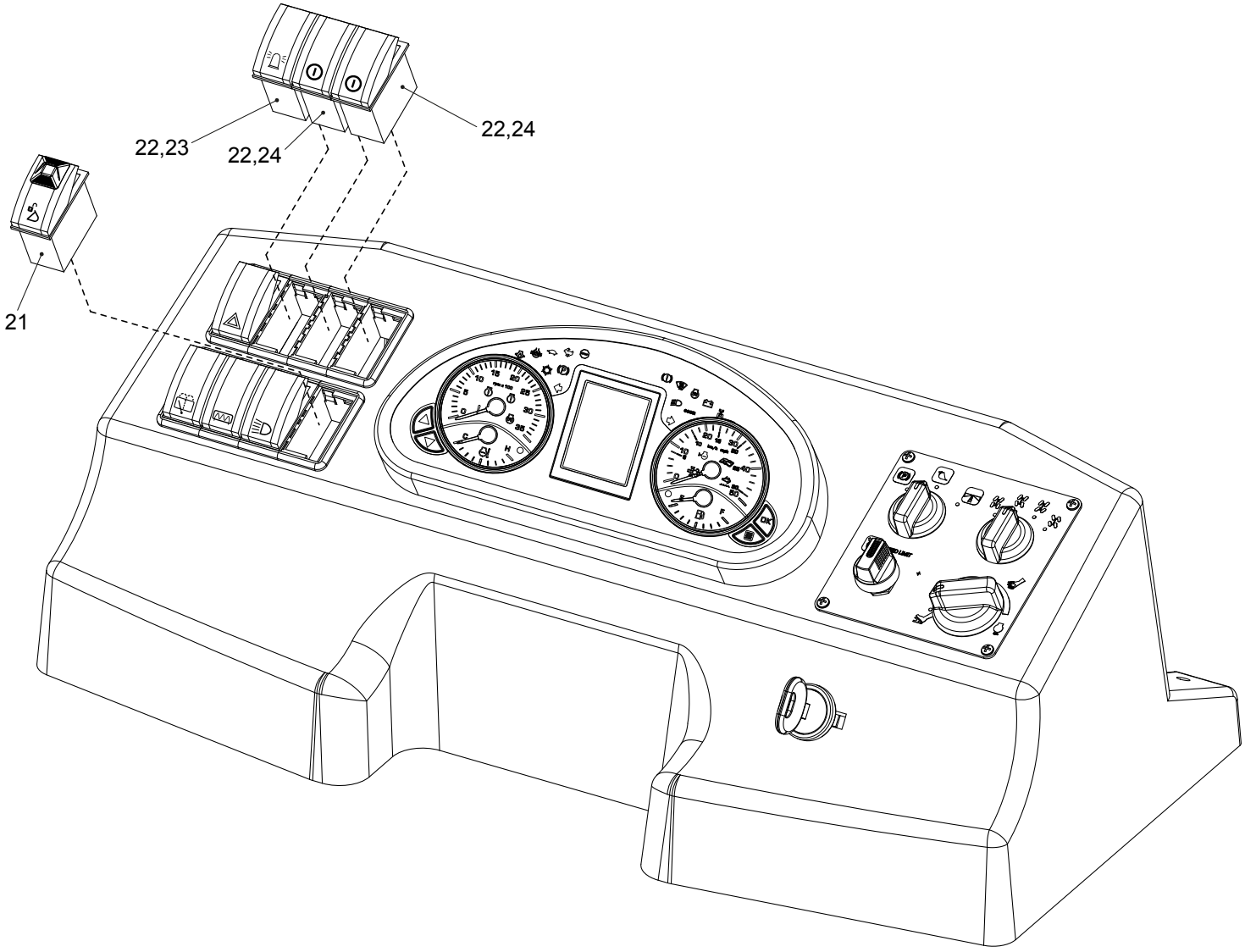
22,23
22,24
22,24
21

| Position | Ersatzteilnr. | Anzahl | Benennung | ab Serie | bis Serie |
|---|---|---|---|---|---|
| 1 | 5381246 | 1,00 | ARMATURENKASTEN | | |
| 2 | 6160111 | 1,00 | MULTIFUNKTIONSPANEL | | |
| 3 | 23106170 | 4,00 | BLENDE | | |
| 4 | 5160501 | 1,00 | SCHALTERBLENDE MIT SYMBOLEN | | |
| 5 | 7009058A | 4,00 | LINSENSCHRAUBE 3,5X 13 | | |
| 6 | 23105712 | 1,00 | GLUEHSTARTSCHALTER | | |
| - | 23133674 | 1,00 | ZUENDSCHLUESSEL | | |
| 7 | 5160452 | 1,00 | DREHSCHALTER BETRIEBSARTEN | | |
| 8 | 5160453 | 1,00 | DREHSCHALTER LENKARTEN | | |
| 9 | 5160458 | 1,00 | POTENTIOMETER | | |
| 10 | 5160493 | 1,00 | DREHSCHALTER GESCHWINDIGKEITSBEGRENZUNG | | |
| 11 | 4191489A | 4,00 | ENDSTUECK | | |
| 12 | 4108350A | 4,00 | ZWISCHENSTUECK | | |
| 13 | 23108238 | 1,00 | SCHALTER 24V | | |
| 14 | 23106149 | 1,00 | SYMBOL WARNBLINKER | | |
| 15 | 23108234 | 1,00 | SCHALTER 24V | | |
| 16 | 23106155 | 1,00 | SYMBOL SCHEIBENHEIZUNG | | |
| 17 | 5160491 | 1,00 | SCHALTER 24V | | |
| 18 | 23106152 | 1,00 | SYMBOL LICHT | | |
| 19 | 5160492 | 1,00 | SCHALTER 24V | | |
| 20 | 23106151 | 1,00 | SYMBOL WISCHER/WASCHER HINTEN | | |
| 21 | 23123040 | 1,00 | TASTER 24V MIT SPERRE UND SYMBOL | | |
| 22 | 23108234 | 3,00 | SCHALTER 24V | | |
| 23 | 23106154 | 1,00 | SYMBOL RUNDUMKENNLEUCHTE | | |
| 24 | 23106157 | 2,00 | SYMBOL EIN/AUS | | |

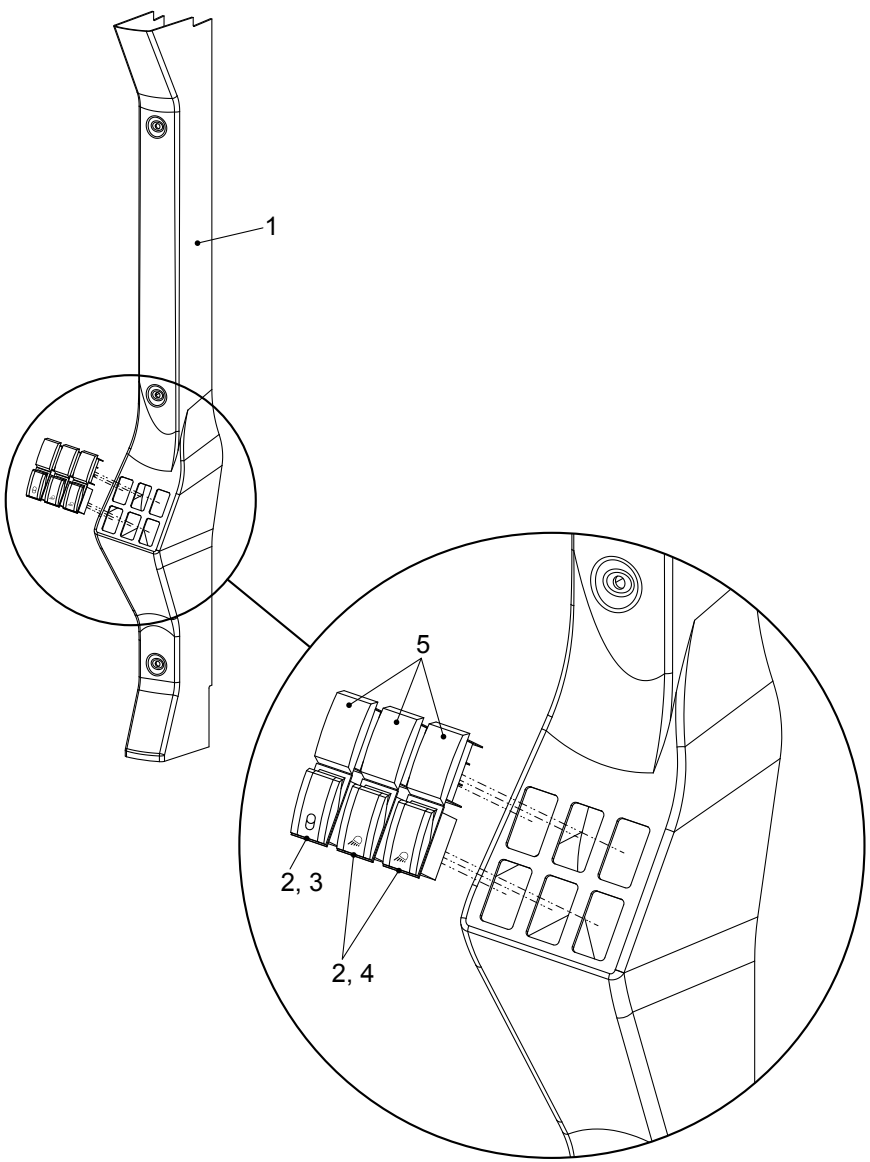
1
5
2, 3
2, 4

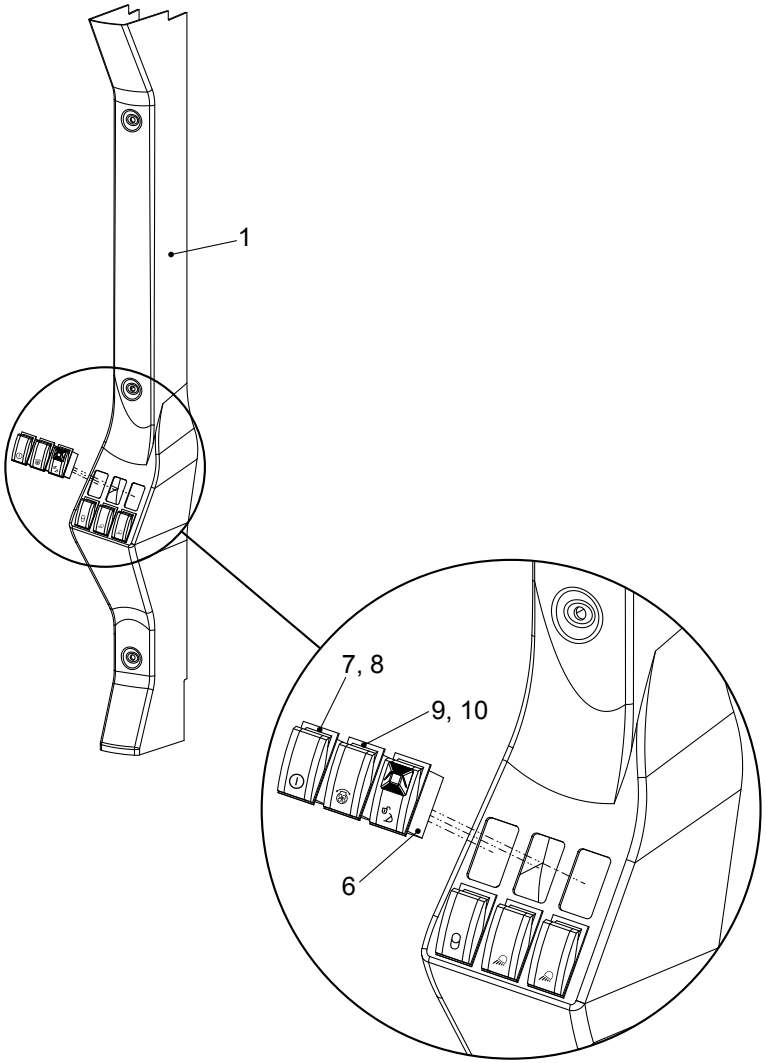
1
7, 8
9, 10
6

| Position | Ersatzteilnr. | Anzahl | Benennung | ab Serie | bis Serie |
|---|---|---|---|---|---|
| 1 | 5381331 | 1,00 | VERKLEIDUNG B-SAEULE RECHTS | | |
| 2 | 23108234 | 3,00 | SCHALTER 24V | | |
| 3 | 23106156 | 1,00 | SYMBOL HUBWERKSFEDERUNG | | |
| 4 | 23106153 | 2,00 | SYMBOL ASW | | |
| 5 | 23106170 | 3,00 | BLENDE | | |
| 6 | 23108504 | 1,00 | SCHALTER 24V MIT SPERRE UND SYMBOL | | |
| 7 | 23108234 | 1,00 | SCHALTER 24V | | |
| 8 | 23106157 | 1,00 | SYMBOL EIN/AUS | | |
| 9 | 23108235 | 1,00 | TASTER 24V | | |
| 10 | 23108785 | 1,00 | SYMBOL LUEFTERREVERSIERUNG | | |

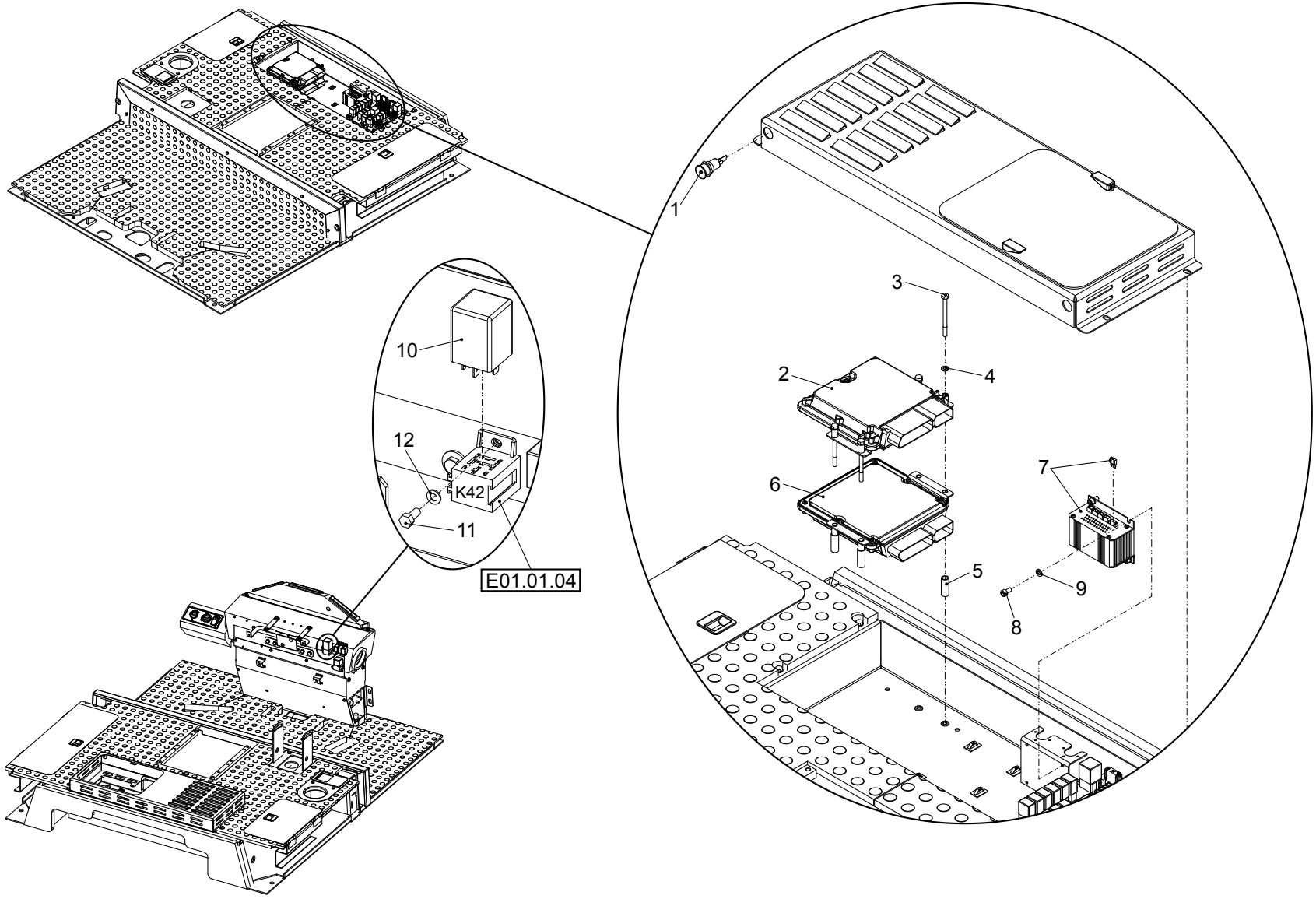
1
2
3
4
5
6
7
8
9
10
11
12
K42
E01.01.04

| Position | Ersatzteilnr. | Anzahl | Benennung | ab Serie | bis Serie |
|---|---|---|---|---|---|
| 1 | 4110022A | 1,00 | STECKDOSE 2-POLIG | | |
| 2 | 6160099 | 1,00 | STEUERGERAET FAHRANTRIEB | | |
| 3 | 7095608A | 4,00 | SECHSKANTSCHRAUBE - M 6X 80 - | | |
| 4 | 7309046A | 4,00 | SCHEIBE - 8 - | | |
| 5 | 5970311 | 4,00 | DISTANZHUELSE | | |
| 6 | 23133929 | 1,00 | STEUERGERAET DIESELMOTOR | | |
| 7 | 23118001 | 1,00 | SPANNUNGSWANDLER | | |
| - | 23133910 | 1,00 | FLACHSICHERUNG MINI 3A | | |
| 8 | 7000864A | 4,00 | ZYLINDERSCHRAUBE - M 6X 12 - | | |
| 9 | 7330497A | 4,00 | SCHEIBE - 6 - | | |
| 10 | 23103620 | 1,00 | INTERVALLGEBER | | |
| 11 | 7062451A | 1,00 | SECHSKANTSCHRAUBE - M 5X 12 - | | |
| 12 | 7391050A | 1,00 | SCHEIBE - 5 | | |

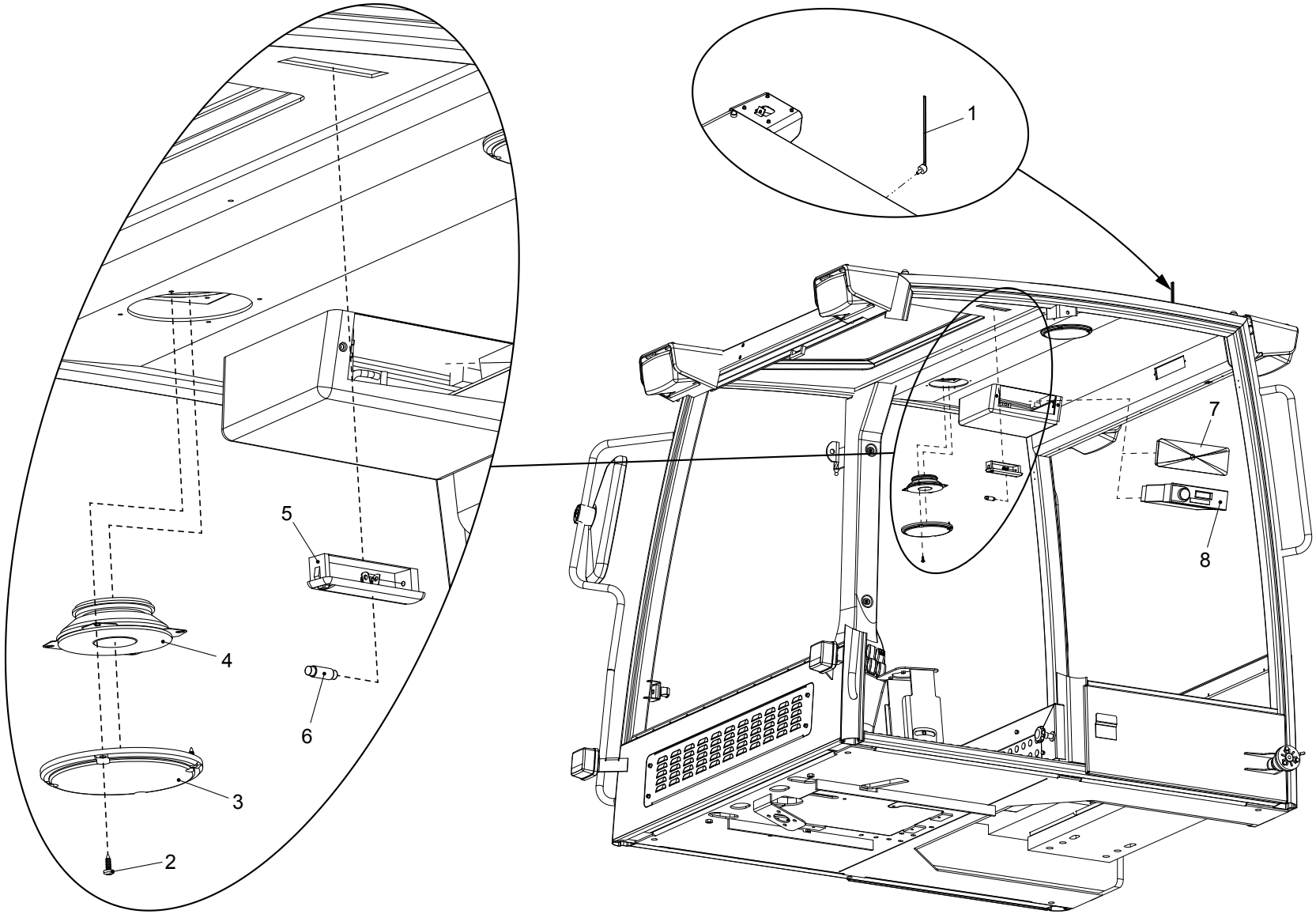
1
2
3
4
5
6
7
8

| Position | Ersatzteilnr. | Anzahl | Benennung | ab Serie | bis Serie |
|---|---|---|---|---|---|
| 1 | 4102436A | 1,00 | RADIOANTENNE | | |
| 2 | 7082672A | 4,00 | BLECHSCHRAUBE - 4,8X 16 - | | |
| 3 | 5381369 | 2,00 | LAUTSPRECHERABDECKUNG | | |
| 4 | 4102445A | 2,00 | LAUTSPRECHER | | |
| 5 | 4186323A | 1,00 | INNENLEUCHTE | | |
| 6 | 4186321A | 1,00 | GLUEHLAMPE 24V 10W | | |
| 7 | 23101652 | 1,00 | BLINDDECKEL RADIO | | |
| 8 | 23129417 | 1,00 | RADIO MIT USB/SD | | |

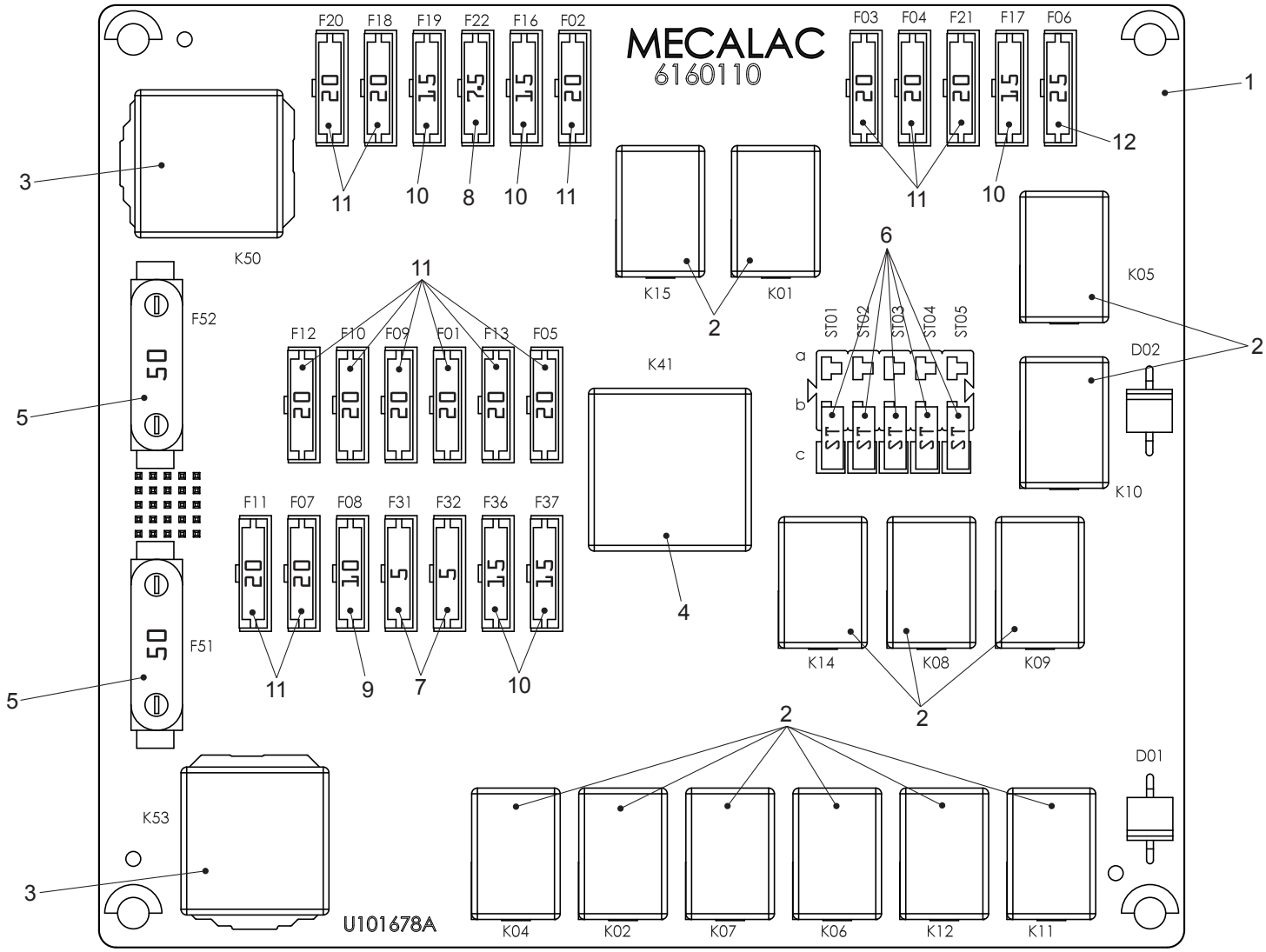
MECALAC
6160110
F20 F18 F19 F22 F16 F02
F03 F04 F21 F17 F06
F12 F10 F09 F01 F13 F05
F11 F07 F08 F31 F32 F36 F37
F52
F51
K50
K53
K15
K01
K41
K05
K10
K14
K08
K09
K04
K02
K07
K06
K12
K11
D02
D01
ST01 ST02 ST03 ST04 ST05
a
b
c
U101678A

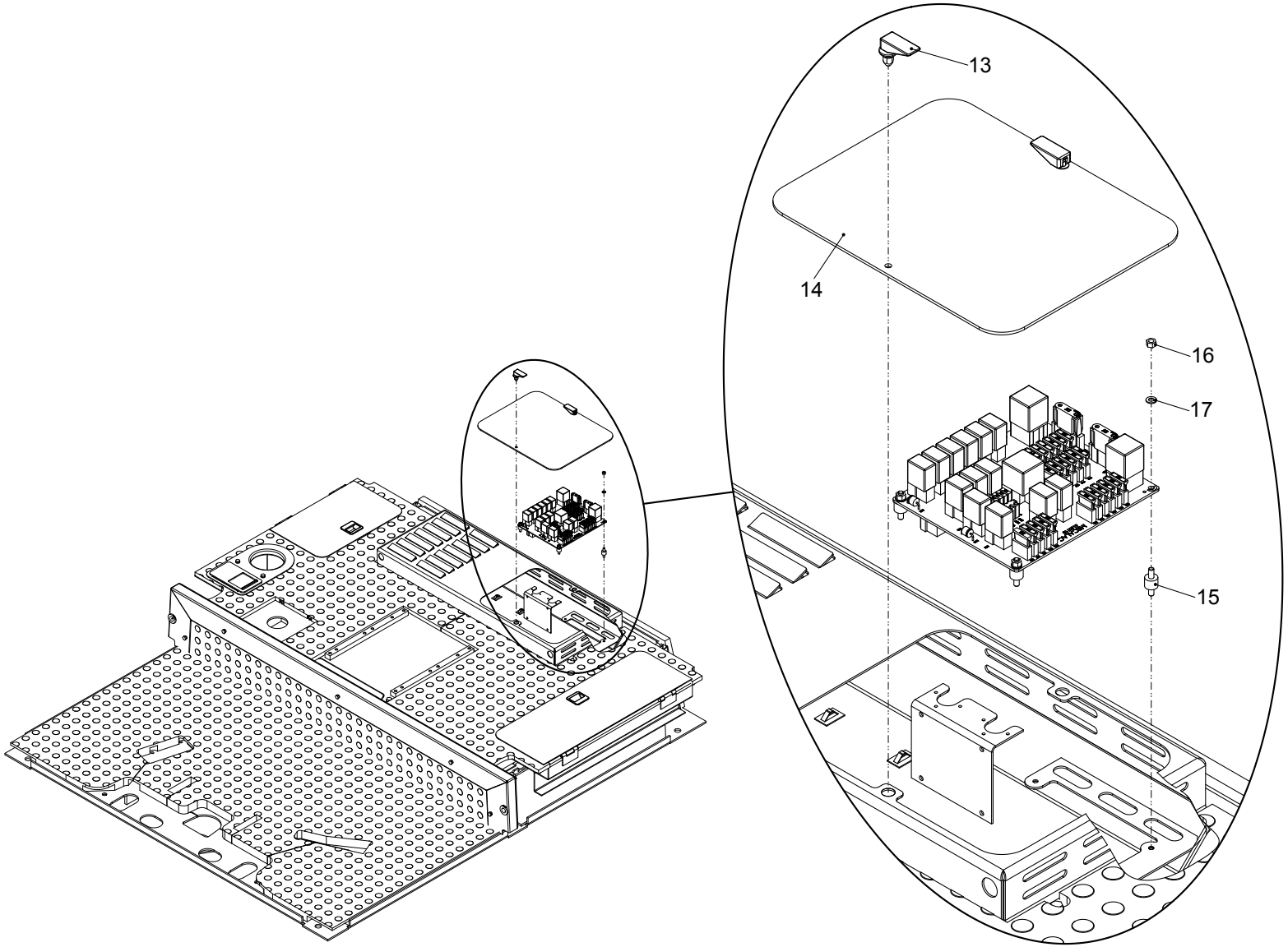
13
14
16
17
15

| Position | Ersatzteilnr. | Anzahl | Benennung | ab Serie | bis Serie |
|---|---|---|---|---|---|
| 1 | 6160110 | 1,00 | PLATINE | | |
| 2 | 23133881 | 13,00 | MIKRO-RELAIS 24V | | |
| 3 | 23133882 | 2,00 | LEISTUNGS-RELAIS 24V 70A | | |
| 4 | 5081110 | 1,00 | BLINKGEBER 24V | | |
| 5 | 23130668 | 2,00 | MAXISICHERUNG 50A | | |
| 6 | 23133883 | 5,00 | NEBENANSCHLUSS-KONTAKTBRUECKE | | |
| 7 | 5120012 | 2,00 | FLACHSICHERUNG 5A | | |
| 8 | 5120013 | 1,00 | FLACHSICHERUNG 7,5A | | |
| 9 | 5120014 | 1,00 | FLACHSICHERUNG 10A | | |
| 10 | 5120016 | 5,00 | FLACHSICHERUNG 15A | | |
| 11 | 5120018 | 14,00 | FLACHSICHERUNG 20A | | |
| 12 | 5120023 | 1,00 | FLACHSICHERUNG 25A | | |
| 13 | 23122677 | 2,00 | VERSCHLUSSRIEGEL | | |
| 14 | 3071641 | 1,00 | DECKELBLECH | | |
| 15 | 5140681 | 4,00 | SCHWINGUNGSDAEMPFER | | |
| 16 | 7285767A | 4,00 | SECHSKANTMUTTER - M 5 | | |
| 17 | 7391050A | 4,00 | SCHEIBE - 5 | | |

Keine Bildtafel vorhanden

No Image Available

| Position | Ersatzteilnr. | Anzahl | Benennung | ab Serie | bis Serie |
|---|---|---|---|---|---|
| | E03.00 | 1,00 | HYDRAULIK-PLAN | | |
| 1 | E03.01 | 1,00 | ARBEITSHYDRAULIK | | |
| 2 | E03.02 | 1,00 | VORSTEUERANLAGE | | |
| 3 | E03.03 | 1,00 | ARBEITSHYDRAULIK SCHAUFELARM | | |
| 4 | E03.04 | 1,00 | FAHRHYDRAULIK | | |
| 5 | E03.05 | 1,00 | LENKHYDRAULIK | | |
| 6 | E03.06 | 1,00 | PENDELACHSABSTUETZUNG | | |
| 7 | E03.07 | 1,00 | HUBWERKSFEDERUNG | | |
| 8 | E03.08 | 1,00 | BREMSHYDRAULIK | | |
| 9 | E03.09 | 1,00 | LUEFTERHYDRAULIK | | |
| 10 | E03.10 | 1,00 | GETRIEBEHYDRAULIK | | |
| 11 | E03.11 | 1,00 | ZUSATZHYDRAULIK KAT III | | |
| 12 | E03.12 | 1,00 | ZUSATZHYDRAULIK KAT IV | | |
| 13 | E03.13 | 1,00 | HYDRAULIKANLAGE SWV KAT IV | | |

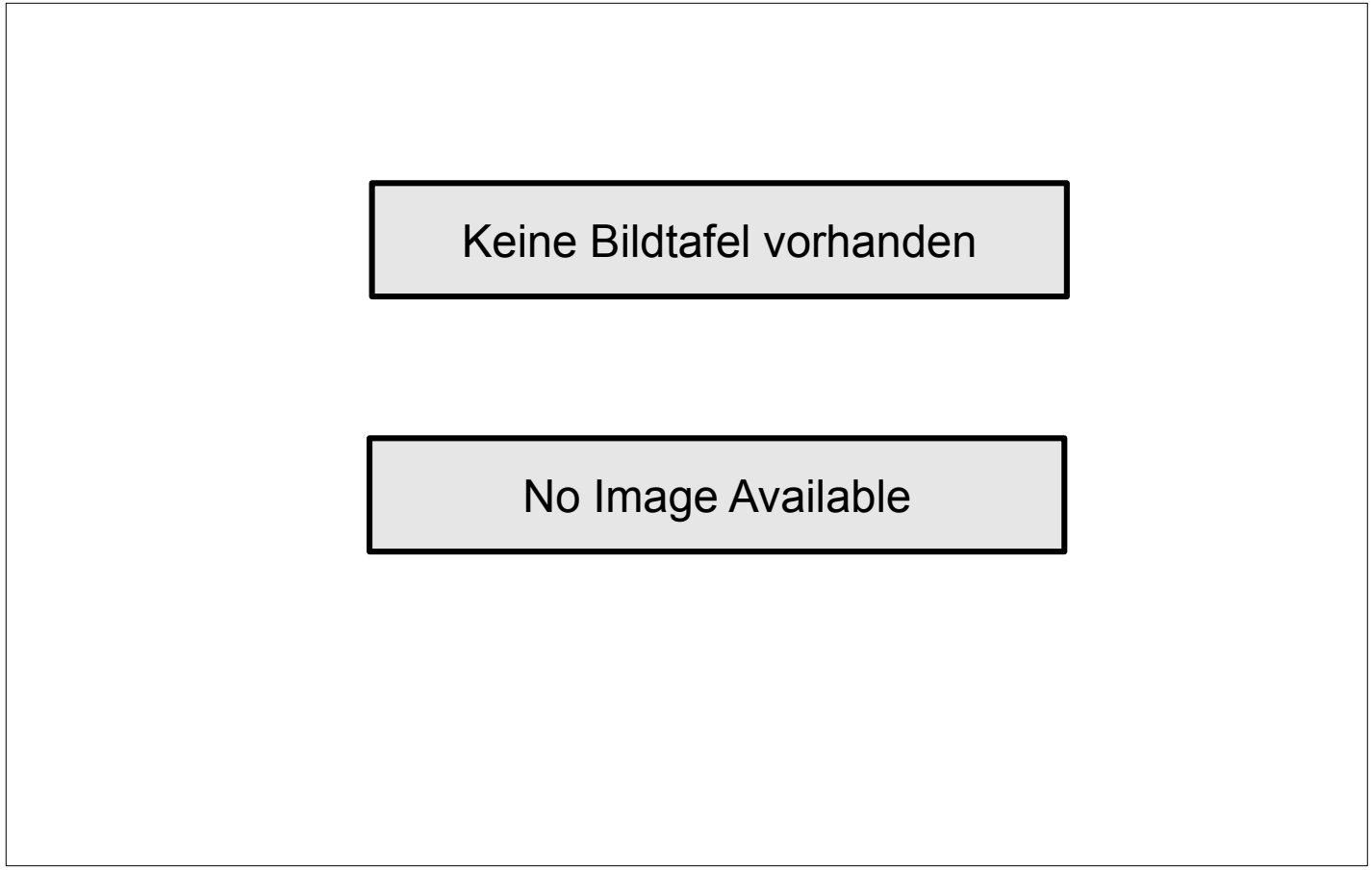
Keine Bildtafel vorhanden
No Image Available

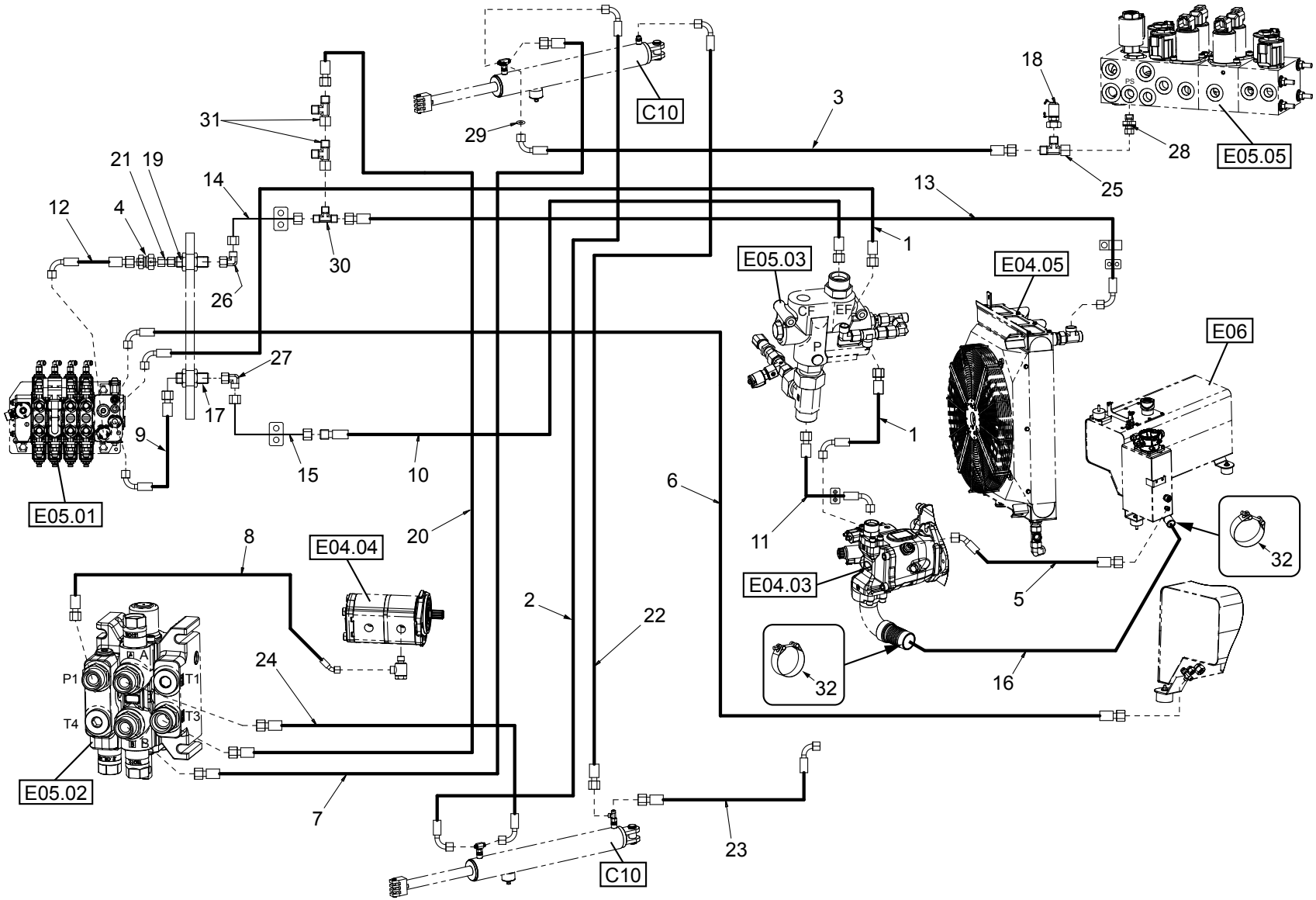
C10
3
18
28
E05.05
25
31
29
21 19
14
13
12
4
30
1
E05.03
E04.05
26
CF
EF
P
E06
27
17
9
15
10
1
6
E05.01
11
20
8
E04.04
32
E04.03
5
2
22
24
32
16
P1
T1
T4
T3
A
B
E05.02
7
23
C10

| Position | Ersatzteilnr. | Anzahl | Benennung | ab Serie | bis Serie |
|---|---|---|---|---|---|
| 1 | 1192260 | 2,00 | SCHLAUCHLEITUNG | | |
| 2 | 1193047 | 1,00 | SCHLAUCHLEITUNG | | |
| 3 | 1193049 | 1,00 | SCHLAUCHLEITUNG | | |
| 4 | 4770959 | 1,00 | RUECKSCHLAGVENTIL | | |
| 5 | 1194246 | 1,00 | SCHLAUCHLEITUNG | | |
| 6 | 1194247 | 1,00 | SCHLAUCHLEITUNG | | |
| 7 | 1195146 | 1,00 | SCHLAUCHLEITUNG | | |
| 8 | 1195244 | 1,00 | SCHLAUCHLEITUNG | | |
| 9 | 1197043 | 1,00 | SCHLAUCHLEITUNG | | |
| 10 | 1197158 | 1,00 | SCHLAUCHLEITUNG | | |
| 11 | 1198061 | 1,00 | SCHLAUCHLEITUNG | | |
| 12 | 1198096 | 1,00 | SCHLAUCHLEITUNG | | |
| 13 | 1198100 | 1,00 | SCHLAUCHLEITUNG | | |
| 14 | 2270112 | 1,00 | ROHRLEITUNG | | |
| 15 | 2270113 | 1,00 | ROHRLEITUNG | | |
| 16 | 1190138 | 1,00 | SCHLAUCHLEITUNG | | |
| 17 | 23103896 | 1,00 | DREHVERSCHRAUBUNG DGG-25S | | |
| 18 | 4770961 | 1,00 | MESSKUPPLUNG | | |
| 19 | 23103897 | 1,00 | DREHVERSCHRAUBUNG DGG-28L | | |
| 20 | 4100673A | 1,00 | SCHLAUCHLEITUNG | | |
| 21 | 4102210A | 1,00 | VERSCHRAUBUNG GZ 28-L | | |
| 22 | 4107622A | 1,00 | SCHLAUCHLEITUNG | | |
| 23 | 4108801A | 1,00 | SCHLAUCHLEITUNG | | |
| 24 | 4109861A | 1,00 | SCHLAUCHLEITUNG | | |
| 25 | 4130245A | 1,00 | VERSCHRAUBUNG EL 10-PL | | |
| 26 | 4138233A | 1,00 | VERSCHRAUBUNG EW 28-PL | | |
| 27 | 4168281A | 1,00 | VERSCHRAUBUNG EW 25-PS | | |
| 28 | 4168366A | 1,00 | VERSCHRAUBUNG GE 10-PLR-ED | | |
| 29 | 4197847A | 1,00 | BLENDE 1,0 / 10 | | |
| 30 | 4198109A | 1,00 | VERSCHRAUBUNG TR 28/18/28-PL | | |
| 31 | 4198805A | 2,00 | VERSCHRAUBUNG EL 18-PL | | |
| 32 | 4691416 | 4,00 | SCHLAUCHSCHELLE | | |

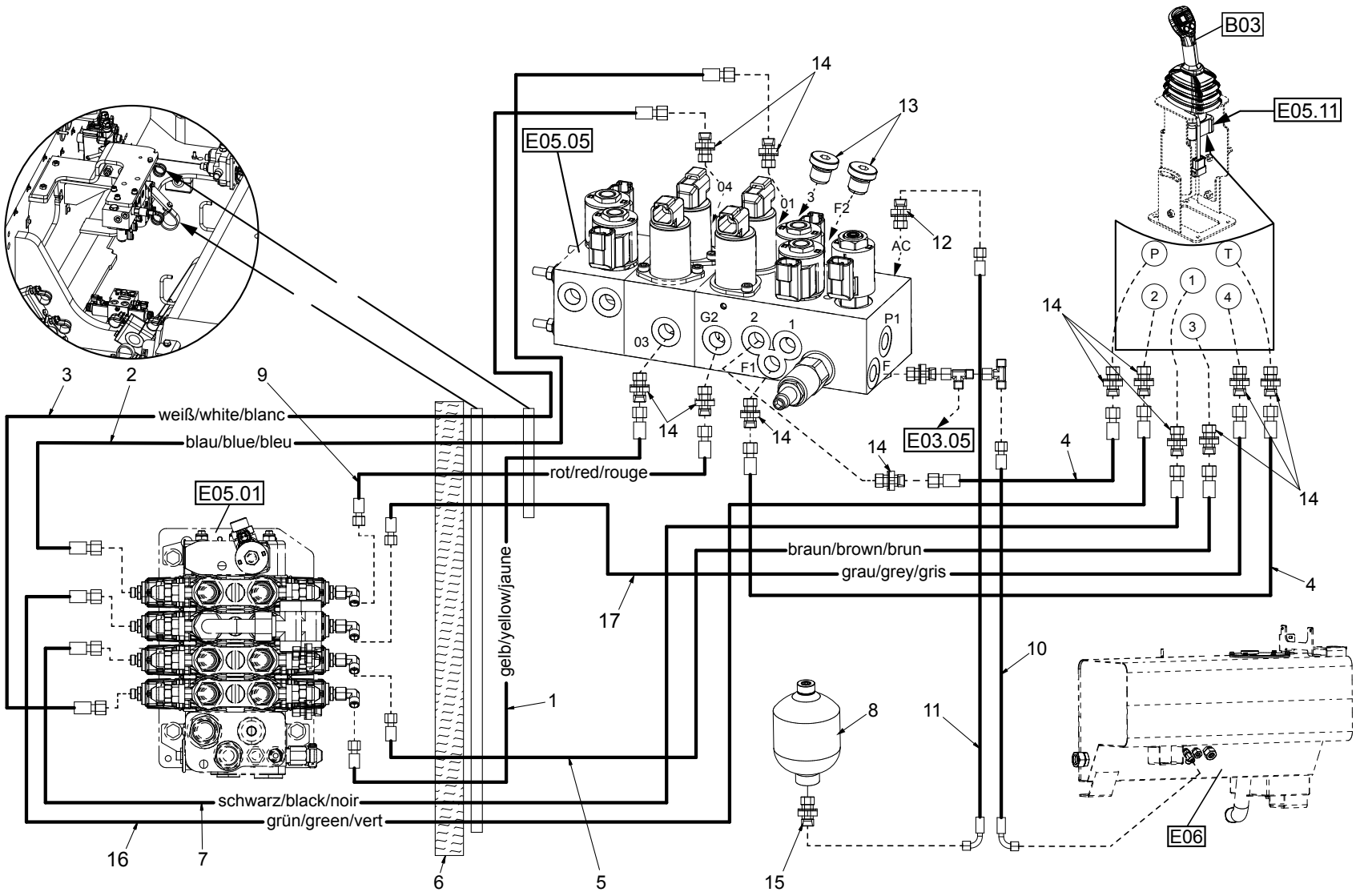
B03
E05.11
E05.05
E05.01
E03.05
E06
14
13
12
04
01
3
F2
AC
G2
2
1
P1
03
F1
F
P
T
4
9
weiß/white/blanc
blau/blue/bleu
rot/red/rouge
braun/brown/brun
grau/grey/gris
gelb/yellow/jaune
schwarz/black/noir
grün/green/vert
17
10
11
8
15
16
7
6
5

| Position | Ersatzteilnr. | Anzahl | Benennung | ab Serie | bis Serie |
|---|---|---|---|---|---|
| 1 | 1192133 | 1,00 | SCHLAUCHLEITUNG | | |
| 2 | 1192210 | 1,00 | SCHLAUCHLEITUNG | | |
| 3 | 1192211 | 1,00 | SCHLAUCHLEITUNG | | |
| 4 | 1192230 | 2,00 | SCHLAUCHLEITUNG | | |
| 5 | 1192232 | 1,00 | SCHLAUCHLEITUNG | | |
| 6 | 4198095A | 1,00 | SCHUTZSCHLAUCH | | |
| 7 | 1192234 | 1,00 | SCHLAUCHLEITUNG | | |
| 8 | 4770925 | 1,00 | DRUCKSPEICHER | | |
| 9 | 1192258 | 1,00 | SCHLAUCHLEITUNG | | |
| 10 | 1194161 | 1,00 | SCHLAUCHLEITUNG | | |
| 11 | 23125402 | 1,00 | SCHLAUCHLEITUNG | | |
| 12 | 4138497A | 1,00 | VERSCHRAUBUNG GE 12-PLR-ED | | |
| 13 | 4162221A | 2,00 | VERSCHLUSSSCHRAUBE R 1/4" | | |
| 14 | 4180781A | 12,00 | VERSCHRAUBUNG GE 8 PLR-ED | | |
| 15 | 4195778A | 1,00 | VERSCHRAUBUNG GE 12-PL/M18x1,5-ED | | |
| 16 | 1192235 | 1,00 | SCHLAUCHLEITUNG | | |
| 17 | 1192233 | 1,00 | SCHLAUCHLEITUNG | | |

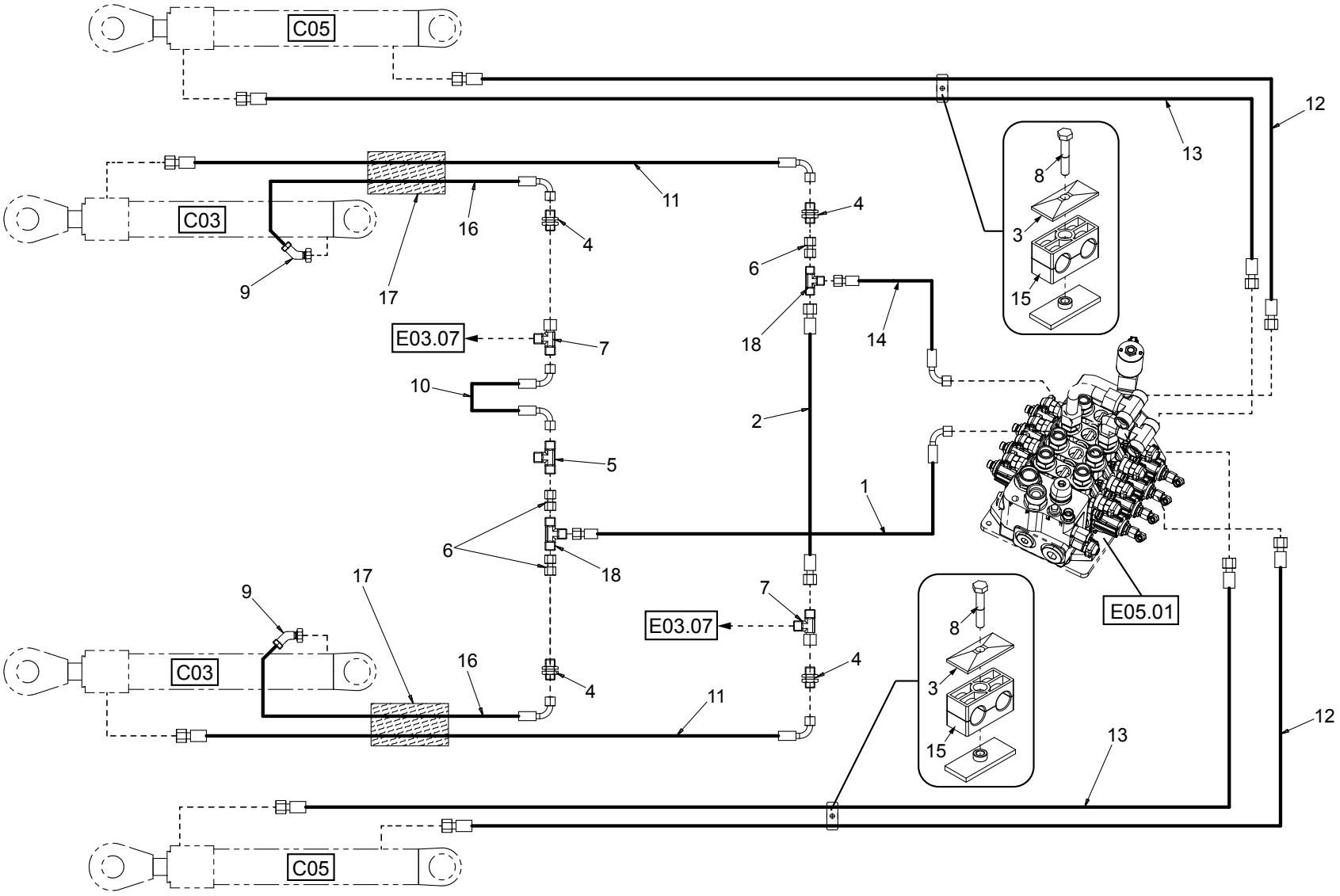
C05
C03
C03
C05
E03.07
E03.07
E05.01
1
2
3
4
5
6
7
8
9
10
11
12
13
14
15
16
17
18

| Position | Ersatzteilnr. | Anzahl | Benennung | ab Serie | bis Serie |
|---|---|---|---|---|---|
| 1 | 4100548A | 1,00 | SCHLAUCHLEITUNG | | |
| 2 | 4100581A | 1,00 | SCHLAUCHLEITUNG | | |
| 3 | 4108454A | 2,00 | DECKPLATTE GD 3D | | |
| 4 | 4168127A | 4,00 | VERSCHRAUBUNG SV 16-PS | | |
| 5 | 4195344A | 1,00 | VERSCHRAUBUNG TR 16/12/16-PS | | |
| 6 | 4197456A | 3,00 | VERSCHRAUBUNG GZ 16-PS | | |
| 7 | 4198760A | 2,00 | VERSCHRAUBUNG EL 16-PS | | |
| 8 | 7095529A | 2,00 | SECHSKANTSCHRAUBE - M 8X 45 - | | |
| 9 | 23116117 | 2,00 | VERSCHRAUBUNG EV 16-PS | | |
| 10 | 1195156 | 1,00 | SCHLAUCHLEITUNG | | |
| 11 | 1195157 | 2,00 | SCHLAUCHLEITUNG | | |
| 12 | 1195159 | 2,00 | SCHLAUCHLEITUNG | | |
| 13 | 1195160 | 2,00 | SCHLAUCHLEITUNG | | |
| 14 | 1196041 | 1,00 | SCHLAUCHLEITUNG | | |
| 15 | 2300894A | 2,00 | SCHELLE 320/20 PPH | | |
| 16 | 4100547A | 2,00 | SCHLAUCHLEITUNG | | |
| 17 | 23129608 | 2,00 | SCHLAUCHSCHUTZ | | |
| 18 | 4149490A | 2,00 | VERSCHRAUBUNG TR 16/20/16-PS | | |

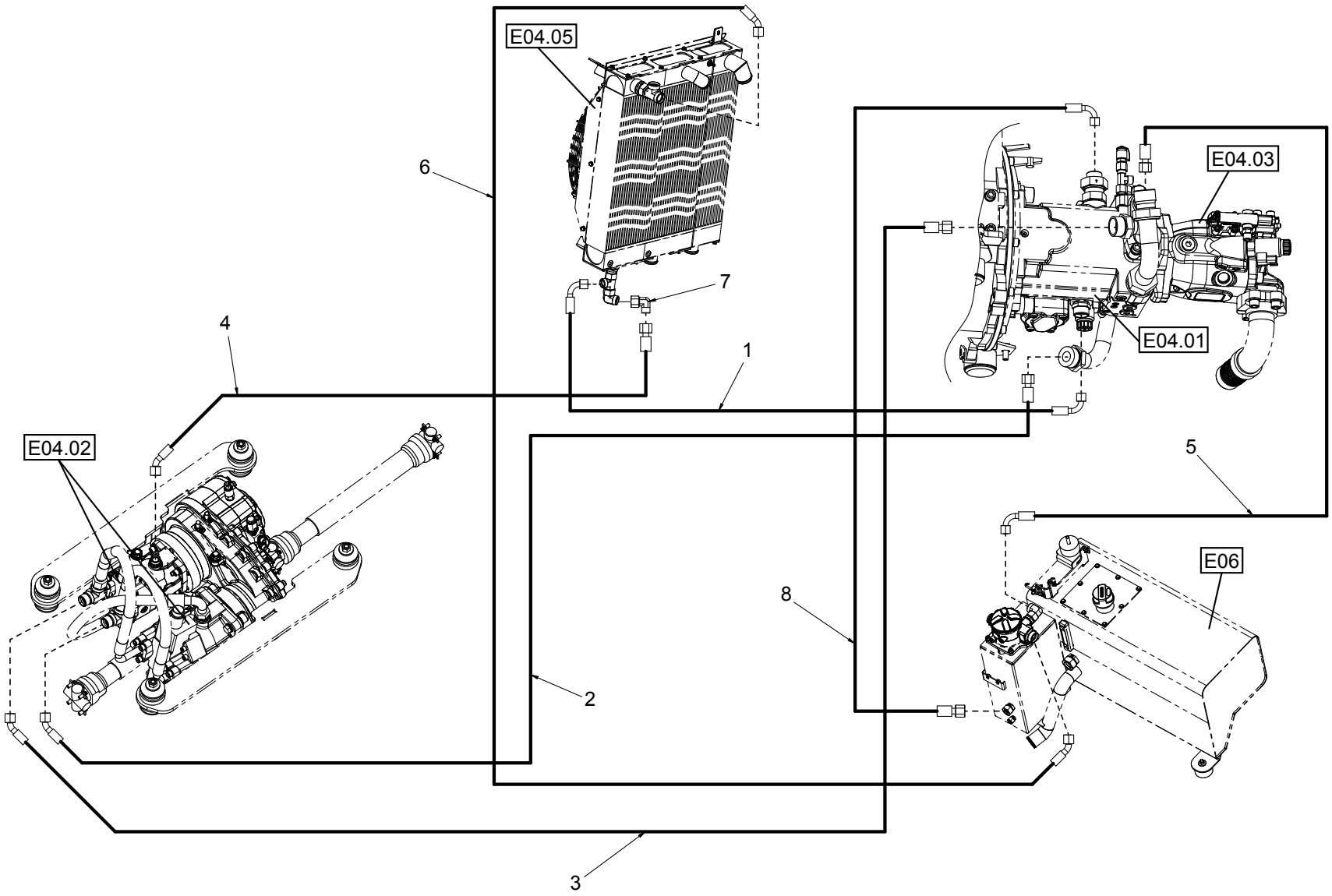
E04.05
6
7
4
1
E04.03
E04.01
E04.02
5
E06
8
2
3

| Position | Ersatzteilnr. | Anzahl | Benennung | ab Serie | bis Serie |
|---|---|---|---|---|---|
| 1 | 1197042 | 1,00 | SCHLAUCHLEITUNG | | |
| 2 | 1198033 | 1,00 | SCHLAUCHLEITUNG | | |
| 3 | 1198034 | 1,00 | SCHLAUCHLEITUNG | | |
| 4 | 1198092 | 1,00 | SCHLAUCHLEITUNG | | |
| 5 | 1198099 | 1,00 | SCHLAUCHLEITUNG | | |
| 6 | 1199022 | 1,00 | SCHLAUCHLEITUNG | | |
| 7 | 4138233A | 1,00 | VERSCHRAUBUNG EW 28-PL | | |
| 8 | 4180810A | 1,00 | SCHLAUCHLEITUNG | | |

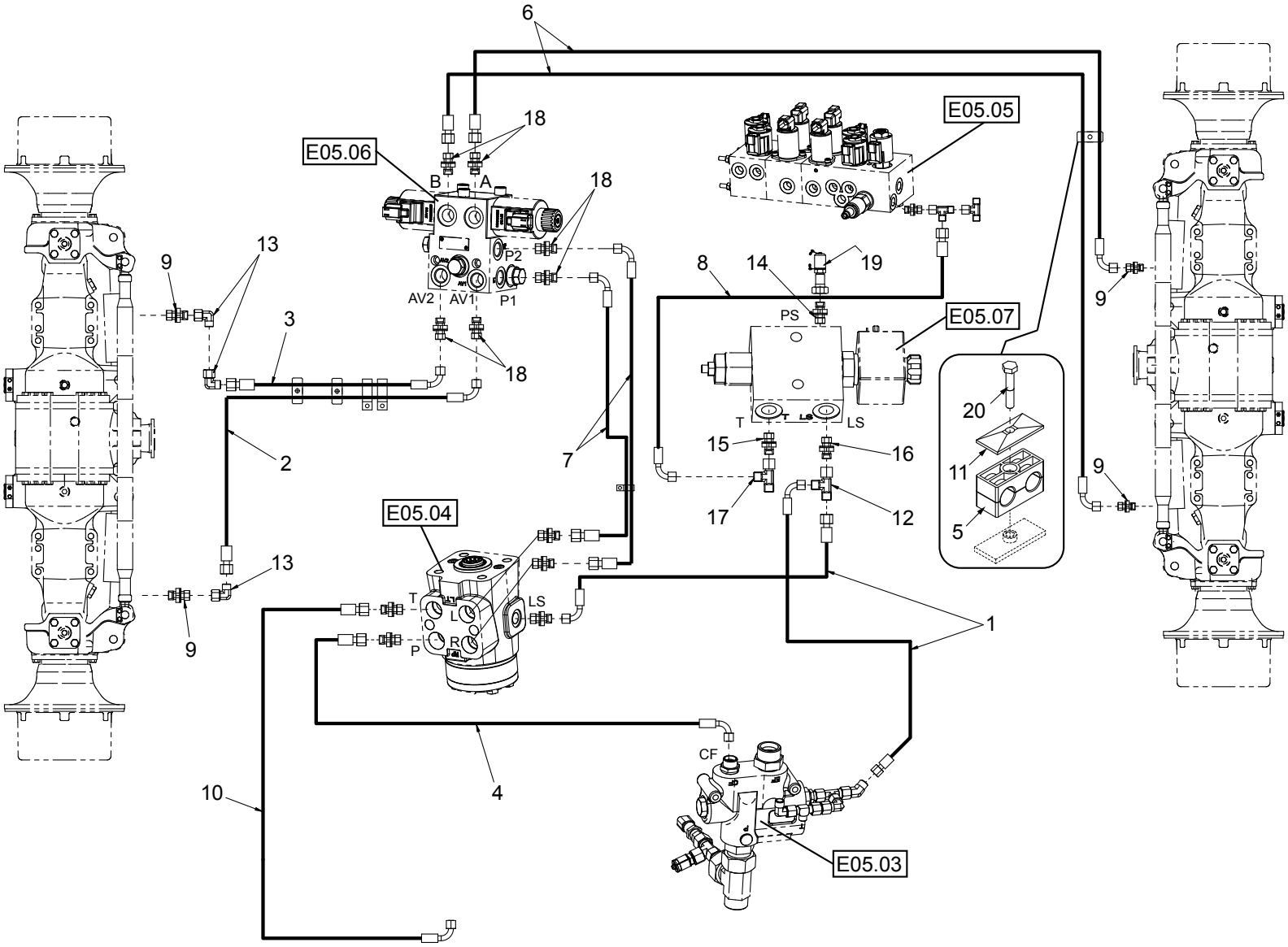
6
18
E05.06
B
A
18
E05.05
13
9
P2
AV2
AV1
P1
8
14
19
3
PS
E05.07
18
20
T
LS
15
16
2
7
11
9
17
12
5
E05.04
13
T
LS
L
R
P
9
1
CF
10
4
E05.03

| Position | Ersatzteilnr. | Anzahl | Benennung | ab Serie | bis Serie |
|---|---|---|---|---|---|
| 1 | 1192257 | 2,00 | SCHLAUCHLEITUNG | | |
| 2 | 1195193 | 1,00 | SCHLAUCHLEITUNG | | |
| 3 | 1195194 | 1,00 | SCHLAUCHLEITUNG | | |
| 4 | 1195242 | 1,00 | SCHLAUCHLEITUNG | | |
| 5 | 2300894A | 1,00 | SCHELLE 320/20 PPH | | |
| 6 | 2301655A | 2,00 | SCHLAUCHLEITUNG | | |
| 7 | 23103449 | 2,00 | SCHLAUCHLEITUNG | | |
| 8 | 23112064 | 1,00 | SCHLAUCHLEITUNG | | |
| 9 | 4100521A | 4,00 | VERSCHRAUBUNG GE 15-PL/3/4-16 UNF | | |
| 10 | 4100598A | 1,00 | SCHLAUCHLEITUNG | | |
| 11 | 4108454A | 1,00 | DECKPLATTE GD 3D | | |
| 12 | 4117374A | 1,00 | VERSCHRAUBUNG EL 8-PL | | |
| 13 | 4138231A | 3,00 | VERSCHRAUBUNG EW 15-PL | | |
| 14 | 4168366A | 1,00 | VERSCHRAUBUNG GE 10-PLR-ED | | |
| 15 | 4168376A | 1,00 | VERSCHRAUBUNG GE 12-PL/R1/4 | | |
| 16 | 4180781A | 1,00 | VERSCHRAUBUNG GE 8 PLR-ED | | |
| 17 | 4186271A | 1,00 | VERSCHRAUBUNG EL 12-PL | | |
| 18 | 4195534A | 6,00 | VERSCHRAUBUNG GE 15-PL/R3/8-ED | | |
| 19 | 4770961 | 1,00 | MESSKUPPLUNG | | |
| 20 | 7095529A | 1,00 | SECHSKANTSCHRAUBE - M 8X 45 - | | |

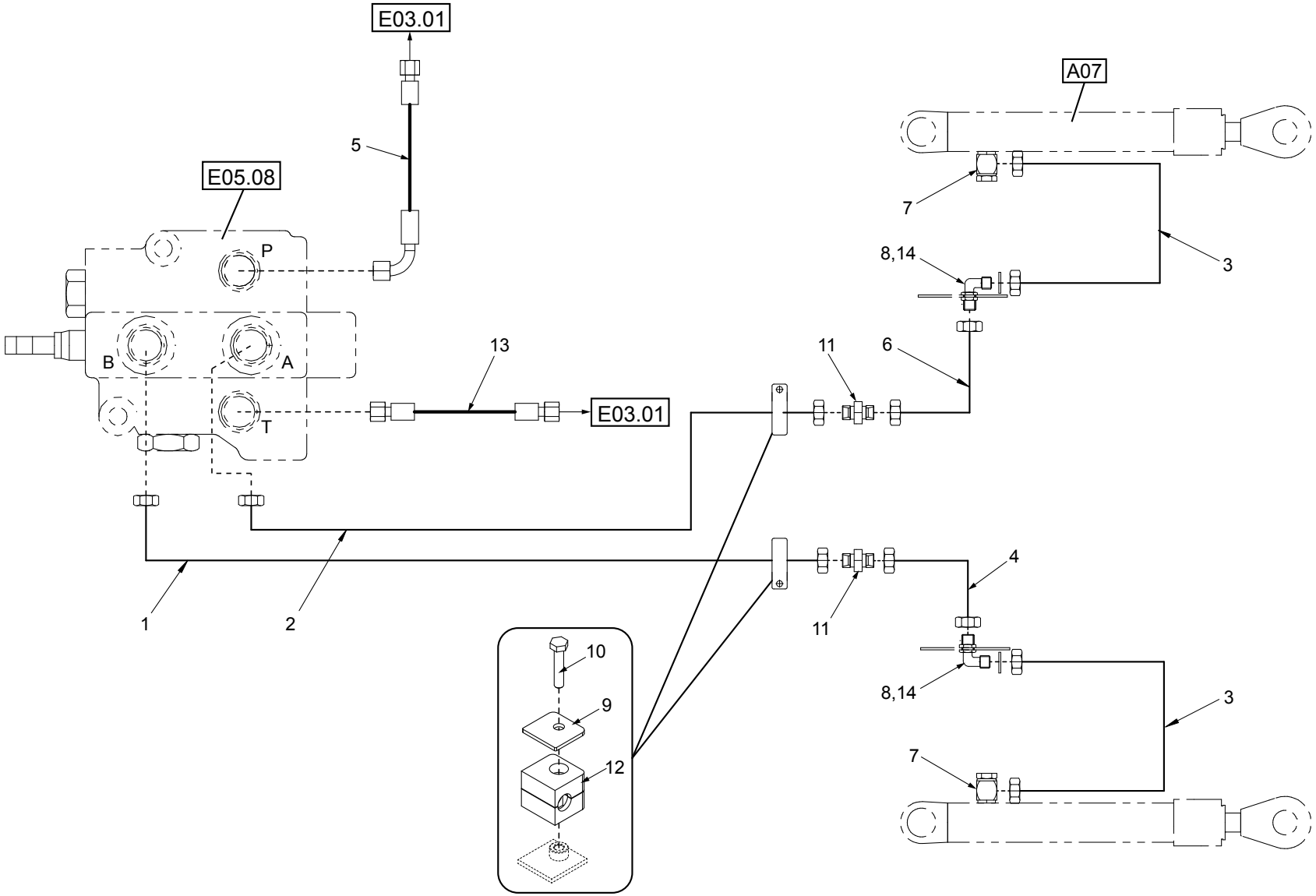
E03.01
5
E05.08
P
B
A
T
13
E03.01
A07
7
8,14
3
11
6
1
2
10
9
12
11
4
8,14
3
7

| Position | Ersatzteilnr. | Anzahl | Benennung | ab Serie | bis Serie |
|---|---|---|---|---|---|
| 1 | 4100626C | 1,00 | Rohrleitung | | |
| 2 | 4100627C | 1,00 | Rohrleitung | | |
| 3 | 4100628C | 2,00 | Rohrleitung | | |
| 4 | 4100625C | 1,00 | ROHRLEITUNG | | |
| 5 | 4109595A | 1,00 | SCHLAUCHLEITUNG | | |
| 6 | 4100624C | 1,00 | ROHRLEITUNG | | |
| 7 | 4193404A | 2,00 | VERSCHRAUBUNG WH 12-PSR | | |
| 8 | 4195240A | 2,00 | VERSCHRAUBUNG WSV 12-PS | | |
| 9 | 4195316A | 2,00 | DECKPLATTE DP I | | |
| 10 | 7018088A | 2,00 | SECHSKANTSCHRAUBE - M 6X 30 - | | |
| 11 | 4160583A | 2,00 | VERSCHRAUBUNG G 12-PS | | |
| 12 | 4165068A | 2,00 | SCHELLE 112 PP | | |
| 13 | 4180814A | 1,00 | SCHLAUCHLEITUNG | | |
| 14 | 7309130A | 2,00 | SCHEIBE - 20 - | | |

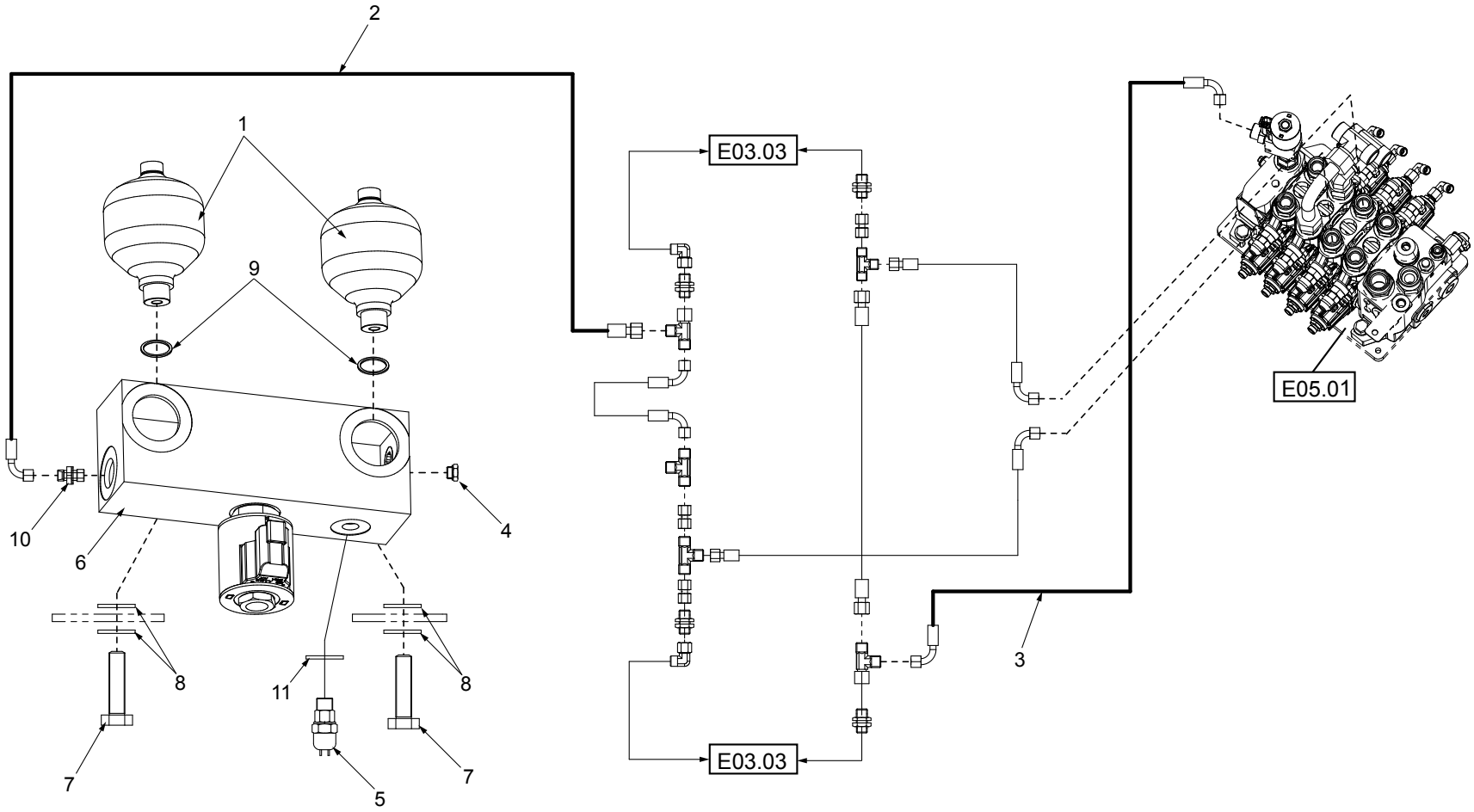
2
1
9
10
6
4
8
8
11
7
7
5
E03.03
E03.03
E05.01
3

| Position | Ersatzteilnr. | Anzahl | Benennung | ab Serie | bis Serie |
|---|---|---|---|---|---|
| 1 | 23130208 | 2,00 | DRUCKSPEICHER | | |
| 2 | 4104690A | 1,00 | SCHLAUCHLEITUNG | | |
| 3 | 1195165 | 1,00 | SCHLAUCHLEITUNG | | |
| 4 | 4174032A | 1,00 | VERSCHLUSSCHRAUBE VS R 1/2 WD | | |
| 5 | 4197984A | 1,00 | DRUCKSCHALTER | | |
| 6 | 6090451 | 1,00 | VENTILBLOCK | | |
| 7 | 7091607A | 2,00 | SECHSKANTSCHRAUBE - M10X 40 - | | |
| 8 | 7391609A | 4,00 | SCHEIBE - 10 - | | |
| 9 | 7438221A | 2,00 | DICHTRING | | |
| 10 | 4156637A | 1,00 | VERSCHRAUBUNG GE 16-PSR-ED | | |
| 11 | 7448862A | 1,00 | DICHTRING A 12X 18 CU | | |

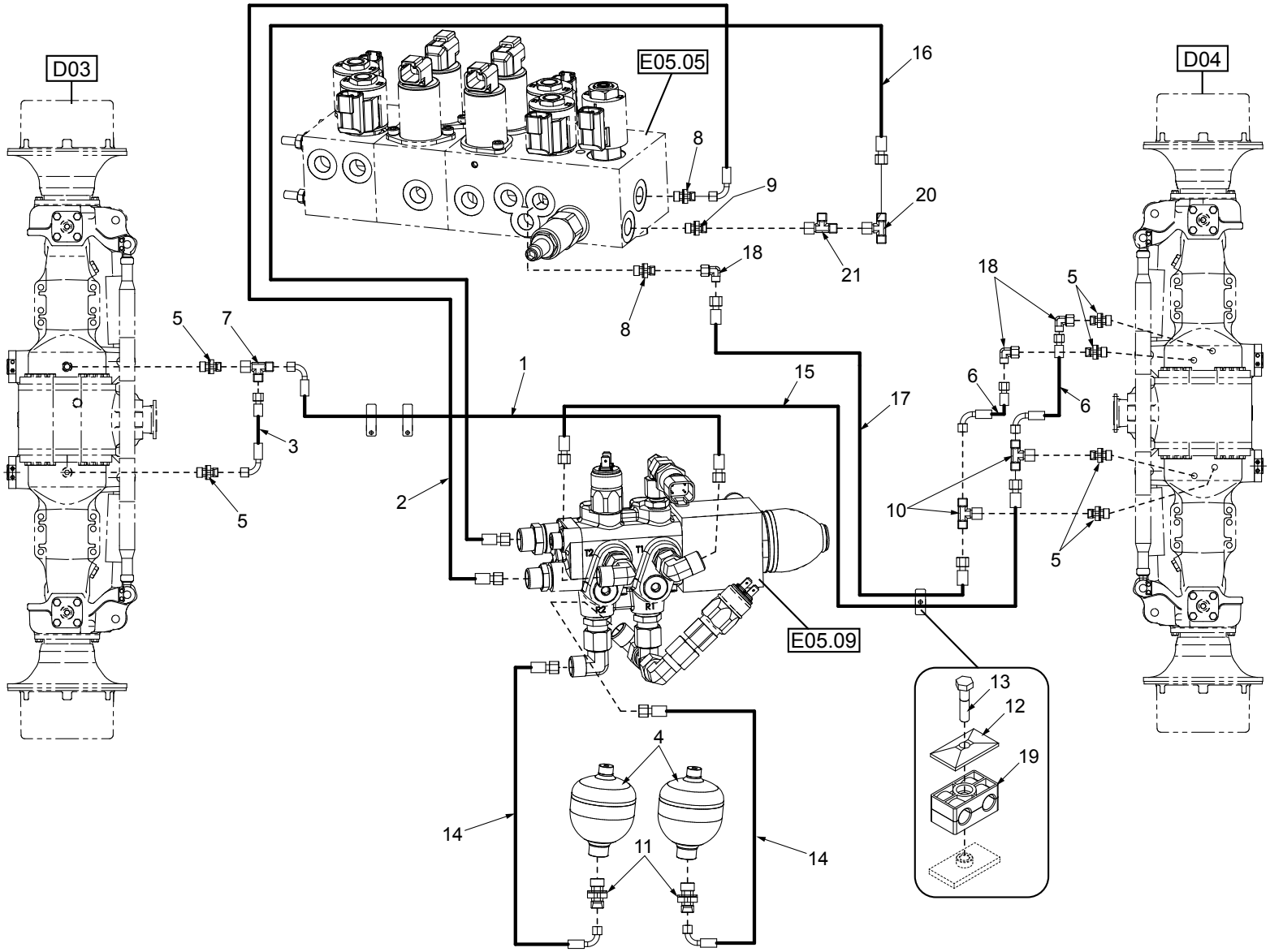
D03
D04
E05.05
E05.09
1
2
3
4
5
6
7
8
9
10
11
12
13
14
15
16
17
18
19
20
21

| Position | Ersatzteilnr. | Anzahl | Benennung | ab Serie | bis Serie |
|---|---|---|---|---|---|
| 1 | 1193033 | 1,00 | SCHLAUCHLEITUNG | | |
| 2 | 2300292A | 1,00 | SCHLAUCHLEITUNG PILOT 8 | | |
| 3 | 23112056 | 1,00 | SCHLAUCHLEITUNG | | |
| 4 | 4101298A | 2,00 | DRUCKSPEICHER | | |
| 5 | 4108602A | 6,00 | VERSCHRAUBUNG GEO 10-PLM | | |
| 6 | 4109618A | 2,00 | SCHLAUCHLEITUNG | | |
| 7 | 4130245A | 1,00 | VERSCHRAUBUNG EL 10-PL | | |
| 8 | 4168366A | 2,00 | VERSCHRAUBUNG GE 10-PLR-ED | | |
| 9 | 4168376A | 1,00 | VERSCHRAUBUNG GE 12-PL/R1/4 | | |
| 10 | 4188124A | 2,00 | VERSCHRAUBUNG ET 10-PL | | |
| 11 | 4191788A | 2,00 | VERSCHRAUBUNG GE 10-PL/M 18x1,5 | | |
| 12 | 4197352A | 1,00 | DECKPLATTE GD 2D | | |
| 13 | 7095599A | 1,00 | SECHSKANTSCHRAUBE - M 8X 35 - | | |
| 14 | 1193031 | 2,00 | SCHLAUCHLEITUNG | | |
| 15 | 4109970A | 1,00 | SCHLAUCHLEITUNG | | |
| 16 | 1194160 | 1,00 | SCHLAUCHLEITUNG | | |
| 17 | 4109619A | 1,00 | SCHLAUCHLEITUNG | | |
| 18 | 4174601A | 3,00 | VERSCHRAUBUNG EW 10-PL | | |
| 19 | 2301613A | 1,00 | SCHELLE 214/14 PPH | | |
| 20 | 4177394A | 1,00 | VERSCHRAUBUNG ET 12-PL | | |
| 21 | 4186271A | 1,00 | VERSCHRAUBUNG EL 12-PL | | |

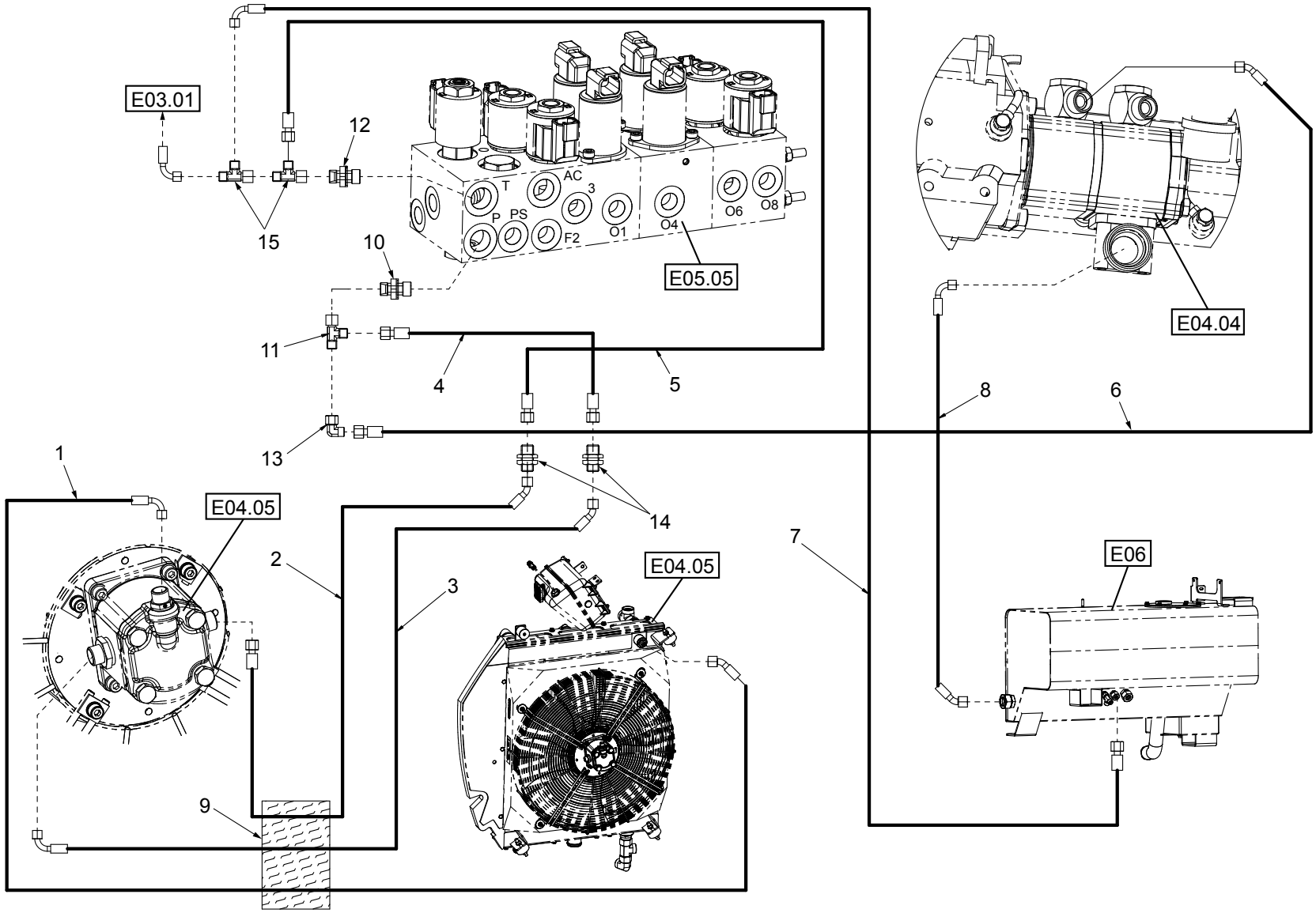
E03.01
12
15
10
T
AC
3
P
PS
F2
O1
O4
O6
O8
E05.05
E04.04
11
4
5
8
6
13
1
E04.05
14
2
3
E04.05
7
E06
9

| Position | Ersatzteilnr. | Anzahl | Benennung | ab Serie | bis Serie |
|---|---|---|---|---|---|
| 1 | 1193060 | 1,00 | SCHLAUCHLEITUNG | | |
| 2 | 1194053 | 1,00 | SCHLAUCHLEITUNG | | |
| 3 | 1194157 | 1,00 | SCHLAUCHLEITUNG | | |
| 4 | 1194158 | 1,00 | SCHLAUCHLEITUNG | | |
| 5 | 1194159 | 1,00 | SCHLAUCHLEITUNG | | |
| 6 | 1195189 | 1,00 | SCHLAUCHLEITUNG | | |
| 7 | 1195191 | 1,00 | SCHLAUCHLEITUNG | | |
| 8 | 1199011 | 1,00 | SCHLAUCHLEITUNG | | |
| 9 | 23129608 | 1,00 | SCHLAUCHSCHUTZ | | |
| 10 | 4138497A | 1,00 | VERSCHRAUBUNG GE 12-PLR-ED | | |
| 11 | 4186271A | 1,00 | VERSCHRAUBUNG EL 12-PL | | |
| 12 | 4195534A | 1,00 | VERSCHRAUBUNG GE 15-PL/R3/8-ED | | |
| 13 | 4198913A | 1,00 | VERSCHRAUBUNG EW 12-PL | | |
| 14 | 5695729A | 2,00 | VERSCHRAUBUNG SV 12-PL | | |
| 15 | 5695749A | 2,00 | VERSCHRAUBUNG EL 15-PL | | |

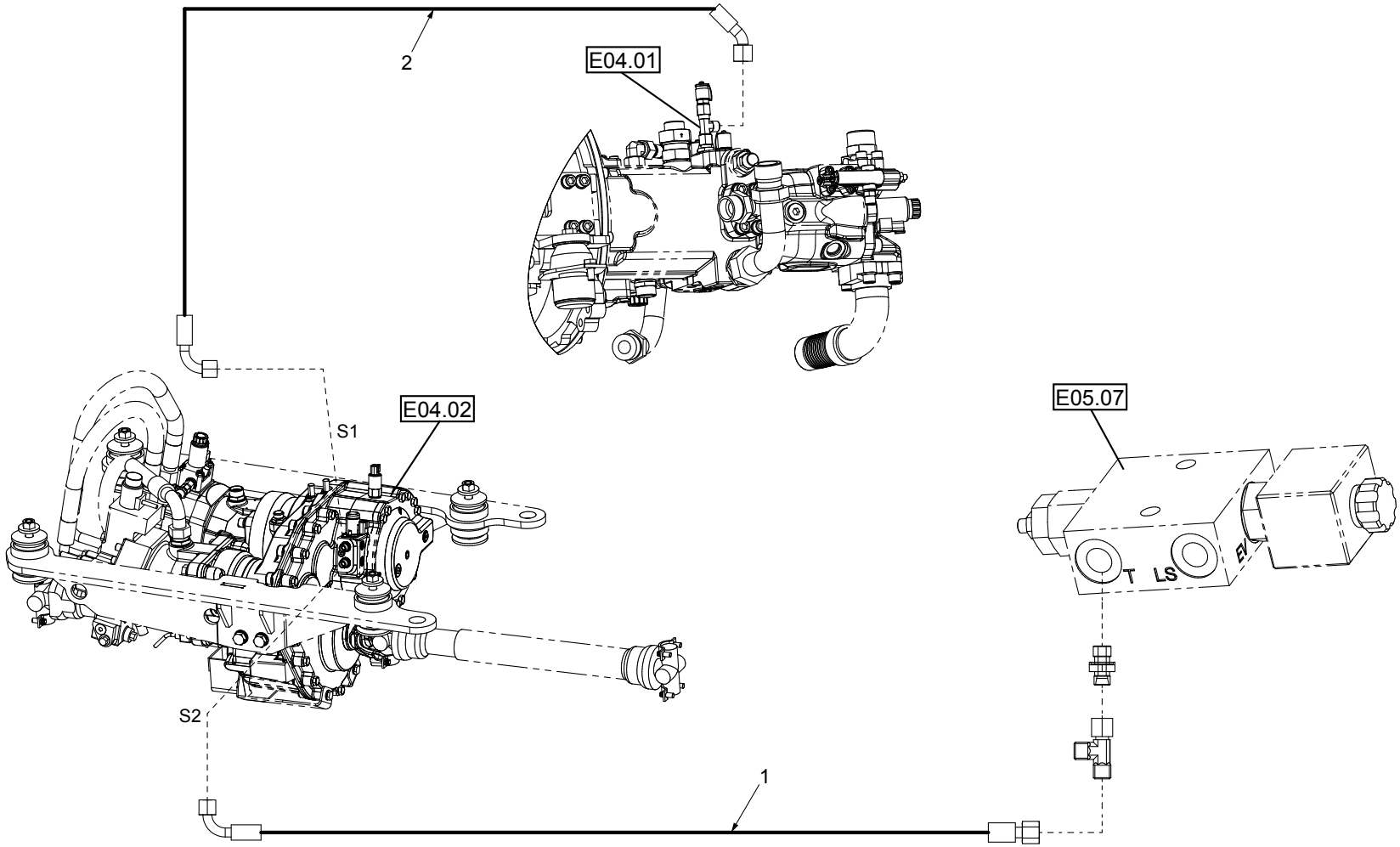
2
E04.01
E04.02
S1
S2
E05.07
T
LS
1

| Position | Ersatzteilnr. | Anzahl | Benennung | ab Serie | bis Serie |
|---|---|---|---|---|---|
| 1 | 1193058 | 1,00 | SCHLAUCHLEITUNG | | |
| 2 | 1193059 | 1,00 | SCHLAUCHLEITUNG | | |

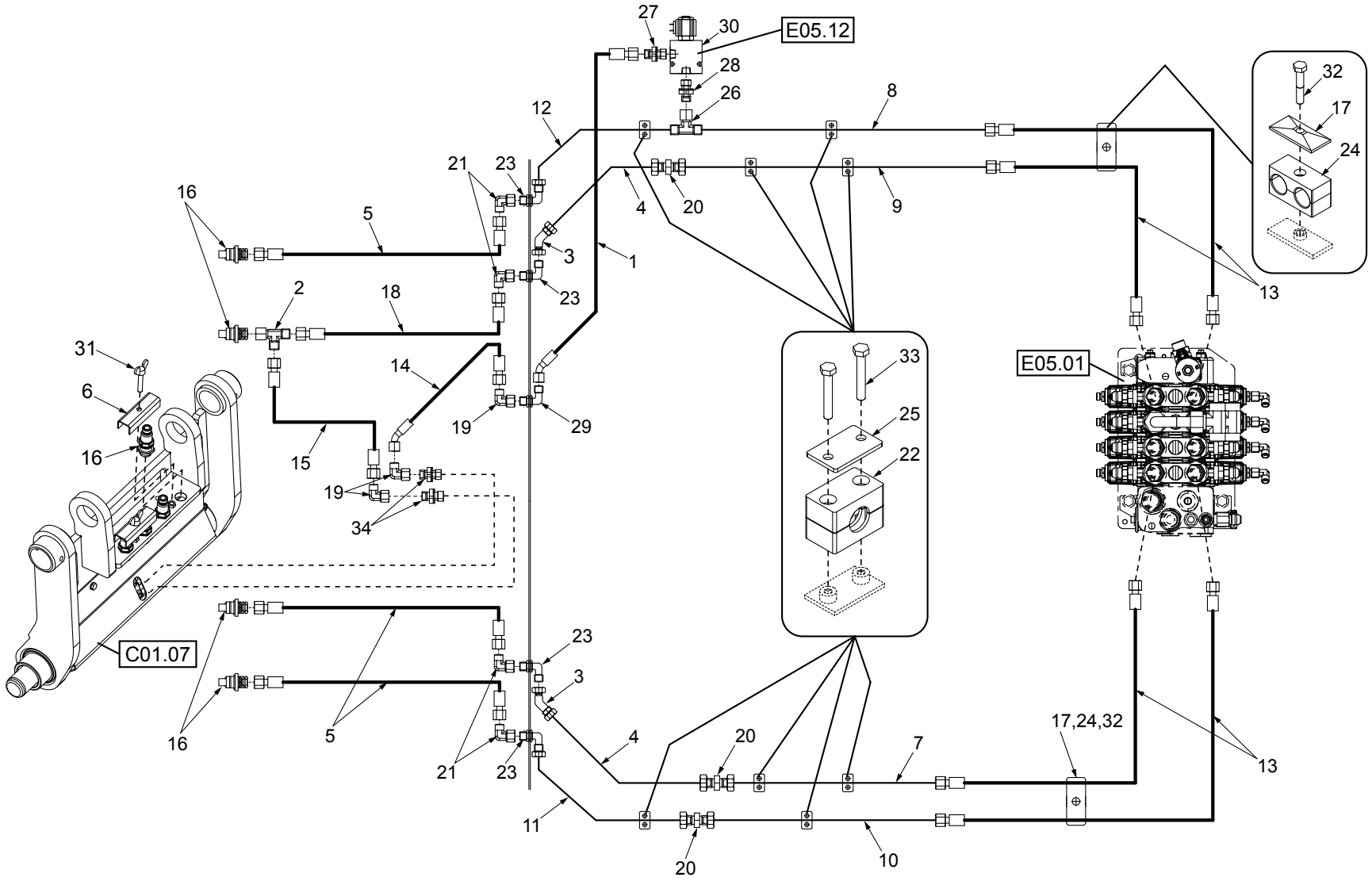
E05.12
E05.01
C01.07
27
30
28
26
12
8
32
17
24
21
23
16
5
4
20
9
3
1
2
18
13
31
6
14
33
25
22
19
29
15
34
17,24,32
7
11
10

| Position | Ersatzteilnr. | Anzahl | Benennung | ab Serie | bis Serie |
|---|---|---|---|---|---|
| 1 | 1194053 | 1,00 | SCHLAUCHLEITUNG | | |
| 2 | 2301738A | 1,00 | VERSCHRAUBUNG EL 20/12/20-PS | | |
| 3 | 23128592 | 2,00 | VERSCHRAUBUNG EV 20-PS | | |
| 4 | 23130285 | 2,00 | ROHRLEITUNG | | |
| 5 | 4100321A | 3,00 | SCHLAUCHLEITUNG | | |
| 6 | 4100633A | 2,00 | ABDECKBLECH | | |
| 7 | 4100687C | 1,00 | ROHRLEITUNG | | |
| 8 | 4100688C | 1,00 | ROHRLEITUNG | | |
| 9 | 4100689C | 1,00 | ROHRLEITUNG | | |
| 10 | 4100690C | 1,00 | ROHRLEITUNG | | |
| 11 | 4100692C | 1,00 | ROHRLEITUNG | | |
| 12 | 4100694C | 1,00 | ROHRLEITUNG | | |
| 13 | 4100698A | 4,00 | SCHLAUCHLEITUNG | | |
| 14 | 4100711A | 1,00 | SCHLAUCHLEITUNG | | |
| 15 | 4100712A | 1,00 | SCHLAUCHLEITUNG | | |
| 16 | 4107486A | 4,00 | KUPPLUNGSSTECKER | | |
| 17 | 4108454A | 2,00 | DECKPLATTE GD 3D | | |
| 18 | 4109605A | 1,00 | SCHLAUCHLEITUNG | | |
| 19 | 4198913A | 3,00 | VERSCHRAUBUNG EW 12-PL | | |
| 20 | 4156685A | 3,00 | VERSCHRAUBUNG G 20-PS | | |
| 21 | 4156692A | 4,00 | VERSCHRAUBUNG EW 20-PS | | |
| 22 | 4165072A | 8,00 | SCHELLE 320 PP | | |
| 23 | 4168348A | 4,00 | VERSCHRAUBUNG WSV 20-PS | | |
| 24 | 4189560A | 2,00 | SCHELLE 323/23 PPH | | |
| 25 | 4191785A | 8,00 | DECKPLATTE DP 3 | | |
| 26 | 4195327A | 1,00 | VERSCHRAUBUNG ET 20-PS | | |
| 27 | 4195607A | 1,00 | VERSCHRAUBUNG GE 12-PL/R1/2-ED | | |
| 28 | 4198089A | 1,00 | VERSCHRAUBUNG GE 20-PS/R1/2-ED | | |
| 29 | 5695766A | 1,00 | VERSCHRAUBUNG WSV 12-PL | | |
| 30 | 6090436 | 1,00 | 2/2 WEGEVENTIL 24V | | |
| 31 | 7000699A | 2,00 | FLUEGELSCHRAUBE - M 12X 70 - | | |
| 32 | 7095529A | 2,00 | SECHSKANTSCHRAUBE - M 8X 45 - | | |
| 33 | 7097220A | 16,00 | SECHSKANTSCHRAUBE - M 6X 40 - | | |
| 34 | 4168376A | 2,00 | VERSCHRAUBUNG GE 12-PL/R1/4 | | |

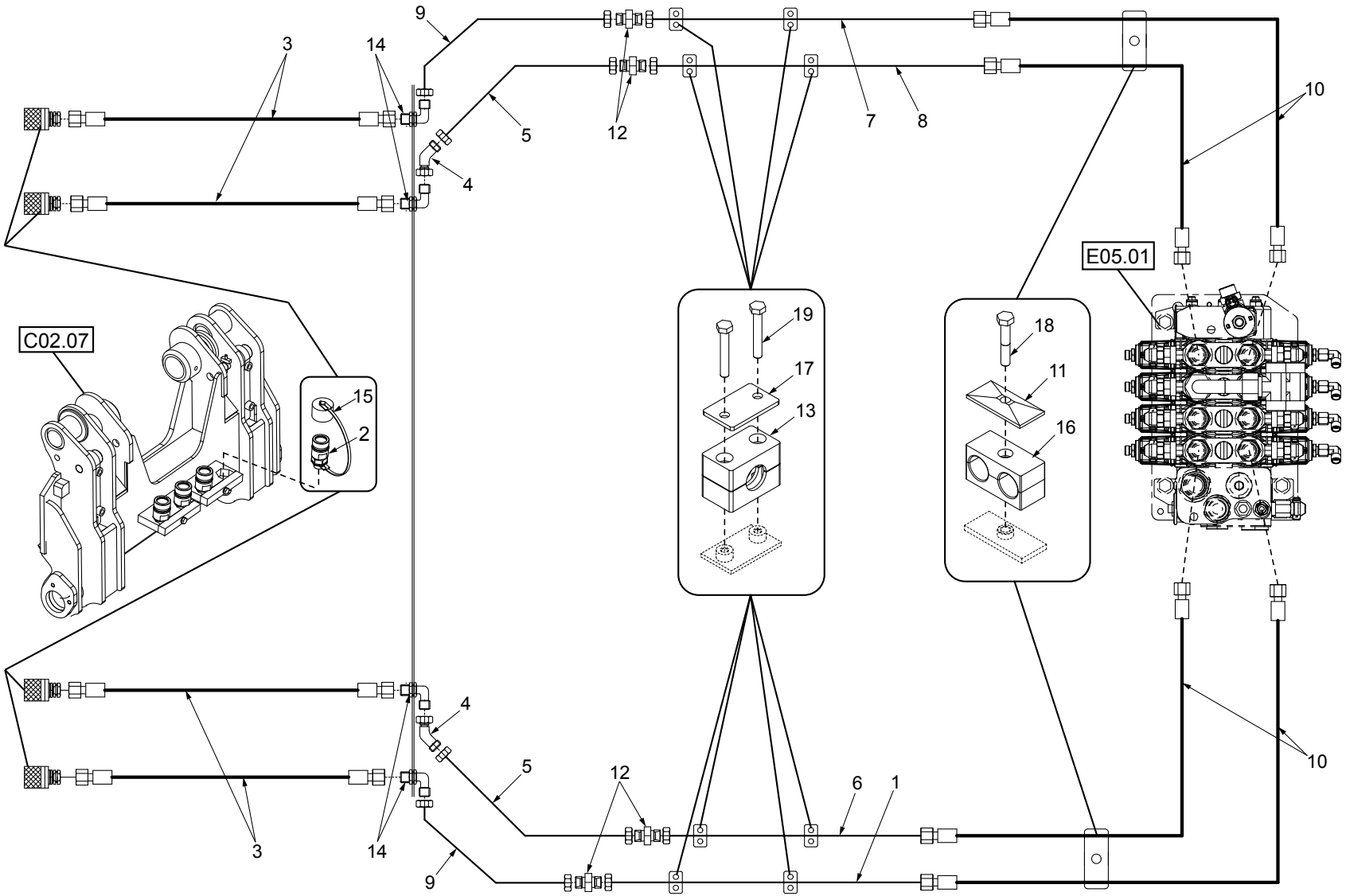
9
3
14
5
12
7
8
10
4
E05.01
C02.07
19
18
17
11
15
13
16
2
4
5
12
6
1
10
3
14
9

| Position | Ersatzteilnr. | Anzahl | Benennung | ab Serie | bis Serie |
|---|---|---|---|---|---|
| 1 | 4100690C | 1,00 | ROHRLEITUNG | | |
| 2 | 4168467A | 4,00 | SCHRAUBKUPPLUNG | | |
| 3 | 23103650 | 4,00 | SCHLAUCHLEITUNG | | |
| 4 | 23128592 | 2,00 | VERSCHRAUBUNG EV 20-PS | | |
| 5 | 23130285 | 2,00 | ROHRLEITUNG | | |
| 6 | 4100687C | 1,00 | ROHRLEITUNG | | |
| 7 | 4100688C | 1,00 | ROHRLEITUNG | | |
| 8 | 4100689C | 1,00 | ROHRLEITUNG | | |
| 9 | 4100692C | 2,00 | ROHRLEITUNG | | |
| 10 | 4100698A | 4,00 | SCHLAUCHLEITUNG | | |
| 11 | 4108454A | 2,00 | DECKPLATTE GD 3D | | |
| 12 | 4156685A | 4,00 | VERSCHRAUBUNG G 20-PS | | |
| 13 | 4165072A | 8,00 | SCHELLE 320 PP | | |
| 14 | 4168348A | 4,00 | VERSCHRAUBUNG WSV 20-PS | | |
| 15 | 4168469A | 4,00 | SCHUTZKAPPE | | |
| 16 | 4189560A | 2,00 | SCHELLE 323/23 PPH | | |
| 17 | 4191785A | 8,00 | DECKPLATTE DP 3 | | |
| 18 | 7095529A | 2,00 | SECHSKANTSCHRAUBE - M 8X 45 - | | |
| 19 | 7097220A | 16,00 | SECHSKANTSCHRAUBE - M 6X 40 - | | |

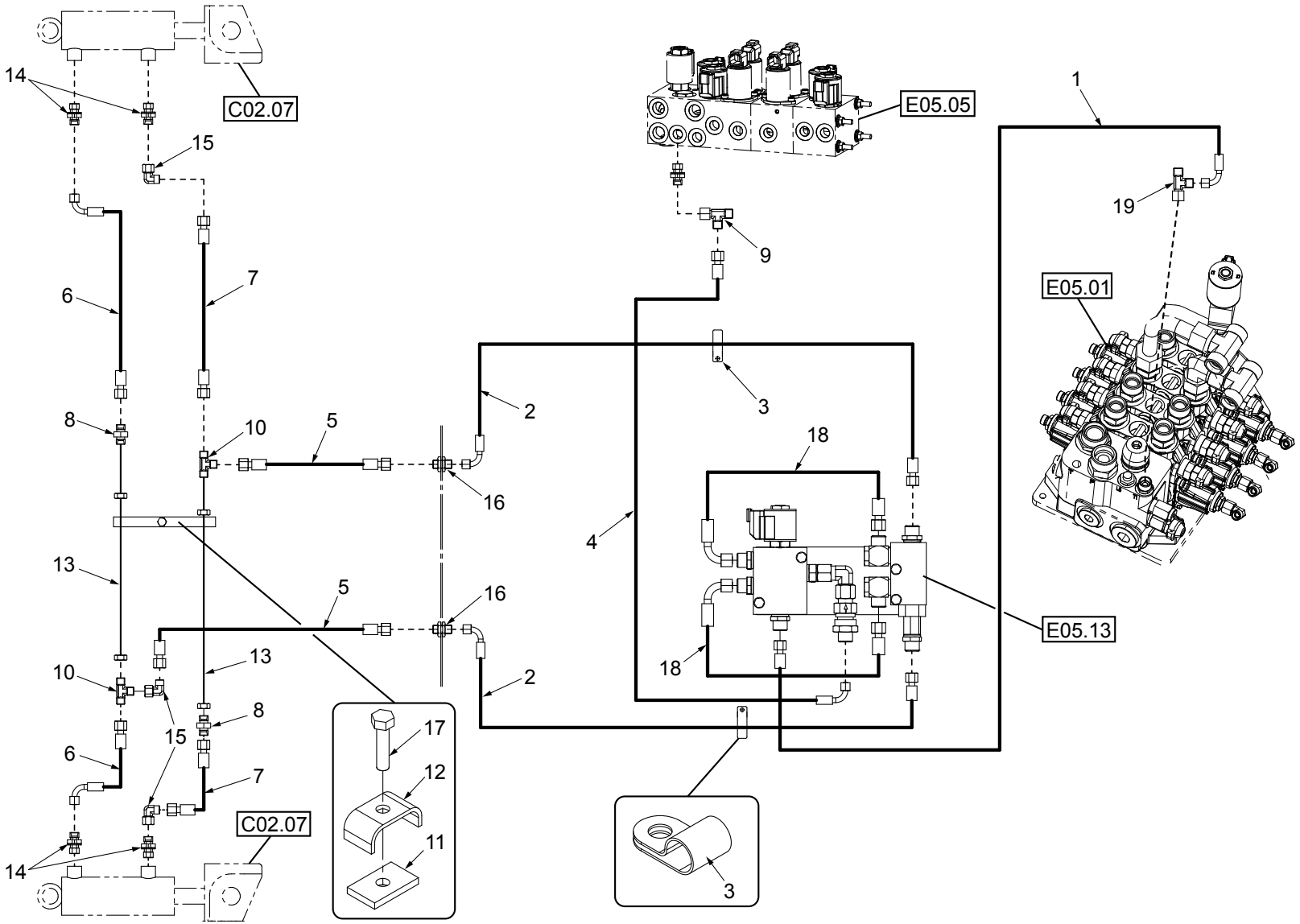
C02.07
E05.05
E05.01
E05.13
C02.07
1
2
3
4
5
6
7
8
9
10
11
12
13
14
15
16
17
18
19

| Position | Ersatzteilnr. | Anzahl | Benennung | ab Serie | bis Serie |
|---|---|---|---|---|---|
| 1 | 1193065 | 1,00 | SCHLAUCHLEITUNG | | |
| 2 | 1193066 | 2,00 | SCHLAUCHLEITUNG | | |
| 3 | 23101219 | 2,00 | ROHRSCHELLE | | |
| 4 | 23101220 | 1,00 | SCHLAUCHLEITUNG | | |
| 5 | 23103636 | 2,00 | SCHLAUCHLEITUNG | | |
| 6 | 23103678 | 2,00 | SCHLAUCHLEITUNG | | |
| 7 | 23103679 | 2,00 | SCHLAUCHLEITUNG | | |
| 8 | 4115246A | 2,00 | VERSCHRAUBUNG G 10-PL | | |
| 9 | 4130245A | 1,00 | VERSCHRAUBUNG EL 10-PL | | |
| 10 | 4134773A | 2,00 | VERSCHRAUBUNG T 10-PL | | |
| 11 | 4136504C | 1,00 | ABSTANDSHALTER | | |
| 12 | 4138553A | 1,00 | ROHRSCHELLE | | |
| 13 | 4151824C | 2,00 | ROHRLEITUNG | | |
| 14 | 4160544A | 4,00 | VERSCHRAUBUNG GE 10-PLM-ED | | |
| 15 | 4174601A | 3,00 | VERSCHRAUBUNG EW 10-PL | | |
| 16 | 4750862 | 2,00 | VERSCHRAUBUNG SV 10-PL | | |
| 17 | 7095599A | 1,00 | SECHSKANTSCHRAUBE - M 8X 35 - | | |
| 18 | 2300292A | 2,00 | SCHLAUCHLEITUNG PILOT 8 | | |
| 19 | 4186271A | 1,00 | VERSCHRAUBUNG EL 12-PL | | |

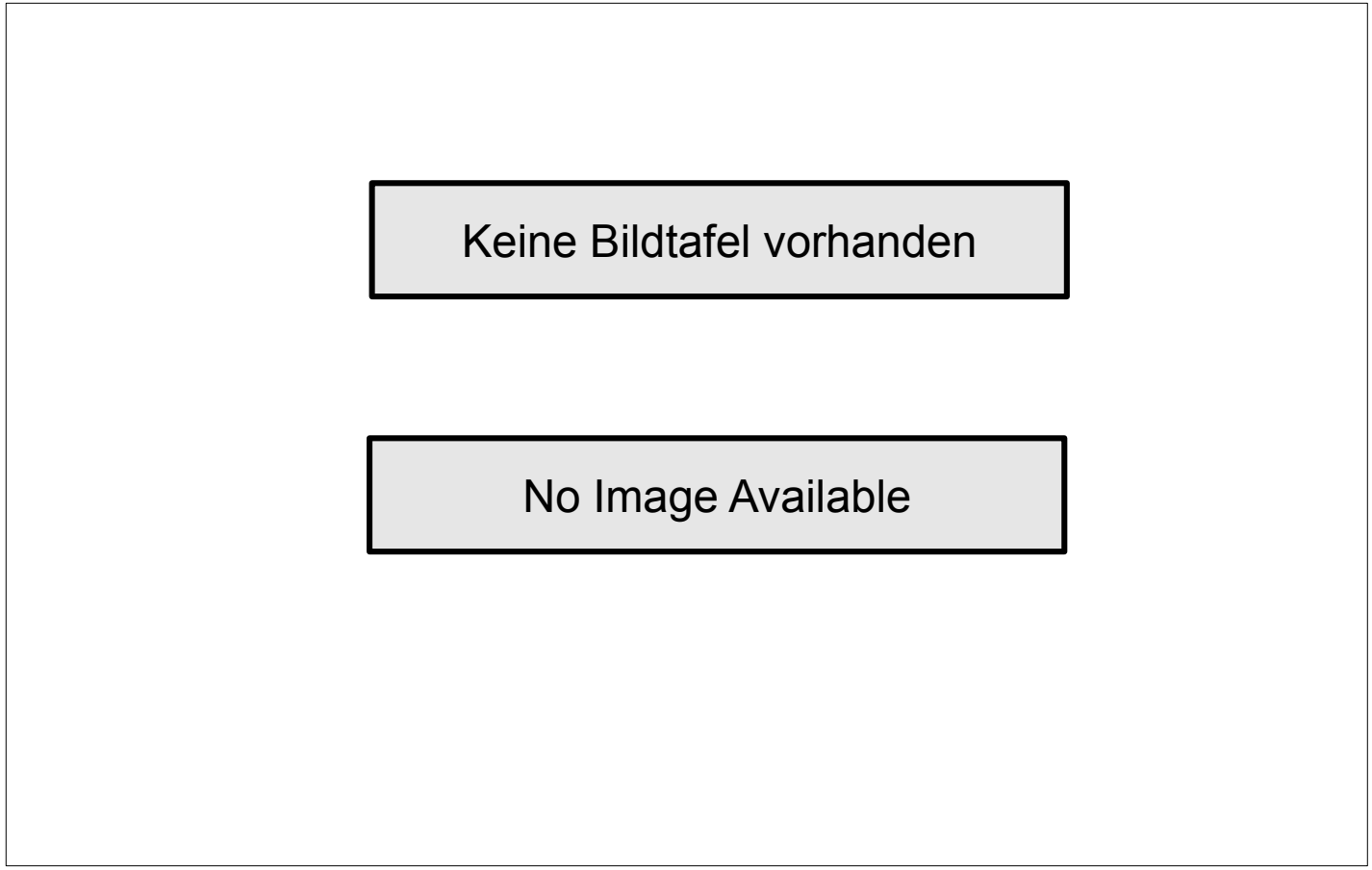
Keine Bildtafel vorhanden
No Image Available

| Position | Ersatzteilnr. | Anzahl | Benennung | ab Serie | bis Serie |
|---|---|---|---|---|---|
| 1 | E04.01 | 1,00 | FAHRPUMPE | | |
| 2 | E04.02 | 1,00 | ANTRIEBSEINHEIT | | |
| 3 | E04.03 | 1,00 | VERSTELLPUMPE | | |
| 4 | E04.04 | 1,00 | ZAHNRADPUMPE | | |
| 5 | E04.05 | 1,00 | LUEFTERANTRIEB | | |

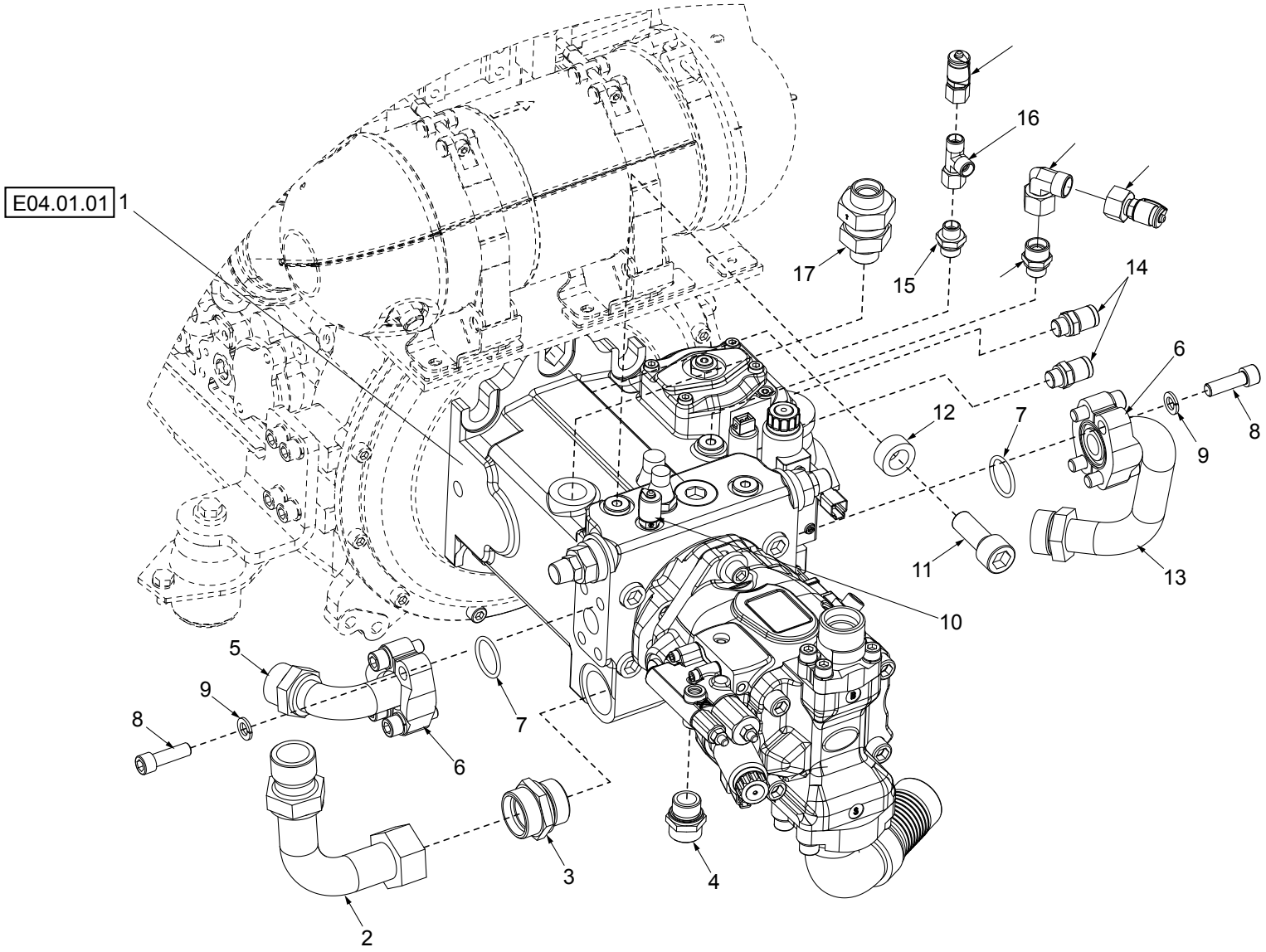
E04.01.01
1
2
3
4
5
6
7
8
9
10
11
12
13
14
15
16
17

| Position | Ersatzteilnr. | Anzahl | Benennung | ab Serie | bis Serie |
|---|---|---|---|---|---|
| 1 | 5350298 | 1,00 | VERSTELLPUMPE | | |
| 2 | 2270126 | 1,00 | ROHRBOGEN | | |
| 3 | 4157677A | 1,00 | VERSCHRAUBUNG GE 35-PLM-ED | | |
| 4 | 4119130A | 1,00 | VERSCHRAUBUNG GE 22-PLM-ED | | |
| 5 | 4770911 | 1,00 | ROHRBOGEN | | |
| 6 | 4174190A | 4,00 | SAE-FLANSCHHAELFTE 1" | | |
| 7 | 4165985A | 2,00 | O-RING 32,92x3,53 | | |
| 8 | 7097422A | 8,00 | ZYLINDERSCHRAUBE - M12X 40 - | | |
| 9 | 7391618A | 8,00 | FEDERRING A 12 | | |
| 10 | 4770945 | 1,00 | MESSKUPPLUNG | | |
| 11 | 23115051 | 2,00 | ZYLINDERSCHRAUBE - M20X 55 - | | |
| 12 | 4147280C | 2,00 | DISTANZBUCHSE | | |
| 13 | 4770913 | 1,00 | ROHRBOGEN | | |
| 14 | 4174385A | 2,00 | SCHRAUBKUPPLUNG | | |
| 15 | 4191788A | 1,00 | VERSCHRAUBUNG GE 10-PL/M 18x1,5 | | |
| 16 | 4174601A | 1,00 | VERSCHRAUBUNG EW 10-PL | | |
| 17 | 6090470 | 1,00 | RUECKSCHLAGVENTIL | | |

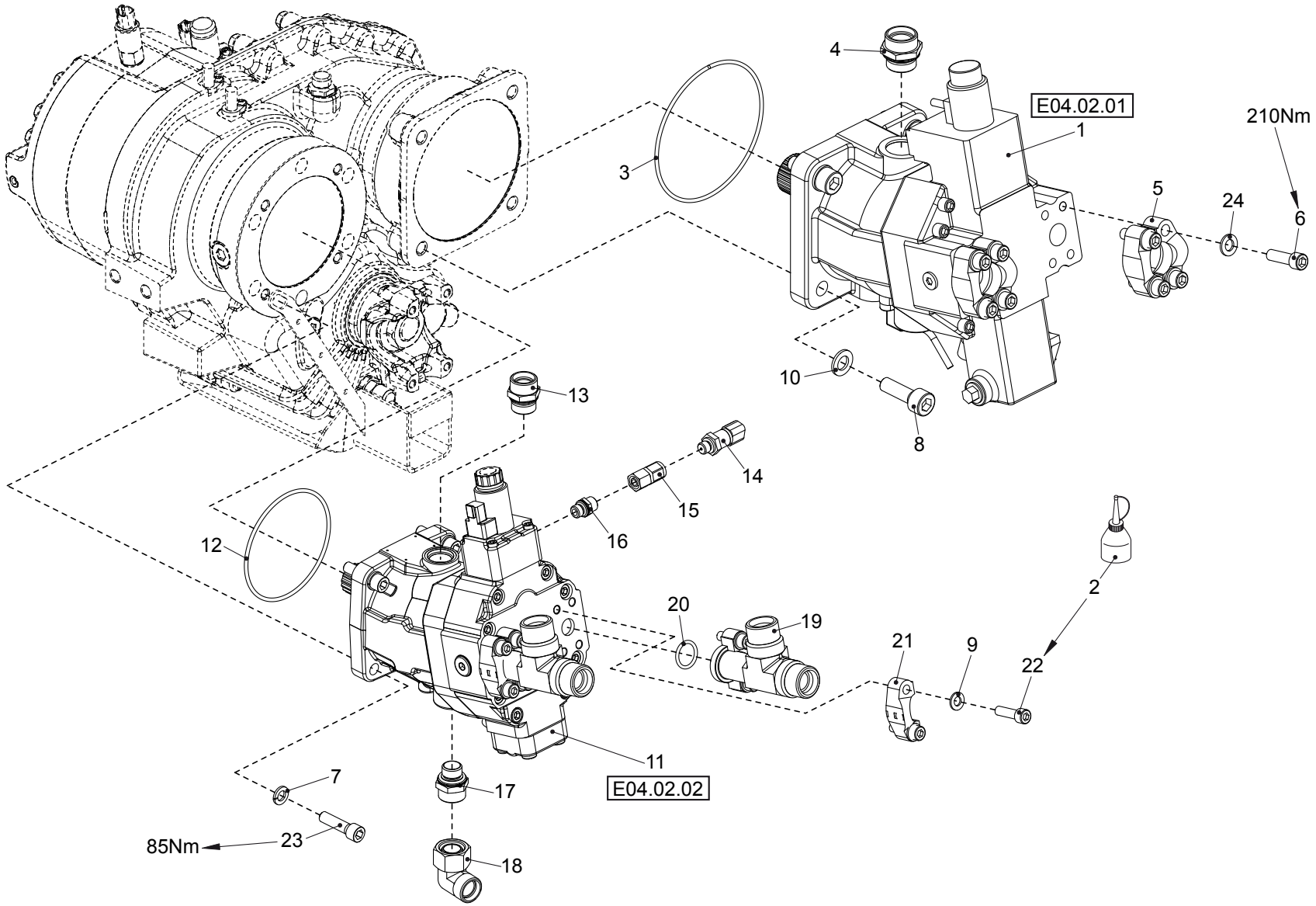
4
E04.02.01
1
210Nm
3
5
24
6
10
8
13
14
15
16
12
2
20
19
21
9
22
11
E04.02.02
7
17
85Nm
23
18

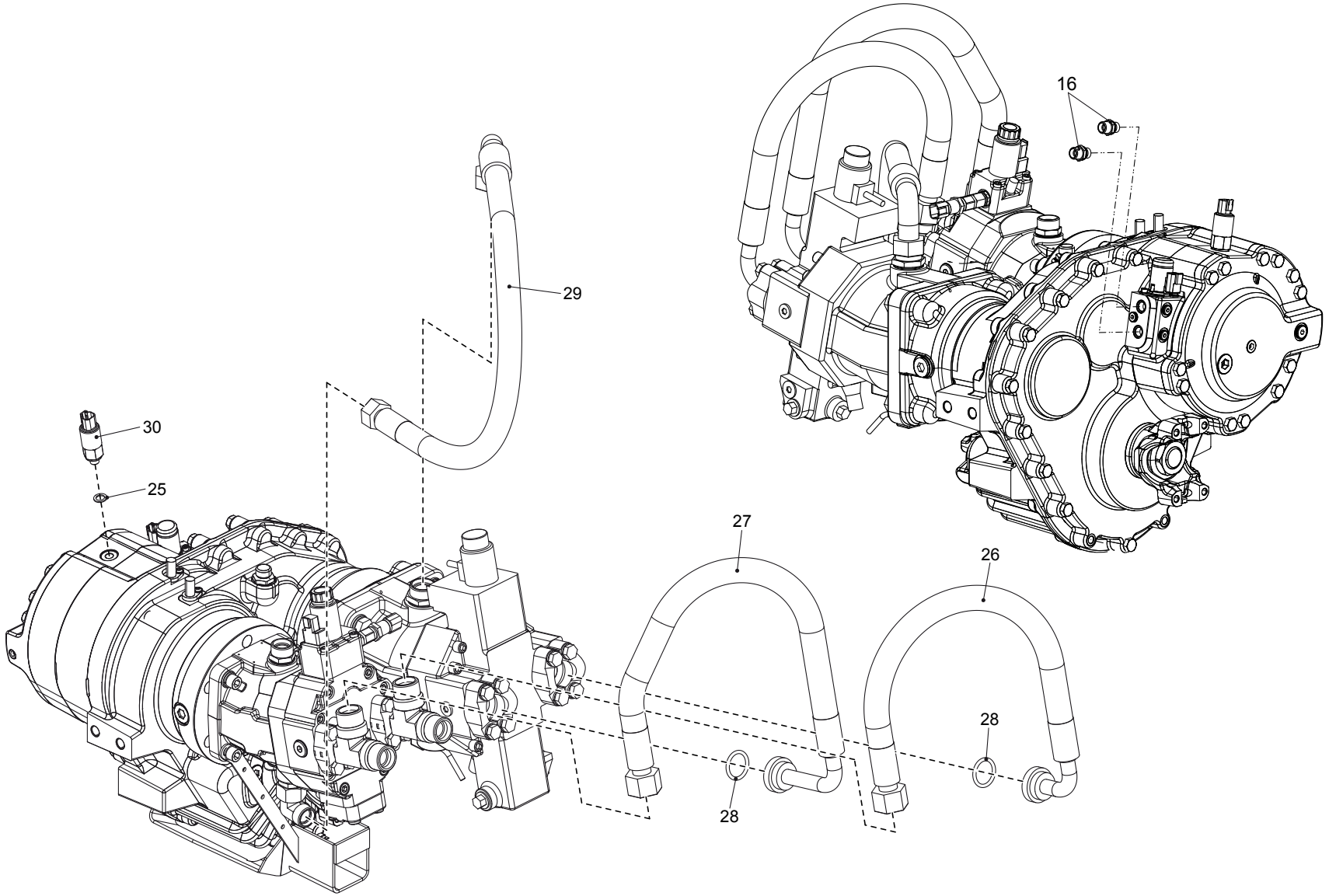
16
29
30
25
27
26
28
28

| Position | Ersatzteilnr. | Anzahl | Benennung | ab Serie | bis Serie |
|---|---|---|---|---|---|
| 1 | 5370511 | 1,00 | VERSTELLMOTOR A6VM115 | | |
| 2 | 4192448A | 1,00 | SCHRAUBENSICHERUNG LOCTITE NR. 242 | | |
| 3 | 4104206A | 1,00 | O-RING | | |
| 4 | 23115535 | 1,00 | VERSCHRAUBUNG GEO 28-PLM | | |
| 5 | 4174190A | 4,00 | SAE-FLANSCHHAELFTE 1" | | |
| 6 | 7097422A | 8,00 | ZYLINDERSCHRAUBE - M12X 40 - | | |
| 7 | 7391618A | 4,00 | FEDERRING A 12 | | |
| 8 | 7006449A | 4,00 | ZYLINDERSCHARUBE - M16X 50 - | | |
| 9 | 7309129A | 10,00 | SCHEIBE - 10 - | | |
| 10 | 7309033A | 8,00 | SCHEIBE - 16 - | | |
| 11 | 5370512 | 1,00 | VERSTELLMOTOR A6VM60 | | |
| 12 | 23133635 | 1,00 | O-RING | | |
| 13 | 23115534 | 1,00 | VERSCHRAUBUNG GEO 22-PLM | | |
| 14 | 6160056 | 1,00 | DRUCKSCHALTER 0 - 600 BAR | | |
| 15 | 2301309A | 1,00 | MANOMETERVERSCHRAUBUNG | | |
| 16 | 4108602A | 3,00 | VERSCHRAUBUNG GEO 10-PLM | | |
| 17 | 4750816 | 1,00 | VERSCHRAUBUNG GEO 22-L/M22x1,5 | | |
| 18 | 4138232A | 1,00 | VERSCHRAUBUNG EW 22-PL | | |
| 19 | 4720093 | 2,00 | VERSCHRAUBUNG SAE-T-25S | | |
| 20 | 4162257A | 2,00 | O-RING 25,00X3,50 | | |
| 21 | 4198803A | 4,00 | SAE-FLANSCHHAELFTE 3/4 | | |
| 22 | 7008661A | 8,00 | ZYLINDERSCHRAUBE - M10X 35 - | | |
| 23 | 7095574A | 4,00 | ZYLINDERSCHRAUBE - M12X 45 - | | |
| 24 | 7309050A | 8,00 | SCHEIBE - 12 - | | |
| 25 | 7448862A | 1,00 | DICHTRING A 12X 18 CU | | |
| 26 | 1197037 | 1,00 | SCHLAUCHLEITUNG | | |
| 27 | 1197038 | 1,00 | SCHLAUCHLEITUNG | | |
| 28 | 4165985A | 2,00 | O-RING 32,92x3,53 | | |
| 29 | 1197044 | 1,00 | SCHLAUCHLEITUNG | | |
| 30 | 23133636 | 1,00 | SENSOR | | |

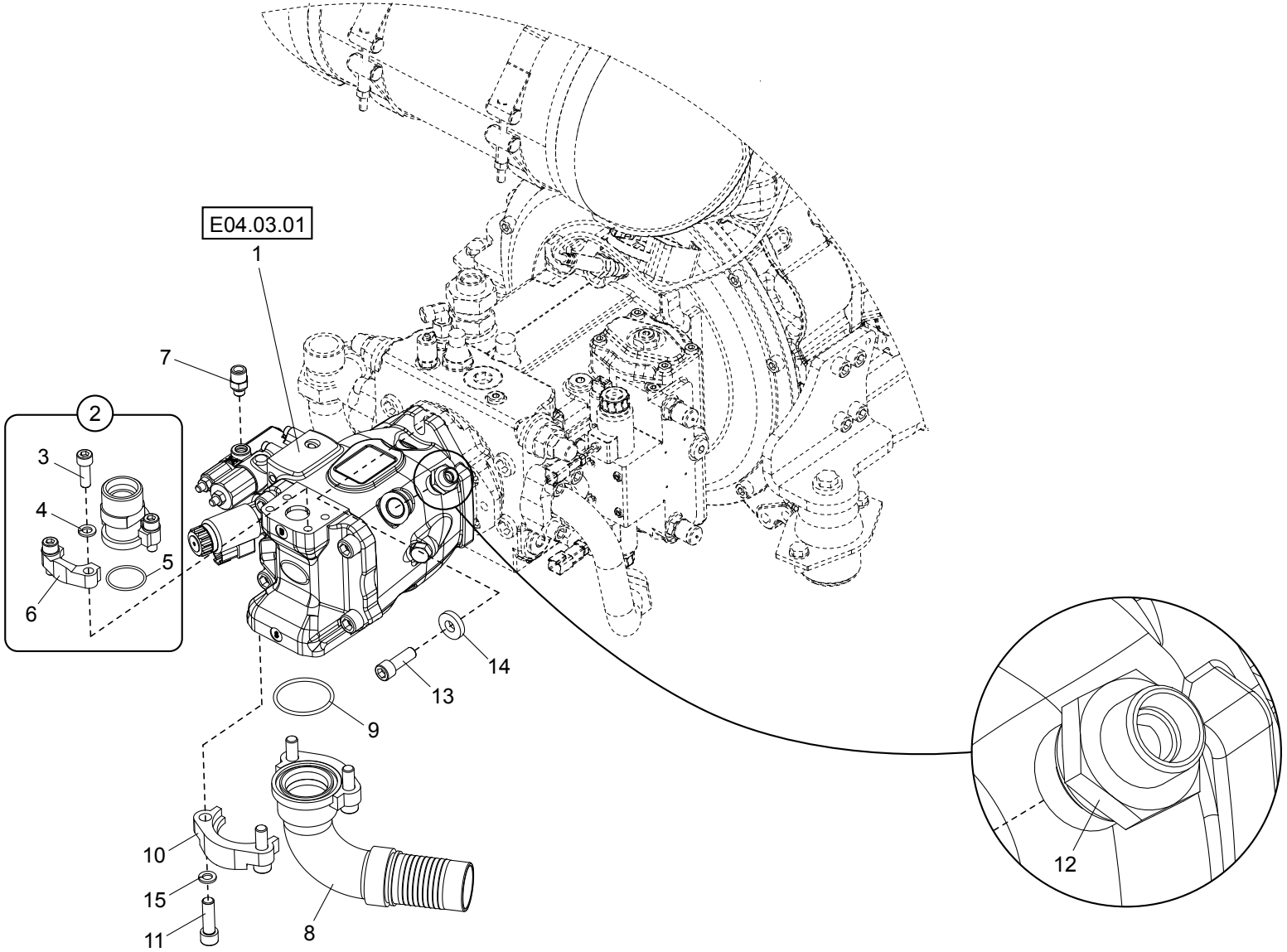
E04.03.01
1
2
3
4
5
6
7
8
9
10
11
12
13
14
15

| Position | Ersatzteilnr. | Anzahl | Benennung | ab Serie | bis Serie |
|---|---|---|---|---|---|
| 1 | 5350298 | 1,00 | VERSTELLPUMPE | | |
| 2 | 2302048A | 1,00 | FLANSCHVERSCHRAUBUNG 34/30-PS | | |
| 3 | 7097422A | 4,00 | ZYLINDERSCHRAUBE - M12X 40 - | | |
| 4 | 7309038A | 4,00 | FEDERRING - A12 - | | |
| 5 | 4165403A | 1,00 | O-RING | | |
| 6 | C4770099 | 2,00 | SAE-FLANSCHHAELFTE 1 1/4" | | |
| 7 | 4750817 | 1,00 | VERSCHRAUBUNG 8L 7/16-20 UNF-2A | | |
| 8 | 4705164 | 1,00 | SCHLAUCHARMATUR | | |
| 9 | 4165402A | 1,00 | O-RING | | |
| 10 | 4770069 | 2,00 | SAE-FLANSCHHAELFTE 2" | | |
| 11 | 7097422A | 4,00 | ZYLINDERSCHRAUBE - M12X 40 - | | |
| 12 | 4750815 | 1,00 | VERSCHRAUBUNG 12L 7/8"-14 UNF-2A | | |
| 13 | 7009244A | 2,00 | ZYLINDERSCHRAUBE - M12X 35 - | | |
| 14 | 7309032A | 2,00 | SCHEIBE - 13 - | | |
| 15 | 7391618A | 4,00 | FEDERRING A 12 | | |

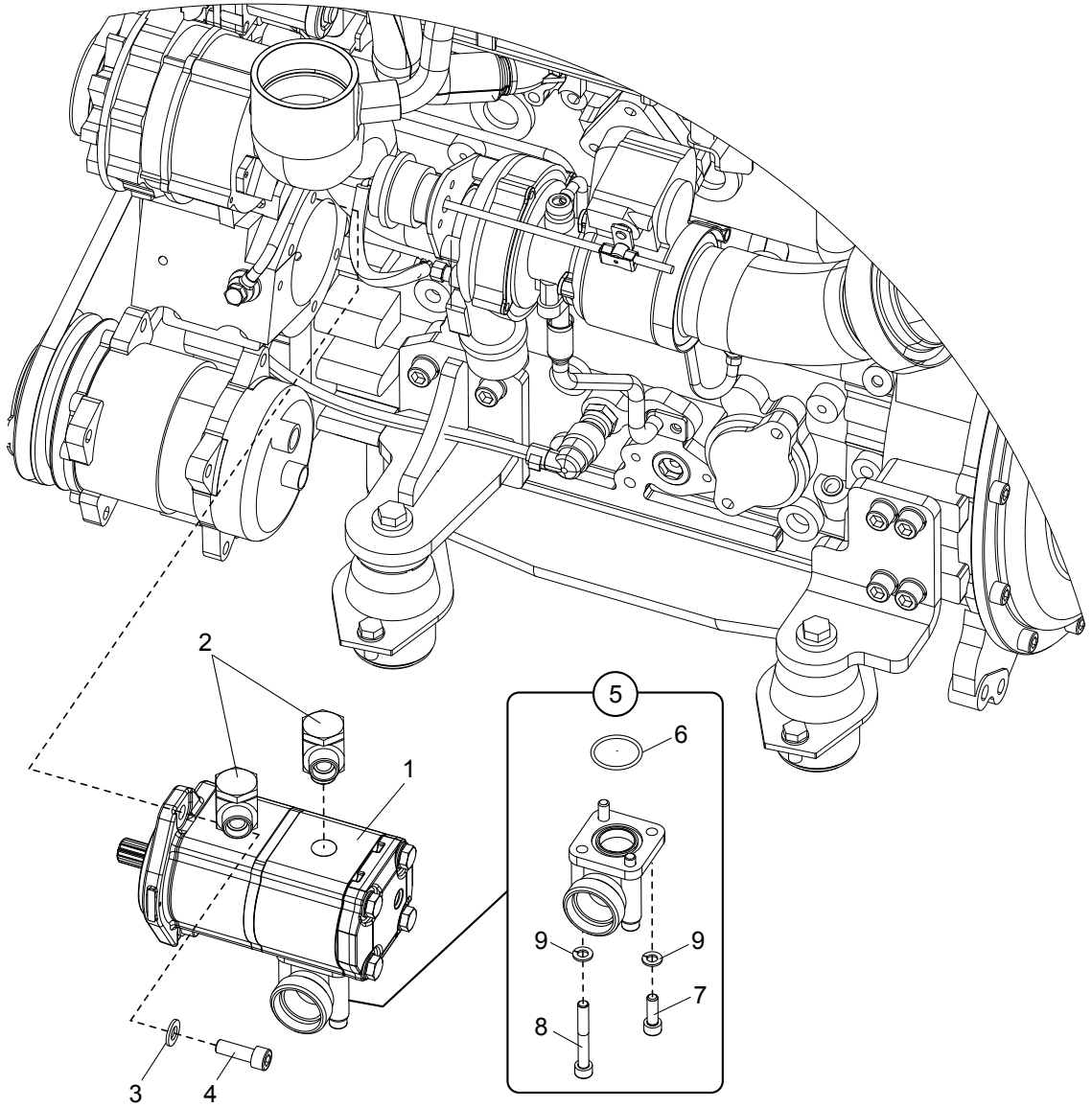
2
1
5
6
9
9
7
8
3
4

| Position | Ersatzteilnr. | Anzahl | Benennung | ab Serie | bis Serie |
|---|---|---|---|---|---|
| 1 | 5350297 | 1,00 | ZAHNRADPUMPE | | |
| 2 | 4198108A | 2,00 | VERSCHRAUBUNG WH 15-PLR-KD | | |
| 3 | 7309129A | 2,00 | SCHEIBE - 10 - | | |
| 4 | 7095576A | 2,00 | ZYLINDERSCHRAUBE - M10X 30 - | | |
| 5 | 4168276A | 1,00 | FLANSCHANSCHLUSS BFW 35-PL/LK55 | | |
| 6 | 4108455A | 1,00 | O-RING | | |
| 7 | 7000928A | 2,00 | ZYLINDERSCHRAUBE - M 8X 25 - | | |
| 8 | 7064523A | 2,00 | ZYLINDERSCHRAUBE - M 8X 60 - | | |
| 9 | 7374634A | 4,00 | FEDERRING A 8 | | |

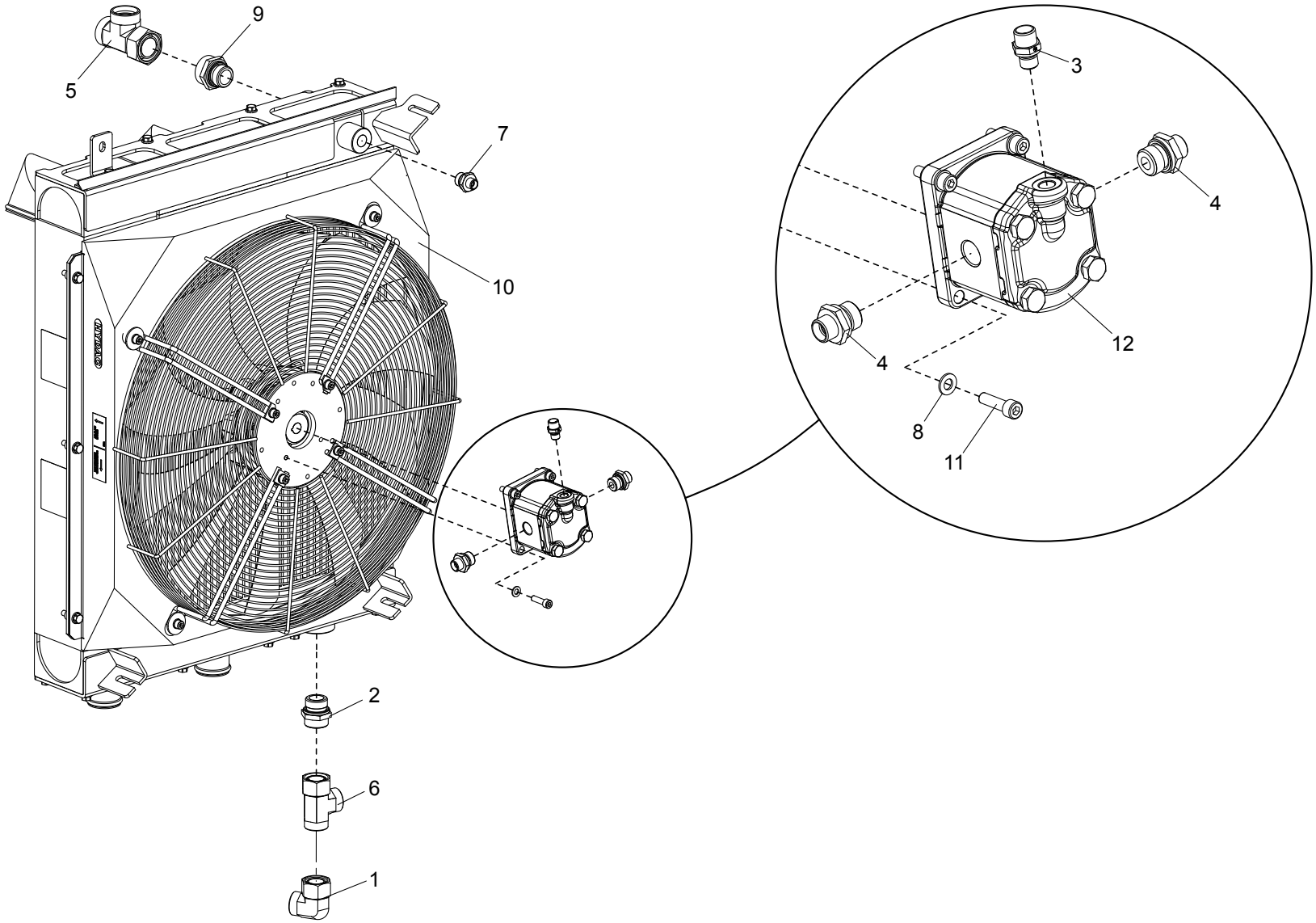
9
5
7
10
3
4
4
12
8
11
2
6
1

| Position | Ersatzteilnr. | Anzahl | Benennung | ab Serie | bis Serie |
|---|---|---|---|---|---|
| 1 | 4138233A | 1,00 | VERSCHRAUBUNG EW 28-PL | | |
| 2 | 4168047A | 1,00 | VERSCHRAUBUNG GE 28-PLR-ED | | |
| 3 | 4168366A | 1,00 | VERSCHRAUBUNG GE 10-PLR-ED | | |
| 4 | 4195607A | 2,00 | VERSCHRAUBUNG GE 12-PL/R1/2-ED | | |
| 5 | 4195770A | 1,00 | VERSCHRAUBUNG EL 35-PL | | |
| 6 | 4117551A | 1,00 | VERSCHRAUBUNG EL 28-PL | | |
| 7 | 4195900A | 1,00 | VERSCHRAUBUNG GE 10-PL/R 1/2-ED | | |
| 8 | 7309046A | 4,00 | SCHEIBE - 8 - | | |
| 9 | 4770963 | 1,00 | VERSCHRAUBUNG GE 35-PL/R1-ED | | |
| 10 | 5370663 | 1,00 | KUEHLER | | |
| 11 | 7091775A | 4,00 | ZYLINDERSCHRAUBE - M 8X 30 - | | |
| 12 | 5370680 | 1,00 | LUEFTERMOTOR | | |

Keine Bildtafel vorhanden

No Image Available

| Position | Ersatzteilnr. | Anzahl | Benennung | ab Serie | bis Serie |
|---|---|---|---|---|---|
| 1 | E05.01 | 1,00 | STEUERVENTIL | | |
| 2 | E05.02 | 1,00 | SCHWENKVENTIL | | |
| 3 | E05.03 | 1,00 | PRIORITAETSVENTIL | | |
| 4 | E05.04 | 1,00 | LENKEINHEIT | | |
| 5 | E05.05 | 1,00 | STEUERBLOCK | | |
| 6 | E05.06 | 1,00 | VENTILBLOCK 4WS 24V | | |
| 7 | E05.07 | 1,00 | VENTILBLOCK | | |
| 8 | E05.08 | 1,00 | STUETZVENTIL | | |
| 9 | E05.09 | 1,00 | BREMSVENTIL | | |
| 10 | E05.10 | 1,00 | STEUERBLOCK HUBWERKSFEDERUNG | | |
| 11 | E05.11 | 1,00 | VORSTEUERGERAET 4-FACH RECHTS | | |
| 12 | E05.12 | 1,00 | WEGEVENTIL | | |
| 13 | E05.13 | 1,00 | VENTILEINHEIT SWV | | |

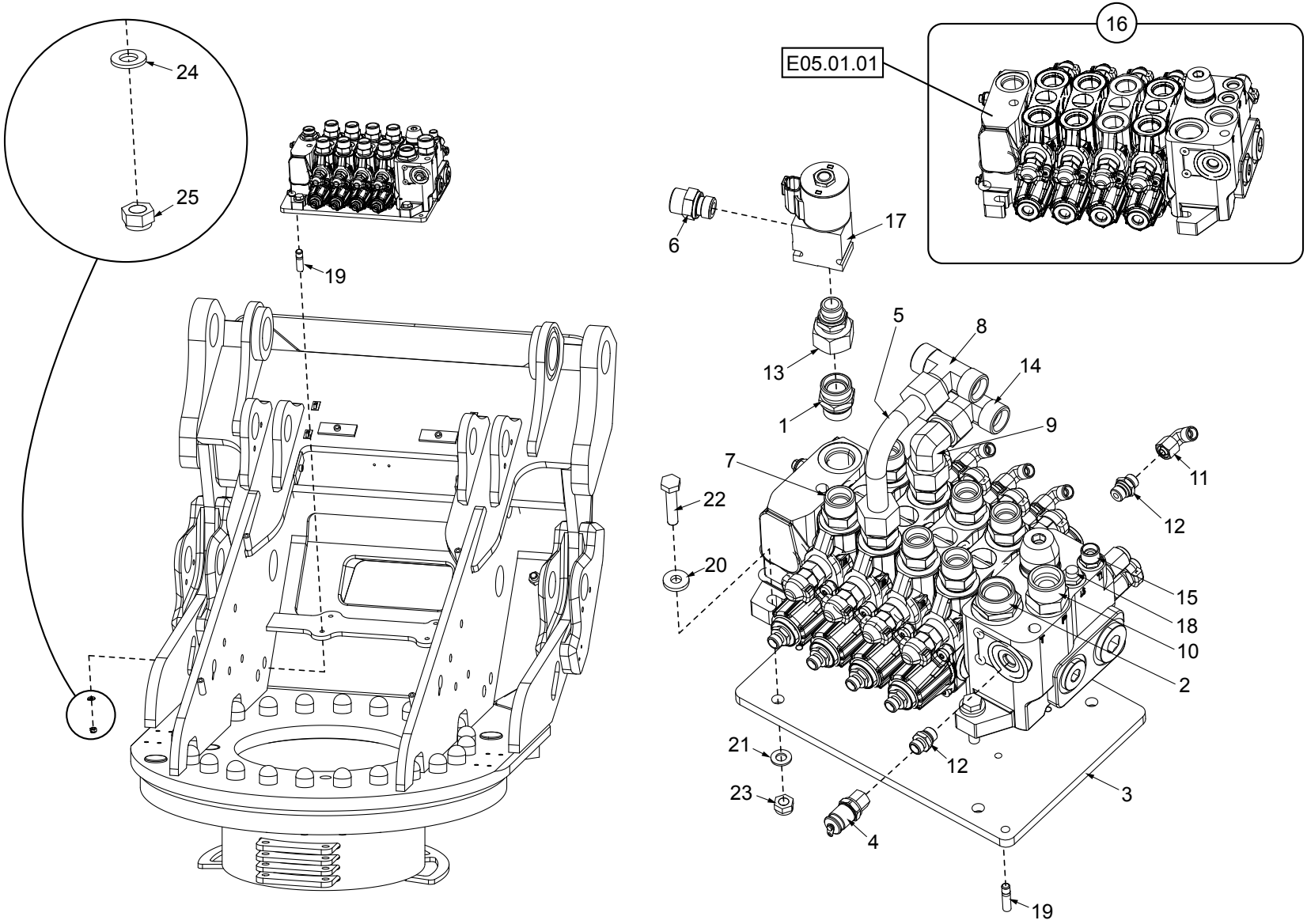
16
E05.01.01
24
25
19
6
17
5
8
13
14
1
9
7
11
22
12
20
15
18
10
2
21
12
23
3
4
19

| Position | Ersatzteilnr. | Anzahl | Benennung | ab Serie | bis Serie |
|---|---|---|---|---|---|
| 1 | 4174139A | 1,00 | VERSCHRAUBUNG GE 22-PL/1 1/16-12 UN | | |
| 2 | 23124670 | 1,00 | VERSCHRAUBUNG GE 28-PL/1 5/16-12UN | | |
| 3 | 3070990 | 1,00 | VENTILPLATTE | | |
| 4 | 4117375A | 1,00 | MESSKUPPLUNG | | |
| 5 | 4100582C | 1,00 | ROHRLEITUNG | | |
| 6 | 4156637A | 1,00 | VERSCHRAUBUNG GE 16-PSR-ED | | |
| 7 | 4156643A | 8,00 | VERSCHRAUBUNG GE 20-PS/1 1/16-12UN SA 292 | | |
| 8 | 4156671A | 1,00 | VERSCHRAUBUNG T 20-PS | | |
| 9 | 4156692A | 1,00 | VERSCHRAUBUNG EW 20-PS | | |
| 10 | 4162200A | 1,00 | VERSCHRAUBUNG GE 25-PS/1 1/16-12 UN | | |
| 11 | 4187732A | 4,00 | VERSCHRAUBUNG EW 8-PL | | |
| 12 | 23123951 | 9,00 | VERSCHRAUBUNG GE 8-PL/9/16-18 UNF | | |
| 13 | 23117956 | 1,00 | EINSCHRAUBSTUTZEN | | |
| 14 | 4195327A | 1,00 | VERSCHRAUBUNG ET 20-PS | | |
| 15 | 4199908A | 1,00 | VERSCHRB. GE 12-PL/9/16-18 UNFSA297 | | |
| 16 | 5360486 | 1,00 | WEGEVENTIL 4-FACH | | |
| 17 | 6090436 | 1,00 | 2/2 WEGEVENTIL 24V | | |
| 18 | 4770921 | 1,00 | VERSCHLUSSSTOPFEN | | |
| 19 | 7038587A | 4,00 | STIFTSCHRAUBE - M 8X 25 - | | |
| 20 | 7396458A | 3,00 | SCHEIBE - 10,5 - | | |
| 21 | 7309129A | 3,00 | SCHEIBE - 10 - | | |
| 22 | 7097445A | 3,00 | SECHSKANTSCHRAUBE - M10X 50 - | | |
| 23 | 7274380A | 3,00 | SECHSKANTMUTTER - M 10 - | | |
| 24 | 7309046A | 4,00 | SCHEIBE - 8 - | | |
| 25 | 7288530A | 4,00 | SECHSKANTMUTTER - M 8 - | | |

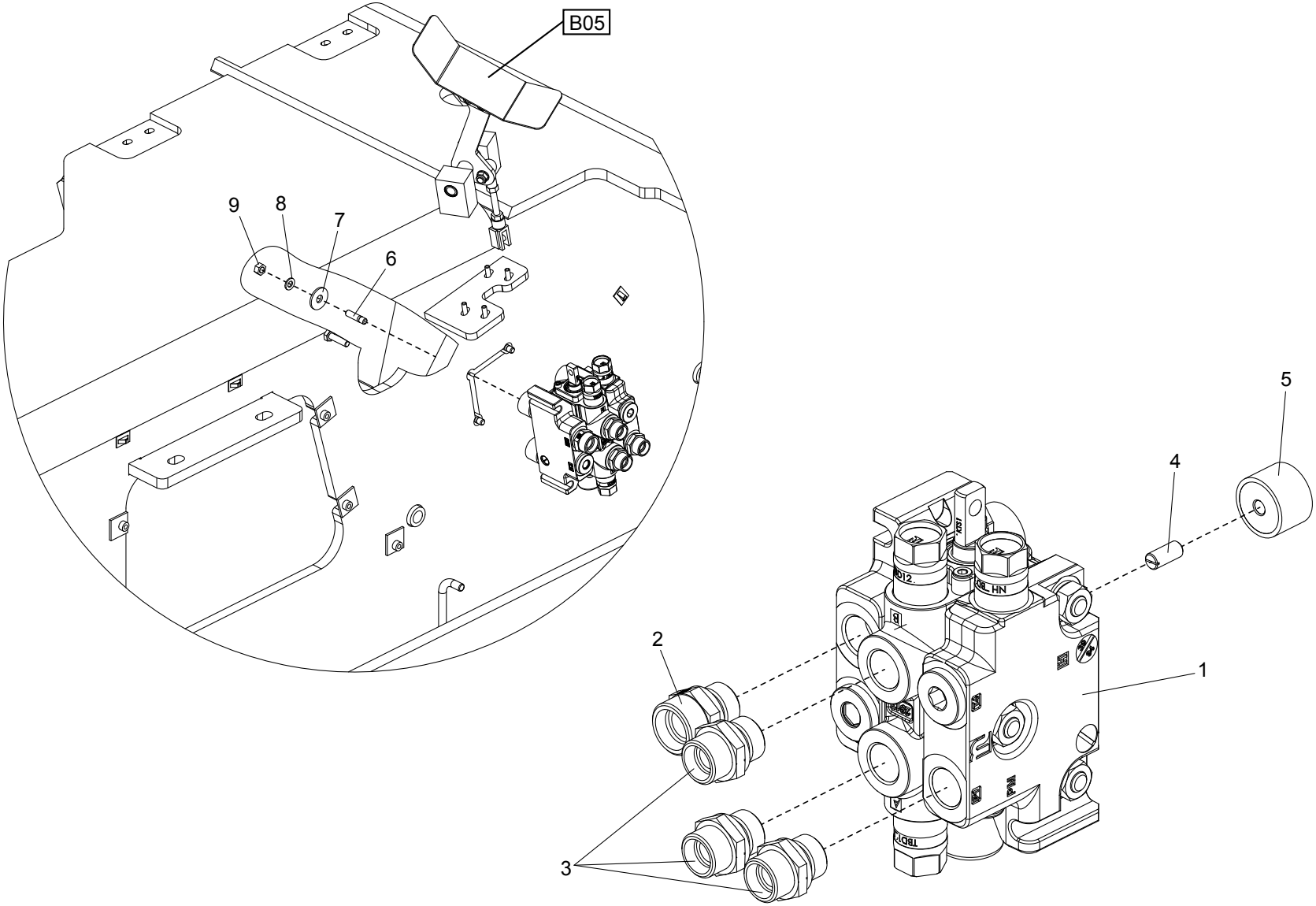
B05
9
8
7
6
5
4
2
1
3

| Position | Ersatzteilnr. | Anzahl | Benennung | ab Serie | bis Serie |
|---|---|---|---|---|---|
| 1 | 6090479 | 1,00 | WEGEVENTIL 1-FACH | | |
| 2 | 4156291A | 1,00 | VERSCHRAUBUNG GE 18-PLR-ED | | |
| 3 | 4157642A | 3,00 | VERSCHRAUBUNG GE 15-PLR-ED | | |
| 4 | 7092755A | 3,00 | GEWINDESTIFT - M 8X 18 - | | |
| 5 | 5140795 | 3,00 | GUMMIPUFFER | | |
| 6 | 7038587A | 3,00 | STIFTSCHRAUBE - M 8X 25 - | | |
| 7 | 7391609A | 3,00 | SCHEIBE - 10 - | | |
| 8 | 7309046A | 3,00 | SCHEIBE - 8 - | | |
| 9 | 7274633A | 3,00 | SECHSKANTMUTTER - M 8 | | |

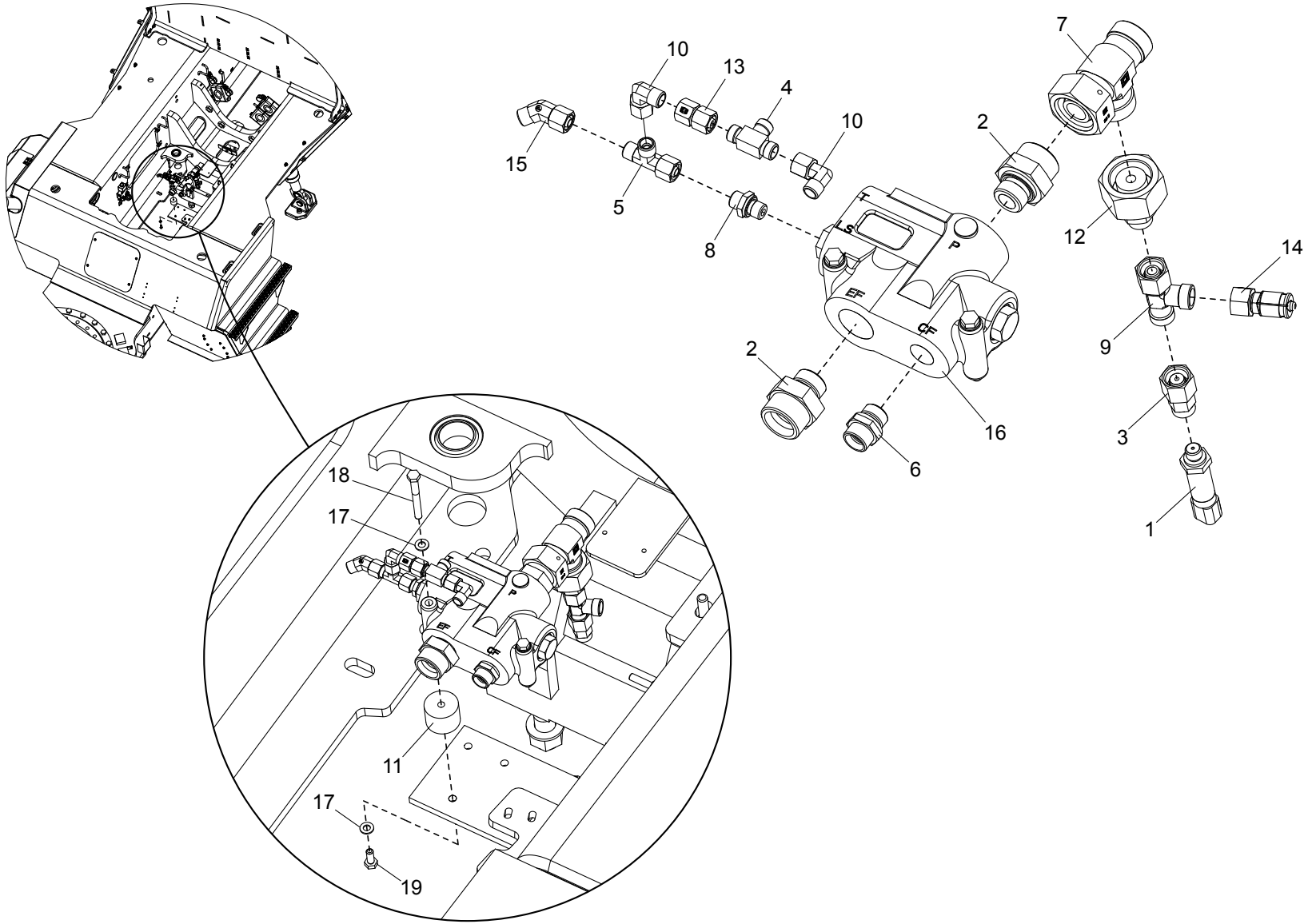
10
13
4
10
15
5
8
7
2
12
14
9
3
1
2
6
16
18
17
11
17
19

| Position | Ersatzteilnr. | Anzahl | Benennung | ab Serie | bis Serie |
|---|---|---|---|---|---|
| 1 | 6160164 | 1,00 | DRUCKSENSOR | | |
| 2 | 23101876 | 2,00 | VERSCHRAUBUNG GE 25-PS/R3/4-ED | | |
| 3 | 23128175 | 1,00 | MANOMETERVERSCHRAUBUNG | | |
| 4 | 23128215 | 1,00 | WECHSELVENTIL WV 8-PL | | |
| 5 | 4117374A | 1,00 | VERSCHRAUBUNG EL 8-PL | | |
| 6 | 4157642A | 1,00 | VERSCHRAUBUNG GE 15-PLR-ED | | |
| 7 | 4162229A | 1,00 | VERSCHRB. EINSTELLBAR EL 25-PS | | |
| 8 | 4180781A | 1,00 | VERSCHRAUBUNG GE 8 PLR-ED | | |
| 9 | 4187651A | 1,00 | VERSCHRAUBUNG EL 12-PS | | |
| 10 | 4187732A | 2,00 | VERSCHRAUBUNG EW 8-PL | | |
| 11 | 4192754A | 2,00 | GUMMIPUFFER | | |
| 12 | 4195800A | 1,00 | VERSCHRAUBUNG RED 25/12-PS | | |
| 13 | 4198083A | 1,00 | GER. ZWISCHENSTUTZEN GZ 8-PL | | |
| 14 | 4770928 | 1,00 | MESSKUPPLUNG | | |
| 15 | 4770964 | 1,00 | VERSCHRAUBUNG EV 8-PL | | |
| 16 | 6090478 | 1,00 | PRIORITAETSVENTIL | | |
| 17 | 7309046A | 4,00 | SCHEIBE - 8 - | | |
| 18 | 7060761A | 2,00 | SECHSKANTSCHRAUBE - M8X 75 - | | |
| 19 | 7074632A | 2,00 | SECHSKANTSCHRAUBE - M 8X 20 - | | |

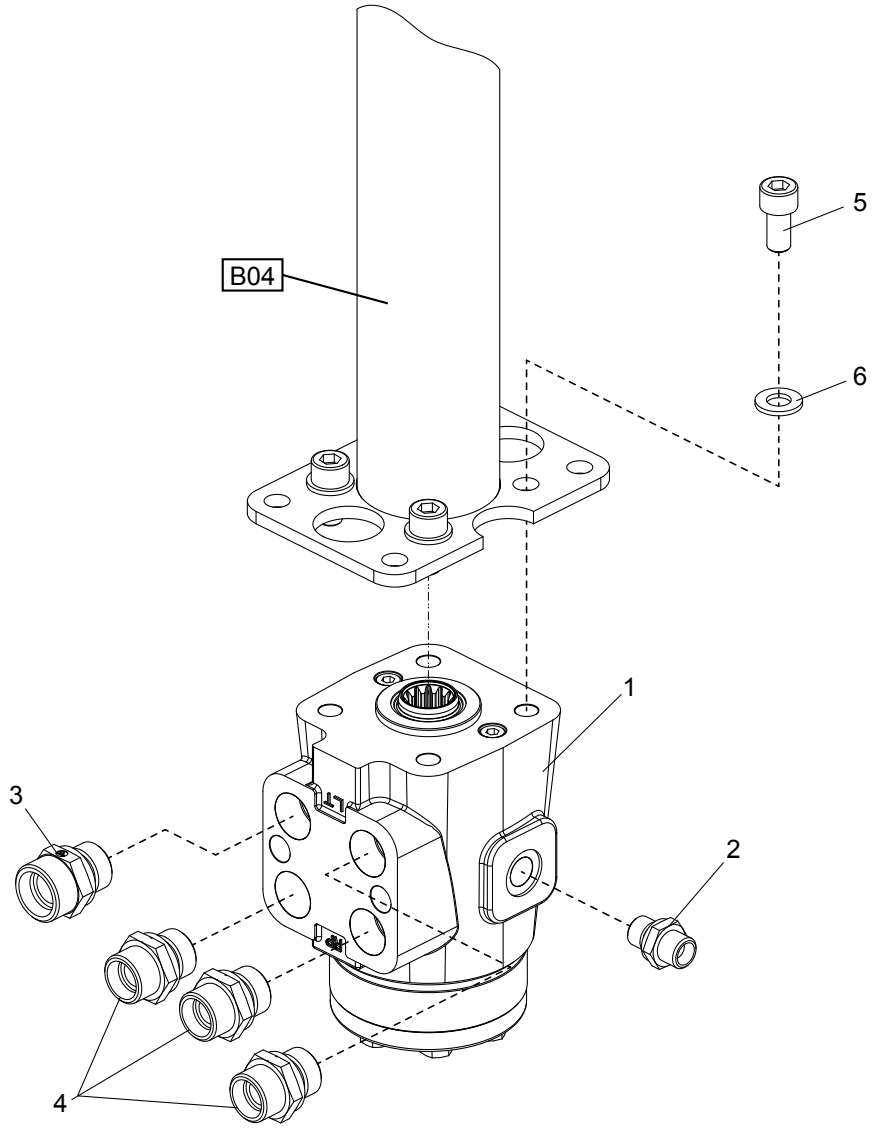
B04
5
6
1
3
2
4

| Position | Ersatzteilnr. | Anzahl | Benennung | ab Serie | bis Serie |
|---|---|---|---|---|---|
| 1 | 5360493 | 1,00 | LENKEINHEIT | | |
| 2 | 4180781A | 1,00 | VERSCHRAUBUNG GE 8 PLR-ED | | |
| 3 | 4156291A | 1,00 | VERSCHRAUBUNG GE 18-PLR-ED | | |
| 4 | 4157642A | 3,00 | VERSCHRAUBUNG GE 15-PLR-ED | | |
| 5 | 7095528A | 4,00 | ZYLINDERSCHRAUBE - M10X 25 - | | |
| 6 | 7309129A | 4,00 | SCHEIBE - 10 - | | |

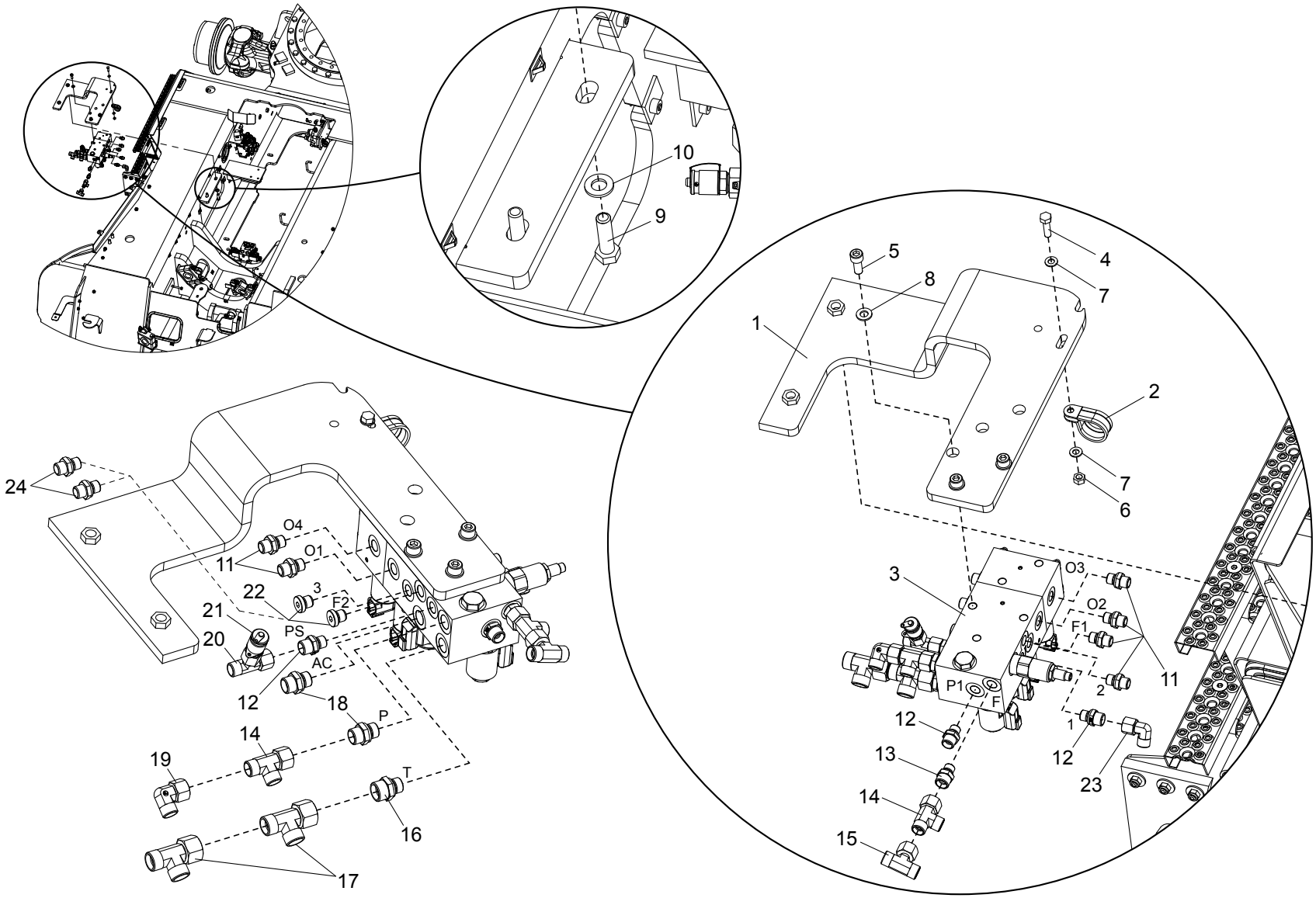
10
9
5
4
8
7
1
2
7
6
3
O3
O2
F1
11
P1
F
2
1
12
12
23
13
14
15
24
O4
O1
11
3
22
F2
21
PS
20
AC
12
18
P
14
19
T
16
17

| Position | Ersatzteilnr. | Anzahl | Benennung | ab Serie | bis Serie |
|---|---|---|---|---|---|
| 1 | 3834322 | 1,00 | HALTER | | |
| 2 | 4187793A | 1,00 | ROHRSCHELLE | | |
| 3 | 6090455 | 1,00 | STEUERBLOCK | | |
| 4 | 7009267A | 1,00 | SECHSKANTSCHRAUBE - M 8X 30 - | | |
| 5 | 7095528A | 3,00 | ZYLINDERSCHRAUBE - M10X 25 - | | |
| 6 | 7274633A | 1,00 | SECHSKANTMUTTER - M 8 | | |
| 7 | 7309046A | 2,00 | SCHEIBE - 8 - | | |
| 8 | 7309129A | 3,00 | SCHEIBE - 10 - | | |
| 9 | 7088527A | 2,00 | SECHSKANTSCHRAUBE - M12X 40 - | | |
| 10 | 7309050A | 2,00 | SCHEIBE - 12 - | | |
| 11 | 4180781A | 6,00 | VERSCHRAUBUNG GE 8 PLR-ED | | |
| 12 | 4168366A | 2,00 | VERSCHRAUBUNG GE 10-PLR-ED | | |
| 13 | 4168376A | 1,00 | VERSCHRAUBUNG GE 12-PL/R1/4 | | |
| 14 | 4186271A | 2,00 | VERSCHRAUBUNG EL 12-PL | | |
| 15 | 4177394A | 1,00 | VERSCHRAUBUNG ET 12-PL | | |
| 16 | 4195534A | 1,00 | VERSCHRAUBUNG GE 15-PL/R3/8-ED | | |
| 17 | 5695749A | 2,00 | VERSCHRAUBUNG EL 15-PL | | |
| 18 | 4138497A | 1,00 | VERSCHRAUBUNG GE 12-PLR-ED | | |
| 19 | 4198913A | 1,00 | VERSCHRAUBUNG EW 12-PL | | |
| 20 | 4130245A | 1,00 | VERSCHRAUBUNG EL 10-PL | | |
| 21 | 4770961 | 1,00 | MESSKUPPLUNG | | |
| 22 | 4162221A | 2,00 | VERSCHLUSSSCHRAUBE R 1/4" | | |
| 23 | 4174601A | 1,00 | VERSCHRAUBUNG EW 10-PL | | |
| 24 | 4180781A | 2,00 | VERSCHRAUBUNG GE 8 PLR-ED | | |

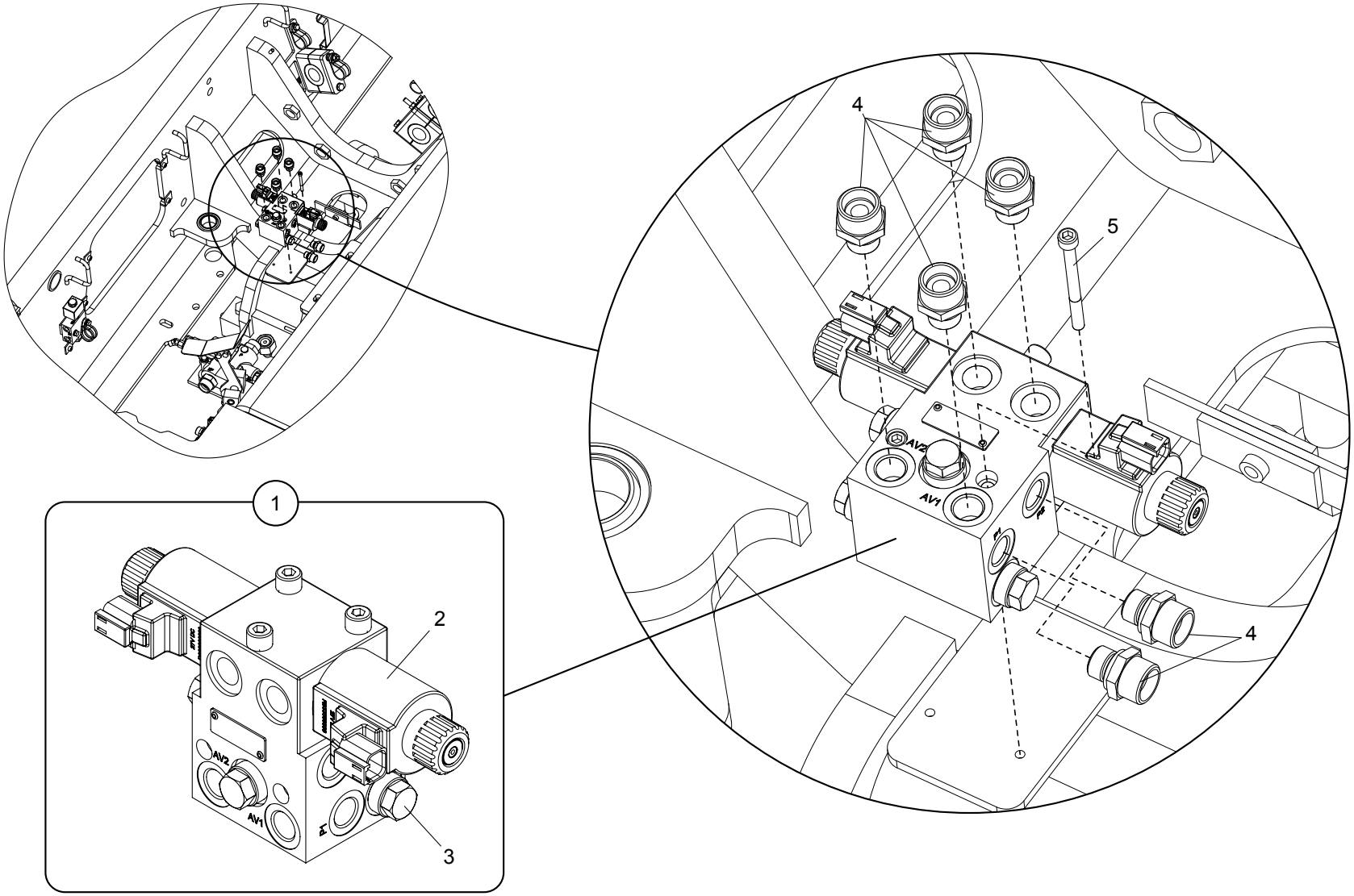
1
2
3
4
5
AV2
AV1
P
T

| Position | Ersatzteilnr. | Anzahl | Benennung | ab Serie | bis Serie |
|---|---|---|---|---|---|
| 1 | 6090415 | 1,00 | VENTILBLOCK 4WS 24V | | |
| 4 | 4195534A | 6,00 | VERSCHRAUBUNG GE 15-PL/R3/8-ED | | |
| 5 | 4290249 | 2,00 | ZYLINDERSCHRAUBE - M 6X 70 - 8.8 | | |

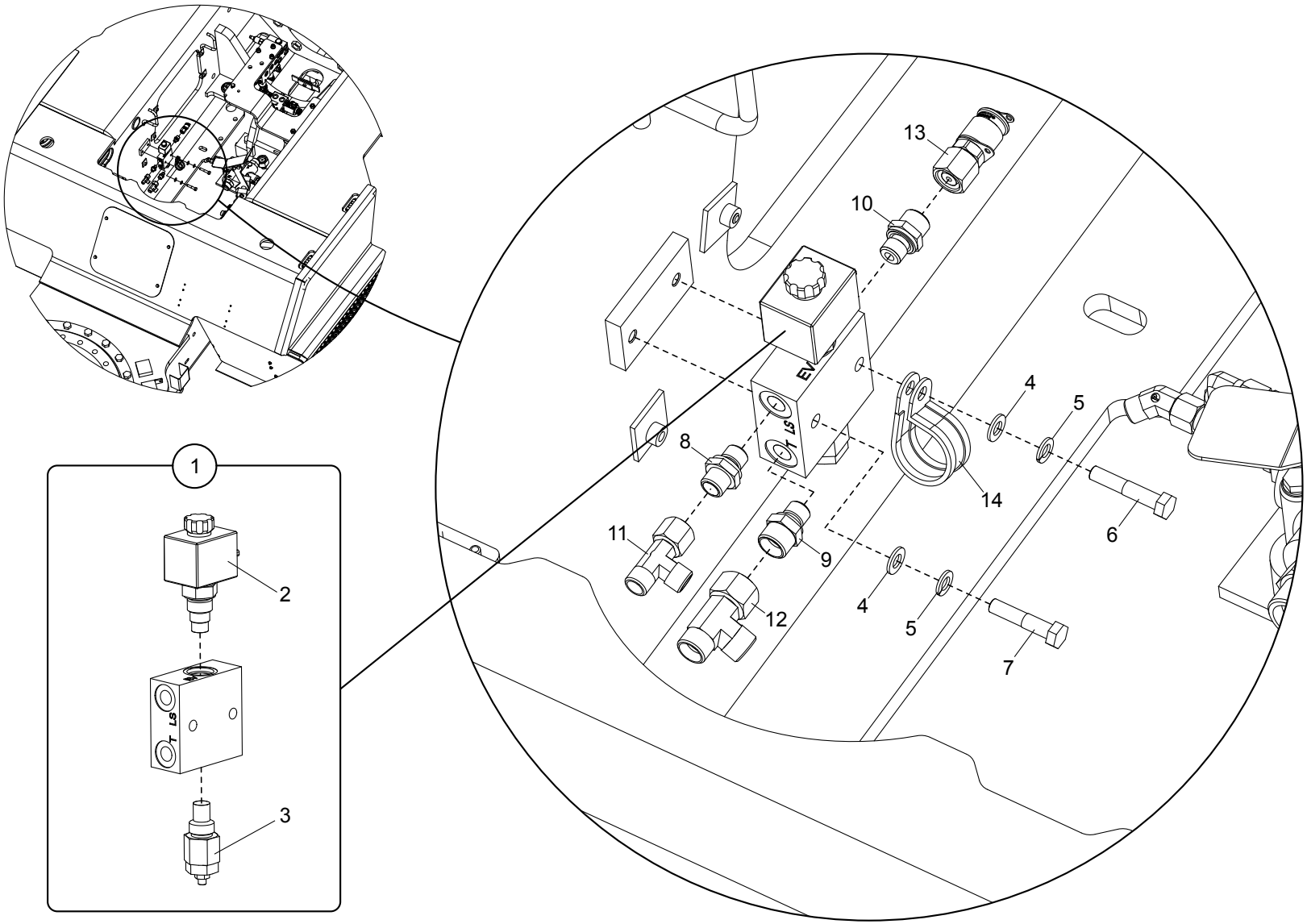
1
2
3
13
10
4
5
8
14
6
11
9
12
4
5
7

| Position | Ersatzteilnr. | Anzahl | Benennung | ab Serie | bis Serie |
|---|---|---|---|---|---|
| 1 | 6090241 | 1,00 | VENTILBLOCK | | |
| - 2 | 5220110 | 1,00 | EINSCHRAUBVENTIL | | |
| - | 23134006 | 1,00 | MAGNETSPULE 24V | | |
| - 3 | 5220111 | 1,00 | DRUCKBEGRENZUNGSVENTIL 145BAR | | |
| 4 | 7309046A | 2,00 | SCHEIBE - 8 - | | |
| 5 | 7374634A | 2,00 | FEDERRING A 8 | | |
| 6 | 7095529A | 1,00 | SECHSKANTSCHRAUBE - M 8X 45 - | | |
| 7 | 7095283A | 1,00 | SECHSKANTSCHRAUBE - M 8X 40 - | | |
| 8 | 4180781A | 1,00 | VERSCHRAUBUNG GE 8 PLR-ED | | |
| 9 | 4168376A | 1,00 | VERSCHRAUBUNG GE 12-PL/R1/4 | | |
| 10 | 4168366A | 1,00 | VERSCHRAUBUNG GE 10-PLR-ED | | |
| 11 | 4117374A | 1,00 | VERSCHRAUBUNG EL 8-PL | | |
| 12 | 4186271A | 1,00 | VERSCHRAUBUNG EL 12-PL | | |
| 13 | 4770961 | 1,00 | MESSKUPPLUNG | | |
| 14 | 4187793A | 1,00 | ROHRSCHELLE | | |

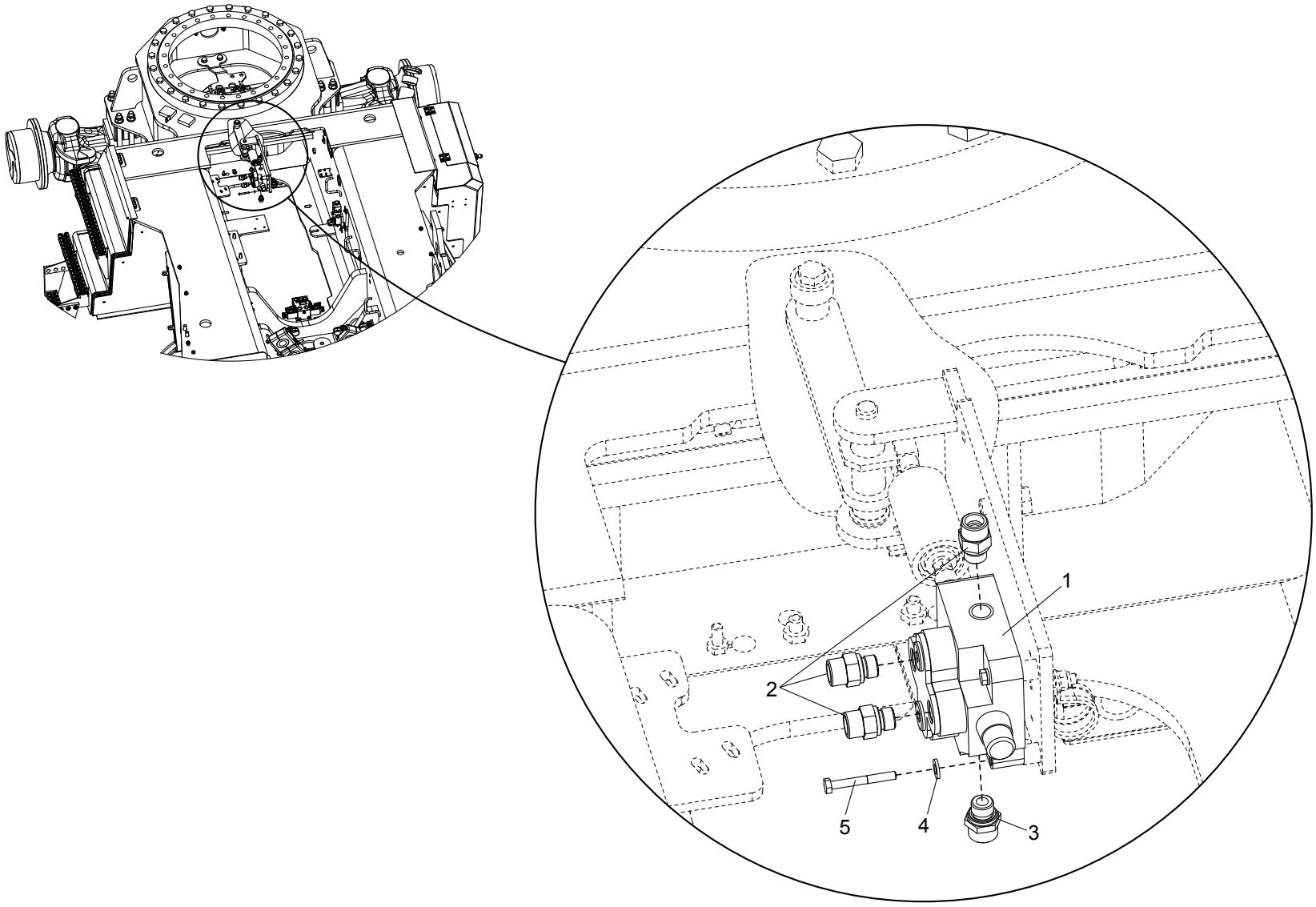
1
2
3
4
5

| Position | Ersatzteilnr. | Anzahl | Benennung | ab Serie | bis Serie |
|---|---|---|---|---|---|
| 1 | 4189856A | 1,00 | STUETZVENTIL | | |
| 2 | 4157692A | 3,00 | VERSCHRAUBUNG GE 12-PSR-ED | | |
| 3 | 4195534A | 1,00 | VERSCHRAUBUNG GE 15-PL/R3/8-ED | | |
| 4 | 7305092A | 3,00 | SCHEIBE - 6 - | | |
| 5 | 7009019A | 3,00 | SECHSKANTSCHRAUBE - M 6X 50 - | | |

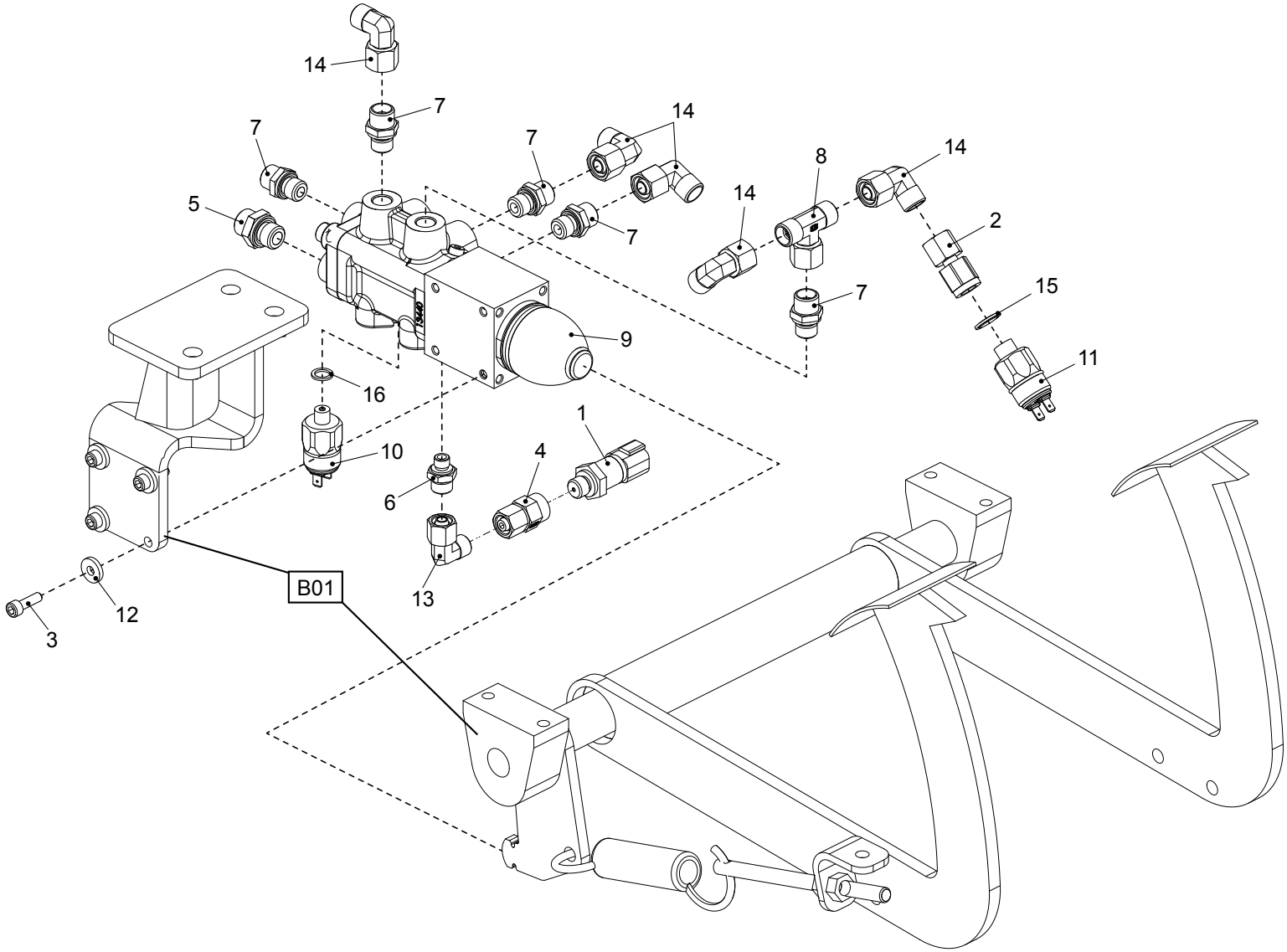
14
7
7
7
14
5
14
8
14
2
7
15
9
11
16
1
10
4
6
B01
13
12
3

| Position | Ersatzteilnr. | Anzahl | Benennung | ab Serie | bis Serie |
|---|---|---|---|---|---|
| 1 | 6160166 | 1,00 | DRUCKSENSOR | | |
| 2 | 2301309A | 1,00 | MANOMETERVERSCHRAUBUNG | | |
| 3 | 7095422A | 4,00 | ZYLINDERSCHRAUBE - M 6X 20 - | | |
| 4 | 23124116 | 1,00 | MANOMETERVERSCHRAUBUNG | | |
| 5 | 23130843 | 1,00 | VERSCHRAUBUNG GE 12-PL/M14x1,5 | | |
| 6 | 4115119A | 1,00 | VERSCHRAUBUNG GE 8-M10X1 | | |
| 7 | 4160544A | 5,00 | VERSCHRAUBUNG GE 10-PLM-ED | | |
| 8 | 4188124A | 1,00 | VERSCHRAUBUNG ET 10-PL | | |
| 9 | 4780045 | 1,00 | BREMSZENTRALE | | |
| 10 | 5130157 | 1,00 | DRUCKSCHALTER 5 BAR | | |
| 11 | 5130215 | 1,00 | DRUCKSCHALTER 60 BAR | | |
| 12 | 7389123A | 4,00 | SCHEIBE - 6,4 - | | |
| 13 | 4187732A | 1,00 | VERSCHRAUBUNG EW 8-PL | | |
| 14 | 4174601A | 5,00 | VERSCHRAUBUNG EW 10-PL | | |
| 15 | 2301601A | 1,00 | USIT-RING 14-18,7-1,5 72 | | |
| 16 | 7418856A | 1,00 | DICHTRING | | |

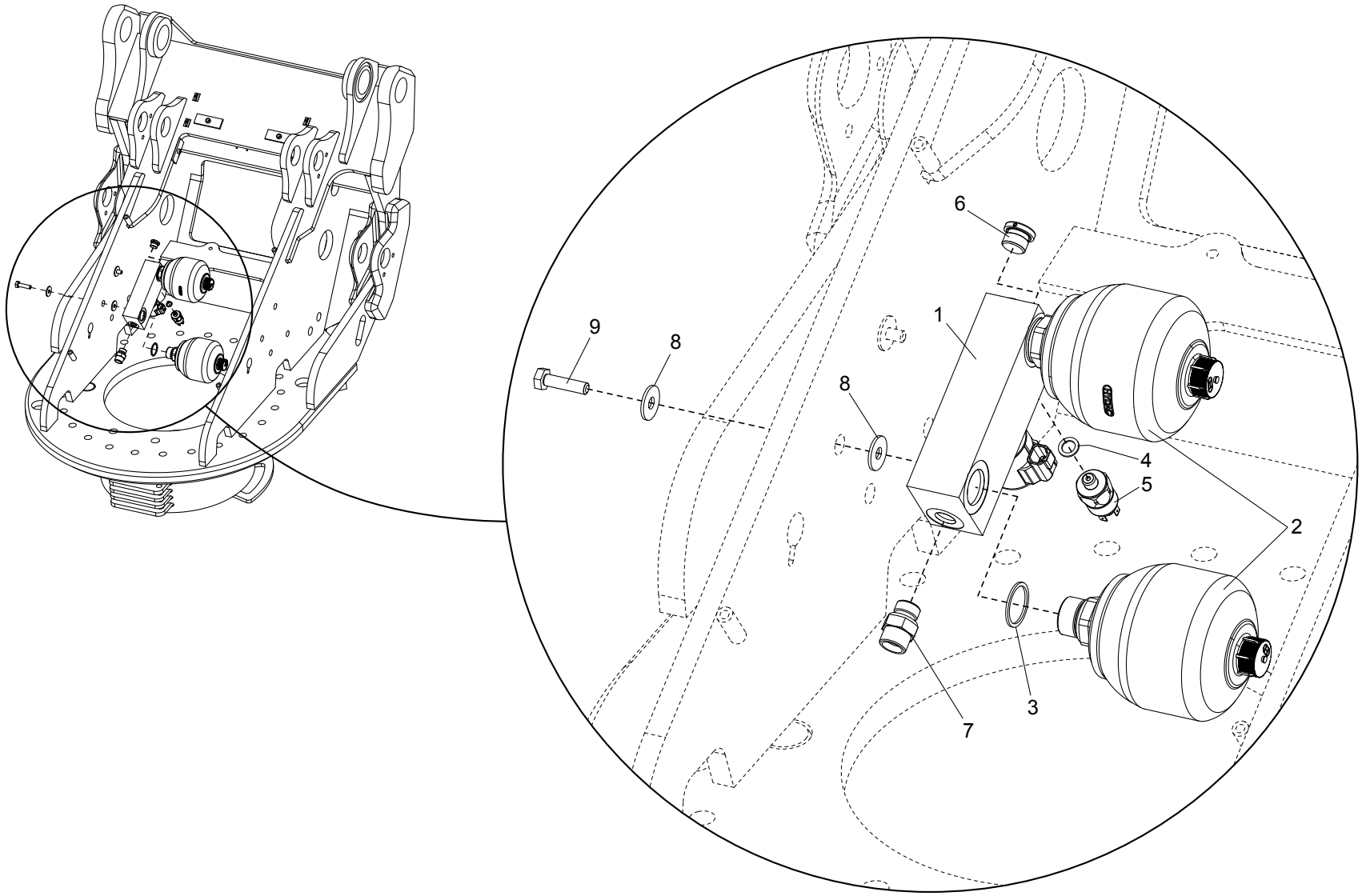
6
1
9
8
8
4
5
2
7
3

| Position | Ersatzteilnr. | Anzahl | Benennung | ab Serie | bis Serie |
|---|---|---|---|---|---|
| 1 | 6090451 | 1,00 | VENTILBLOCK | | |
| 2 | 23130208 | 2,00 | DRUCKSPEICHER | | |
| 3 | 7438221A | 2,00 | DICHTRING | | |
| 4 | 7448862A | 1,00 | DICHTRING A 12X 18 CU | | |
| 5 | 4197984A | 1,00 | DRUCKSCHALTER | | |
| 6 | 4174032A | 1,00 | VERSCHLUSSCHRAUBE VS R 1/2 WD | | |
| 7 | 4156637A | 1,00 | VERSCHRAUBUNG GE 16-PSR-ED | | |
| 8 | 7391609A | 4,00 | SCHEIBE - 10 - | | |
| 9 | 7091607A | 2,00 | SECHSKANTSCHRAUBE - M10X 40 - | | |

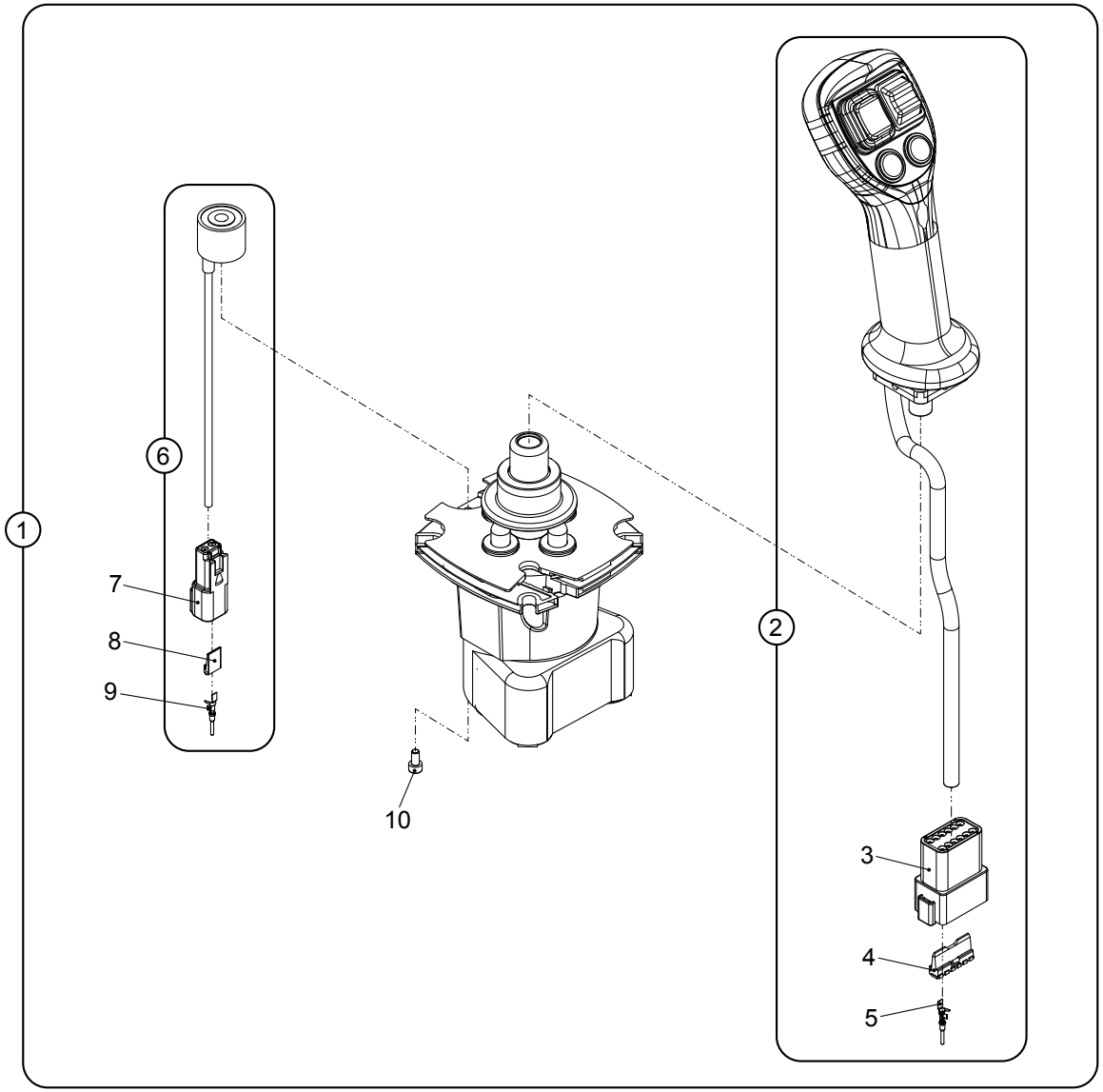
1
2
3
4
5
6
7
8
9
10

| Position | Ersatzteilnr. | Anzahl | Benennung | ab Serie | bis Serie |
|---|---|---|---|---|---|
| 1 | 5360487 | 1,00 | VORSTEUERVENTIL KPL. | | |
| 2 | 23133744 | 1,00 | MULTIFUNKTIONSGRIFF RECHTS | | |
| 3 | 4106124A | 1,00 | STIFTGEHAEUSE 12-POLIG | | |
| 4 | 4106125A | 1,00 | VERRIEGELUNG 12-POLIG | | |
| 5 | 5090107 | 12,00 | STIFTKONTAKT DEUTSCH | | |
| 6 | 23133745 | 1,00 | MAGNET KPL. | | |
| 7 | 5080097 | 1,00 | STIFTGEHAEUSE 2-POLIG DEUTSCH | | |
| 8 | 5080098 | 1,00 | VERRIEGELUNG 2-POLIG | | |
| 9 | 5090107 | 2,00 | STIFTKONTAKT DEUTSCH | | |
| 10 | 23120134 | 1,00 | ZYLINDERSCHRAUBE - M 4x 8 - | | |

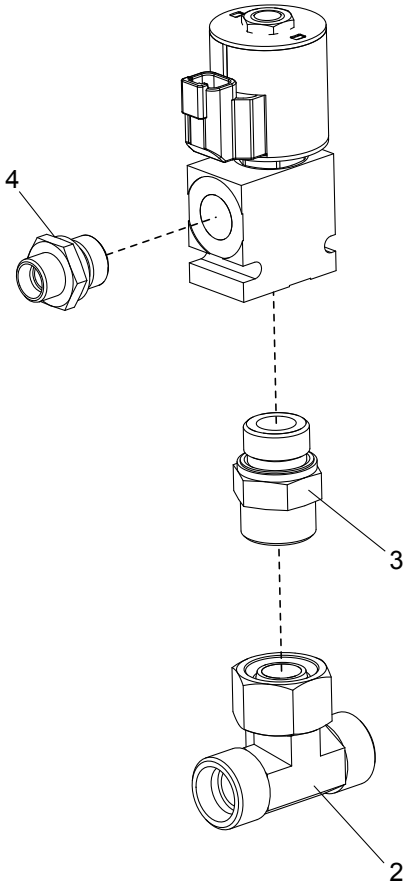
4
3
2

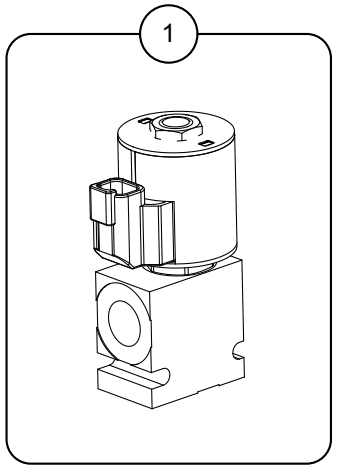
1

| Position | Ersatzteilnr. | Anzahl | Benennung | ab Serie | bis Serie |
|---|---|---|---|---|---|
| 1 | 6090436 | 1,00 | 2/2 WEGEVENTIL 24V | | |
| 2 | 4195327A | 1,00 | VERSCHRAUBUNG ET 20-PS | | |
| 3 | 4198089A | 1,00 | VERSCHRAUBUNG GE 20-PS/R1/2-ED | | |
| 4 | 4195607A | 1,00 | VERSCHRAUBUNG GE 12-PL/R1/2-ED | | |

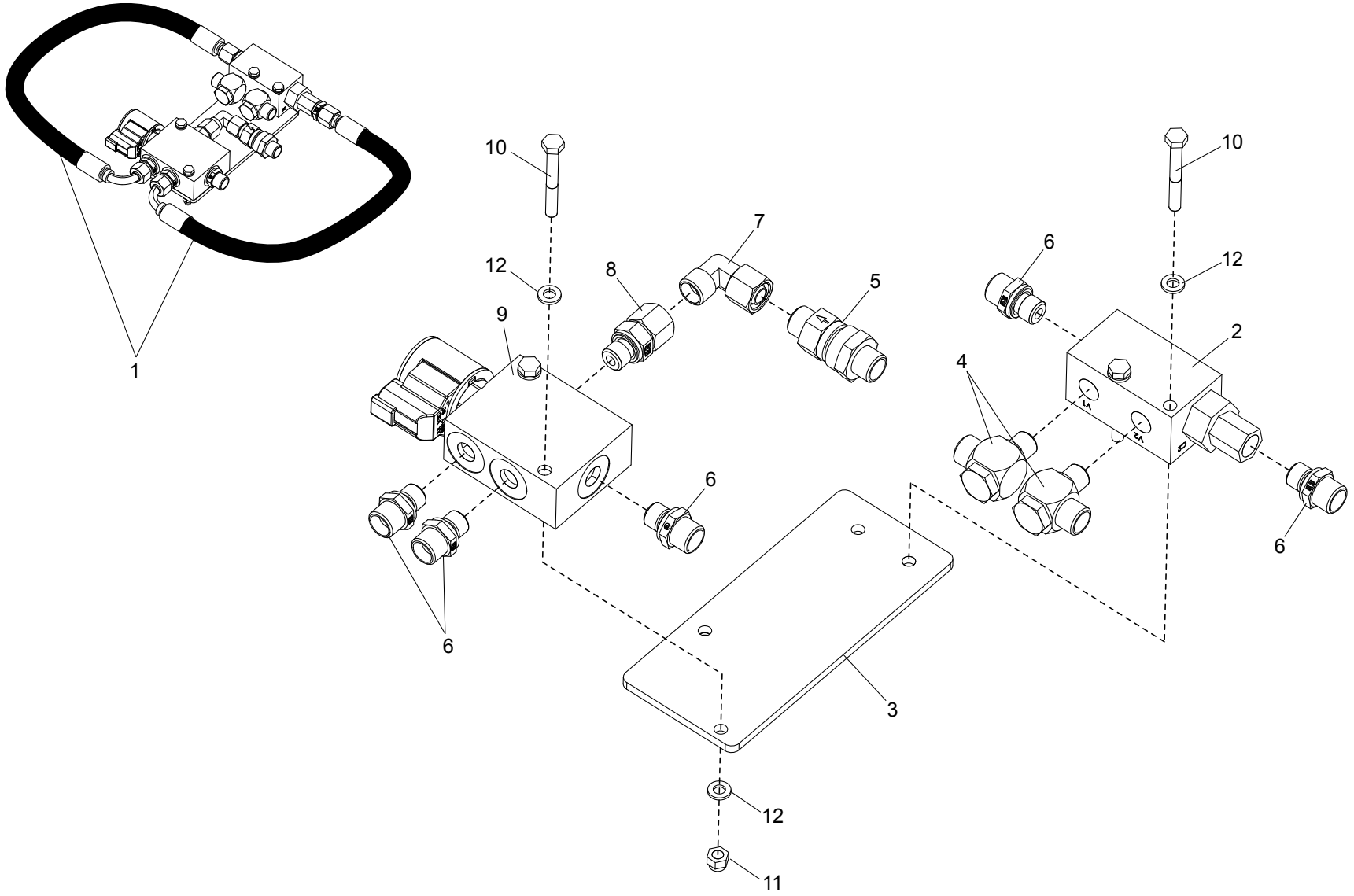
1
10
12
9
8
7
5
6
6
3
12
11
10
6
12
2
4
6

| Position | Ersatzteilnr. | Anzahl | Benennung | ab Serie | bis Serie |
|---|---|---|---|---|---|
| 1 | 2300292A | 2,00 | SCHLAUCHLEITUNG PILOT 8 | | |
| 2 | 23105741 | 1,00 | RUECKSCHLAGVENTIL | | |
| 3 | 3071800 | 1,00 | HALTER | | |
| 4 | 4130248A | 2,00 | VERSCHRAUBUNG WH 10-PLR | | |
| 5 | 4157667A | 1,00 | RUECKSCHLAGVENTIL RHD 10-PL | | |
| 6 | 4168366A | 5,00 | VERSCHRAUBUNG GE 10-PLR-ED | | |
| 7 | 4174601A | 1,00 | VERSCHRAUBUNG EW 10-PL | | |
| 8 | 4195799A | 1,00 | VERSCHRAUBUNG EGE 10-PLR-ED | | |
| 9 | 6090458 | 1,00 | VENTIL | | |
| 10 | 7009019A | 4,00 | SECHSKANTSCHRAUBE - M 6X 50 - | | |
| 11 | 7288535A | 2,00 | SECHSKANTMUTTER - M 6 - | | |
| 12 | 7330497A | 6,00 | SCHEIBE - 6 - | | |

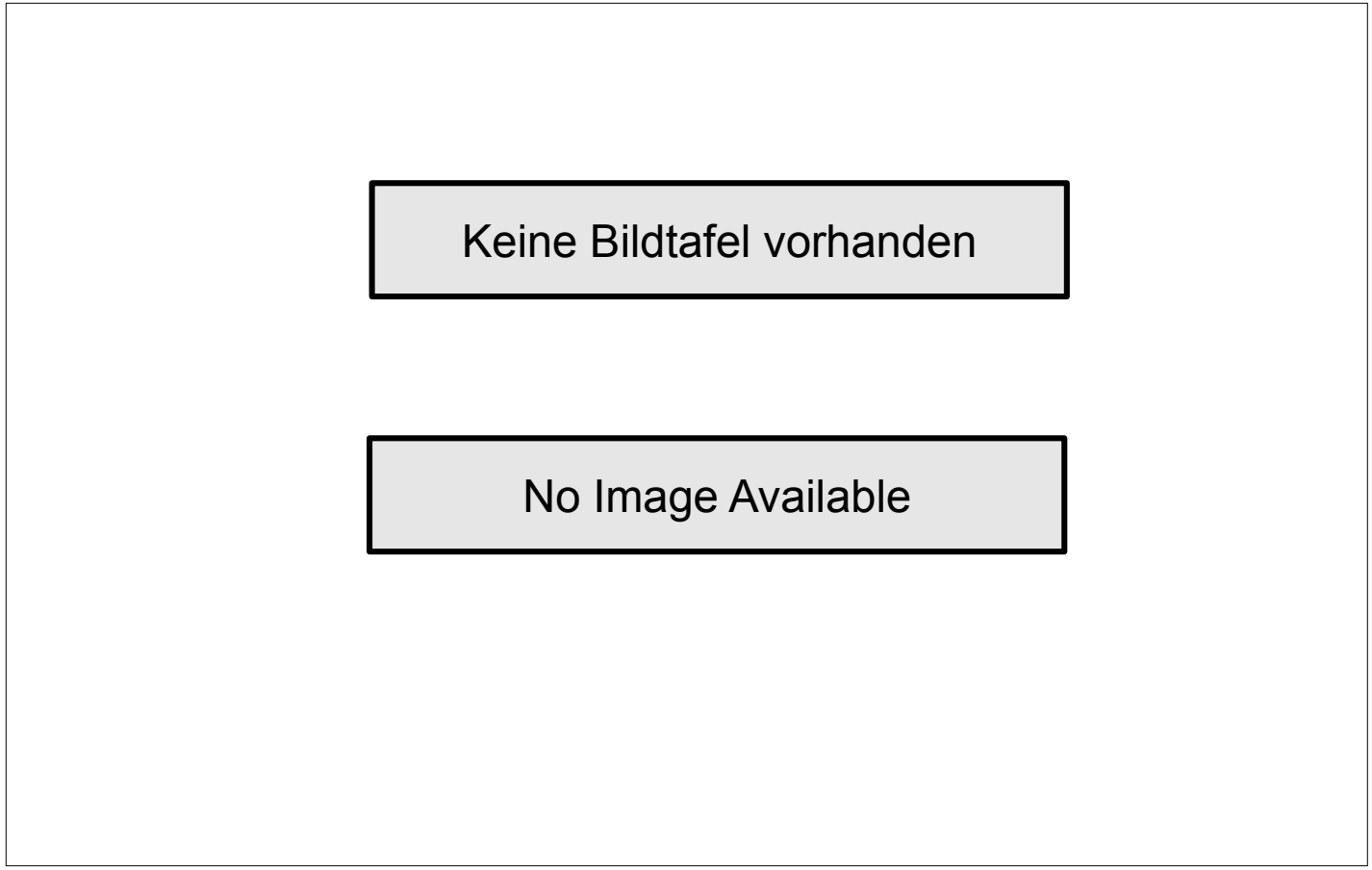
Keine Bildtafel vorhanden
No Image Available

| Position | Ersatzteilnr. | Anzahl | Benennung | ab Serie | bis Serie |
|---|---|---|---|---|---|
| 1 | E07.01 | 1,00 | VORSTEUERHYDRAULIK JOYSTICK LINKS | | |
| 2 | E07.02 | 1,00 | ROHRBRUCHSICHERUNG | | |
| 3 | E07.03 | 1,00 | DIFFERENTIALSPERRE ZUSCHALTBAR | | |

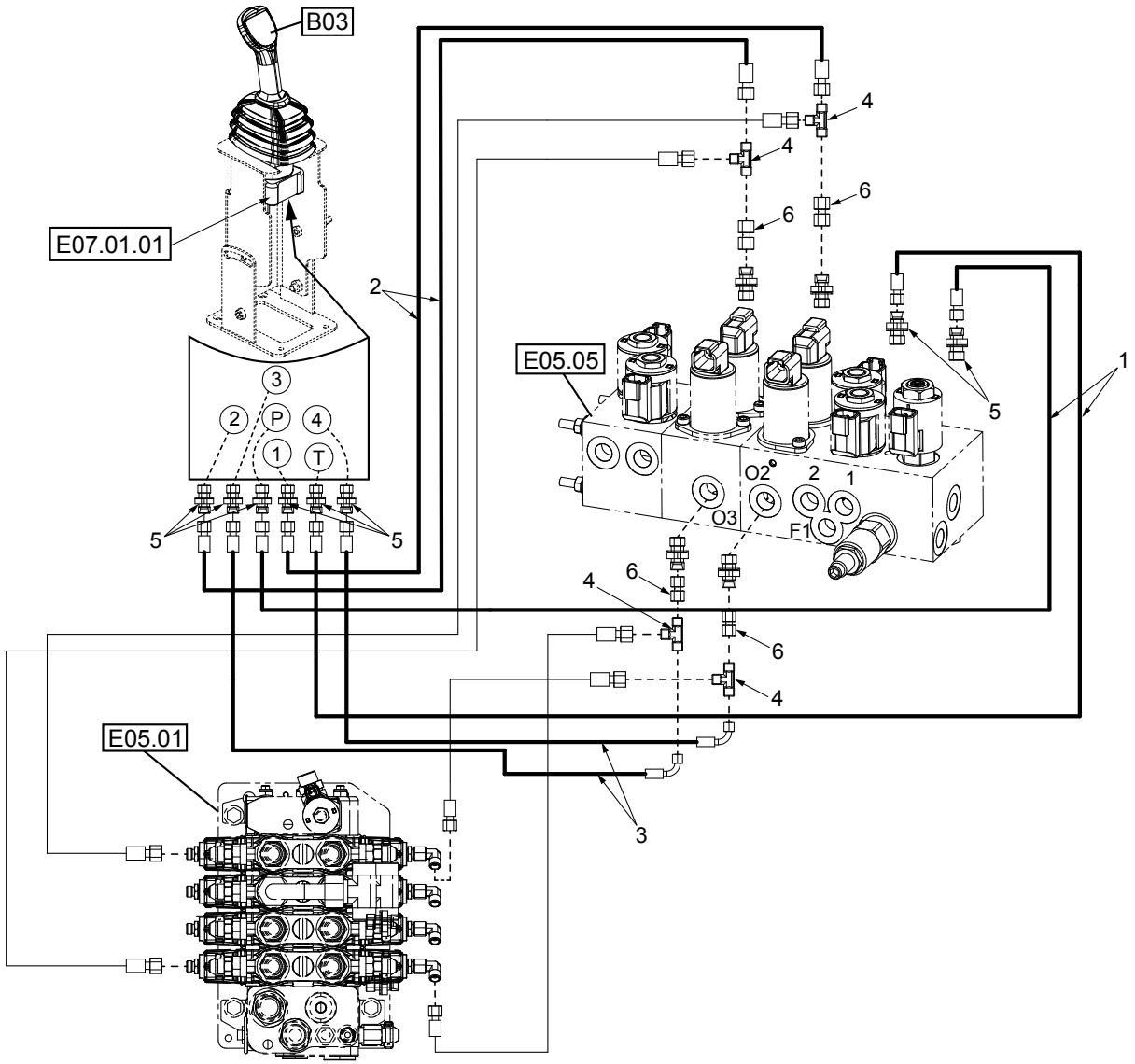
B03
E07.01.01
E05.05
E05.01
1
2
3
4
5
6
P
T
O2
O3
F1

| Position | Ersatzteilnr. | Anzahl | Benennung | ab Serie | bis Serie |
|---|---|---|---|---|---|
| 1 | 1192230 | 2,00 | SCHLAUCHLEITUNG | | |
| 2 | 1192231 | 2,00 | SCHLAUCHLEITUNG | | |
| 3 | 23124699 | 2,00 | SCHLAUCHLEITUNG PILOT 6 | | |
| 4 | 23128215 | 4,00 | WECHSELVENTIL WV 8-PL | | |
| 5 | 4180781A | 8,00 | VERSCHRAUBUNG GE 8 PLR-ED | | |
| 6 | 4198083A | 4,00 | GER. ZWISCHENSTUTZEN GZ 8-PL | | |
| 10 | E07.01.01 | 1,00 | VORSTEUERGERAET 4-FACH LINKS | | |

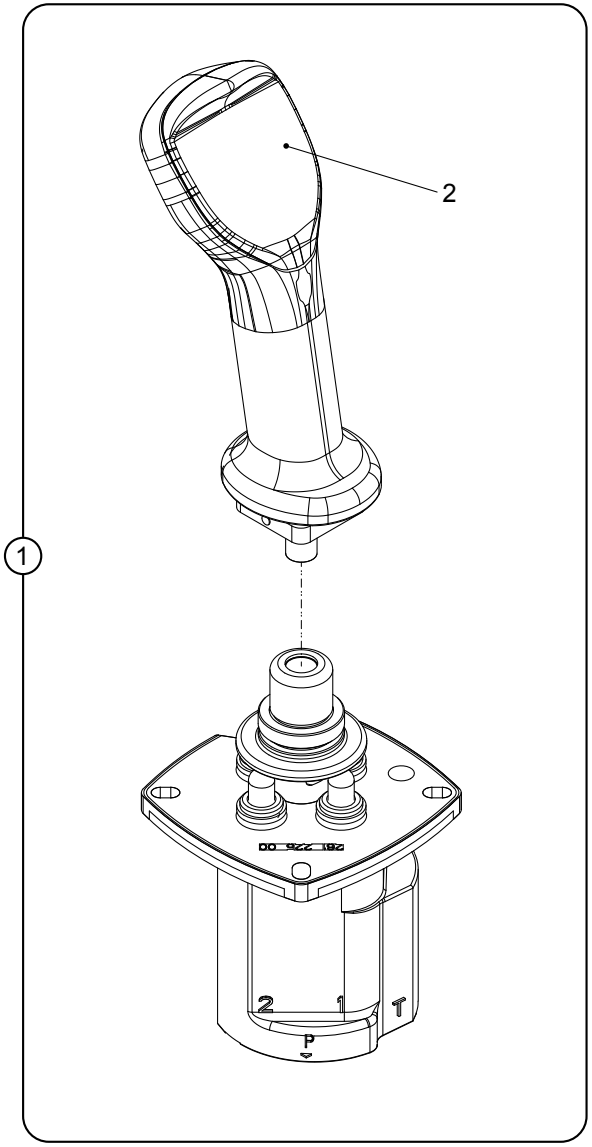
1
2
2
1
T
P

| Position | Ersatzteilnr. | Anzahl | Benennung | ab Serie | bis Serie |
|---|---|---|---|---|---|
| 1 | 5360492 | 1,00 | VORSTEUERVENTIL KPL. | | |
| 2 | 23133764 | 1,00 | MULTIFUNKTIONSGRIFF LINKS | | |

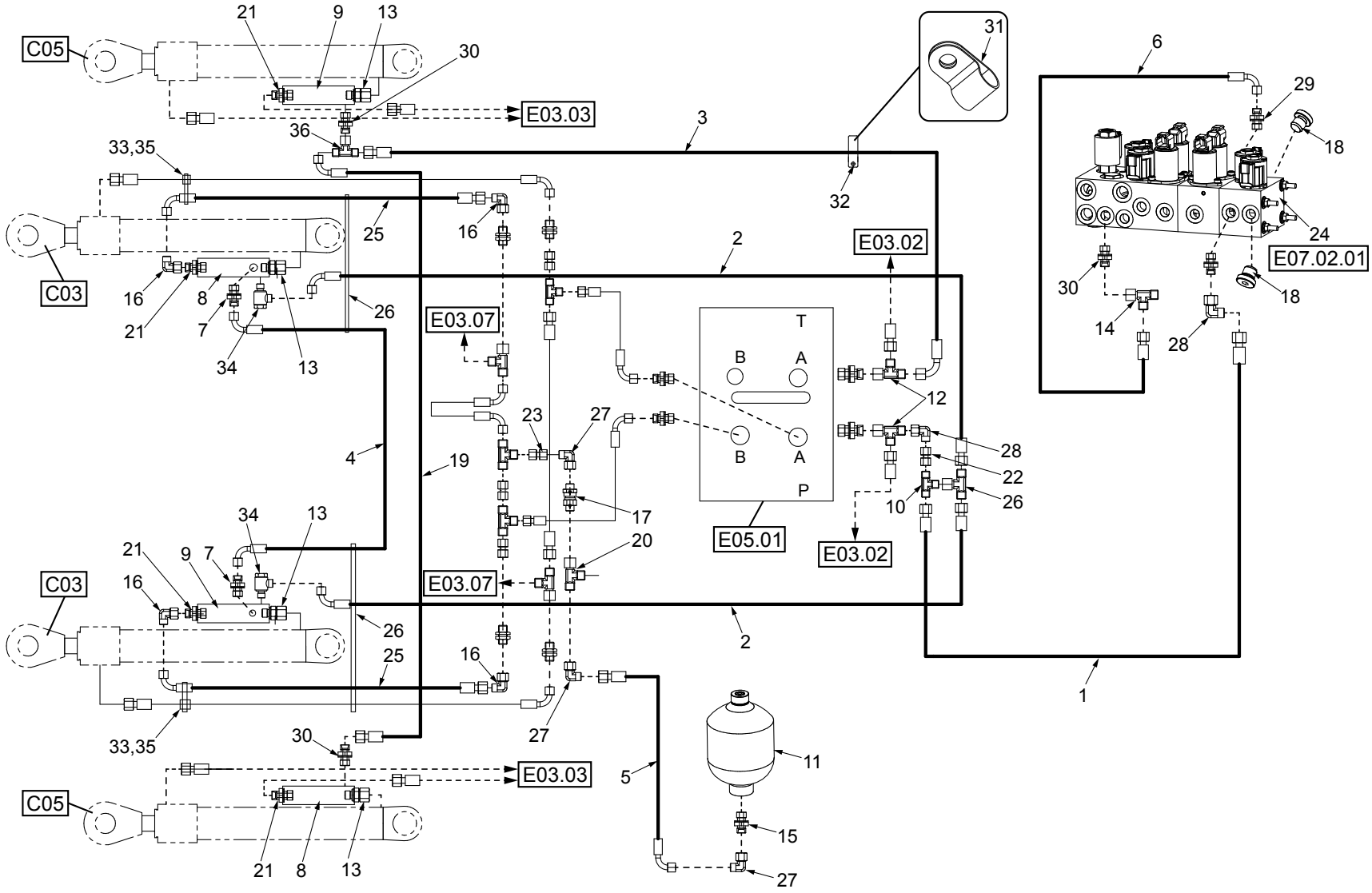
C05
C03
C03
C05
E03.03
E03.03
E03.07
E03.07
E03.02
E03.02
E05.01
E07.02.01
T
B
A
B
A
P
1
2
2
3
4
5
6
10
11
12
13
14
15
16
17
18
19
20
21
22
23
24
25
26
27
28
29
30
31
32
33,35
34
36

| Position | Ersatzteilnr. | Anzahl | Benennung | ab Serie | bis Serie |
|---|---|---|---|---|---|
| 1 | 1192136 | 1,00 | SCHLAUCHLEITUNG | | |
| 2 | 1192166 | 2,00 | SCHLAUCHLEITUNG | | |
| 3 | 1192167 | 1,00 | SCHLAUCHLEITUNG | | |
| 4 | 1192168 | 1,00 | SCHLAUCHLEITUNG | | |
| 5 | 1193062 | 1,00 | SCHLAUCHLEITUNG | | |
| 6 | 2300292A | 1,00 | SCHLAUCHLEITUNG PILOT 8 | | |
| 7 | 23101234 | 2,00 | VERSCHRAUBUNG GE 6-LR1/4-ED OMD | | |
| 8 | 23105052 | 2,00 | SENKBREMSVENTIL | | |
| 9 | 23105053 | 2,00 | SENKBREMSVENTIL | | |
| 10 | 23128215 | 1,00 | WECHSELVENTIL WV 8-PL | | |
| 11 | 4101297A | 1,00 | DRUCKSPEICHER | | |
| 12 | 4117374A | 2,00 | VERSCHRAUBUNG EL 8-PL | | |
| 13 | 4130200A | 4,00 | VERSCHRAUBUNG EGE 16-PS/R3/4-ED | | |
| 14 | 4130245A | 1,00 | VERSCHRAUBUNG EL 10-PL | | |
| 15 | 4156635A | 1,00 | VERSCHRAUBUNG GE 12-PSM-ED | | |
| 16 | 4156691A | 4,00 | VERSCHRAUBUNG EW 16-PS | | |
| 17 | 4156697A | 1,00 | RUECKSCHLAGVENTIL RHD 12-PS | | |
| 18 | 4162221A | 2,00 | VERSCHLUSSSCHRAUBE R 1/4" | | |
| 19 | 4180828A | 1,00 | SCHLAUCHLEITUNG | | |
| 20 | 4187651A | 1,00 | VERSCHRAUBUNG EL 12-PS | | |
| 21 | 4197986A | 4,00 | VERSCHRAUBUNG GE 16-PS/R3/4-ED | | |
| 22 | 4198083A | 1,00 | GER. ZWISCHENSTUTZEN GZ 8-PL | | |
| 23 | 4198279A | 1,00 | VERSCHRAUBUNG GZ 12-S | | |
| 24 | 6090454 | 1,00 | STEUERBLOCK | | |
| 25 | 4108861A | 2,00 | SCHLAUCHLEITUNG | | |
| 26 | 23123417 | 4,00 | KABELBINDER | | |
| 27 | 4157663A | 3,00 | VERSCHRAUBUNG EW 12-PS | | |
| 28 | 4187732A | 2,00 | VERSCHRAUBUNG EW 8-PL | | |
| 29 | 4168366A | 1,00 | VERSCHRAUBUNG GE 10-PLR-ED | | |
| 30 | 4180781A | 3,00 | VERSCHRAUBUNG GE 8 PLR-ED | | |
| 31 | 23101219 | 1,00 | ROHRSCHELLE | | |
| 32 | 7009448A | 1,00 | SECHSKANTSCHRAUBE - M 8X 50 - | | |
| 33 | 23133697 | 2,00 | SCHLAUCHSCHUTZ | | |
| 34 | 4180782A | 2,00 | VERSCHRAUBUNG WH 8-PLR | | |
| 35 | 4174119A | 2,00 | KABELBINDER L= 180 | | |
| 36 | 4195828A | 2,00 | VERSCHRAUBUNG ET 8-PL | | |

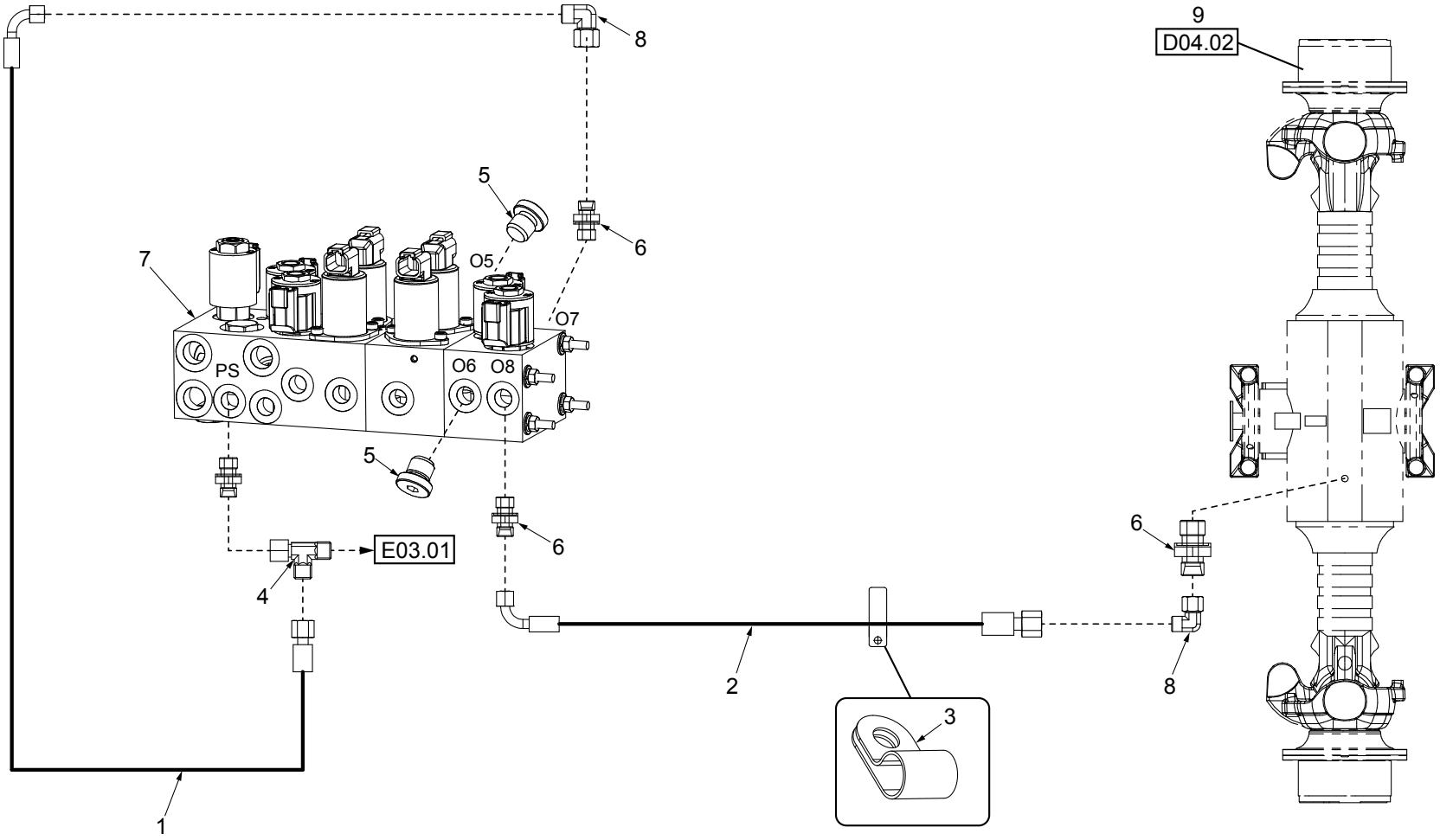
8
9
D04.02
5
6
7
O5
O7
PS
O6
O8
5
E03.01
6
4
6
2
3
8
1

| Position | Ersatzteilnr. | Anzahl | Benennung | ab Serie | bis Serie |
|---|---|---|---|---|---|
| 1 | 2300292A | 1,00 | SCHLAUCHLEITUNG PILOT 8 | | |
| 2 | 2300245A | 1,00 | SCHLAUCHLEITUNG | | |
| 3 | 23101219 | 1,00 | ROHRSCHELLE | | |
| 4 | 4130245A | 1,00 | VERSCHRAUBUNG EL 10-PL | | |
| 5 | 4162221A | 2,00 | VERSCHLUSSSCHRAUBE R 1/4" | | |
| 6 | 4168366A | 3,00 | VERSCHRAUBUNG GE 10-PLR-ED | | |
| 7 | 6090454 | 1,00 | STEUERBLOCK | | |
| 8 | 4174601A | 2,00 | VERSCHRAUBUNG EW 10-PL | | |
| 9 | 5650161 | 1,00 | HINTERACHSE MIT DIFFERENTIALSPERRE | | |

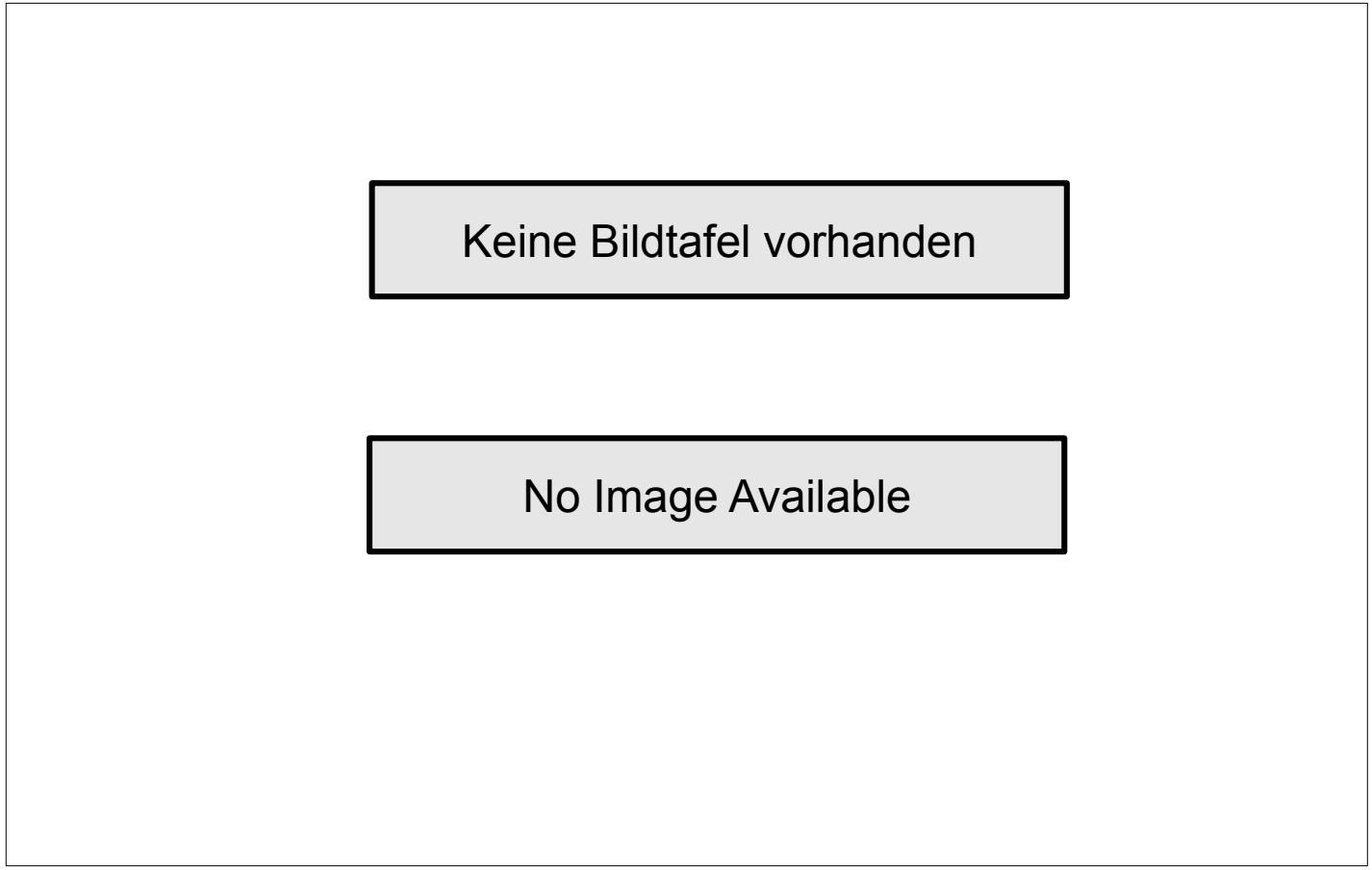
Keine Bildtafel vorhanden
No Image Available

| Position | Ersatzteilnr. | Anzahl | Benennung | ab Serie | bis Serie |
|---|---|---|---|---|---|
| 1 | F01 | 1,00 | MOTORENEINBAU | | |
| 2 | F02 | 1,00 | MOTOR | | |
| 3 | F03 | 1,00 | KRAFTSTOFFANLAGE | | |
| 4 | F04 | 1,00 | ADBLUE | | |
| 5 | F05 | 1,00 | LUFTFILTERANLAGE | | |
| 7 | F07 | 1,00 | ABGASANLAGE | | |
| 11 | F11 | 1,00 | KUEHLERANLAGE | | |

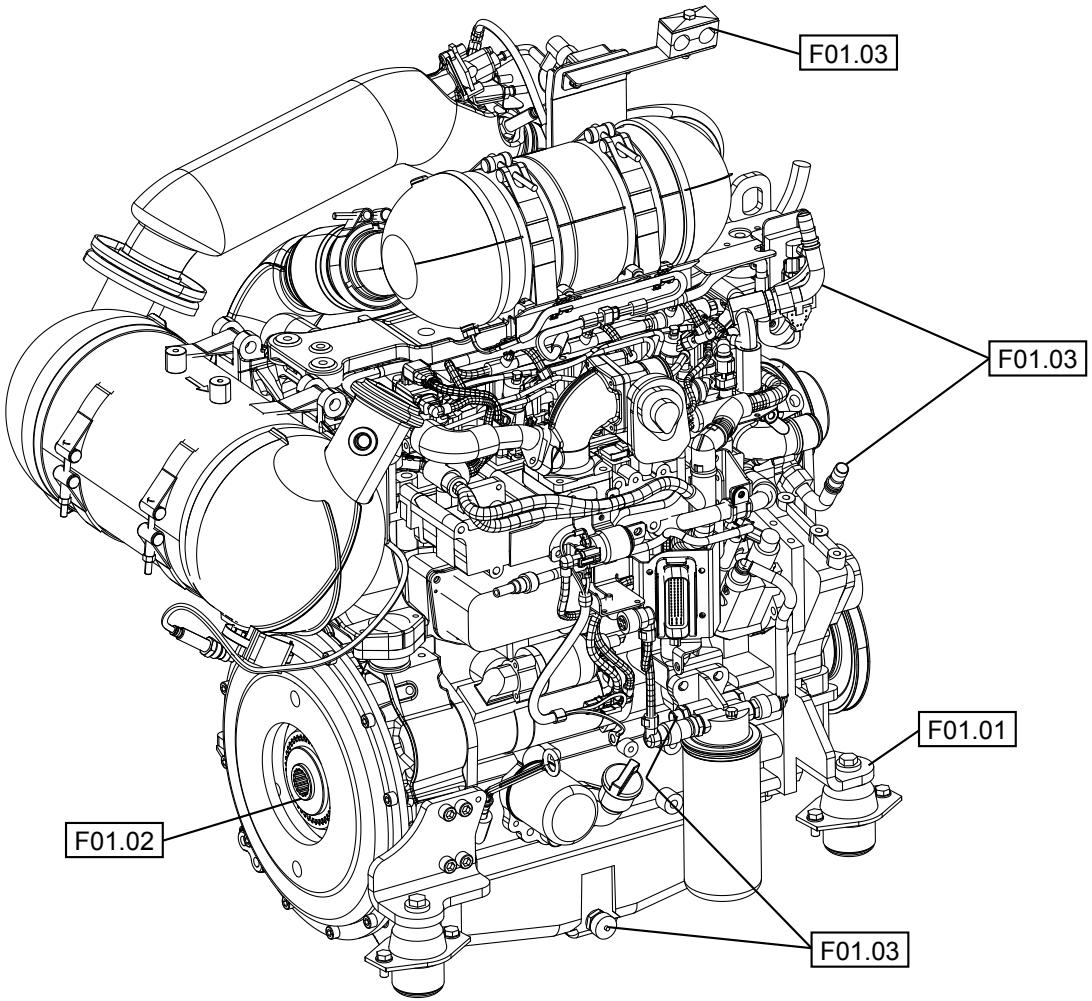
F01.03
F01.03
F01.01
F01.02
F01.03

| Position | Ersatzteilnr. | Anzahl | Benennung | ab Serie | bis Serie |
|---|---|---|---|---|---|
| 1 | F01.01 | 1,00 | MOTORLAGERUNG | | |
| 2 | F01.02 | 1,00 | KUPPLUNG | | |
| 3 | F01.03 | 1,00 | MOTOR ANBAUTEILE | | |

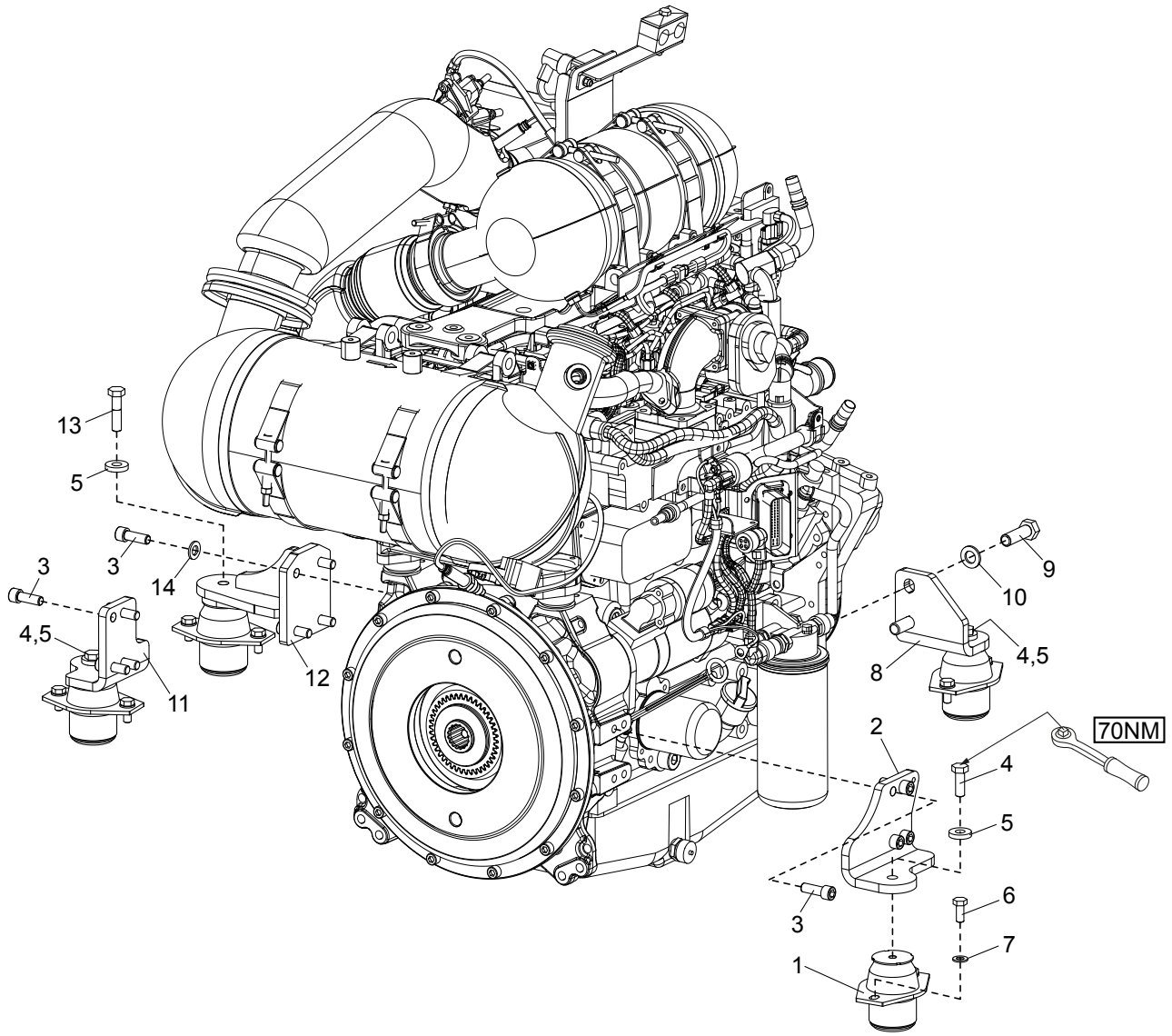
13
5
3
3
14
12
4,5
11
9
10
4,5
8
70NM
2
4
5
6
7
3
1

| Position | Ersatzteilnr. | Anzahl | Benennung | ab Serie | bis Serie |
|---|---|---|---|---|---|
| 1 | 5140578 | 4,00 | SILENTBLOCK | | |
| 2 | 3070381 | 1,00 | MOTORTRAEGER | | |
| 3 | 7009244A | 12,00 | ZYLINDERSCHRAUBE - M12X 35 - | | |
| 4 | 7009150A | 3,00 | SECHSKANTSCHRAUBE - M12X 35 - | | |
| 5 | 7388647A | 4,00 | SCHEIBE - 13 - | | |
| 6 | 7009216A | 8,00 | SECHSKANTSCHRAUBE - M10X 25 - | | |
| 7 | 7309129A | 8,00 | SCHEIBE - 10 - | | |
| 8 | 3070382 | 1,00 | MOTORTRAEGER | | |
| 9 | 7009158A | 2,00 | SECHSKANTSCHRAUBE - M16X 50 - | | |
| 10 | 7309033A | 2,00 | SCHEIBE - 16 - | | |
| 11 | 3070761 | 1,00 | MOTORTRAEGER | | |
| 12 | 3834271 | 1,00 | MOTORTRAEGER | | |
| 13 | 7018130A | 1,00 | SECHSKANTSCHRAUBE M12X 50 - 8.8 | | |
| 14 | 7309050A | 1,00 | SCHEIBE - 12 - | | |

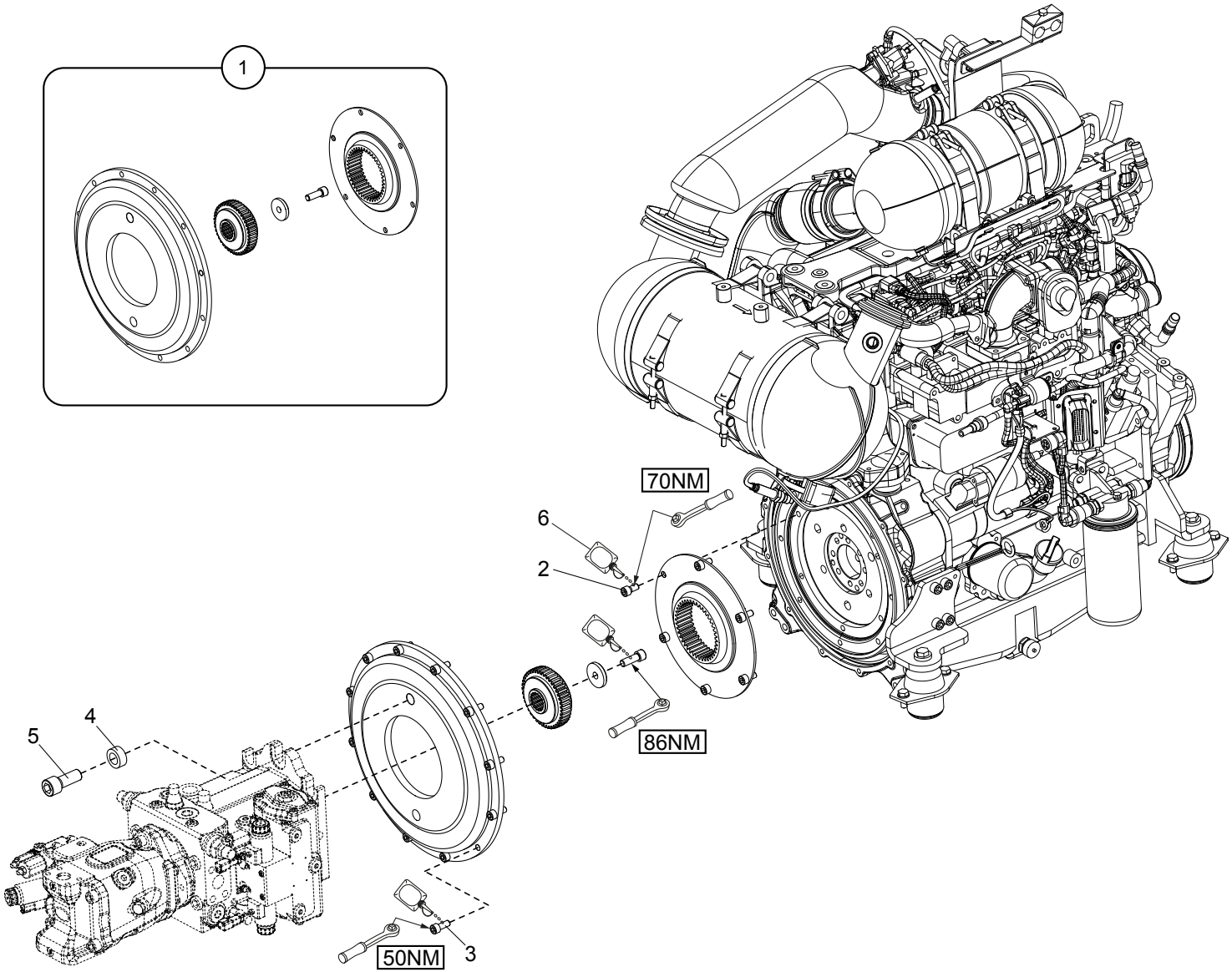
1
70NM
6
2
86NM
5
4
50NM
3

| Position | Ersatzteilnr. | Anzahl | Benennung | ab Serie | bis Serie |
|---|---|---|---|---|---|
| 1 | 5010209 | 1,00 | KUPPLUNG | | |
| 2 | 4290237 | 6,00 | ZYLINDERSCHRAUBE - M10X 20 - 10.9 | | |
| 3 | 7095528A | 12,00 | ZYLINDERSCHRAUBE - M10X 25 - | | |
| 4 | 4147280C | 2,00 | DISTANZBUCHSE | | |
| 5 | 23115051 | 2,00 | ZYLINDERSCHRAUBE - M20X 55 - | | |
| 6 | 4192448A | 1,00 | SCHRAUBENSICHERUNG LOCTITE NR. 242 | | |

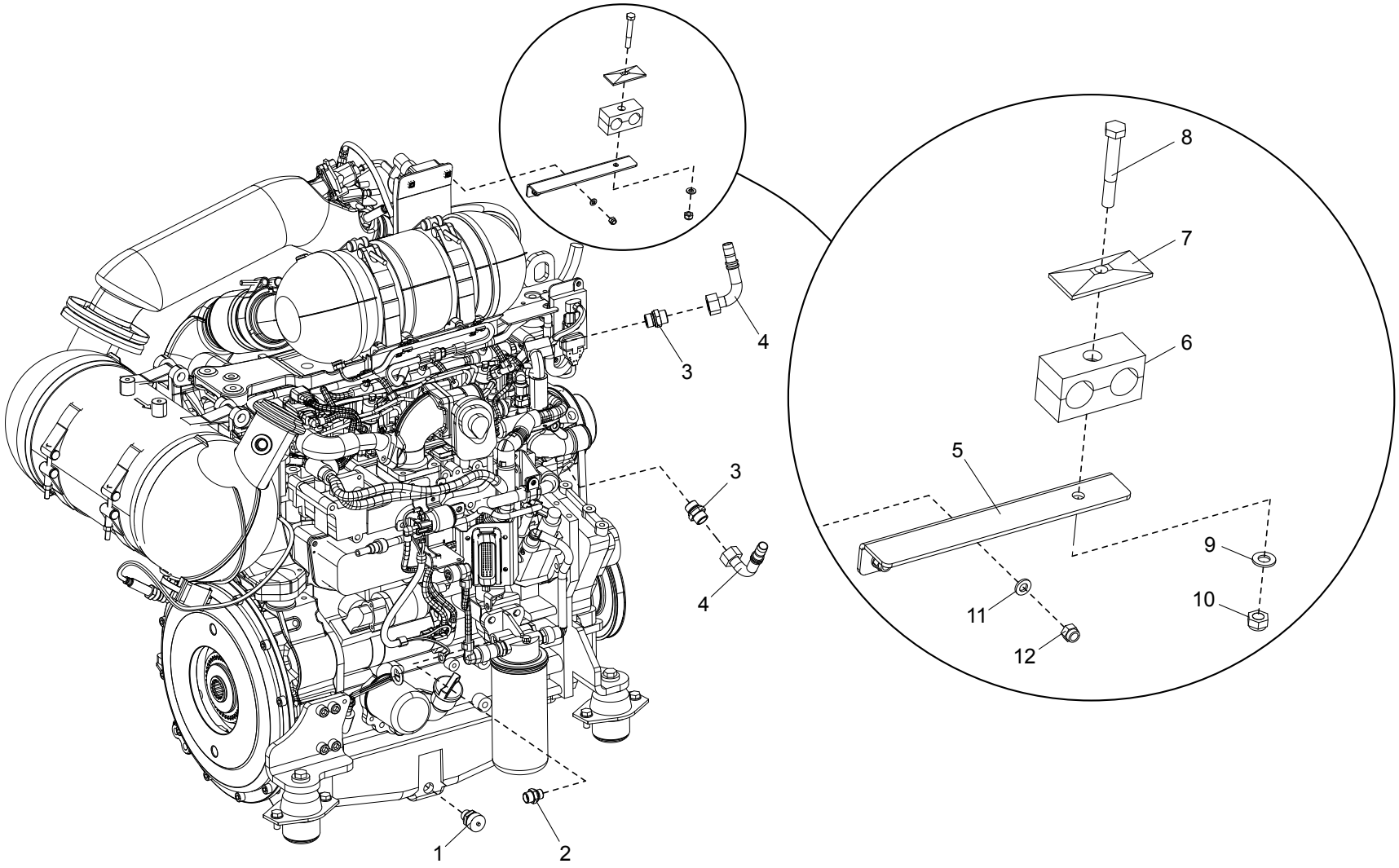
1
2
3
4
3
4
5
6
7
8
9
10
11
12

| Position | Ersatzteilnr. | Anzahl | Benennung | ab Serie | bis Serie |
|---|---|---|---|---|---|
| 1 | 4195130A | 1,00 | BOCHUMER STUTZEN | | |
| 2 | 4156634A | 1,00 | VERSCHRAUBUNG GE 12-PLM-ED | | |
| 3 | 23124106 | 2,00 | VERSCHRAUBUNG GE 15-PL/M22X1,5-ED | | |
| 4 | 23123244 | 2,00 | PRESSNIPPEL NW 16- -N90 | | |
| 5 | 3072007 | 1,00 | HALTER | | |
| 6 | 4189560A | 1,00 | SCHELLE 323/23 PPH | | |
| 7 | 4108454A | 1,00 | DECKPLATTE GD 3D | | |
| 8 | 7009048A | 1,00 | SECHSKANTSCHAUBE - M 8X 60 - | | |
| 9 | 7309046A | 1,00 | SCHEIBE - 8 - | | |
| 10 | 7288530A | 1,00 | SECHSKANTMUTTER - M 8 - | | |
| 11 | 7330497A | 2,00 | SCHEIBE - 6 - | | |
| 12 | 7288535A | 2,00 | SECHSKANTMUTTER - M 6 - | | |

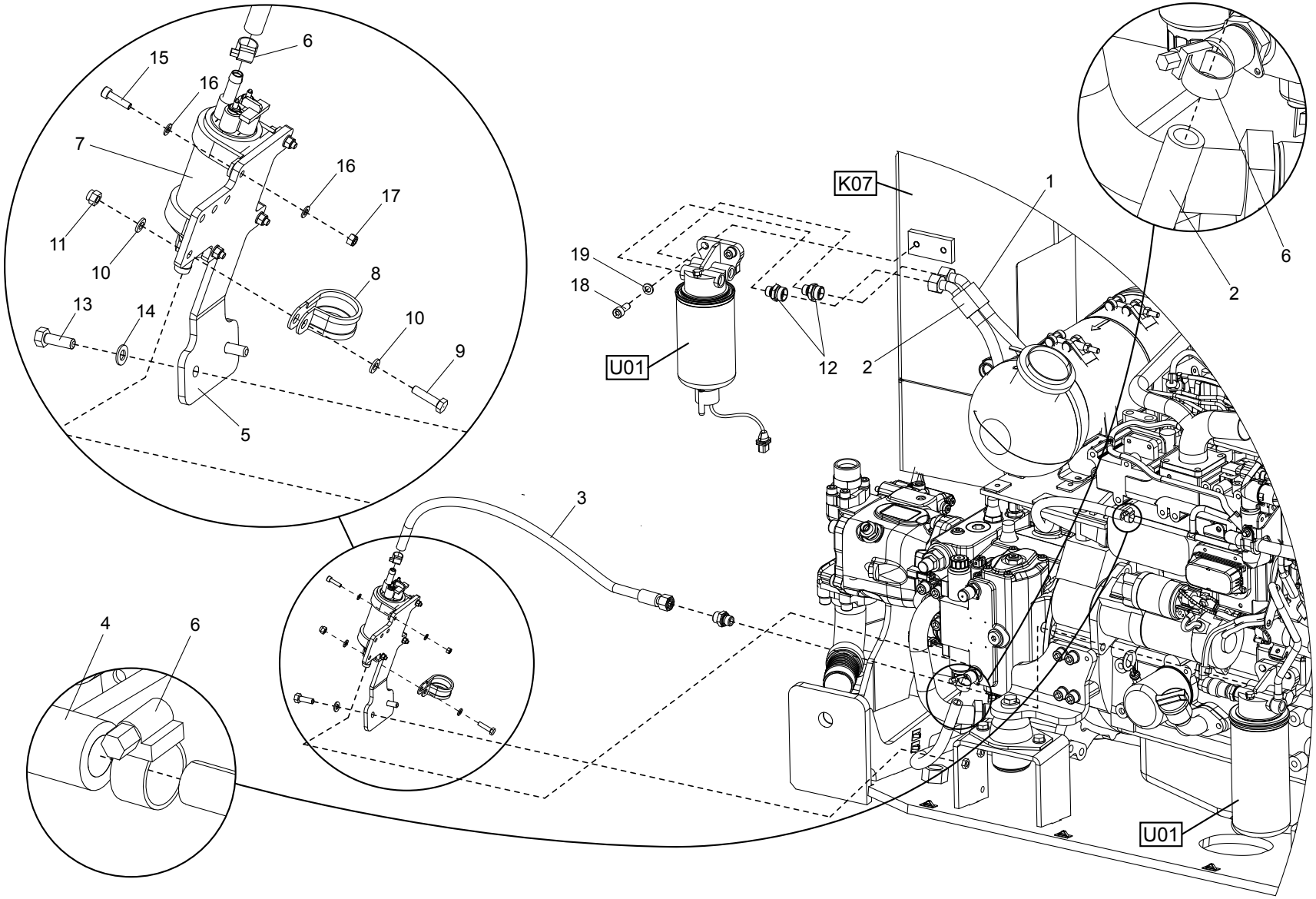
6
15
16
7
16
17
11
10
8
13
14
10
9
5
19
18
U01
12
2
K07
1
6
2
3
4
6
U01

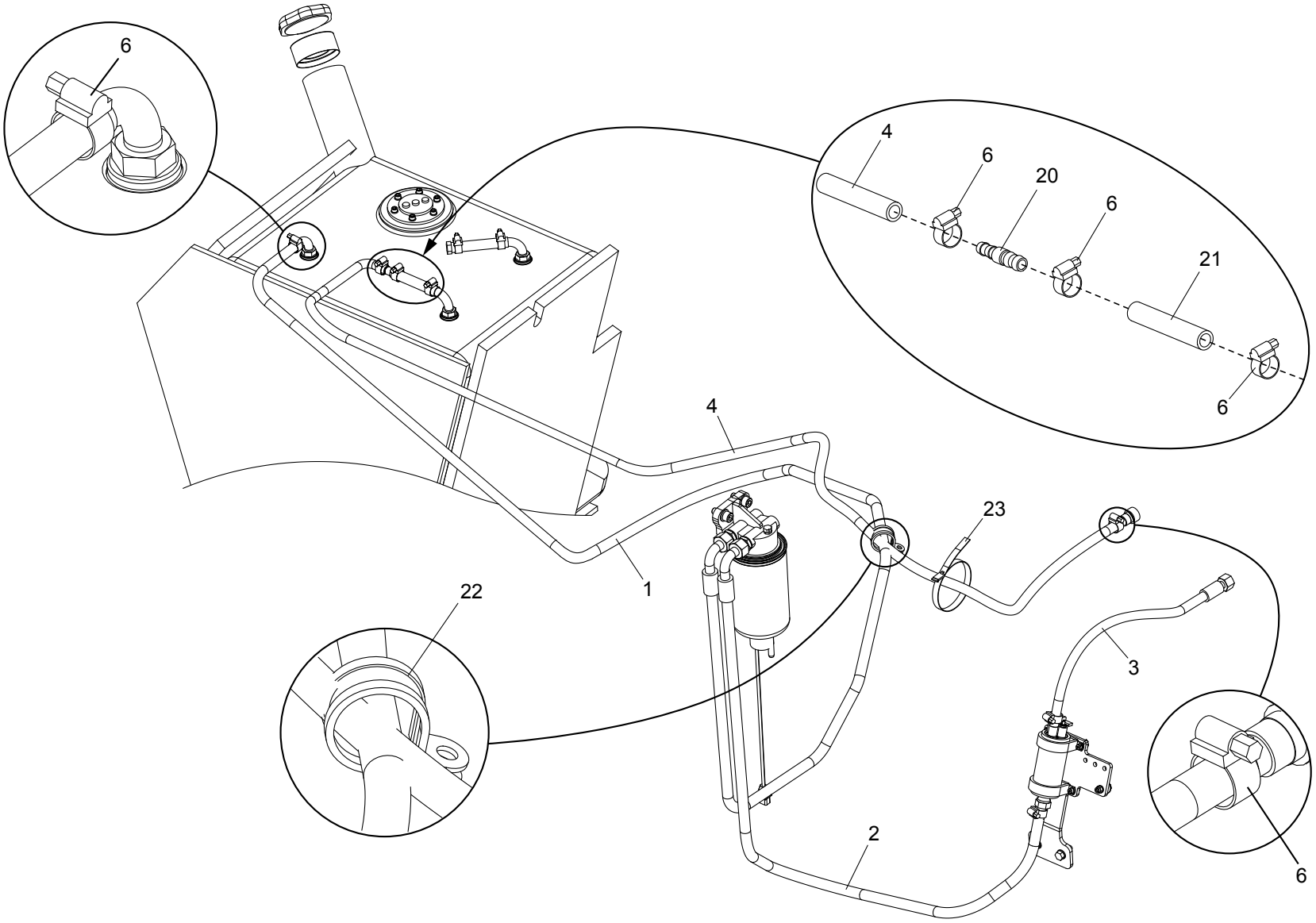
6
4
6
20
6
21
6
4
23
1
22
3
2
6

| Position | Ersatzteilnr. | Anzahl | Benennung | ab Serie | bis Serie |
|---|---|---|---|---|---|
| 1 | 1400188 | 1,00 | KRAFTSTOFFSCHLAUCH | | |
| 2 | 1400189 | 1,00 | KRAFTSTOFFSCHLAUCH | | |
| 3 | 1400190 | 1,00 | KRAFTSTOFFSCHLAUCH | | |
| 4 | 1400143 | 1,00 | KRAFTSTOFFSCHLAUCH | | |
| 5 | 3071416 | 1,00 | HALTER | | |
| 6 | 4138211A | 7,00 | SCHLAUCHSCHELLE 13- 20 | | |
| 8 | 4187793A | 1,00 | ROHRSCHELLE | | |
| 9 | 7086280A | 1,00 | SECHSKANTSCHRAUBE - M 6X 25 - | | |
| 10 | 7330497A | 2,00 | SCHEIBE - 6 - | | |
| 11 | 7288535A | 1,00 | SECHSKANTMUTTER - M 6 - | | |
| 12 | 4750828 | 2,00 | VERSCHRAUBUNG GE 15-PL/M16X1,5-ED | | |
| 13 | 7009088A | 2,00 | SECHSKANTSCHRAUBE - M 8X 25 - | | |
| 14 | 7309046A | 3,00 | SCHEIBE - 8 - | | |
| 15 | 7018325A | 4,00 | ZYLINDERSCHRAUBE - M 5X 20 | | |
| 16 | 7391050A | 8,00 | SCHEIBE - 5 | | |
| 17 | 7274622A | 4,00 | SECHSKANTMUTTER - M 5 - | | |
| 18 | 7095528A | 2,00 | ZYLINDERSCHRAUBE - M10X 25 - | | |
| 19 | 7309129A | 2,00 | SCHEIBE - 10 - | | |
| 20 | 4750696 | 1,00 | REDUZIERUNG | | |
| 21 | 1400144 | 1,00 | KRAFTSTOFFSCHLAUCH | | |
| 22 | 4187793A | 1,00 | ROHRSCHELLE | | |
| 28 | 23123417 | 1,00 | KABELBINDER | | |

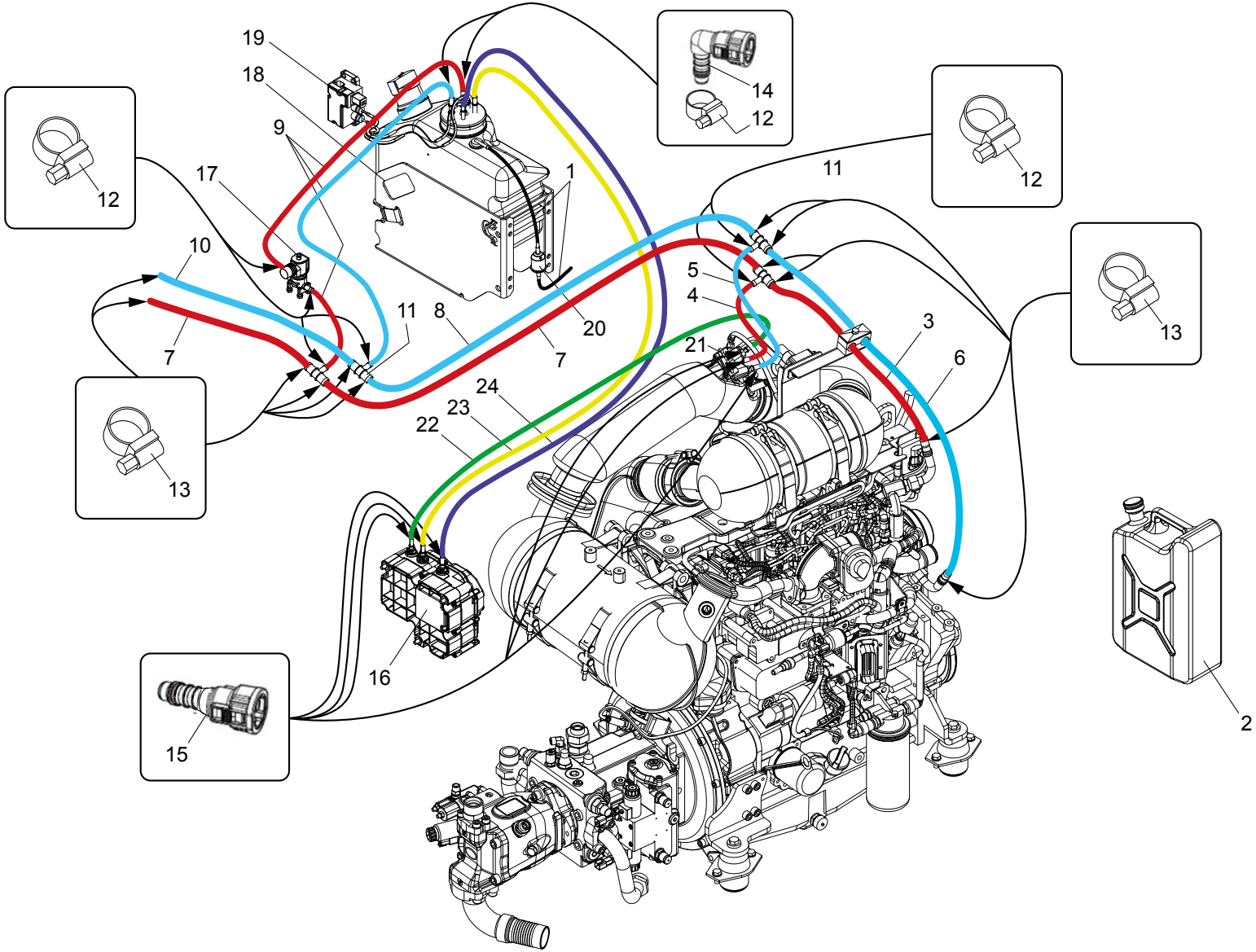
19
18
9
17
10
7
11
8
1
20
7
12
12
14
12
11
12
5
4
3
6
21
13
13
24
23
22
16
15
2

| Position | Ersatzteilnr. | Anzahl | Benennung | ab Serie | bis Serie |
|---|---|---|---|---|---|
| 1 | 1400199 | 2,00 | SCHLAUCH | | |
| 2 | 2350030 | 1,00 | KRAFTSTOFFZUSATZ AdBlue - 10 LITER KANISTER | | |
| 3 | 1400191 | 1,00 | SCHLAUCH | | |
| 4 | 1400192 | 1,00 | SCHLAUCH | | |
| 5 | 1400193 | 1,00 | SCHLAUCH | | |
| 6 | 1400194 | 1,00 | SCHLAUCH | | |
| 7 | 1400195 | 2,00 | SCHLAUCH | | |
| 8 | 1400196 | 1,00 | SCHLAUCH | | |
| 9 | 1400197 | 3,00 | SCHLAUCH | | |
| 10 | 1400198 | 1,00 | SCHLAUCH | | |
| 11 | 4720085 | 4,00 | T-REDUZIERUNG | | |
| 12 | 4137054A | 10,00 | SCHLAUCHSCHELLE 11- 17 | | |
| 13 | 4138211A | 12,00 | SCHLAUCHSCHELLE 13- 20 | | |
| 14 | 4700214 | 2,00 | WINKEL-SCHNELLKUPPLUNG | | |
| 15 | 2310030 | 6,00 | SCHNELLKUPPLUNG GERADE | | |

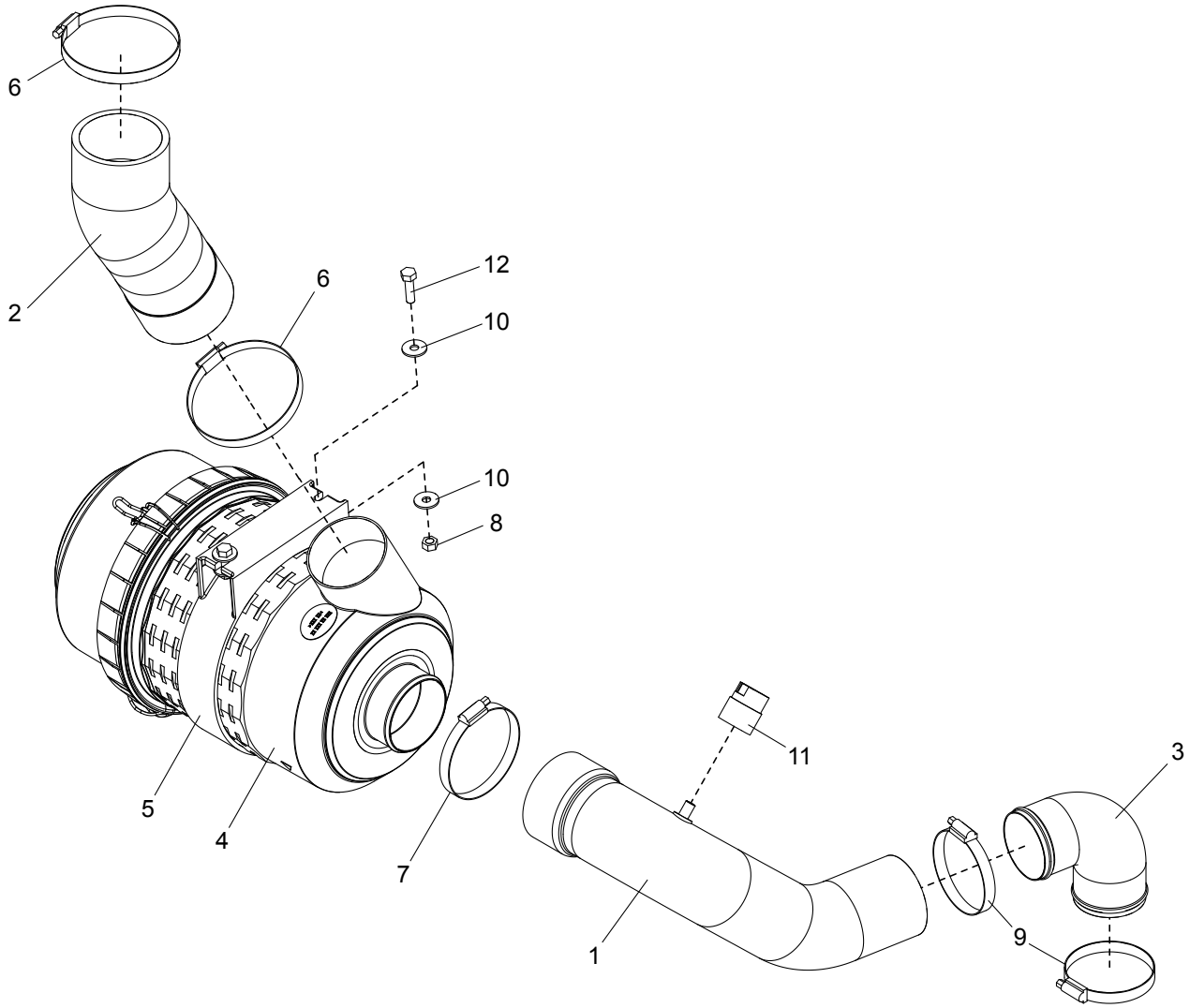
6
2
6
12
10
10
8
5
4
7
11
1
9
3

| Position | Ersatzteilnr. | Anzahl | Benennung | ab Serie | bis Serie |
|---|---|---|---|---|---|
| 1 | 1500185 | 1,00 | FORMSCHLAUCH | | |
| 2 | 1500171 | 1,00 | FORMSCHLAUCH | | |
| 3 | 4102163A | 1,00 | ROHRKRUEMMER | | |
| 4 | 4107196A | 1,00 | LUFTFILTER | | |
| | 4110552A | 1,00 | SICHERHEITSPATRONE | | |
| | 4110553A | 1,00 | LUFTFILTEREINSATZ | | |
| 5 | 6050216 | 1,00 | HALTER | | |
| 6 | 4116115A | 2,00 | SCHLAUCHSCHELLE 87-112 | | |
| 7 | 4119915A | 1,00 | SCHLAUCHSCHELLE 77- 95 | | |
| 8 | 7274633A | 2,00 | SECHSKANTMUTTER - M 8 | | |
| 9 | 4138669A | 2,00 | SCHLAUCHSCHELLE 68- 85 | | |
| 10 | 7388539A | 4,00 | SCHEIBE - 8 - | | |
| 11 | 5130080 | 1,00 | ANZEIGER | | |
| 12 | 7009267A | 2,00 | SECHSKANTSCHRAUBE - M 8X 30 - | | |

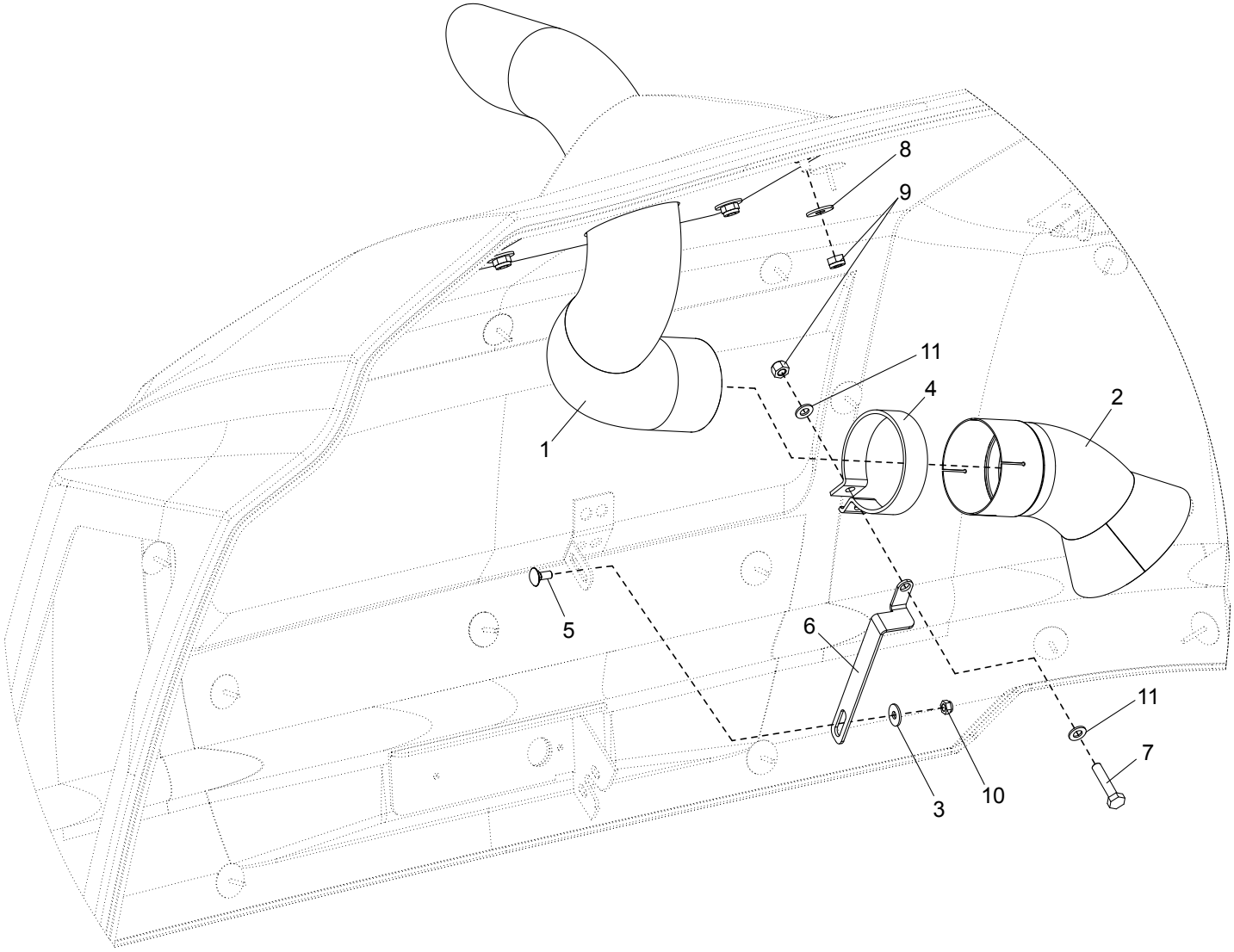
8
9
11
4
2
1
5
6
11
7
3
10

| Position | Ersatzteilnr. | Anzahl | Benennung | ab Serie | bis Serie |
|---|---|---|---|---|---|
| 1 | 3834646 | 1,00 | ABGASENDROHR | | |
| 2 | 3834649 | 1,00 | ABGASROHR | | |
| 3 | 7388539A | 1,00 | SCHEIBE - 8 - | | |
| 4 | 4691504 | 1,00 | ROHRSCHELLE | | |
| 5 | 7008692A | 1,00 | FLACHRUNDSCHRAUBE - M 8X 20 - | | |
| 6 | 3072462 | 1,00 | HALTER | | |
| 7 | 7097445A | 1,00 | SECHSKANTSCHRAUBE - M10X 50 - | | |
| 8 | 7391609A | 4,00 | SCHEIBE - 10 - | | |
| 9 | 7274380A | 5,00 | SECHSKANTMUTTER - M 10 - | | |
| 10 | 7288530A | 1,00 | SECHSKANTMUTTER - M 8 - | | |
| 11 | 7309129A | 2,00 | SCHEIBE - 10 - | | |

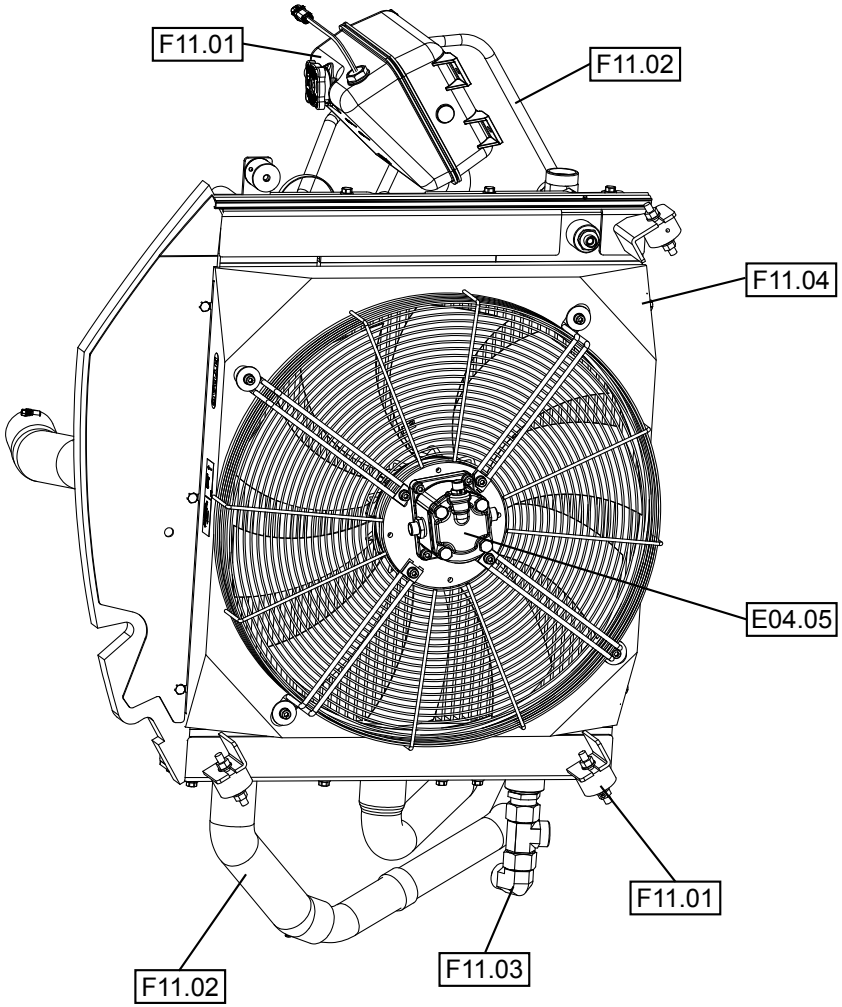
F11.01
F11.02
F11.04
E04.05
F11.01
F11.03
F11.02

| Position | Ersatzteilnr. | Anzahl | Benennung | ab Serie | bis Serie |
|---|---|---|---|---|---|
| 1 | F11.01 | 1,00 | KUEHLEREINBAU | | |
| 2 | F11.02 | 1,00 | KUEHLKREISLAUF | | |
| 3 | F11.03 | 1,00 | KUEHLERANSCHLUSS | | |
| 4 | F11.04 | 1,00 | KOMBIKUEHLER | | |

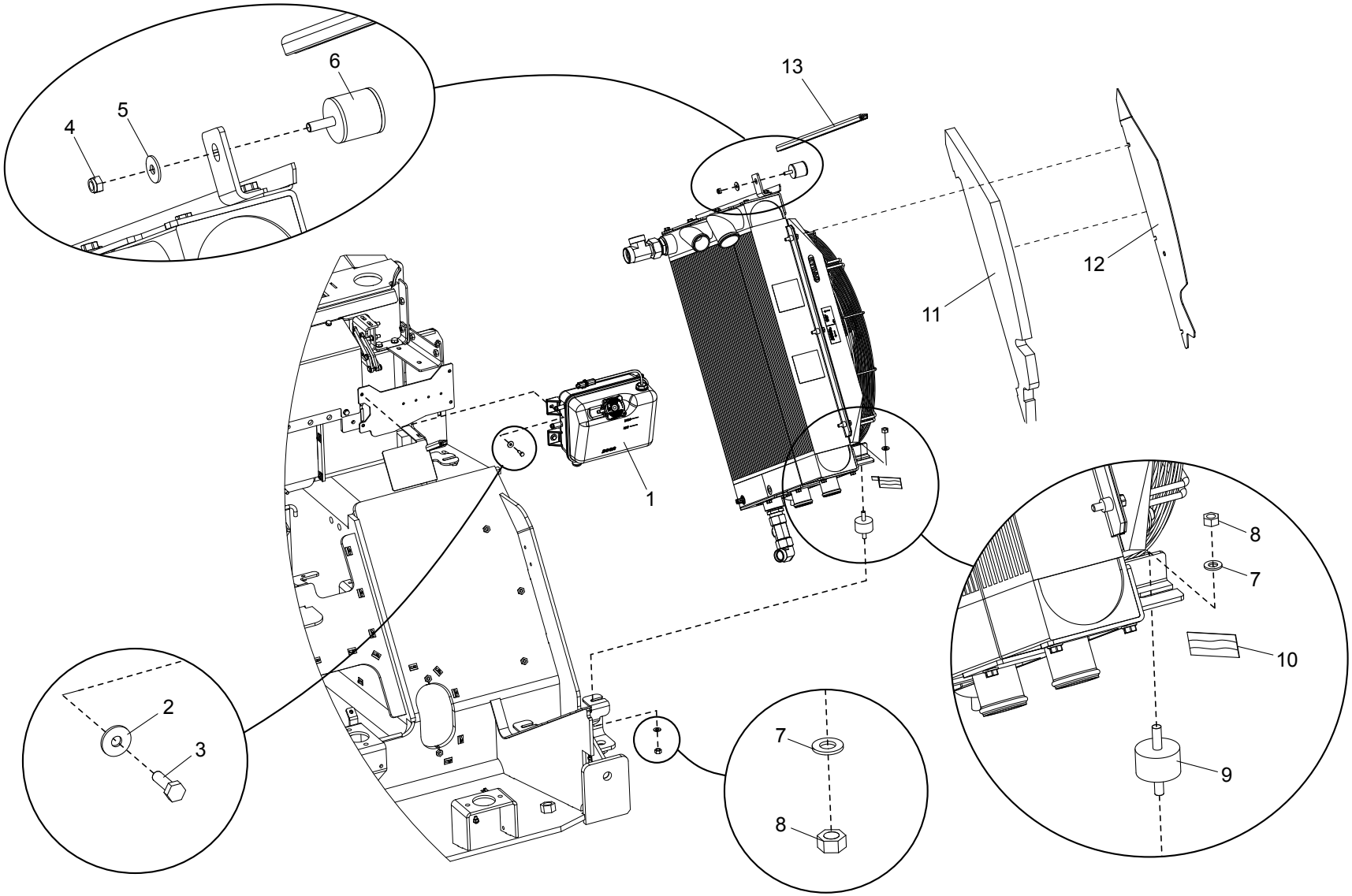
6
5
4
13
12
11
1
8
7
10
9
2
3
7
8

| Position | Ersatzteilnr. | Anzahl | Benennung | ab Serie | bis Serie |
|---|---|---|---|---|---|
| 1 | 5020273 | 1,00 | AUSGLEICHBEHAELTER | | |
| 2 | 7305092A | 2,00 | SCHEIBE - 6 - | | |
| 3 | 7091124A | 2,00 | SECHSKANTSCHRAUBE - M 6X 20 - | | |
| 4 | 7288530A | 1,00 | SECHSKANTMUTTER - M 8 - | | |
| 5 | 7388539A | 1,00 | SCHEIBE - 8 - | | |
| 6 | 23124659 | 1,00 | GUMMIPUFFER | | |
| 7 | 7309129A | 6,00 | SCHEIBE - 10 - | | |
| 8 | 7291608A | 6,00 | SECHSKANTMUTTER - M 10 - | | |
| 9 | 4192759A | 3,00 | METALLGUMMI | | |
| 10 | 23110238 | 1,00 | REFLEXFOLIE | | |
| 11 | 5140717 | 1,00 | DAEMMMATTE | | |
| 12 | 3072166 | 1,00 | SCHOTTWAND | | |
| 13 | 4191996A | 0,70 | KANTENSCHUTZ | | |

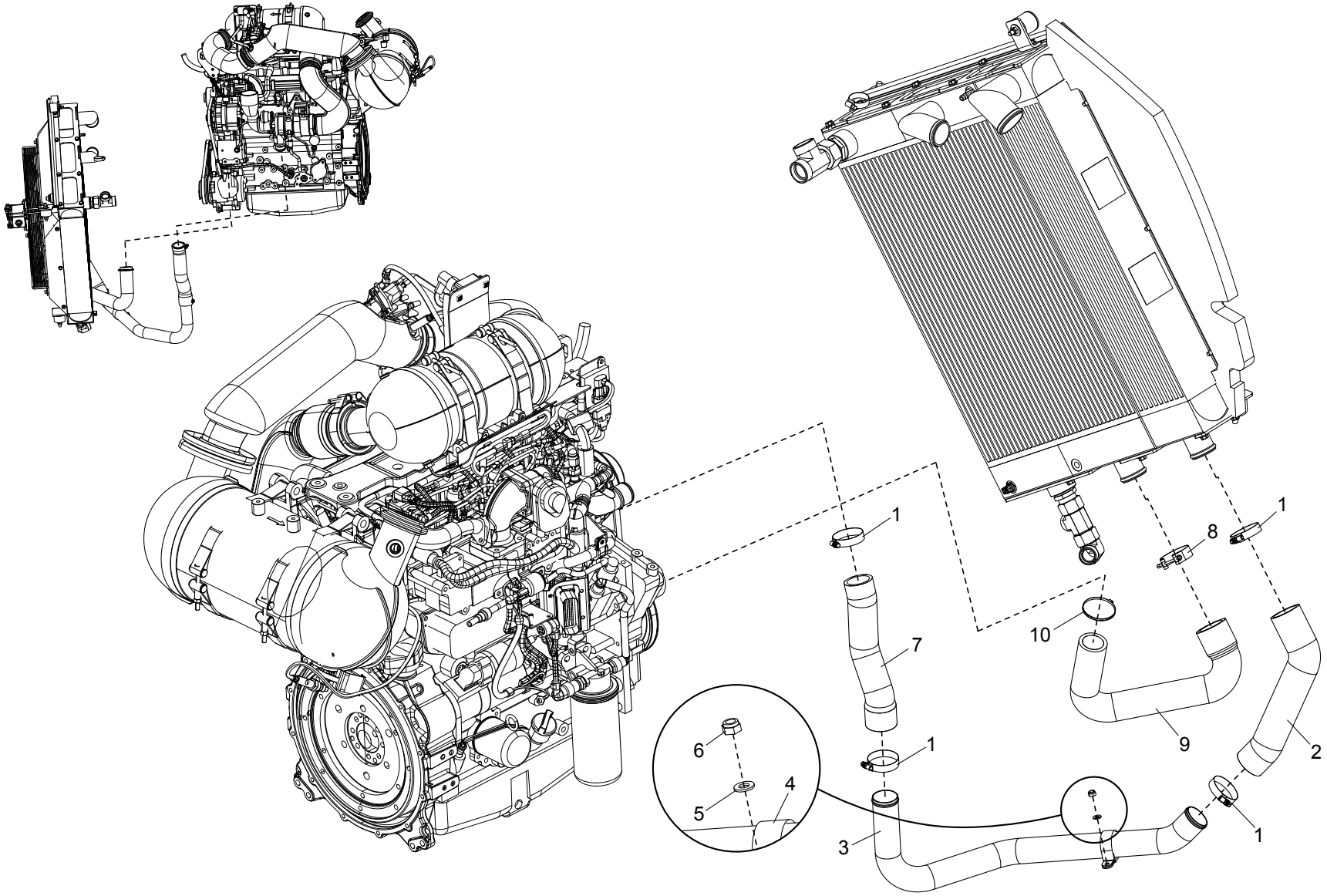
1
8
1
10
7
9
2
6
1
5
4
3
1

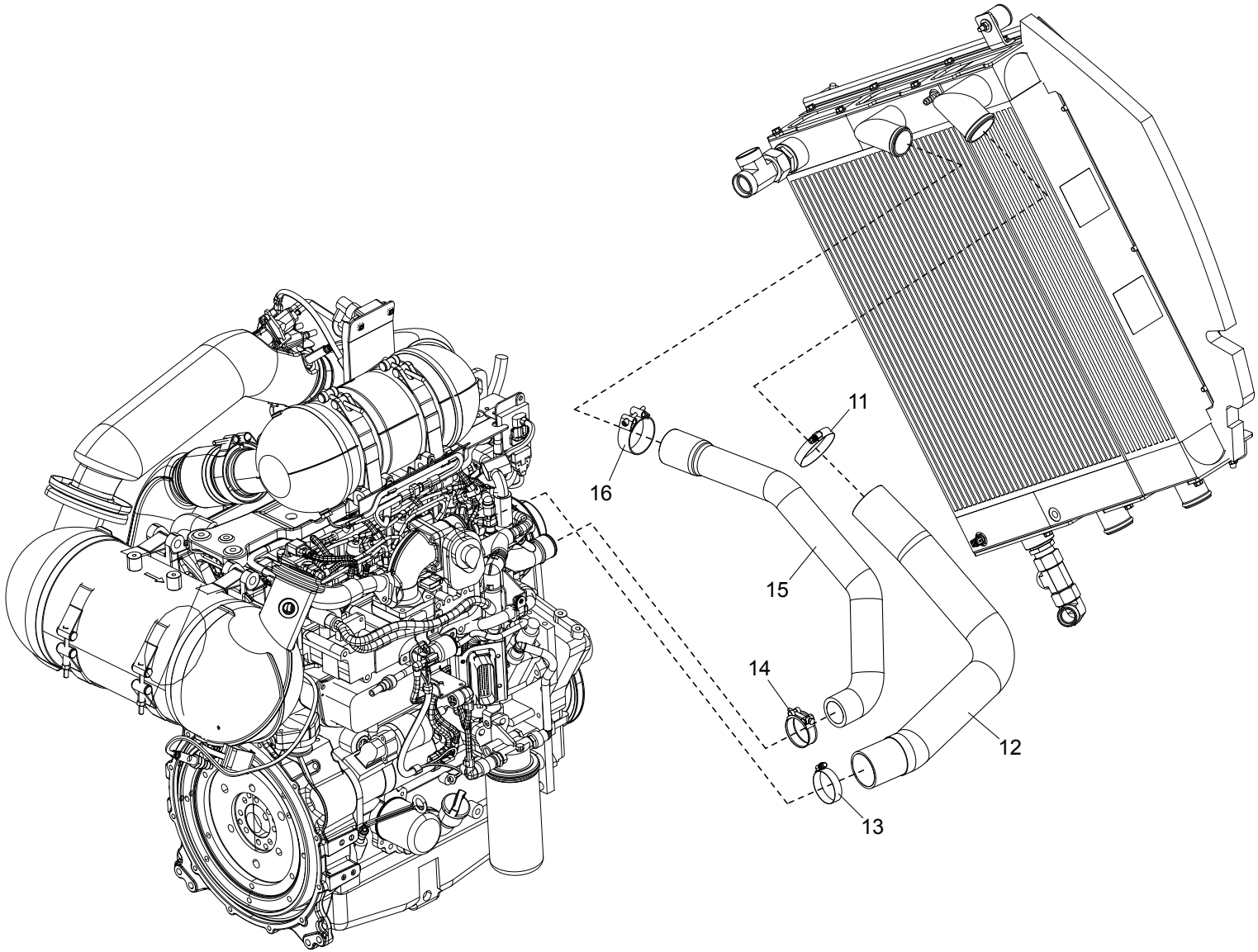
11
16
15
14
12
13

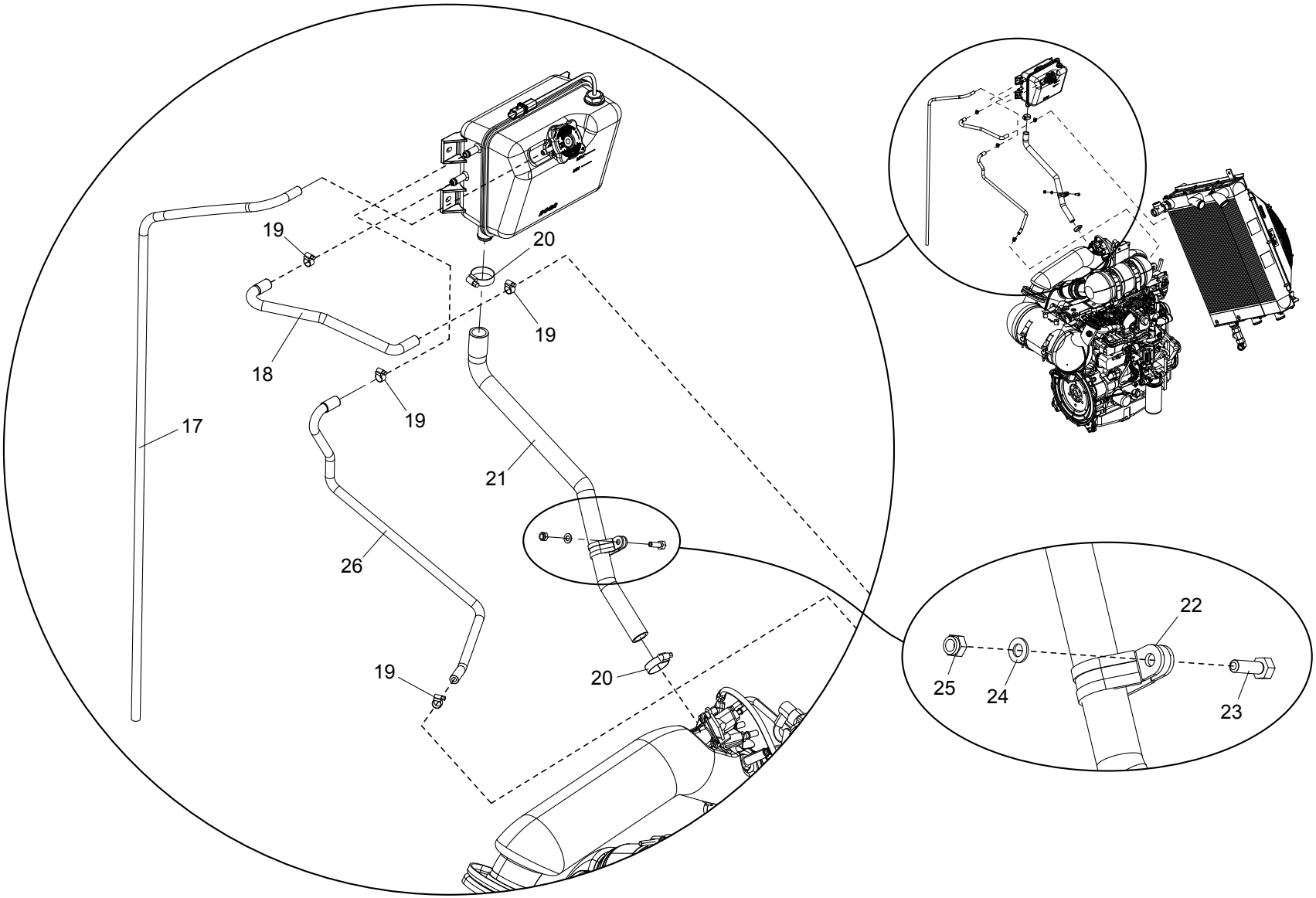
19
20
19
18
19
17
21
26
19
20
22
25
24
23

| Position | Ersatzteilnr. | Anzahl | Benennung | ab Serie | bis Serie |
|---|---|---|---|---|---|
| 1 | 4691486 | 5,00 | SCHELLE | | |
| 2 | 1500113 | 1,00 | FORMSCHLAUCH | | |
| 3 | 5970312 | 1,00 | LADELUFTROHR | | |
| 4 | 4109588A | 1,00 | ROHRSCHELLE | | |
| 5 | 7309046A | 1,00 | SCHEIBE - 8 - | | |
| 6 | 7288530A | 1,00 | SECHSKANTMUTTER - M 8 - | | |
| 7 | 1500111 | 1,00 | FORMSCHLAUCH | | |
| 8 | 4691416 | 1,00 | SCHLAUCHSCHELLE | | |
| 9 | 1500112 | 1,00 | FORMSCHLAUCH | | |
| 10 | 4138588A | 1,00 | SCHLAUCHSCHELLE 50- 65 | | |
| 11 | 4691489 | 1,00 | SCHELLE | | |
| 12 | 1500168 | 1,00 | FORMSCHLAUCH | | |
| 13 | 4691486 | 1,00 | SCHELLE | | |
| 14 | 4690639 | 1,00 | SCHELLE | | |
| 15 | 1500169 | 1,00 | FORMSCHLAUCH | | |
| 16 | 4184621A | 1,00 | SPANNSCHELLE 63- 68 | | |
| 17 | 1500139 | 1,00 | SCHLAUCH | | |
| 18 | 1500172 | 1,00 | FORMSCHLAUCH | | |
| 19 | 4148547A | 4,00 | SCHLAUCHSCHELLE 8- 14 | | |
| 20 | 4138599A | 2,00 | SCHLAUCHSCHELLE 22- 32 | | |
| 21 | 1500170 | 1,00 | FORMSCHLAUCH | | |
| 22 | 4198001A | 1,00 | ROHRSCHELLE | | |
| 23 | 7009088A | 1,00 | SECHSKANTSCHRAUBE - M 8X 25 - | | |
| 24 | 7309046A | 1,00 | SCHEIBE - 8 - | | |
| 25 | 7288530A | 1,00 | SECHSKANTMUTTER - M 8 - | | |
| 26 | 1500173 | 1,00 | FORMSCHLAUCH | | |

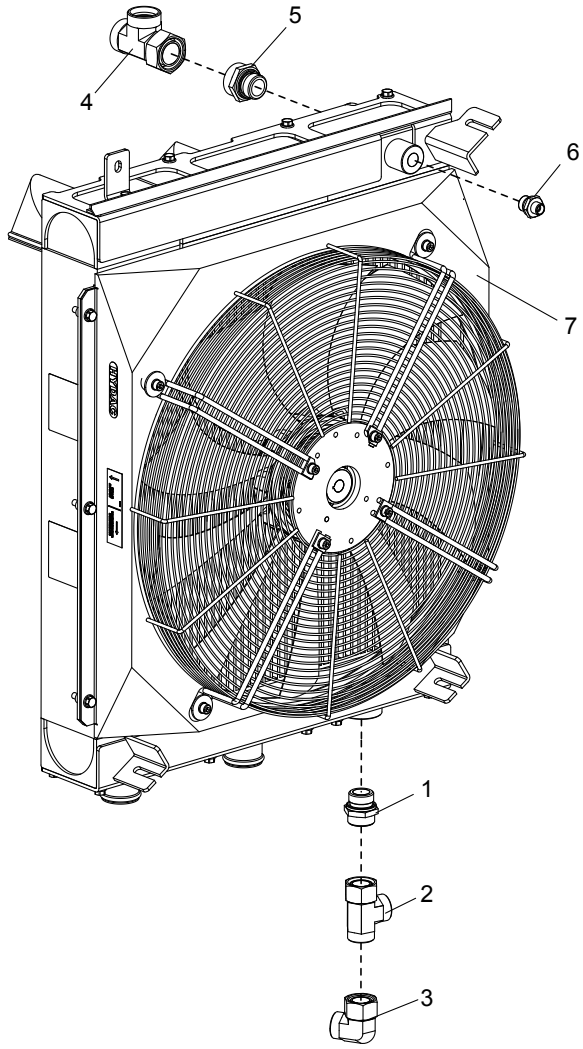
5
4
6
7
1
2
3

| Position | Ersatzteilnr. | Anzahl | Benennung | ab Serie | bis Serie |
|---|---|---|---|---|---|
| 1 | 4168047A | 1,00 | VERSCHRAUBUNG GE 28-PLR-ED | | |
| 2 | 4117551A | 1,00 | VERSCHRAUBUNG EL 28-PL | | |
| 3 | 4138233A | 1,00 | VERSCHRAUBUNG EW 28-PL | | |
| 4 | 4195770A | 1,00 | VERSCHRAUBUNG EL 35-PL | | |
| 5 | 4770963 | 1,00 | VERSCHRAUBUNG GE 35-PL/R1-ED | | |
| 6 | 4195900A | 1,00 | VERSCHRAUBUNG GE 10-PL/R 1/2-ED | | |
| 7 | 5370663 | 1,00 | KUEHLER | | |

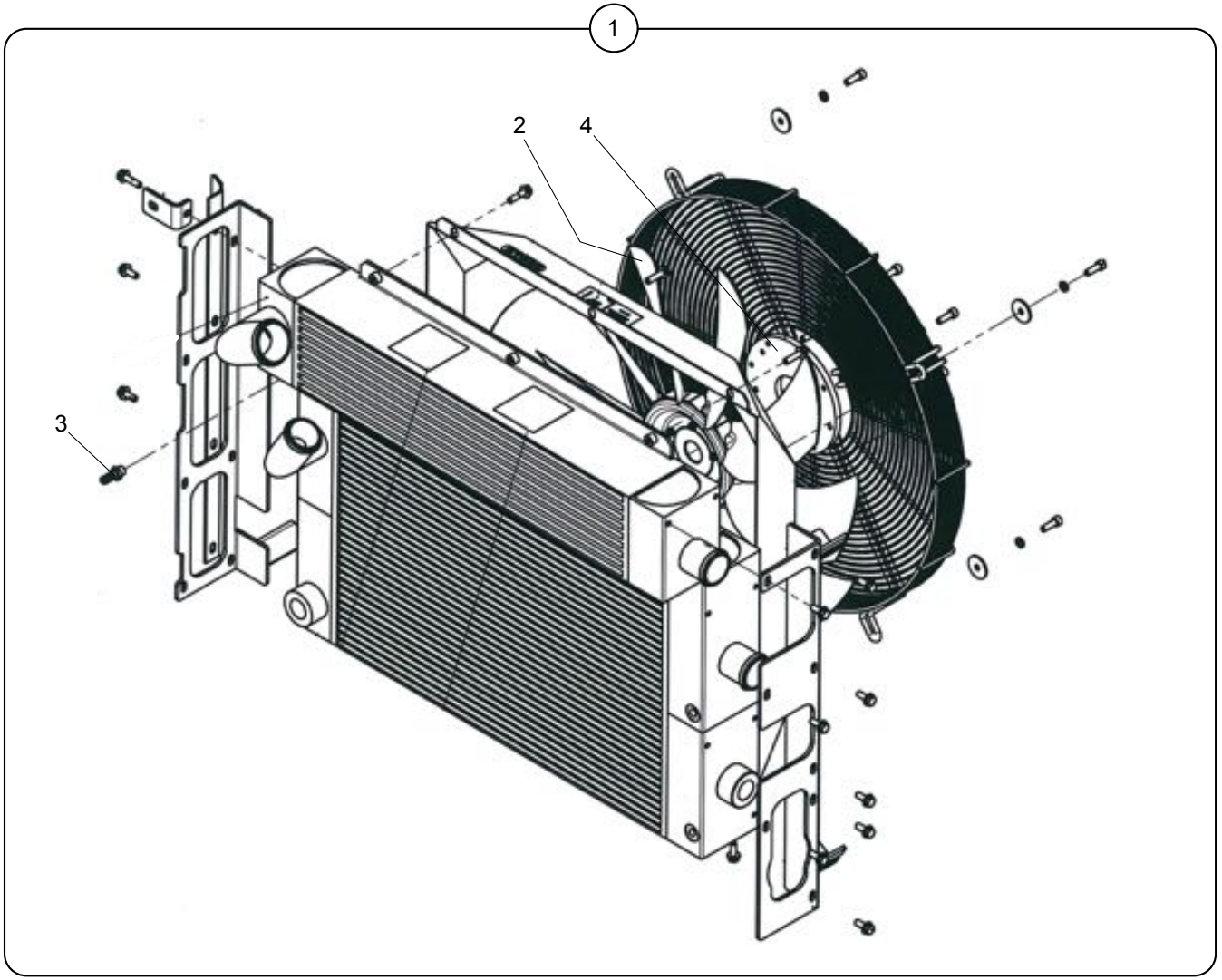
1
2
4
3

| Position | Ersatzteilnr. | Anzahl | Benennung | ab Serie | bis Serie |
|---|---|---|---|---|---|
| 1 | 5370663 | 1,00 | KUEHLER | | |

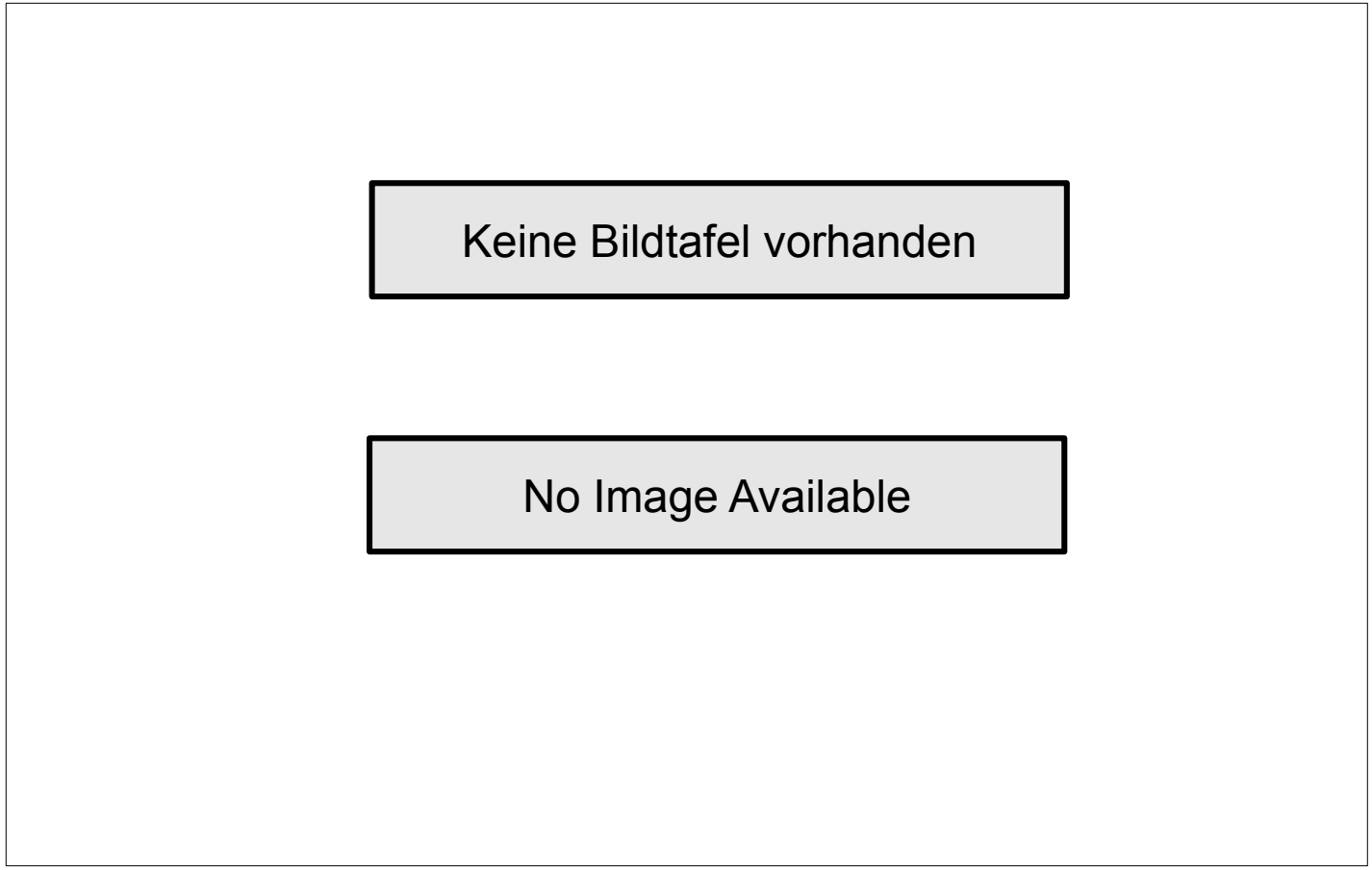
Keine Bildtafel vorhanden
No Image Available

| Position | Ersatzteilnr. | Anzahl | Benennung | ab Serie | bis Serie |
|---|---|---|---|---|---|
| 1 | H01 | 1,00 | WERKZEUGE | | |
| 2 | H02 | 1,00 | BESCHILDERUNG BASIS | | |
| 3 | H03 | 1,00 | BESCHILDERUNG LÄNDERSPEZIFISCH | | |

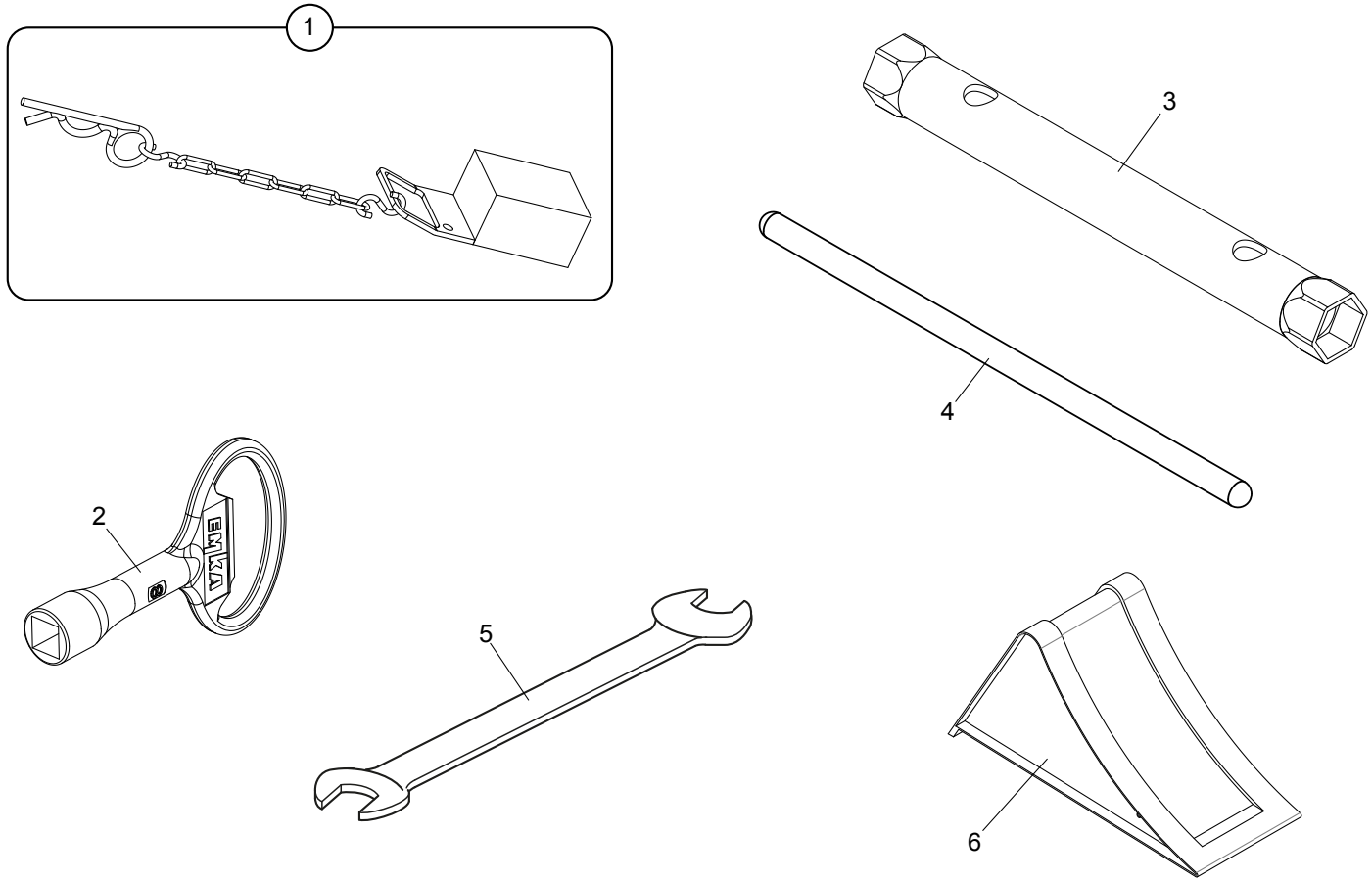
1
2
3
4
5
6

| Position | Ersatzteilnr. | Anzahl | Benennung | ab Serie | bis Serie |
|---|---|---|---|---|---|
| 1 | 4100772K | 1,00 | SCHWENKBLOCKIERUNG | | |
| - | 4189842G | 1,00 | SCHWENKBLOCKIERUNGSKEIL | | |
| - | 5698633A | 1,00 | FEDERVORSTECKER | | |
| - | 4153698A | 1,00 | SICHERUNGSKETTE | | |
| - | 4174503A | 2,00 | S-HAKEN | | |
| 2 | 4192353A | 1,00 | VIERKANTSCHLUESSEL | | |
| 3 | 4186296A | 1,00 | DOPPELSTECKSCHLUESSEL A 27 X 30 | | |
| 4 | 4162392A | 1,00 | DREHSTIFT A 16 | | |
| 5 | 3072123 | 1,00 | DOPPELMAULSCHLUESSEL 55 x 46,5 | | |
| 6 | 4184970A | 2,00 | HEMMSCHUH G 46/150 | | ->812/38 |
| | 23116463 | 2,00 | UNTERLEGKEIL | 812/39-> | |
| 10 | H01.01 | 1,00 | WERKZEUGSATZ | | |

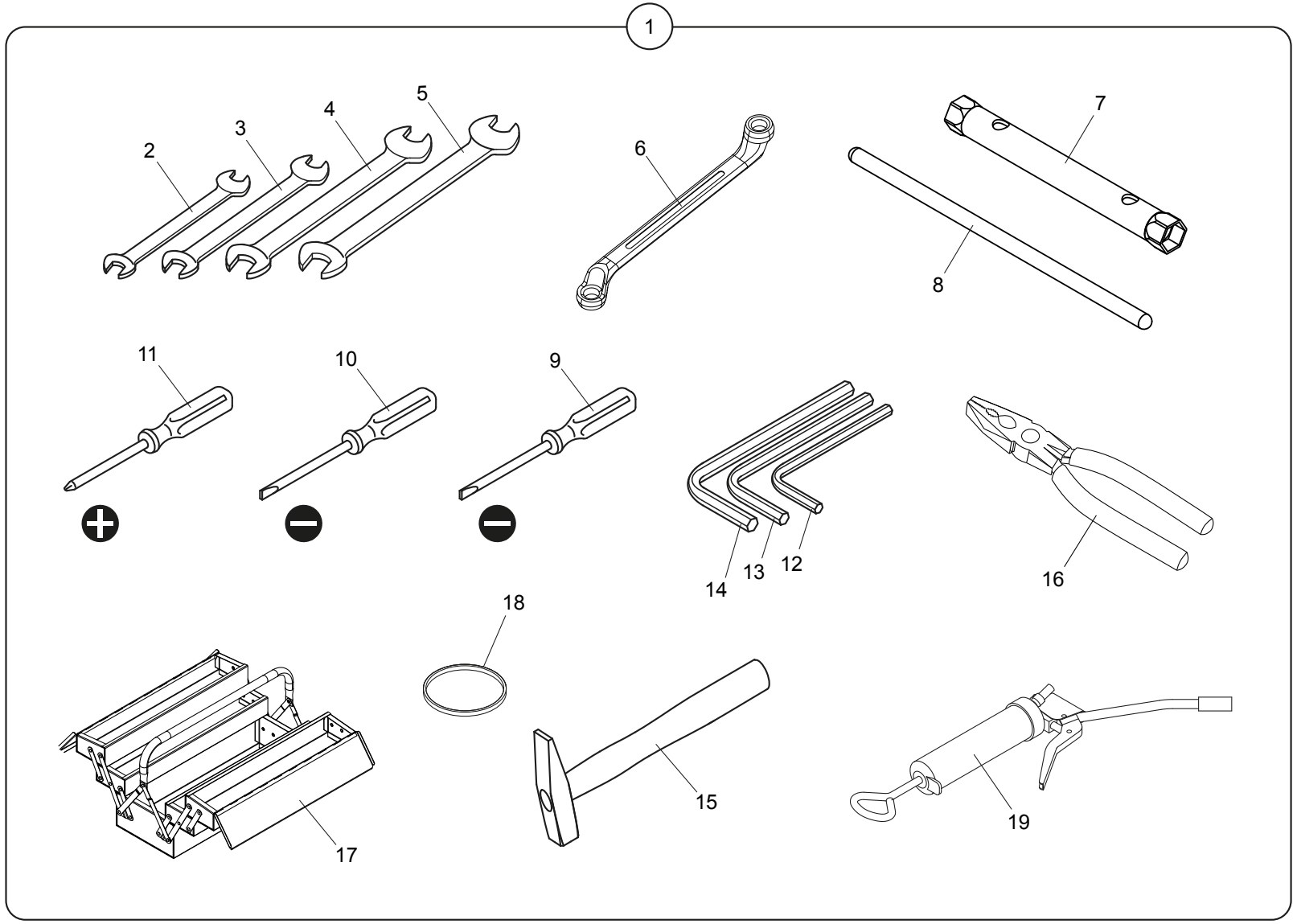
1
2
3
4
5
6
7
8
9
10
11
12
13
14
15
16
17
18
19

| Position | Ersatzteilnr. | Anzahl | Benennung | ab Serie | bis Serie |
|---|---|---|---|---|---|
| 1 | 4139603K | 1,00 | WERKZEUGSATZ | | |
| 2 | 4195635A | 1,00 | DOPPELMAULSCHLUESSEL SW 10-22 | | |
| 3 | 4195636A | 1,00 | DOPPELMAULSCHLUESSEL 8 X 9 | | |
| 4 | 4143253A | 1,00 | DOPPELMAULSCHLUESSEL 24x27 | | |
| 5 | 4144781A | 1,00 | DOPPELMAULSCHLUESSEL 30x32 | | |
| 6 | 4141840A | 1,00 | DOPPELRINGSCHLUESSEL 19x22 | | |
| 7 | 4146547A | 1,00 | DOPPELSTECKSCHLUESSEL B 10x11 | | |
| 8 | 4167279A | 1,00 | DREHSTIFT - A 6 | | |
| 9 | 4195630A | 1,00 | SCHRAUBENDREHER - A 1,0 X 5,5 | | |
| 10 | 4195631A | 1,00 | SCHRAUBENDREHER - A 1,2 X 8 | | |
| 11 | 4162188A | 1,00 | KREUZSCHLITZ-SCHRAUBENDREHER - B - PH 2 - | | |
| 12 | 4195632A | 1,00 | WINKELSCHRAUBENDREHER 5 | | |
| 13 | 4174713A | 1,00 | WINKELSCHRAUBENDREHER 6 | | |
| 14 | 4174714A | 1,00 | WINKELSCHRAUBENDREHER 8 | | |
| 15 | 4143452A | 1,00 | HAMMER - 1000 S | | |
| 16 | 4141814A | 1,00 | KOMBIZANGE 160 MM | | |
| 17 | 4117510A | 1,00 | WERKZEUGKASTEN | | |
| 18 | 4126119A | 1,00 | SCHLUESSELRING 25,5 X 30 | | |
| 19 | 4117806A | 1,00 | FETTPRESSE | | |

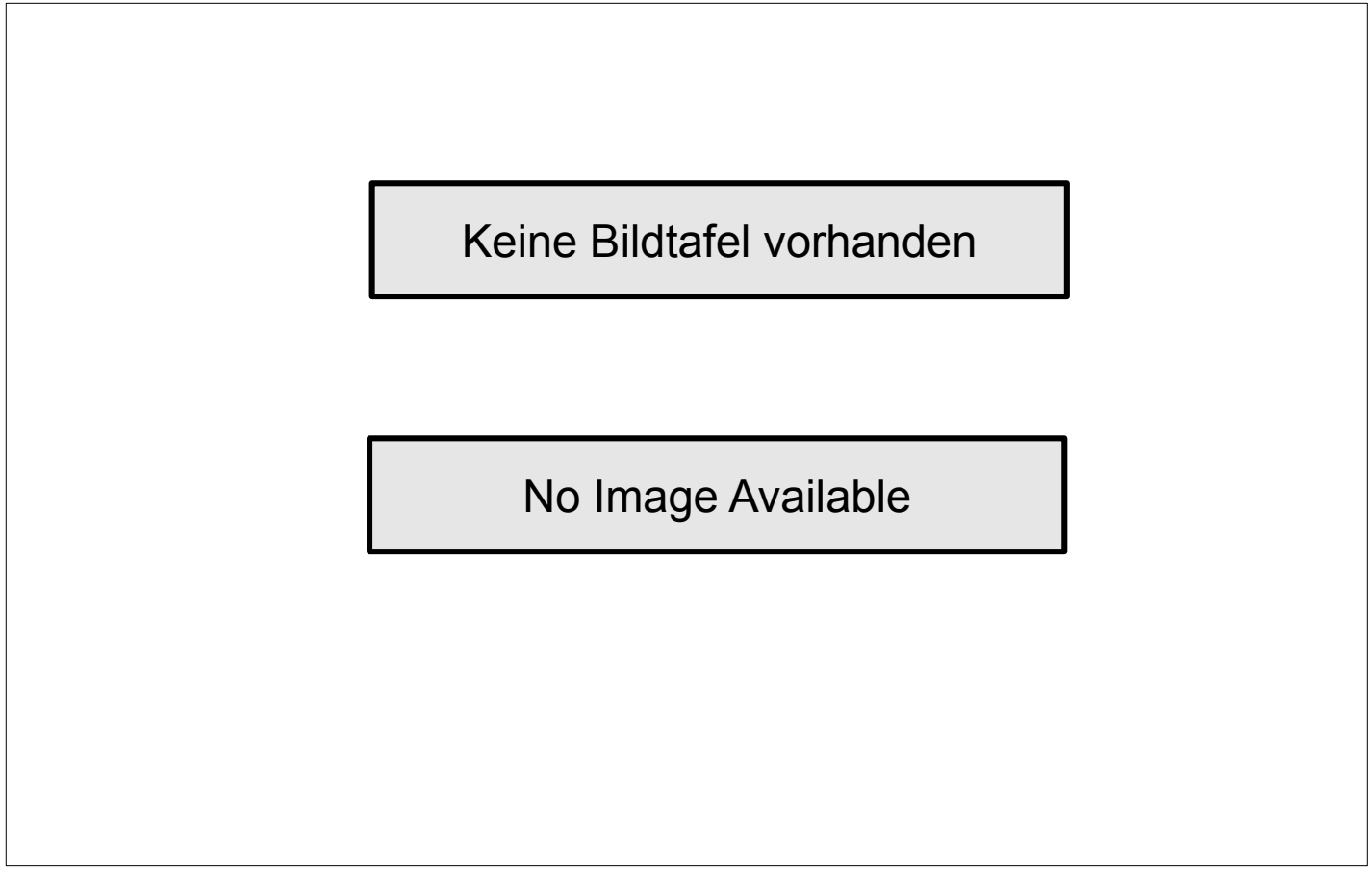
Keine Bildtafel vorhanden
No Image Available

| Position | Ersatzteilnr. | Anzahl | Benennung | ab Serie | bis Serie |
|---|---|---|---|---|---|
| 1 | H02.01 | 1,00 | SYMBOLSCHILDER | | |
| 2 | H02.02 | 1,00 | SCHRIFTZUEGE | | |

1

2

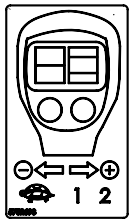


3

4

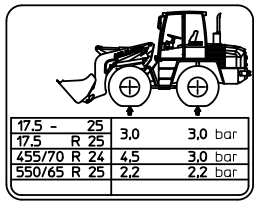


5

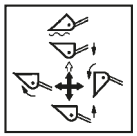

6

7

8

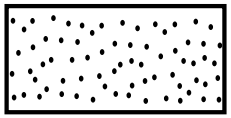

9

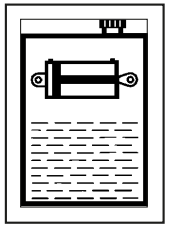

10

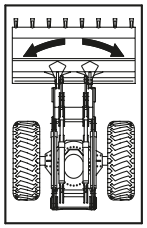

11

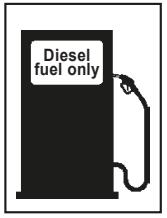


12

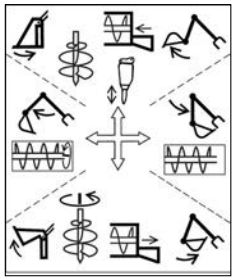

13

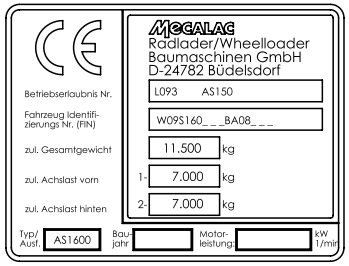


14

15

16

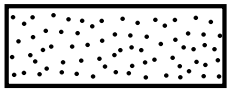

17

18

19

20

21

22

23

24

25

| Position | Ersatzteilnr. | Anzahl | Benennung | ab Serie | bis Serie |
|---|---|---|---|---|---|
| 1 | 4184982A | 1,00 | SCHALLLEISTUNGSPEGEL | | |
| 2 | 23128853 | 2,00 | SYMBOLSCHILD GEFAHRENBEREICH | | |
| 3 | 5752698 | 1,00 | SYMBOLSCHILD VOR-RUECK 3 GANGSTUFEN | | |
| 4 | 4198149A | 1,00 | SYMBOLSCHILD OEFF.NUR BEI STEH.MOTOR | | |
| 5 | 4100460A | 1,00 | SCHILD REIFENDRUCK | | |
| 6 | 4102162A | 1,00 | SYMBOLSCHILD SCHAUFEL-SCHAUFELARM | | |
| 7 | 4108694A | 4,00 | SYMBOLSCHILD VERZURROESE | | |
| 8 | 4120875A | 1,00 | SYMBOLSCHILD BETRIEBSANLEITUNG | | |
| 9 | 4174488A | 10,00 | RUTSCHHEMMENDER BELAG | | |
| 10 | 4198151A | 1,00 | SYMBOLSCHILD HYDRAULIKOELTANK | | |
| 11 | 4187547A | 1,00 | SYMBOLSCHILD SCHWENKEN | | |
| 12 | 4195243A | 1,00 | SYMBOLSCHILD KRAFTSTOFFTANK | | |
| 13 | 23116793 | 1,00 | SYMBOLSCHILD ZUSATZHYDRAULIK | | |
| 14 | 5752996 | 1,00 | TYPENSCHILD | | |
| 15 | 4198227A | 4,00 | SYMBOLSCHILD LASTHAKEN | | |
| 16 | 4195275A | 6,00 | SEITENSTRAHLER | | |
| 17 | 4120841A | 1,10 | RUTSCHHEMMENDER BELAG | | |
| 18 | 5752802 | 1,00 | SCHILD DEUTZ | | |
| 19 | 5752804 | 1,00 | SCHILD MECALAC | | |
| 20 | 5752944 | 1,00 | SCHILD KLIMABEFUELLUNG | | |
| 21 | 4189504A | 1,00 | SCHILD HYDRAULIKOELTANK | | |
| 22 | 4192151A | 3,00 | SCHILD HOECHSTGESCHW. 20 KM/H | | |
| 23 | 4135618A | 3,00 | SCHILD HOECHSTGESCHW. 40 KM/H | | |
| 24 | 23123714 | 1,00 | SCHILD HYDRAULIKOELTANK | | |
| 25 | 5752719 | 1,00 | SYMBOLSCHILD ADBLUE | | |

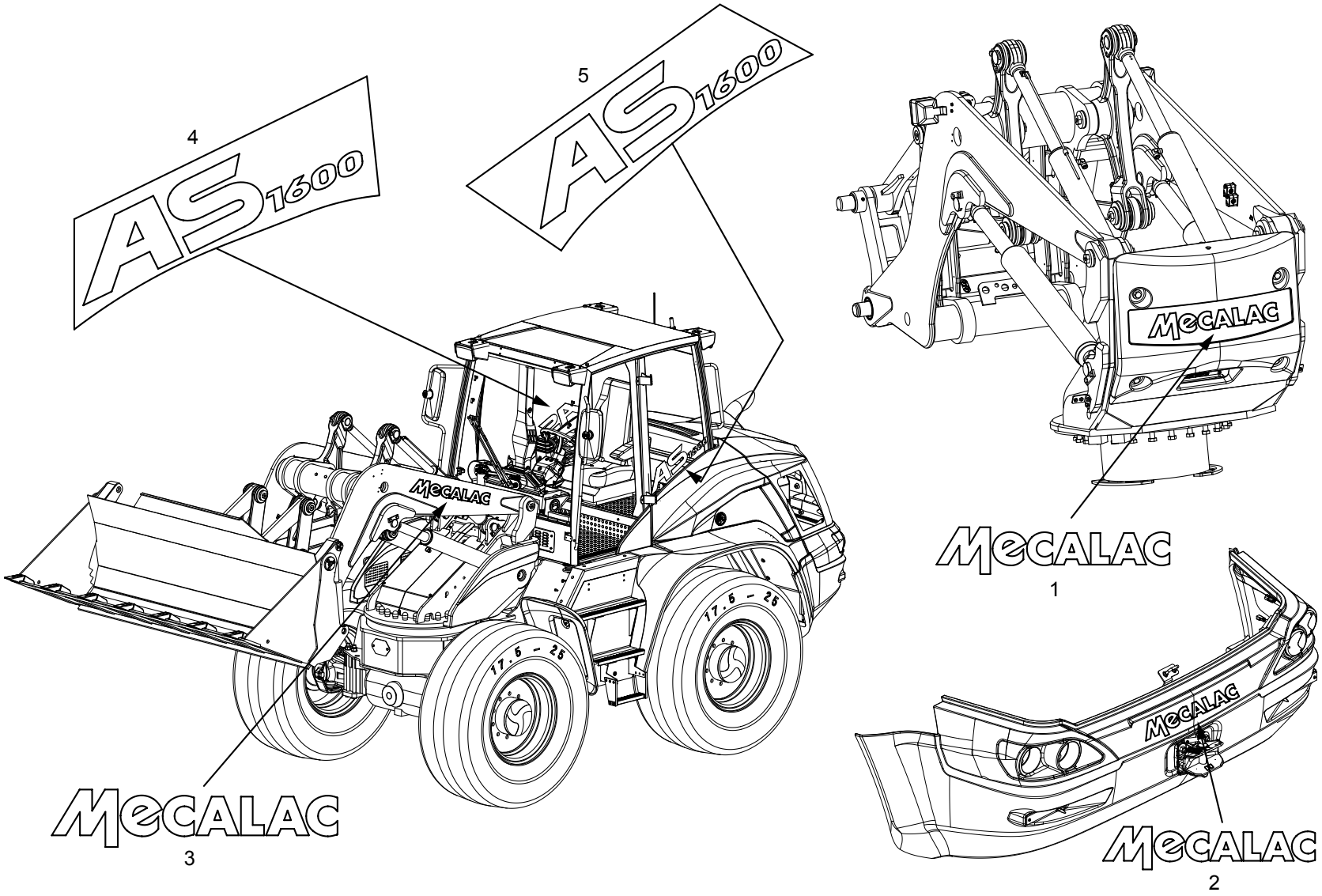
4
5
AS1600
AS1600
MECALAC
MECALAC
MECALAC
MECALAC
MECALAC
17.5 - 25
17.5 - 25
1
2
3

| Position | Ersatzteilnr. | Anzahl | Benennung | ab Serie | bis Serie |
|---|---|---|---|---|---|
| 1 | 23128315 | 1,00 | SCHRIFTZUG - MECALAC - SCHWARZ L=700 | | |
| 2 | 5752622 | 1,00 | SCHRIFTZUG - MECALAC - WEISS L=680 | | |
| 3 | 5752738 | 1,00 | SCHRIFTZUG - MECALAC - WEISS L=850 | | |
| 4 | 5752369 | 1,00 | SCHRIFTZUG RECHTS - AS1600 | | |
| 5 | 5752367 | 1,00 | SCHRIFTZUG LINKS - AS1600 | | |

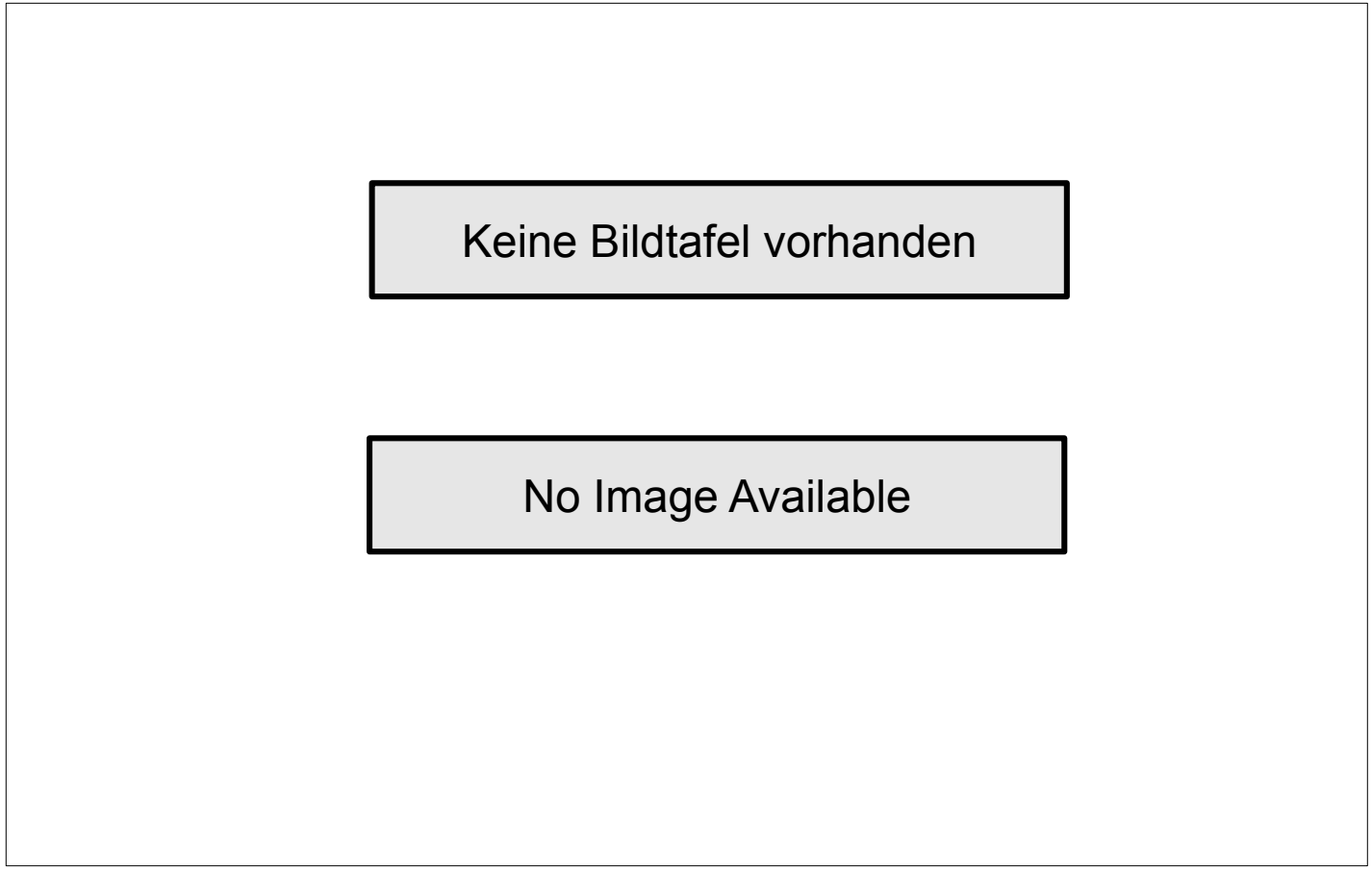
Keine Bildtafel vorhanden
No Image Available

| Position | Ersatzteilnr. | Anzahl | Benennung | ab Serie | bis Serie |
|---|---|---|---|---|---|
| 1 | H03.01 | 1,00 | BESCHILDERUNG DEUTSCH | | |
| 2 | H03.02 | 1,00 | BESCHILDERUNG NL | | |

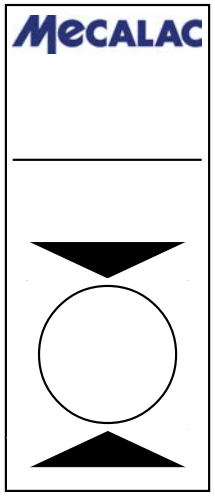


1

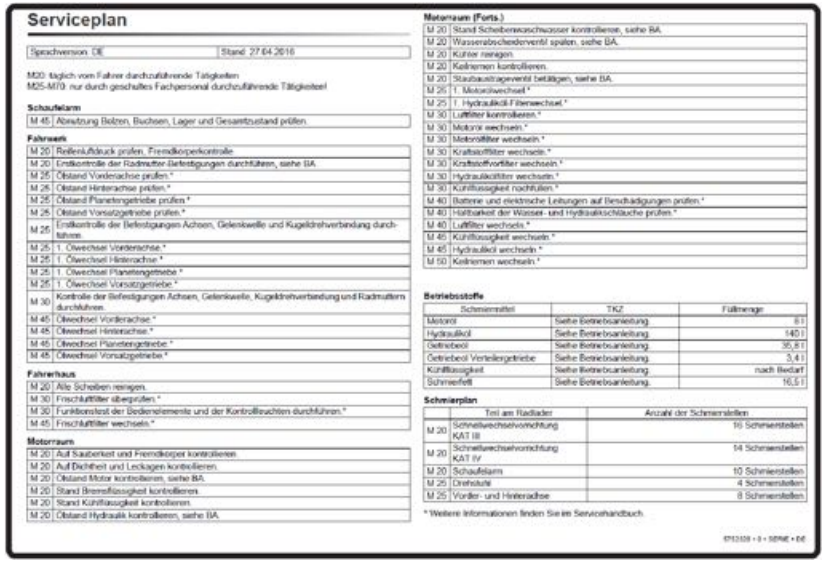

Serviceplan

Sprachversion: DE | Stand: 27.04.2016

M00: täglich vom Fahrer durchzuführende Tätigkeiten
M25-M70: nur durch geschultes Fachpersonal durchzuführende Tätigkeiten!

**Schaufelarm**

| | |
|---|---|
| M 45 | Abnutzung Bolzen, Buchsen, Lager und Gesamtzustand prüfen. |

**Fahrwerk**

| | |
|---|---|
| M 20 | Reifenluftdruck prüfen, Fremdkörperkontrolle |
| M 20 | Endkontrolle der Radmutter-Befestigungen durchführen, siehe BA. |
| M 25 | Ölstand Vorderachse prüfen.* |
| M 25 | Ölstand Hinterachse prüfen.* |
| M 25 | Ölstand Planetengetriebe prüfen.* |
| M 25 | Ölstand Vorsatzgetriebe prüfen.* |
| M 25 | Endkontrolle der Befestigungen Achsen, Gelenkwelle und Kugeldrehverbindung durchführen. |
| M 25 | 1. Ölwechsel Vorderachse.* |
| M 25 | 1. Ölwechsel Hinterachse.* |
| M 25 | 1. Ölwechsel Planetengetriebe.* |
| M 25 | 1. Ölwechsel Vorsatzgetriebe.* |
| M 30 | Kontrolle der Befestigungen Achsen, Gelenkwelle, Kugeldrehverbindung und Radmuttern durchführen. |
| M 45 | Ölwechsel Vorderachse.* |
| M 45 | Ölwechsel Hinterachse.* |
| M 45 | Ölwechsel Planetengetriebe.* |
| M 45 | Ölwechsel Vorsatzgetriebe.* |

**Fahrerhaus**

| | |
|---|---|
| M 20 | Alle Scheiben reinigen. |
| M 30 | Frischluftfilter überprüfen.* |
| M 30 | Funktionstest der Bedienelemente und der Kontrolleuchten durchführen.* |
| M 45 | Frischluftfilter wechseln.* |

**Motorraum**

| | |
|---|---|
| M 20 | Auf Sauberkeit und Fremdkörper kontrollieren. |
| M 20 | Auf Dichtheit und Leckagen kontrollieren. |
| M 20 | Ölstand Motor kontrollieren, siehe BA. |
| M 20 | Stand Bremsflüssigkeit kontrollieren. |
| M 20 | Stand Kühlflüssigkeit kontrollieren. |
| M 20 | Ölstand Hydraulik kontrollieren, siehe BA. |

**Motorraum (Forts.)**

| | |
|---|---|
| M 20 | Stand Scheibenwaschwasser kontrollieren, siehe BA. |
| M 20 | Wasserabscheiderventil spülen, siehe BA. |
| M 20 | Kühler reinigen. |
| M 20 | Keilriemen kontrollieren. |
| M 20 | Staubaustragerventil betätigen, siehe BA. |
| M 25 | 1. Motorölwechsel.* |
| M 25 | 1. Hydrauliköl-Filterwechsel.* |
| M 30 | Lüfflter kontrollieren.* |
| M 30 | Motoröl wechseln.* |
| M 30 | Motorölfilter wechseln.* |
| M 30 | Kraftstofffilter wechseln.* |
| M 30 | Kraftstoffvorfilter wechseln.* |
| M 30 | Hydraulikölfilter wechseln.* |
| M 30 | Kühlflüssigkeit nachfüllen.* |
| M 40 | Batterie und elektrische Leitungen auf Beschädigungen prüfen.* |
| M 40 | Haltbarkeit der Wasser- und Hydraulikschläuche prüfen.* |
| M 40 | Luftfilter wechseln.* |
| M 45 | Kühlflüssigkeit wechseln.* |
| M 45 | Hydrauliköl wechseln.* |
| M 50 | Keilriemen wechseln.* |

**Betriebsstoffe**

| Schmiermittel | TKZ | Füllmenge |
|---|---|---|
| Motoröl | Siehe Betriebsanleitung. | 8 l |
| Hydrauliköl | Siehe Betriebsanleitung. | 140 l |
| Getriebeöl | Siehe Betriebsanleitung. | 35,8 l |
| Getriebeöl Verteilergetriebe | Siehe Betriebsanleitung. | 3,4 l |
| Kühlflüssigkeit | Siehe Betriebsanleitung. | nach Bedarf |
| Schmierfett | Siehe Betriebsanleitung. | 16,5 l |

**Schmierplan**

| | Teil am Radlader | Anzahl der Schmierstellen |
|---|---|---|
| M 20 | Schnellwechselvorrichtung KAT III | 16 Schmierstellen |
| M 20 | Schnellwechselvorrichtung KAT IV | 14 Schmierstellen |
| M 20 | Schaufelarm | 10 Schmierstellen |
| M 25 | Drehkranz | 4 Schmierstellen |
| M 25 | Vorder- und Hinterachse | 8 Schmierstellen |

* Weitere Informationen finden Sie im Servicehandbuch.

5752358 • B • SERIE • DE

2

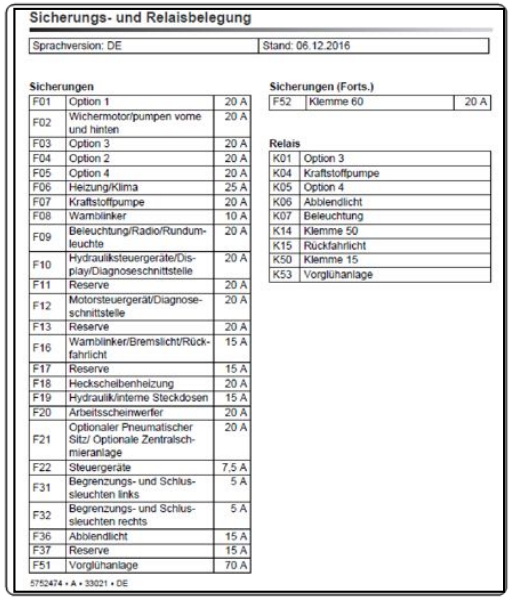

Sicherungs- und Relaisbelegung

Sprachversion: DE | Stand: 06.12.2016

**Sicherungen**

| | | |
|---|---|---|
| F01 | Option 1 | 20 A |
| F02 | Wischermotor/pumpen vorne und hinten | 20 A |
| F03 | Option 3 | 20 A |
| F04 | Option 2 | 20 A |
| F05 | Option 4 | 20 A |
| F06 | Heizung/Klima | 25 A |
| F07 | Kraftstoffpumpe | 20 A |
| F08 | Wamblinker | 10 A |
| F09 | Beleuchtung/Radio/Rundumleuchte | 20 A |
| F10 | Hydrauliksteuergeräte/Display/Diagnoseschnittstelle | 20 A |
| F11 | Reserve | 20 A |
| F12 | Motorsteuergerät/Diagnoseschnittstelle | 20 A |
| F13 | Reserve | 20 A |
| F16 | Wamblinker/Bremslicht/Rückfahrlicht | 15 A |
| F17 | Reserve | 15 A |
| F18 | Heckscheibenheizung | 20 A |
| F19 | Hydraulik/interne Steckdosen | 15 A |
| F20 | Arbeitsscheinwerfer | 20 A |
| F21 | Optionaler Pneumatischer Sitz/ Optionale Zentralschmieranlage | 20 A |
| F22 | Steuergeräte | 7,5 A |
| F31 | Begrenzungs- und Schlussleuchten links | 5 A |
| F32 | Begrenzungs- und Schlussleuchten rechts | 5 A |
| F36 | Abblendlicht | 15 A |
| F37 | Reserve | 15 A |
| F51 | Vorglühanlage | 70 A |

**Sicherungen (Forts.)**

| | | |
|---|---|---|
| F52 | Klemme 60 | 20 A |

**Relais**

| | |
|---|---|
| K01 | Option 3 |
| K04 | Kraftstoffpumpe |
| K05 | Option 4 |
| K06 | Abblendlicht |
| K07 | Beleuchtung |
| K14 | Klemme 50 |
| K15 | Rückfahrlicht |
| K50 | Klemme 15 |
| K53 | Vorglühanlage |

5752474 • A • 33021 • DE

3

Achtung!
Bei Fahrten auf öffentlichen Straßen ist nur die Hinterradlenkung zu nutzen!
Lenkung nur bei laufendem Motor betriebsfähig!
5752575

4

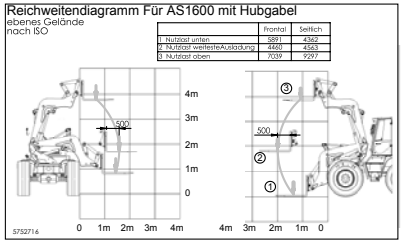


5

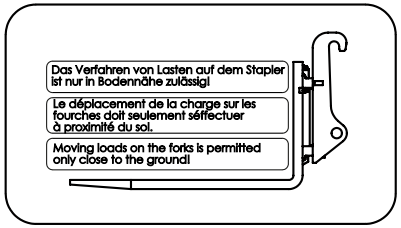


6

7

| Position | Ersatzteilnr. | Anzahl | Benennung | ab Serie | bis Serie |
|---|---|---|---|---|---|
| 1 | 23128113 | 1,00 | SCHILD JAEHRLICHE PRUEFUNG - MECALAC - | | |
| 2 | 5752328 | 1,00 | WARTUNGSPLAN | | |
| 3 | 5752474 | 1,00 | SCHILD SICHERUNGEN/RELAIS D | | |
| 4 | 5752575 | 1,00 | HINWEISSCHILD LENKUNG D | | |
| 5 | 5752716 | 1,00 | SCHILD REICHWEITENDIAGRAMM | | |
| 6 | 4106167A | 1,00 | SCHILD STAPLERLASTEN | | |
| 7 | 23124540 | 1,00 | HINWEISSCHILD DIFFERENTIALSPERRE | | |
| 10 | H03.01.01 | 1,00 | BESCHILDERUNG DEUTSCH - AHLMANN | | |

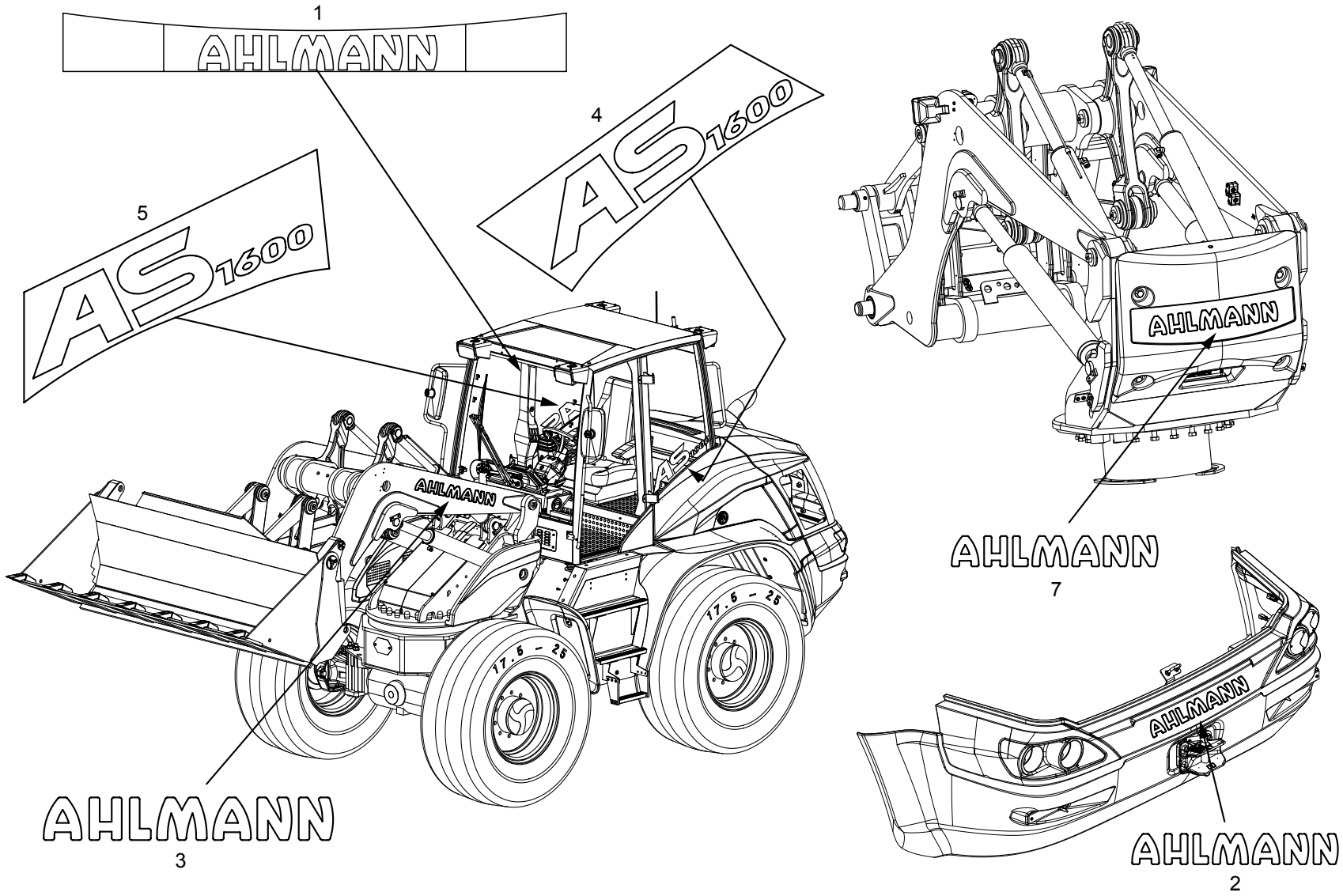
1
AHLMANN
4
AS1600
5
AS1600
AHLMANN
3
AHLMANN
7
AHLMANN
AHLMANN
2

| Position | Ersatzteilnr. | Anzahl | Benennung | ab Serie | bis Serie |
|---|---|---|---|---|---|
| 1 | 23121677 | 1,00 | SCHRIFTZUG - AHLMANN - | | |
| 2 | 5752608 | 1,00 | SCHRIFTZUG - AHLMANN | | |
| 3 | 5752621 | 2,00 | SCHRIFTZUG - AHLMANN | | |
| 4 | 5752367 | 1,00 | SCHRIFTZUG LINKS - AS1600 | | |
| 5 | 5752369 | 1,00 | SCHRIFTZUG RECHTS - AS1600 | | |

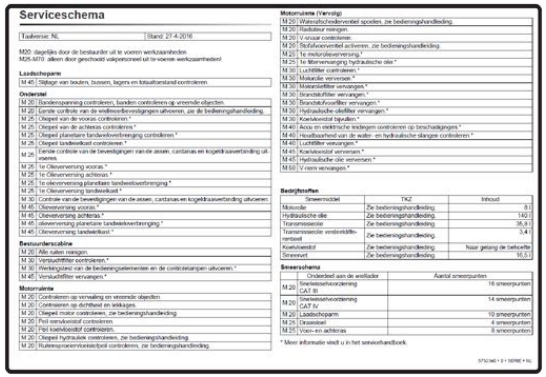

Serviceschema

Taalversie: NL | Stand: 27-4-2016

M20: dagelijks door de bestuurder uit te voeren werkzaamheden
M25-M70: alleen door geschoold vakpersoneel uit te voeren werkzaamheden!

**Laadschoparm**

| | |
|---|---|
| M 45 | Stilstage van bouten, bussen, lagers en totaalonderstand controleren |

**Onderstel**

| | |
|---|---|
| M 20 | Bandenspanning controleren, banden controleren op vreemde objecten |
| M 20 | Eerste controle van de wielmoerbevestigingen uitvoeren, zie de bedieningshandleiding. |
| M 25 | Oliepeil van de vooras controleren.* |
| M 25 | Oliepeil van de achteras controleren.* |
| M 25 | Oliepeil planetaire tandwieloverbrenging controleren.* |
| M 25 | Oliepeil tandwielkast controleren.* |
| M 25 | Eerste controle van de bevestigingen van de assen, cardanas en kogeldraaiverbinding uitvoeren. |
| M 25 | 1e Oliewerversing vooras.* |
| M 25 | 1e Oliewerversing achteras.* |
| M 25 | 1e oliewerversing planetaire tandwieloverbrenging.* |
| M 25 | 1e Oliewerversing tandwielkast.* |
| M 30 | Controle van de bevestigingen van de assen, cardanas en kogeldraaiverbinding uitvoeren. |
| M 45 | Olievervanging vooras.* |
| M 45 | Olievervanging achteras.* |
| M 45 | olievervanging planetaire tandwieloverbrenging.* |
| M 45 | Olievervanging tandwielkast.* |

**Bestuurderscabine**

| | |
|---|---|
| M 20 | Alle ruiten reinigen. |
| M 30 | Ventilatiefilter controleren.* |
| M 30 | Werkingstest van de bedieningstoetsenborden en de controlelampen uitvoeren.* |
| M 45 | Ventilatiefilter vervangen.* |

**Motorruimte**

| | |
|---|---|
| M 20 | Controleren op vervuiling en vreemde objecten |
| M 20 | Controleren op dichtheid en lekkages. |
| M 20 | Oliepeil motor controleren, zie bedieningshandleiding. |
| M 20 | Peil remvloeistof controleren |
| M 20 | Peil koelvloeistof controleren. |
| M 20 | Oliepeil hydrauliek controleren, zie bedieningshandleiding. |
| M 20 | Ruimtemaaneenheidsfilter controleren, zie bedieningshandleiding. |

**Motorruimte (Vervolg)**

| | |
|---|---|
| M 20 | Watervalschedeventiel spoelen, zie bedieningshandleiding. |
| M 20 | Radiateur reinigen. |
| M 20 | V-snaar controleren |
| M 20 | Stofafvoerventiel activeren, zie bedieningshandleiding. |
| M 25 | 1e motorolieverversing.* |
| M 25 | 1e filterverversing hydraulische olie.* |
| M 30 | Luchtfilter controleren.* |
| M 30 | Motacille vervangen.* |
| M 30 | Motorluchtfilter vervangen.* |
| M 30 | Brandstoffilter vervangen.* |
| M 30 | Brandstofvoorfilter vervangen.* |
| M 30 | Hydraulische oliefilter vervangen.* |
| M 30 | Koelvloeistof bijvullen.* |
| M 40 | Accu en elektrische leidingen controleren op beschadigingen.* |
| M 40 | Houdbaarheid van de water- en hydraulische slangen controleren.* |
| M 40 | Luchtfilter vervangen.* |
| M 45 | Koelvloeistof ververnaren.* |
| M 45 | Hydraulische olie verversen.* |
| M 60 | V-riem vervangen.* |

**Bedrijfsstoffen**

| Smeermiddel | TKZ | Inhoud |
|---|---|---|
| Motorolie | Zie bedieningshandleiding. | 8 l |
| Hydraulische olie | Zie bedieningshandleiding. | 140 l |
| Transmissieolie | Zie bedieningshandleiding. | 36,9 l |
| Transmissieolie vendrestdifferentieel | Zie bedieningshandleiding. | 3,4 l |
| Koelvloeistof | Zie bedieningshandleiding. | Naar gelang de behoefte |
| Smeervet | Zie bedieningshandleiding. | 16,5 l |

**Smeerschema**

| | Onderdeel aan de wiellader | Aantal smeerpunten |
|---|---|---|
| M 20 | Snelwisselvoorziening CAT III | 16 smeerpunten |
| M 20 | Snelwisselvoorziening CAT IV | 14 smeerpunten |
| M 20 | Laadschoparm | 10 smeerpunten |
| M 25 | Draaistoel | 4 smeerpunten |
| M 25 | Voor- en achteras | 8 smeerpunten |

* Meer informatie vindt u in het serviceshandboek.

5752340 • 0 • 1EFRE • NL

1

LET OP!

Bij rijden op de openbare weg mag alleen de achterwielbesturing worden gebruikt!
Besturing werkt alleen bij draai-

5752601

2

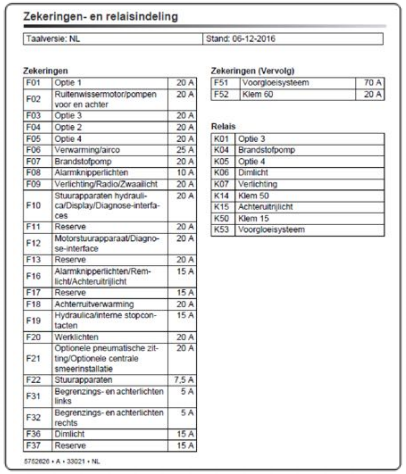

Zekeringen- en relaisindeling

Taalversie: NL | Stand: 06-12-2016

**Zekeringen**

| | | |
|---|---|---|
| F01 | Optie 1 | 20 A |
| F02 | Ruitenwissermotor/pompen voor en achter | 20 A |
| F03 | Optie 3 | 20 A |
| F04 | Optie 2 | 20 A |
| F05 | Optie 4 | 20 A |
| F06 | Verwarming/airco | 25 A |
| F07 | Brandstofpomp | 20 A |
| F08 | Alarmknipperlichten | 10 A |
| F09 | Verlichting/Radio/Zwaailicht | 20 A |
| F10 | Stuurapparaten hydrauli-ca/Display/Diagnose-interfa-ces | 20 A |
| F11 | Reserve | 20 A |
| F12 | Motorstuurapparaat/Diagno-se-interface | 20 A |
| F13 | Reserve | 20 A |
| F16 | Alarmknipperlichten/Rem-licht/Achteruitrijlicht | 15 A |
| F17 | Reserve | 15 A |
| F18 | Achterruitverwarming | 20 A |
| F19 | Hydraulica/interne stopcon-tacten | 15 A |
| F20 | Werklichten | 20 A |
| F21 | Optionele pneumatische zit-ting/Optionele centrale smeerinstallatie | 20 A |
| F22 | Stuurapparaten | 7,5 A |
| F31 | Begrenzings- en achterlichten links | 5 A |
| F32 | Begrenzings- en achterlichten rechts | 5 A |
| F36 | Dimlicht | 15 A |
| F37 | Reserve | 15 A |

**Zekeringen (Vervolg)**

| | | |
|---|---|---|
| F51 | Voorgloeisysteem | 70 A |
| F52 | Klem 60 | 20 A |

**Relais**

| | |
|---|---|
| K01 | Optie 3 |
| K04 | Brandstofpomp |
| K05 | Optie 4 |
| K06 | Dimlicht |
| K07 | Verlichting |
| K14 | Klem 50 |
| K15 | Achteruitrijlicht |
| K50 | Klem 15 |
| K53 | Voorgloeisysteem |

5752626 • A • 33021 • NL

3

LET OP!

**Gebruik met differentieelblokkering:**

De differentieelblokkering (grafiek/pijlen) en de hydraulische rijstanden mogen alleen bij stil-staand apparaat worden ingeschakeld.

De stuurinrichting moet in de rechtuitstand staan

Er mogen geen krachtige stuurbewegingen worden uitgevoerd.

5752748

4

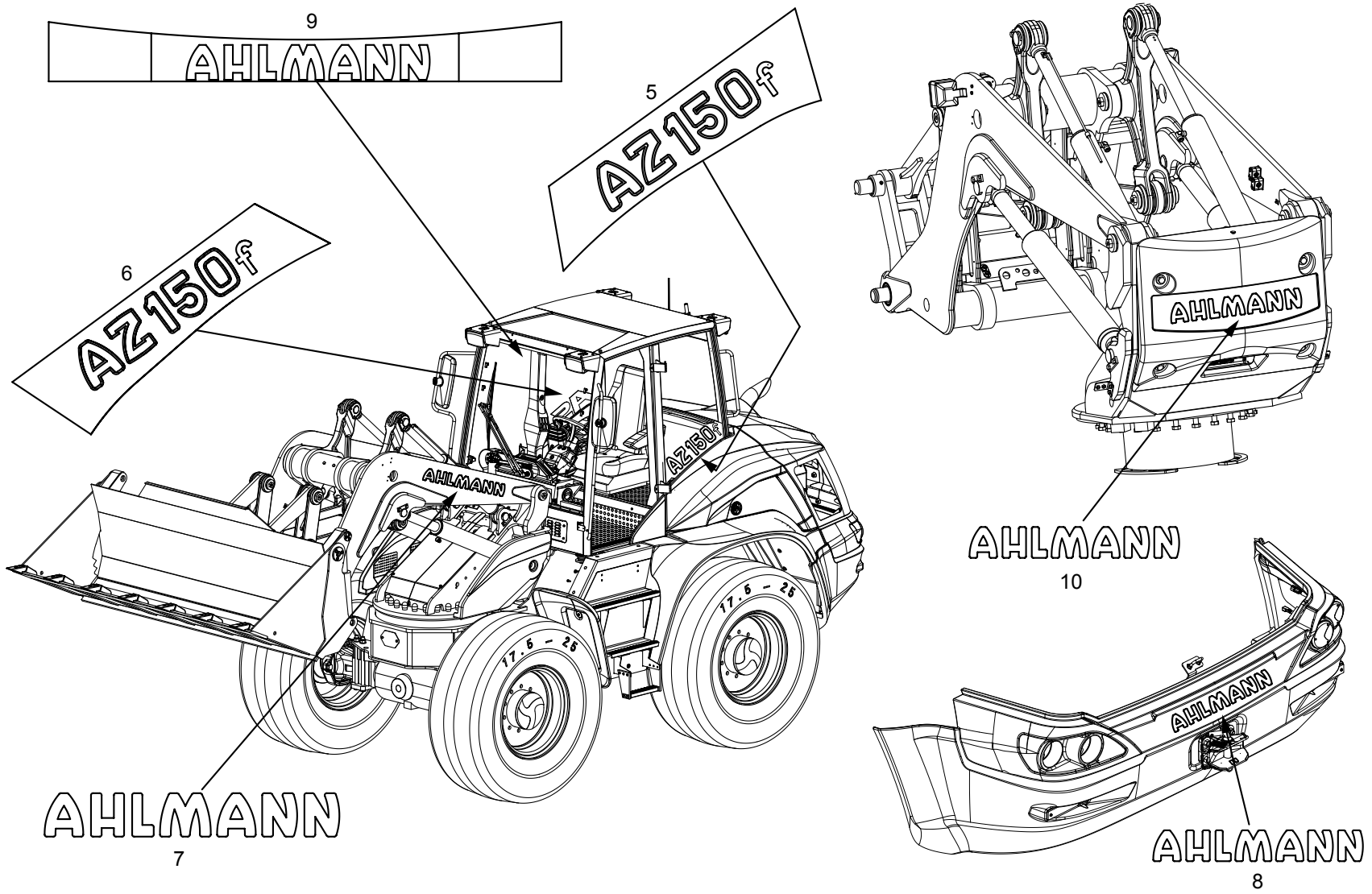
9
AHLMANN
5
AZ150f
6
AZ150f
AHLMANN
AZ150f
AHLMANN
7
AHLMANN
10
AHLMANN
AHLMANN
8

| Position | Ersatzteilnr. | Anzahl | Benennung | ab Serie | bis Serie |
|---|---|---|---|---|---|
| 1 | 5752340 | 1,00 | WARTUNGSPLAN NL | | |
| 2 | 5752601 | 1,00 | HINWEISSCHILD LENKUNG NL | | |
| 3 | 5752626 | 1,00 | SCHILD SICHERUNGEN/RELAIS NL | | |
| 4 | 5752748 | 1,00 | SCHILD DIFFERENTIALSPERRE NL | | |
| 5 | 5752486 | 1,00 | SCHRIFTZUG LINKS - AZ150f | | |
| 6 | 5752494 | 1,00 | SCHRIFTZUG RECHTS - AZ150f | | |
| 7 | 5752621 | 2,00 | SCHRIFTZUG - AHLMANN | | |
| 8 | 5752608 | 1,00 | SCHRIFTZUG - AHLMANN | | |
| 9 | 23121677 | 1,00 | SCHRIFTZUG - AHLMANN - | | |
| 10 | 4192707A | 1,00 | SCHRIFTZUG - AHLMANN | | |

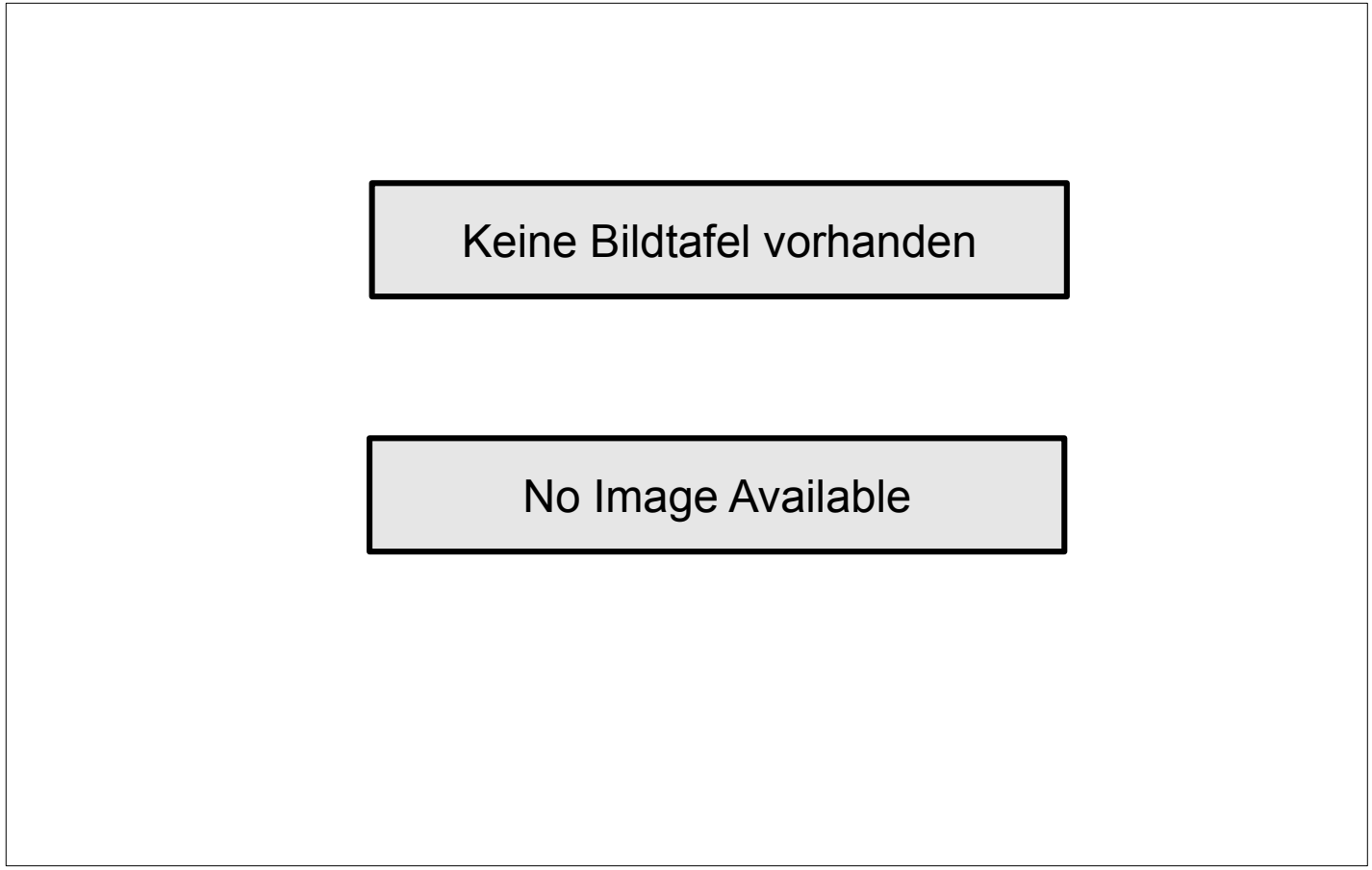
Keine Bildtafel vorhanden
No Image Available

| Position | Ersatzteilnr. | Anzahl | Benennung | ab Serie | bis Serie |
|---|---|---|---|---|---|
| 1 | K01 | 1,00 | FAHRERHAUS | | |
| 2 | K02 | 1,00 | FAHRERHAUSINNENAUSSTATTUNG | | |
| 3 | K03 | 1,00 | MOTORHAUBE / ABDECKUNGEN | | |
| 5 | K05 | 1,00 | KRAFTSTOFFTANK | | |
| 7 | K07 | 1,00 | HYDRAULIKOELTANK | | |

Keine Bildtafel vorhanden

No Image Available

| Position | Ersatzteilnr. | Anzahl | Benennung | ab Serie | bis Serie |
|---|---|---|---|---|---|
| 1 | K01.01 | 1,00 | FAHRERHAUSOBERTEIL | | |

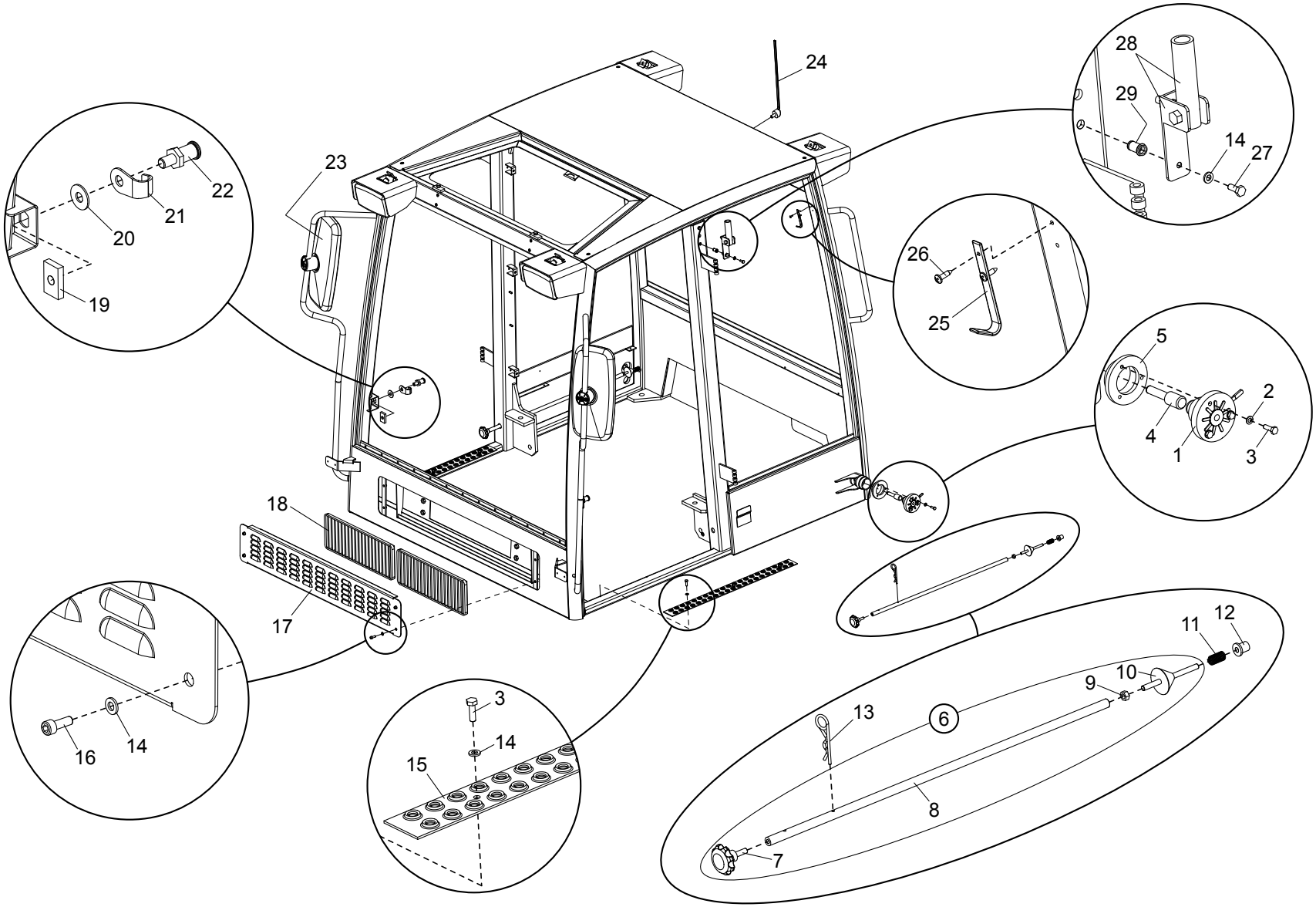
24
23
22
21
20
19
28
29
14
27
26
25
5
2
4
1
3
18
17
16
14
3
14
15
11
12
10
9
13
6
8
7

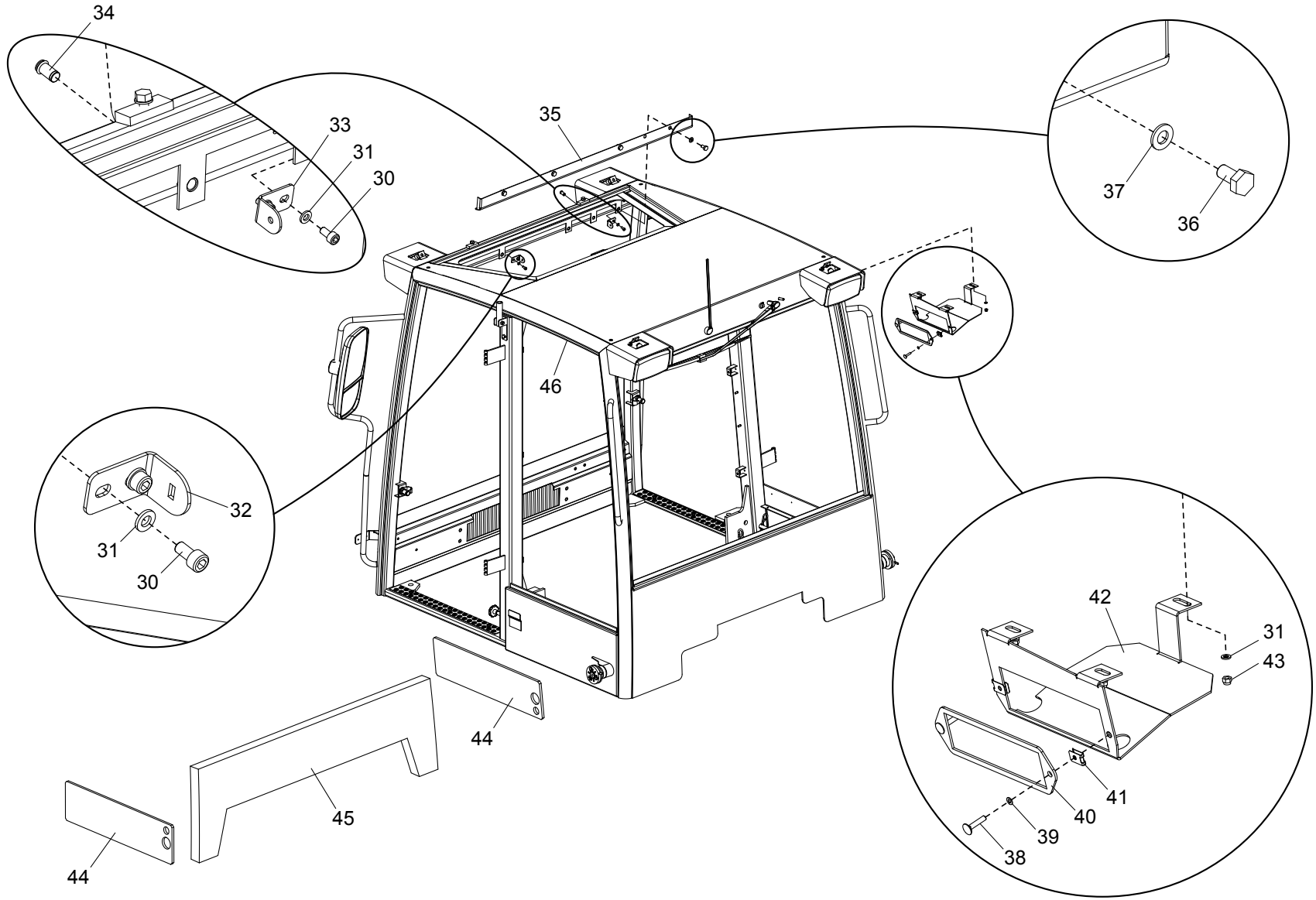
34
33
31
30
35
37
36
46
32
31
30
42
31
43
41
40
39
38
44
45
44

| Position | Ersatzteilnr. | Anzahl | Benennung | ab Serie | bis Serie |
|---|---|---|---|---|---|
| 1 | 23114465 | 2,00 | TUERFESTSTELLER | | |
| 2 | 7388514A | 6,00 | FEDERRING A 6 | | |
| 3 | 7091124A | 12,00 | SECHSKANTSCHRAUBE - M 6X 20 - | | |
| 4 | 4090789 | 2,00 | BOLZEN | | |
| 5 | 5010204 | 2,00 | FLANSCH | | |
| 6 | 5620227 | 2,00 | TUERENTRIEGELUNG KPL. | | |
| 7 | 4102458A | 1,00 | RAENDELKNOPF | | |
| 8 | 3071117 | 1,00 | STANGE | | |
| 9 | 7274633A | 1,00 | SECHSKANTMUTTER - M 8 | | |
| 10 | 3071116 | 1,00 | KONUS TUERENTRIEGELUNG | | |
| 11 | 4102462A | 1,00 | FEDER | | |
| 12 | 4940375 | 1,00 | BUCHSE | | |
| 13 | 4192892A | 1,00 | FEDERVORSTECKER 4 | | |
| 14 | 7330497A | 12,00 | SCHEIBE - 6 - | | |
| 15 | 3071114 | 2,00 | TRITTBLECH | | |
| 16 | 7097216A | 4,00 | ZYLINDERSCHRAUBE - M 6X 16 - | | |
| 17 | 3071115 | 1,00 | LUEFTUNGSGITTER | | |
| 18 | 4102454A | 2,00 | FILTERELEMENT | | |
| 19 | 23133699 | 2,00 | SCHLIESSBOLZENHALTER M12x1 | | |
| 20 | 4102385A | 2,00 | UNTERLEGSCHEIBE | | |
| 21 | 5041602 | 2,00 | ABWEISBUEGEL | | |
| 22 | 5041603 | 2,00 | SCHLIESSBOLZEN | | |
| 23 | 5320170 | 2,00 | AUSSENSPIEGEL | | |
| 24 | 4102436A | 1,00 | RADIOANTENNE | | |
| 25 | 4102390A | 1,00 | KLEIDERHAKEN | | |
| 26 | 7009058A | 2,00 | LINSENSCHRAUBE 3,5X 13 | | |
| 27 | 7098509A | 2,00 | SECHSKANTSCHRAUBE - M 6X 16 - | | |
| 28 | 4108822A | 1,00 | HALTER | | |
| 29 | 4510012 | 2,00 | NIETMUTTER | | |
| 30 | 7000864A | 4,00 | ZYLINDERSCHRAUBE - M 6X 12 - | | |
| 31 | 7330497A | 7,00 | SCHEIBE - 6 - | | |
| 32 | 4060075 | 1,00 | HALTER | | |
| 33 | 4060074 | 1,00 | HALTER | | |
| 34 | 4510012 | 4,00 | NIETMUTTER | | |
| 35 | 3071949 | 1,00 | WINKEL | | |
| 36 | 7009146A | 4,00 | SECHSKANTSCHRAUBE - M10X 20 - | | |
| 37 | 7309129A | 4,00 | SCHEIBE - 10 - | | |

| Position | Ersatzteilnr. | Anzahl | Benennung | ab Serie | bis Serie |
|---|---|---|---|---|---|
| 38 | 4117804A | 2,00 | TORBANDSCHRAUBE M6x30 | | |
| 39 | 7391050A | 2,00 | SCHEIBE - 5 | | |
| 40 | 4102472A | 1,00 | BEFESTIGUNGSPLATTE RADIO | | |
| 41 | 23111171 | 2,00 | BLECHMUTTER | | |
| 42 | 2513496 | 1,00 | RADIOKONSOLE | | |
| 43 | 7288535A | 3,00 | SECHSKANTMUTTER - M 6 - | | |
| 44 | 5140667 | 2,00 | DAEMMMATTE | | |
| 45 | 5140668 | 1,00 | DAEMMMATTE | | |
| 46 | 5381337 | 1,00 | DACHHIMMEL | | |
| 50 | K01.01.01 | 1,00 | VERGLASUNG | | |

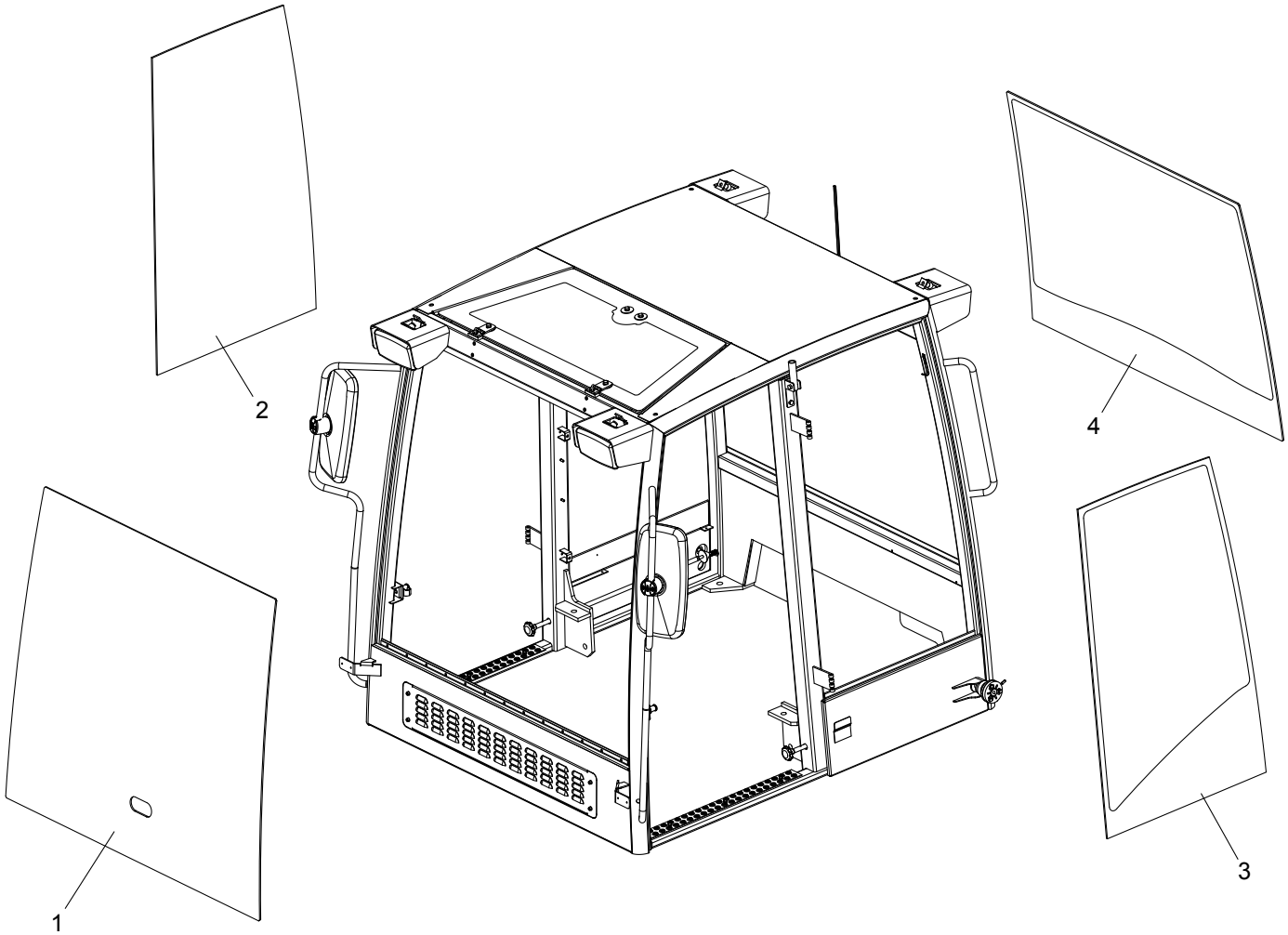
2
4
1
3

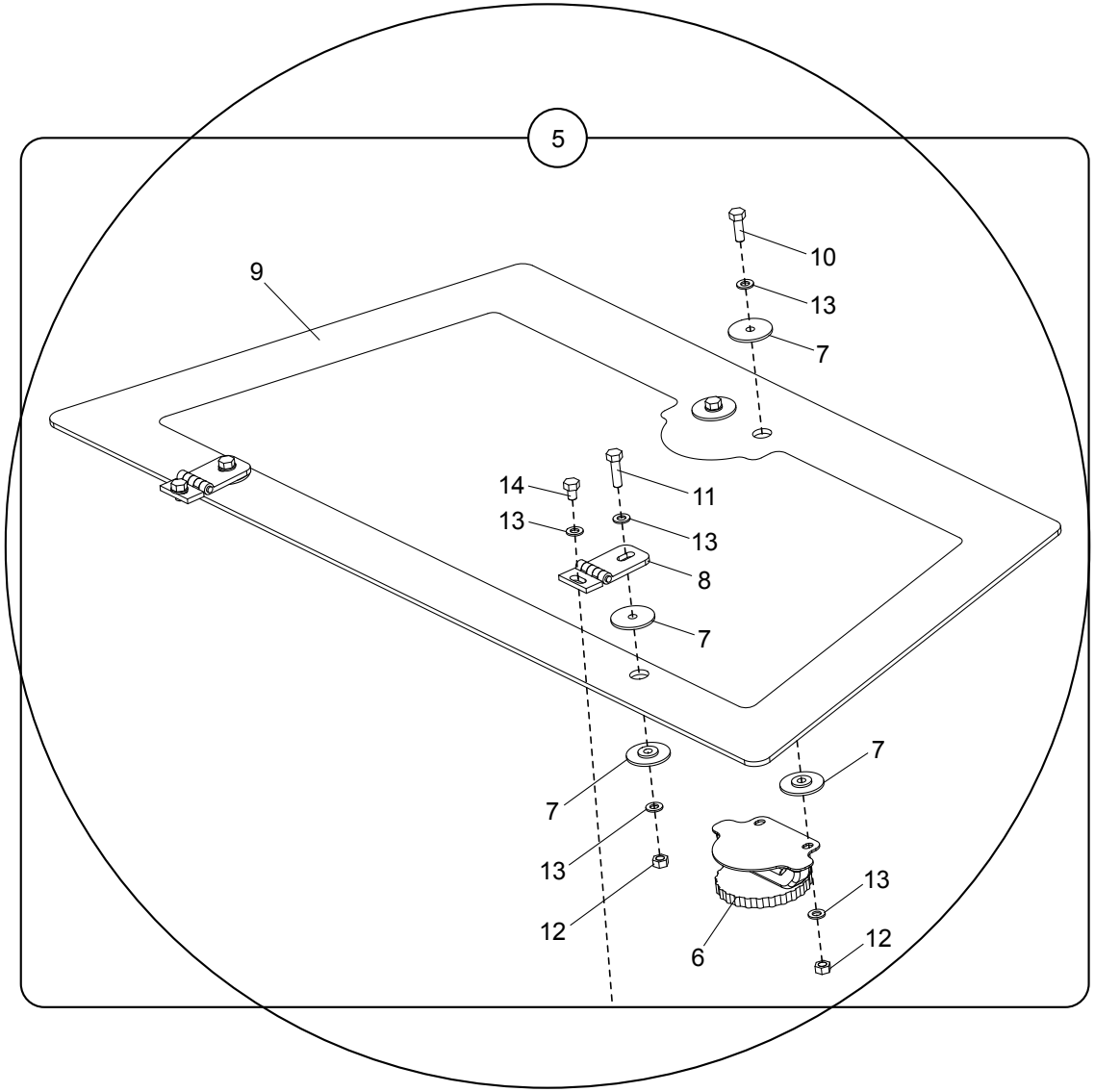
5
9
10
13
7
14
11
13
13
8
7
7
7
13
12
6
13
12

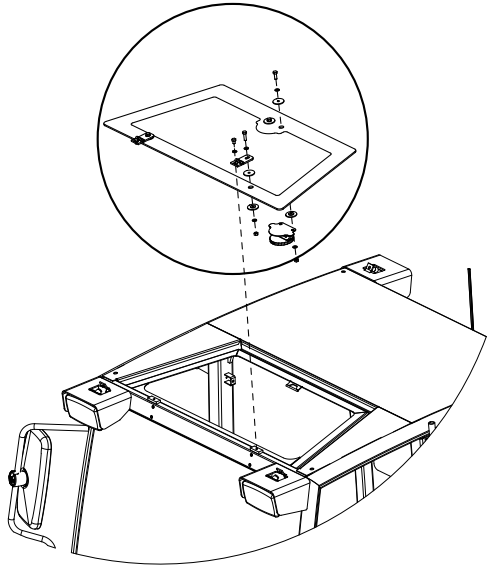

| Position | Ersatzteilnr. | Anzahl | Benennung | ab Serie | bis Serie |
|---|---|---|---|---|---|
| 1 | 5700127 | 1,00 | FRONTSCHEIBE | | |
| 2 | 5700126 | 1,00 | SEITENSCHEIBE RECHTS | | |
| 3 | 5700109 | 1,00 | SEITENSCHEIBE LINKS | | |
| 4 | 5700108 | 1,00 | HECKSCHEIBE BEHEIZBAR | | |
| 5 | 5381454 | 1,00 | DACHSCHEIBE KPL. | | |
| 6 | 23111444 | 1,00 | Drehgriff | | |
| 7 | 4490038 | 8,00 | GUMMISCHEIBE | | |
| 8 | 4660109 | 2,00 | SCHARNIER | | |
| 9 | 5700130 | 1,00 | DACHSCHEIBE | | |
| 10 | 7009088A | 2,00 | SECHSKANTSCHRAUBE - M 8X 25 - | | |
| 11 | 7009267A | 2,00 | SECHSKANTSCHRAUBE - M 8X 30 - | | |
| 12 | 7274633A | 4,00 | SECHSKANTMUTTER - M 8 | | |
| 13 | 7309046A | 10,00 | SCHEIBE - 8 - | | |
| 14 | 7088522A | 2,00 | SECHSKANTSCHRAUBE - M 8X 12 - | | |

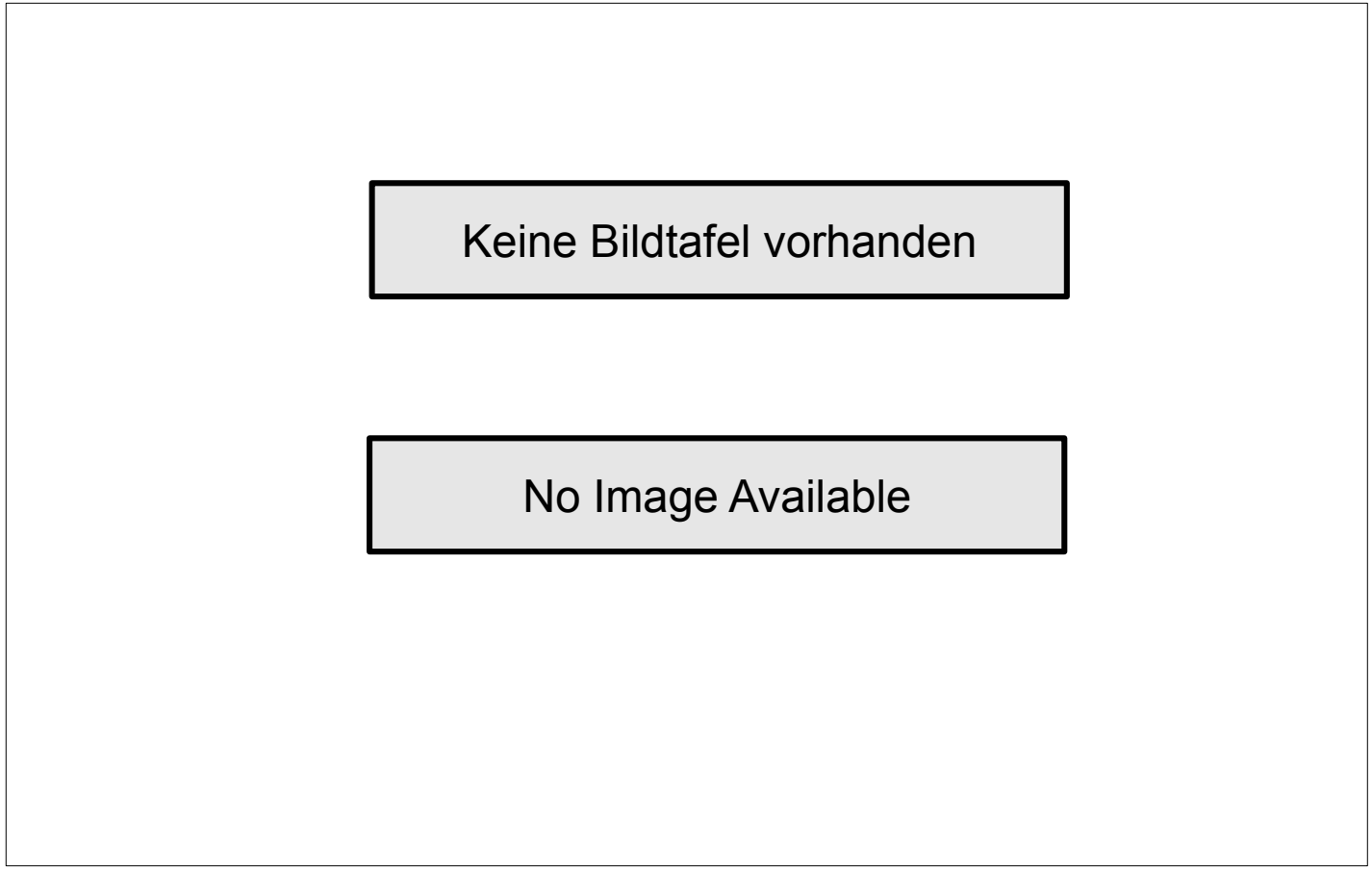
Keine Bildtafel vorhanden
No Image Available

| Position | Ersatzteilnr. | Anzahl | Benennung | ab Serie | bis Serie |
|---|---|---|---|---|---|
| 2 | K02.02 | 1,00 | KONSOLE JOYSTICK RECHTS | | |
| 4 | K02.04 | 1,00 | KONSOLE JOYSTICK LINKS | | |

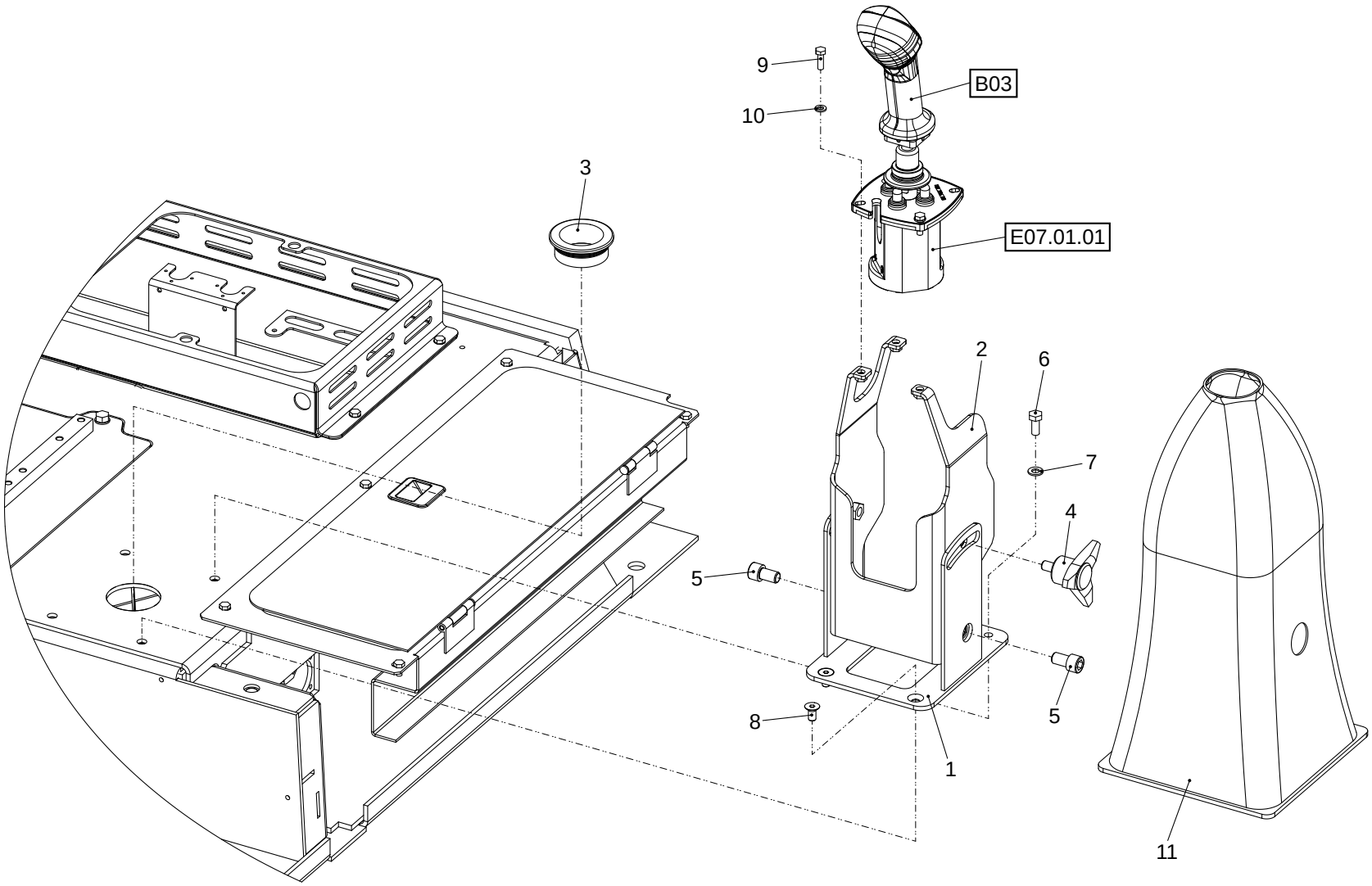
9
10
3
B03
E07.01.01
2
6
7
4
5
5
8
1
11

| Position | Ersatzteilnr. | Anzahl | Benennung | ab Serie | bis Serie |
|---|---|---|---|---|---|
| 1 | 3833994 | 1,00 | HALTER KONSOLE | | |
| 2 | 3834640 | 1,00 | VORSTEUERKONSOLE | | |
| 3 | 23118434 | 1,00 | ROHRDURCHFUEHRUNG DM=50,5 | | |
| 4 | 4109679A | 1,00 | STERNGRIFFSCHRAUBE | | |
| 5 | 7096380A | 2,00 | ZYLINDERSCHRAUBE - M12X 20 - | | |
| 6 | 7074632A | 2,00 | SECHSKANTSCHRAUBE - M 8X 20 - | | |
| 7 | 7309046A | 2,00 | SCHEIBE - 8 - | | |
| 8 | 7000923A | 2,00 | SENKSCHRAUBE - M 8X 16 - | | |
| 9 | 7095422A | 3,00 | ZYLINDERSCHRAUBE - M 6X 20 - | | |
| 10 | 7305092A | 3,00 | SCHEIBE - 6 - | | |
| 11 | 4880030 | 1,00 | FALTENBALG | | |

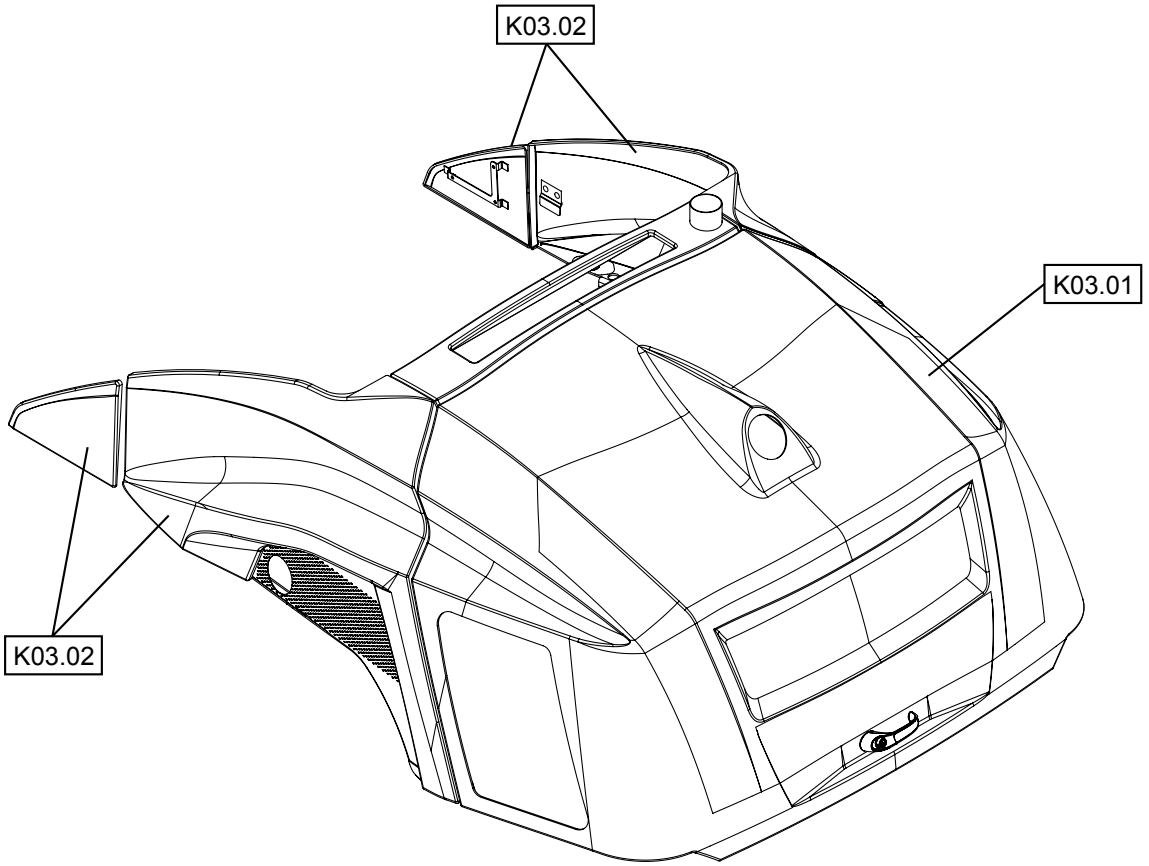
K03.02
K03.01
K03.02

| Position | Ersatzteilnr. | Anzahl | Benennung | ab Serie | bis Serie |
|---|---|---|---|---|---|
| 1 | K03.01 | 1,00 | MOTORHAUBE KPL. | | |
| 2 | K03.02 | 1,00 | ABDECKUNGEN | | |

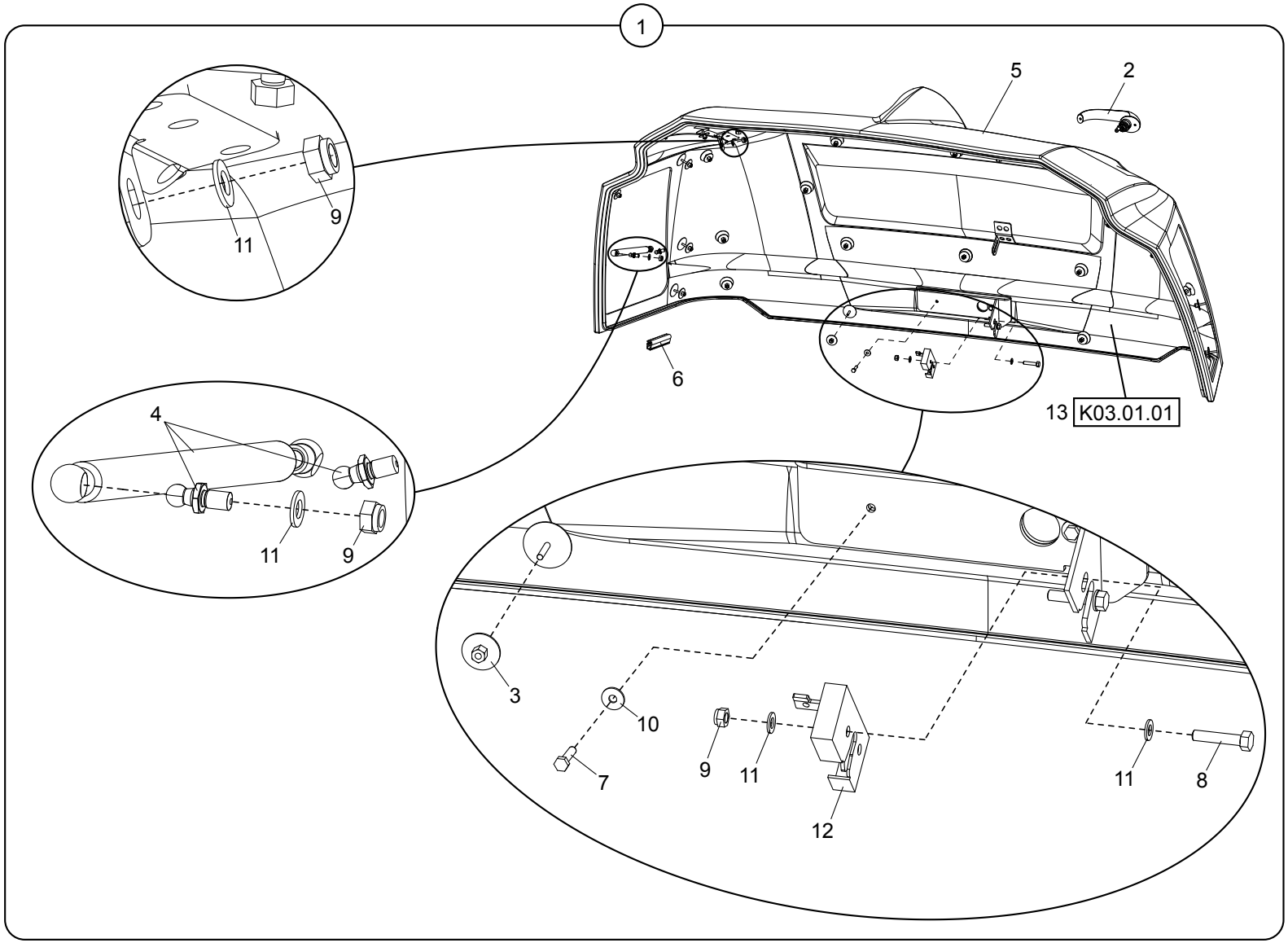
1
5
2
9
11
6
13
K03.01.01
4
11
9
3
10
7
9
11
12
11
8

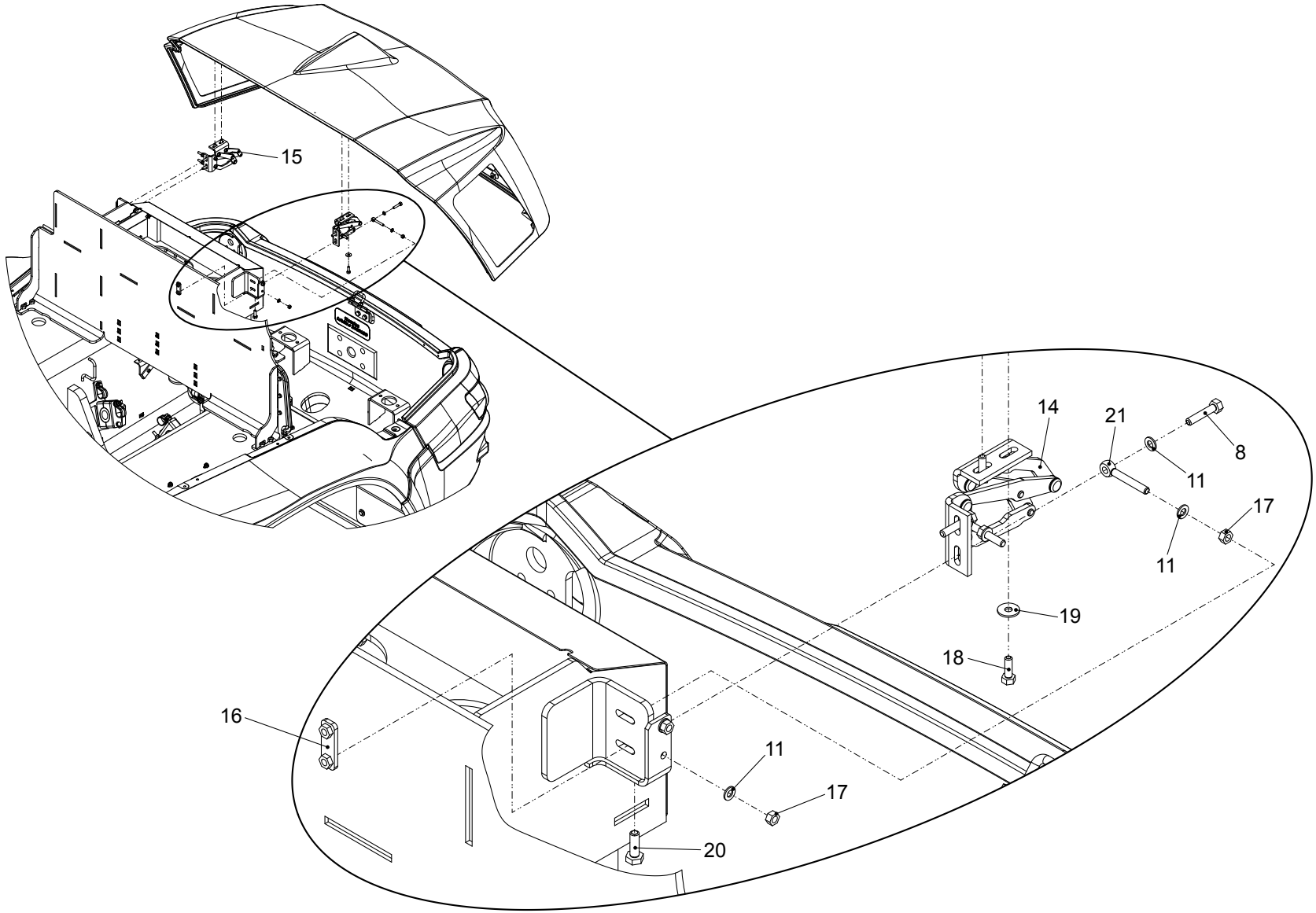
15
14
21
8
11
17
11
19
18
16
11
17
20

| Position | Ersatzteilnr. | Anzahl | Benennung | ab Serie | bis Serie |
|---|---|---|---|---|---|
| 1 | 2300006 | 1,00 | MOTORHAUBE KPL. | | |
| | 2300007 | 1,00 | MOTORHAUBE KPL. | | |
| 2 | 23107317 | 1,00 | HAUBENGRIFF | | |
| 3 | 4410119 | 39,00 | KUNSTSTOFFMUTTER | | |
| 4 | 4820098 | 2,00 | GASFEDER | | |
| 5 | 5381523 | 1,00 | MOTORHAUBE | | |
| | 5381582 | 1,00 | MOTORHAUBE | | |
| 6 | 4191996A | 5,60 | KANTENSCHUTZ | | |
| 7 | 7086280A | 2,00 | SECHSKANTSCHRAUBE - M 6X 25 - | | |
| 8 | 7088541A | 6,00 | SECHSKANTSCHRAUBE - M 8X 40 - | | |
| 9 | 7288530A | 6,00 | SECHSKANTMUTTER - M 8 - | | |
| 10 | 7305092A | 2,00 | SCHEIBE - 6 - | | |
| 11 | 7309046A | 20,00 | SCHEIBE - 8 - | | |
| 12 | 23100680 | 1,00 | DREHFALLENSCHLOSS RECHTS | | |
| 13 | 5140908 | 1,00 | DAEMMUNG | | |
| 14 | 4660096 | 1,00 | GELENKSCHARNIER | | |
| 15 | 4660097 | 1,00 | GELENKSCHARNIER | | |
| 16 | 3834110 | 2,00 | GEWINDEPLATTE | | |
| 17 | 7274633A | 8,00 | SECHSKANTMUTTER - M 8 | | |
| 18 | 7009088A | 4,00 | SECHSKANTSCHRAUBE - M 8X 25 - | | |
| 19 | 7388539A | 4,00 | SCHEIBE - 8 - | | |
| 20 | 7009044A | 2,00 | SECHSKANTSCHRAUBE - M10X 30 - | | |
| 21 | 4300132 | 4,00 | AUGENSCHRAUBE - LB M 8x 60 - | | |
| 30 | K03.01.01 | 1,00 | DAEMMUNG | | |

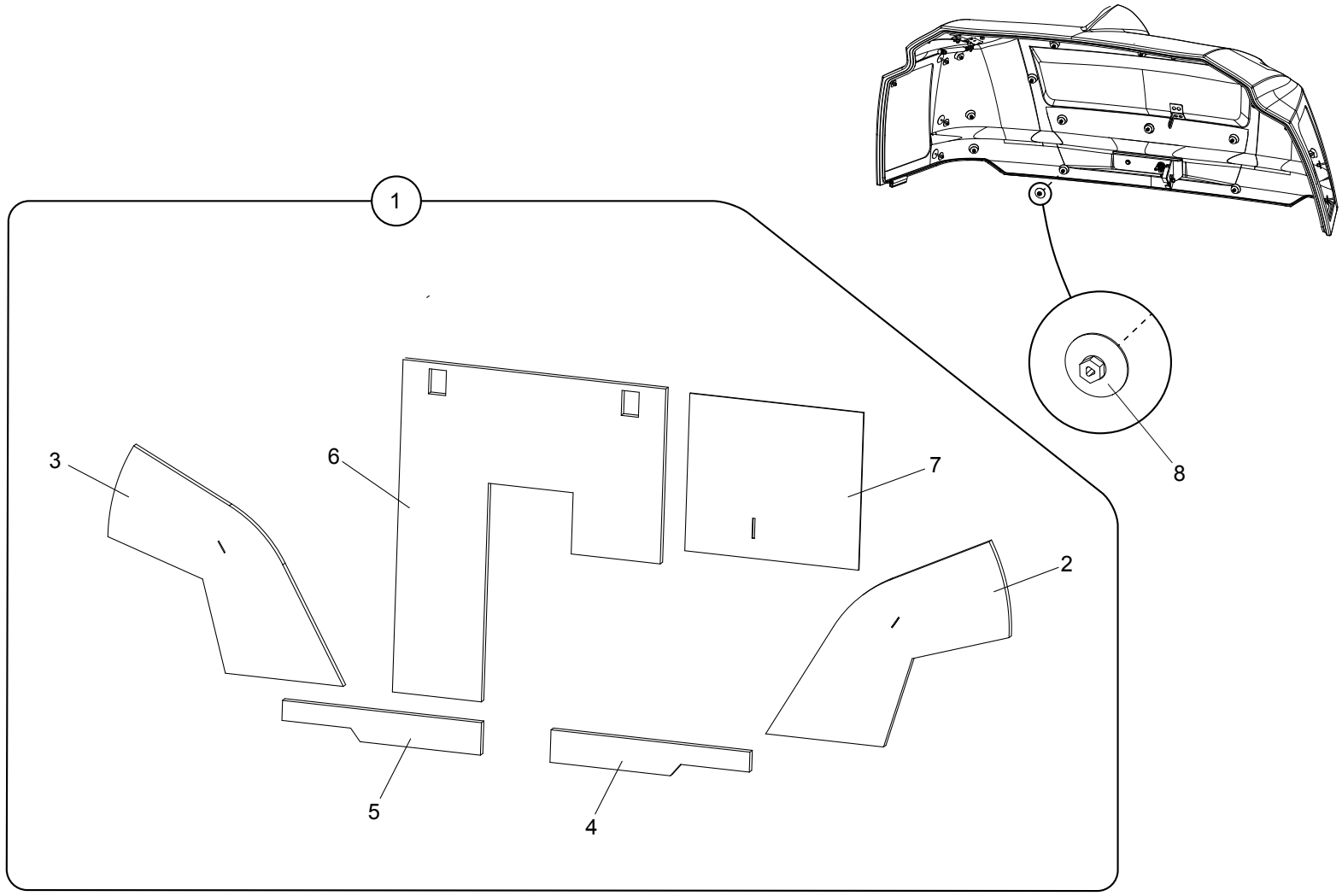
1
2
3
4
5
6
7
8

| Position | Ersatzteilnr. | Anzahl | Benennung | ab Serie | bis Serie |
|---|---|---|---|---|---|
| 1 | 5140908 | 1,00 | DAEMMUNG | | |
| - 2 | 5140760 | 1,00 | DAEMMMATTE | | |
| - 3 | 5140761 | 1,00 | DAEMMMATTE | | |
| - 4 | 5140762 | 1,00 | DAEMMMATTE | | |
| - 5 | 5140763 | 1,00 | DAEMMMATTE | | |
| - 6 | 5140905 | 1,00 | DAEMMMATTE | | |
| - 7 | 5140907 | 1,00 | THERMISCHE ISOLIERUNG | | |
| 2 | 4410119 | 39,00 | KUNSTSTOFFMUTTER | | |

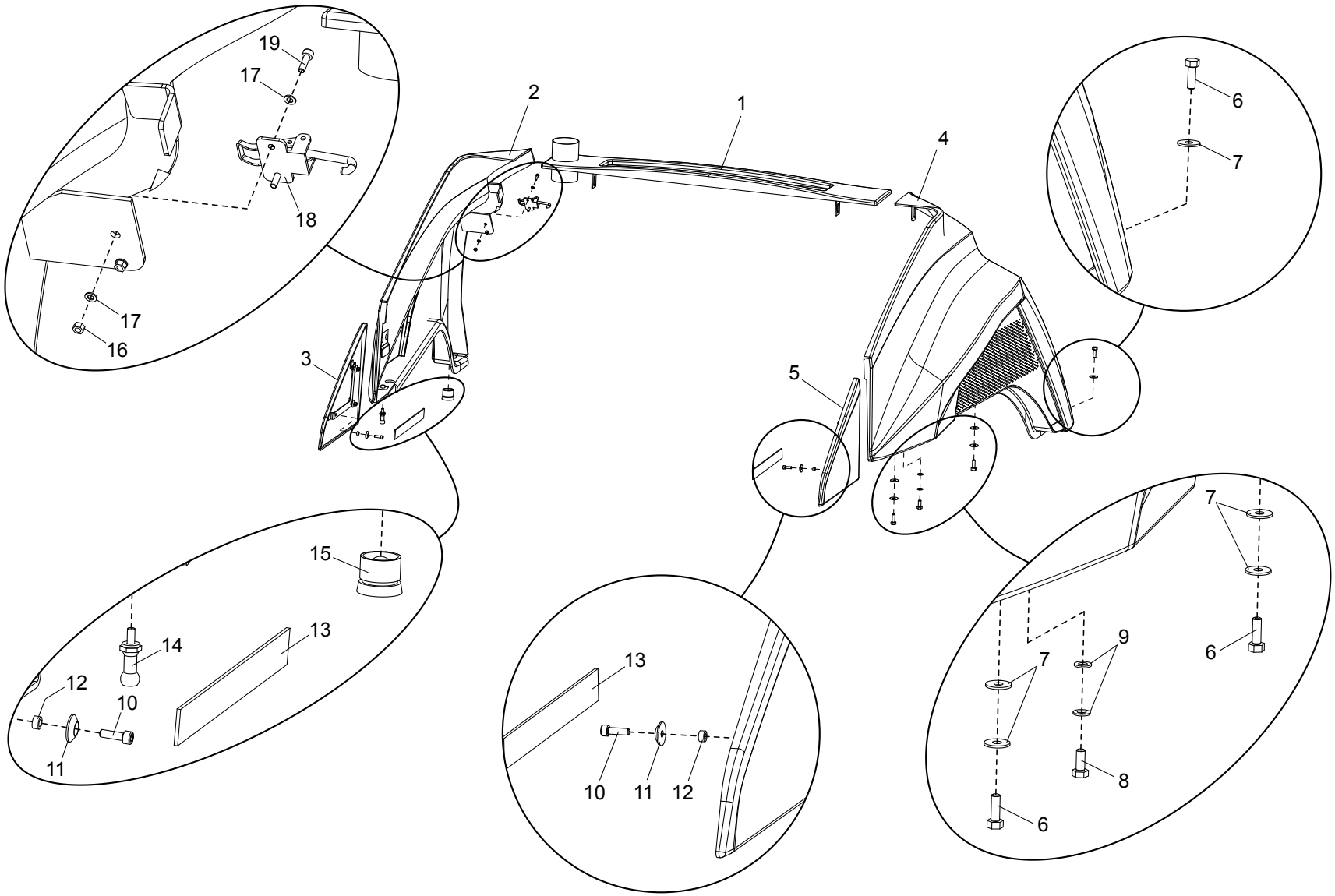
19
17
18
17
16
2
1
4
6
7
3
5
15
14
13
12
10
11
13
10
11
12
7
9
7
6
8
6
7
6

| Position | Ersatzteilnr. | Anzahl | Benennung | ab Serie | bis Serie |
|---|---|---|---|---|---|
| 1 | 5381508 | 1,00 | ABDECKUNG | | |
| | 5381581 | 1,00 | ABDECKUNG | | |
| 2 | 5381511 | 1,00 | SEITENABDECKUNG RECHTS | | |
| | 5381579 | 1,00 | SEITENABDECKUNG RECHTS | | |
| 3 | 5381383 | 1,00 | TUERABDECKUNG RECHTS | | |
| | 5381417 | 1,00 | TUERABDECKUNG RECHTS | | |
| 4 | 5381488 | 1,00 | SEITENABDECKUNG LINKS | | |
| | 5381580 | 1,00 | SEITENABDECKUNG LINKS | | |
| 5 | 5381381 | 1,00 | TUERABDECKUNG LINKS | | |
| | 5381418 | 1,00 | TUERABDECKUNG LINKS | | |
| 6 | 7009088A | 3,00 | SECHSKANTSCHRAUBE - M 8X 25 - | | |
| 7 | 7388539A | 5,00 | SCHEIBE - 8 - | | |
| 8 | 7074632A | 1,00 | SECHSKANTSCHRAUBE - M 8X 20 - | | |
| 9 | 7309046A | 2,00 | SCHEIBE - 8 - | | |
| 10 | 23121909 | 6,00 | ZYLINDERSCHRAUBE - M 6X 20- | | |
| 11 | 23103938 | 6,00 | ROSETTENRING | | |
| 12 | 4740322 | 6,00 | DISTANZSTUECK | | |
| 13 | 4191437A | 0,30 | MOOSGUMMI | | |
| 14 | 2300364A | 1,00 | SNAPLOCK-BOLZEN | | |
| 15 | 2300502A | 1,00 | SNAPLOCK-KUPPLUNG | | |
| 16 | 7285767A | 2,00 | SECHSKANTMUTTER - M 5 | | |
| 17 | 7391050A | 4,00 | SCHEIBE - 5 | | |
| 18 | 23122602 | 1,00 | SPANNVERSCHLUSS | | |
| 19 | 7000932A | 2,00 | ZYLINDERSCHRAUBE - M5X 16 - | | |

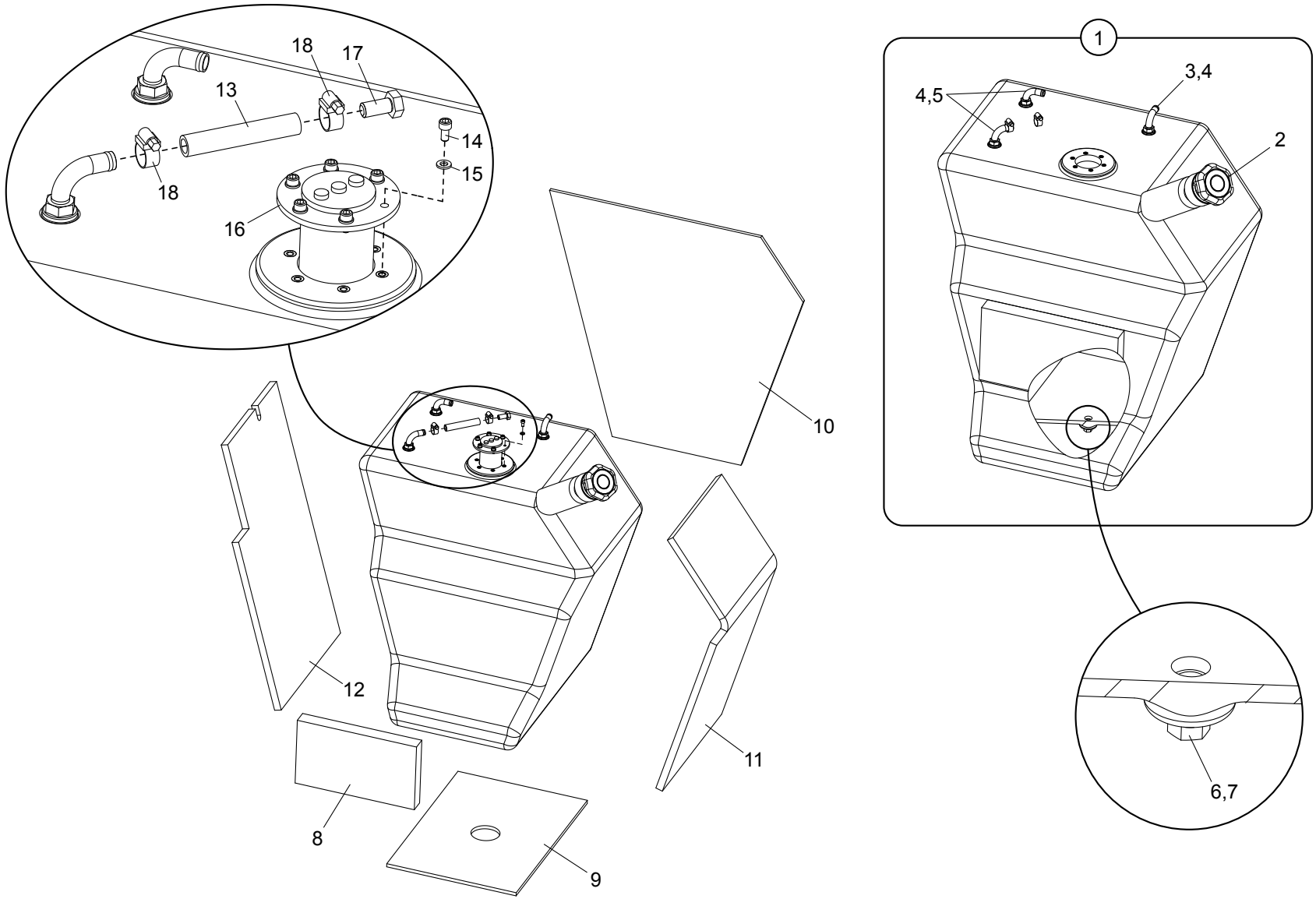
1
2
3,4
4,5
6,7
8
9
10
11
12
13
14
15
16
17
18
18

| Position | Ersatzteilnr. | Anzahl | Benennung | ab Serie | bis Serie |
|---|---|---|---|---|---|
| 1 | 4100050A | 1,00 | KRAFTSTOFFBEHAELTER | | |
| 2 | 4193414A | 1,00 | TANKDECKEL BAJONETTVERSCHLUSS | | |
| 3 | 4101278A | 1,00 | SAUGLEITUNG | | |
| 4 | 4101419A | 3,00 | O-Ring | | |
| 5 | 4101279A | 2,00 | RUECKLAUFLEITUNG | | |
| 6 | 7060623A | 1,00 | VERSCHLUSSSCHRAUBE M 18X 1,5 | | |
| 7 | 4101418A | 1,00 | O-RING 18,00x3,00 | | |
| 8 | 5140856 | 1,00 | DAEMMMATTE | | |
| 9 | 4101136C | 1,00 | DAEMMATTE UNTEN | | |
| 10 | 4101138C | 1,00 | DAEMMATTE INNEN | | |
| 11 | 4101139C | 1,00 | DAEMMATTE VORN | | |
| 12 | 5140872 | 1,00 | DAEMMMATTE HINTEN | | |
| 13 | 1400144 | 1,00 | KRAFTSTOFFSCHLAUCH | | |
| 14 | 7000864A | 6,00 | ZYLINDERSCHRAUBE - M 6X 12 - | | |
| 15 | 7330497A | 6,00 | SCHEIBE - 6 - | | |
| 16 | 5081160 | 1,00 | TAUCHROHRGEBER | | |
| 17 | 7095577A | 1,00 | SECHSKANTSCHRAUBE - M12X 25 - | | |
| 18 | 4138211A | 2,00 | SCHLAUCHSCHELLE 13- 20 | | |

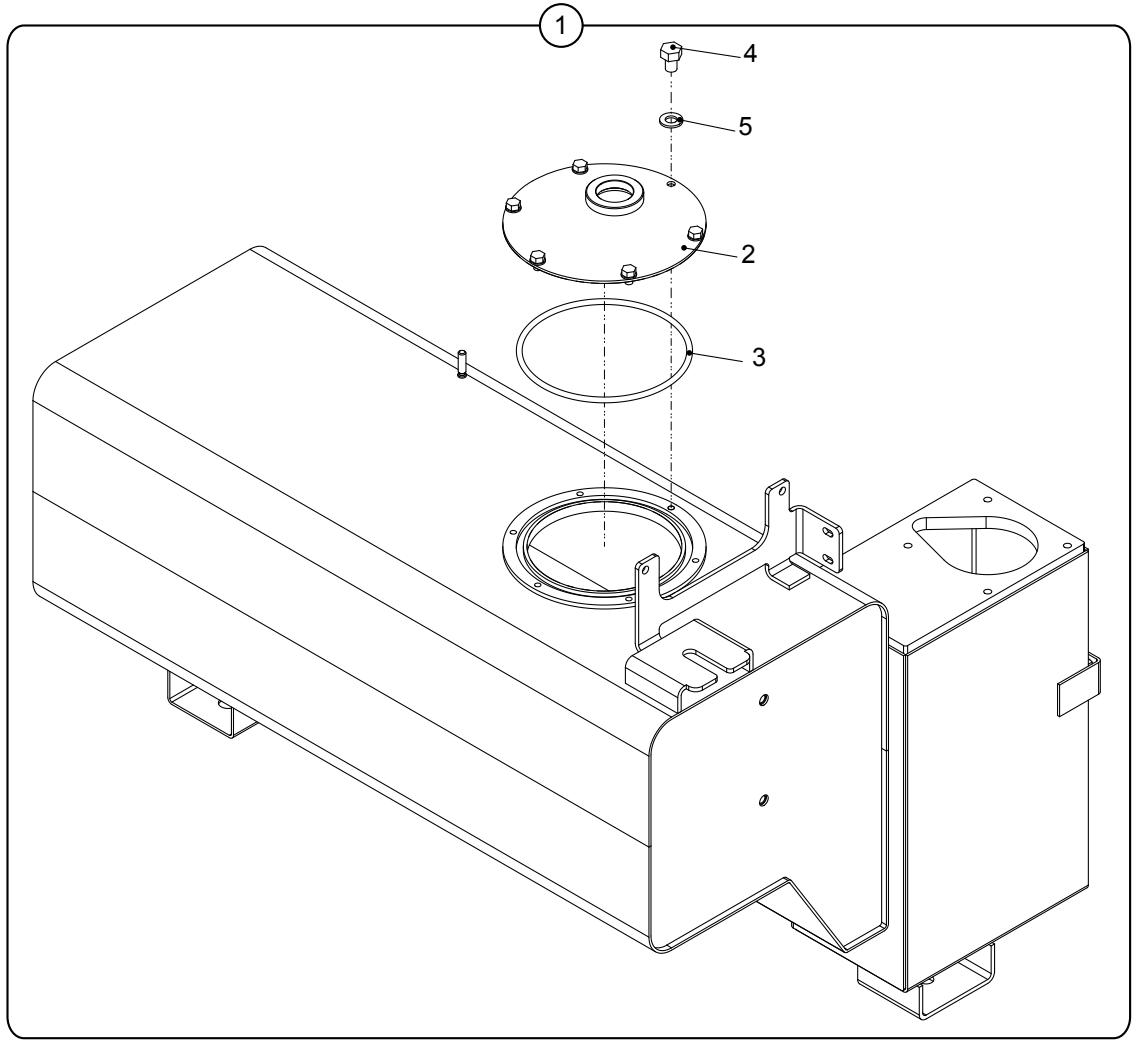
1
4
5
2
3

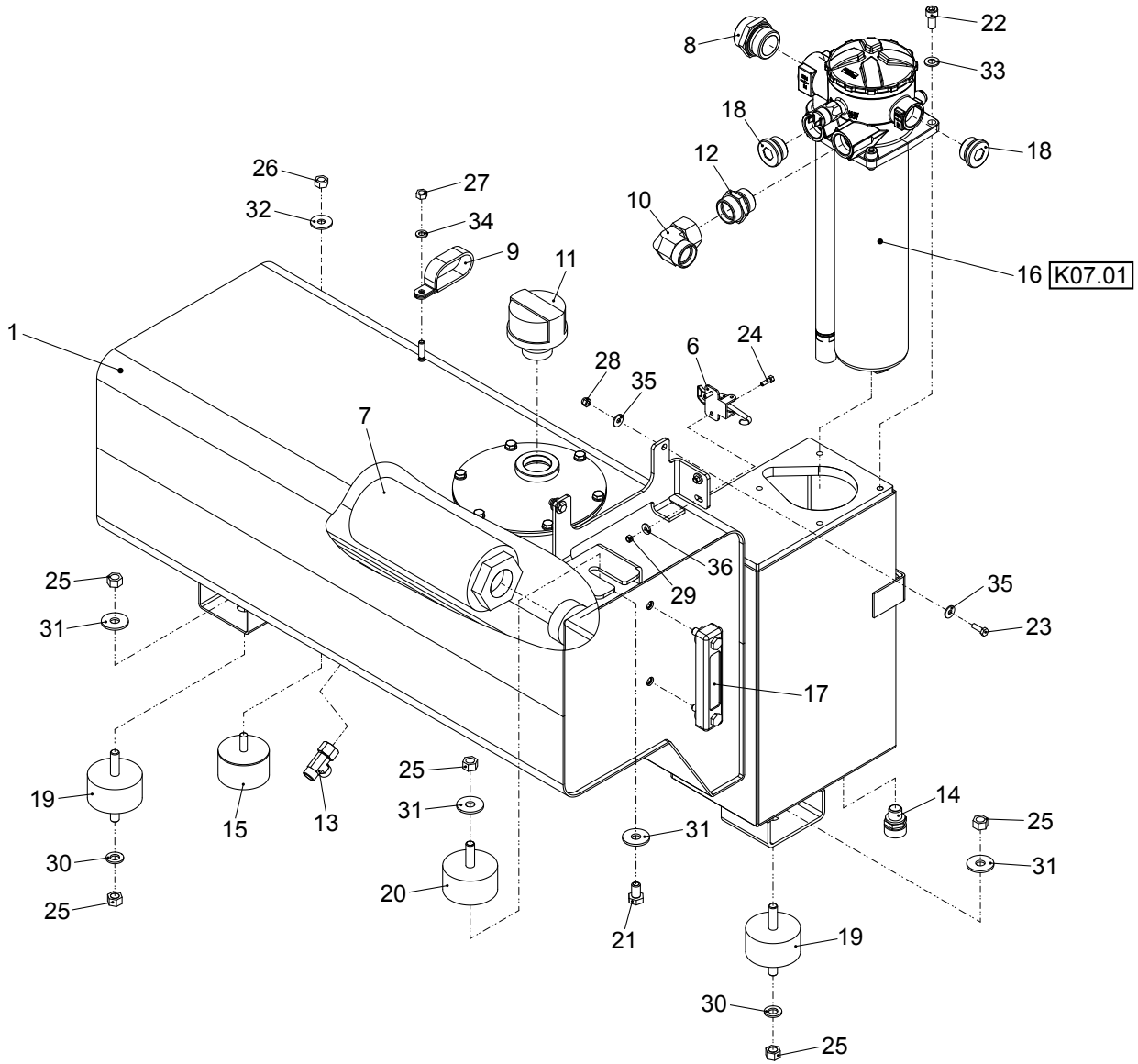
8
22
33
18
18
12
10
26
32
27
34
9
11
16
K07.01
1
6
24
28
35
7
36
29
25
31
35
23
17
19
15
13
25
31
20
14
25
31
31
21
19
30
25
30
25

| Position | Ersatzteilnr. | Anzahl | Benennung | ab Serie | bis Serie |
|---|---|---|---|---|---|
| 1 | 3834999 | 1,00 | HYDRAULIKOELTANK | | |
| - 2 | 23134068 | 1,00 | DECKELBLECH | | |
| - 3 | 23134069 | 1,00 | O-RING | | |
| - 4 | 7088522A | 6,00 | SECHSKANTSCHRAUBE - M 8X 12 - | | |
| - 5 | 7309046A | 6,00 | SCHEIBE - 8 - | | |
| 6 | 23122602 | 1,00 | SPANNVERSCHLUSS | | |
| 7 | 23130827 | 1,00 | SAUGKORBFILTER | | |
| 8 | 4115255A | 1,00 | VERSCHRAUBUNG GE 35-PLR-ED | | |
| 9 | 4117411A | 1,00 | ROHRSCHELLE | | |
| 10 | 4138233A | 1,00 | VERSCHRAUBUNG EW 28-PL | | |
| 11 | 23114256 | 1,00 | BELUEFTUNGSFILTER | | |
| 12 | 4168047A | 1,00 | VERSCHRAUBUNG GE 28-PLR-ED | | |
| 13 | 4186271A | 1,00 | VERSCHRAUBUNG EL 12-PL | | |
| 14 | 4195130A | 1,00 | BOCHUMER STUTZEN | | |
| 15 | 4195558A | 1,00 | SCHWINGMETALLPUFFER | | |
| 16 | 6050170 | 1,00 | SAUGRUECKLAUFFILTER | | |
| 17 | 4770133 | 1,00 | SCHAUGLAS | | |
| - | 23134070 | 1,00 | | | |
| 18 | 4770912 | 2,00 | VERSCHLUSSSTOPFEN | | |
| 19 | 5140712 | 2,00 | SCHWINGMETALLPUFFER | | |
| 20 | 5140880 | 1,00 | SCHWINGMETALLPUFFER | | |
| 21 | 7009047A | 1,00 | SECHSKANTSCHRAUBE - M12X 20 - | | |
| 22 | 7009442A | 4,00 | ZYLINDERSCHRAUBE - M10X 20 - | | |
| 23 | 7091124A | 2,00 | SECHSKANTSCHRAUBE - M 6X 20 - | | |
| 24 | 7091602A | 2,00 | SECHSKANTSCHRAUBE - M 5X 16 - | | |
| 25 | 7288670A | 5,00 | SECHSKANTMUTTER - M 12 - | | |
| 26 | 7291608A | 1,00 | SECHSKANTMUTTER - M 10 - | | |
| 27 | 7274633A | 1,00 | SECHSKANTMUTTER - M 8 | | |
| 28 | 7288535A | 2,00 | SECHSKANTMUTTER - M 6 - | | |
| 29 | 7274622A | 2,00 | SECHSKANTMUTTER - M 5 - | | |
| 30 | 7309050A | 2,00 | SCHEIBE - 12 - | | |
| 31 | 7388513A | 4,00 | SCHEIBE - 12 | | |
| 32 | 7391609A | 1,00 | SCHEIBE - 10 - | | |
| 33 | 7309129A | 4,00 | SCHEIBE - 10 - | | |
| 34 | 7309046A | 1,00 | SCHEIBE - 8 - | | |
| 35 | 7305092A | 4,00 | SCHEIBE - 6 - | | |
| 36 | 7095970A | 2,00 | SCHEIBE - 5 - | | |

| Position | Ersatzteilnr. | Anzahl | Benennung | ab Serie | bis Serie |
|---|---|---|---|---|---|
| 40 | K07.01 | 1,00 | HYDRAULIKOELFILTER | | |

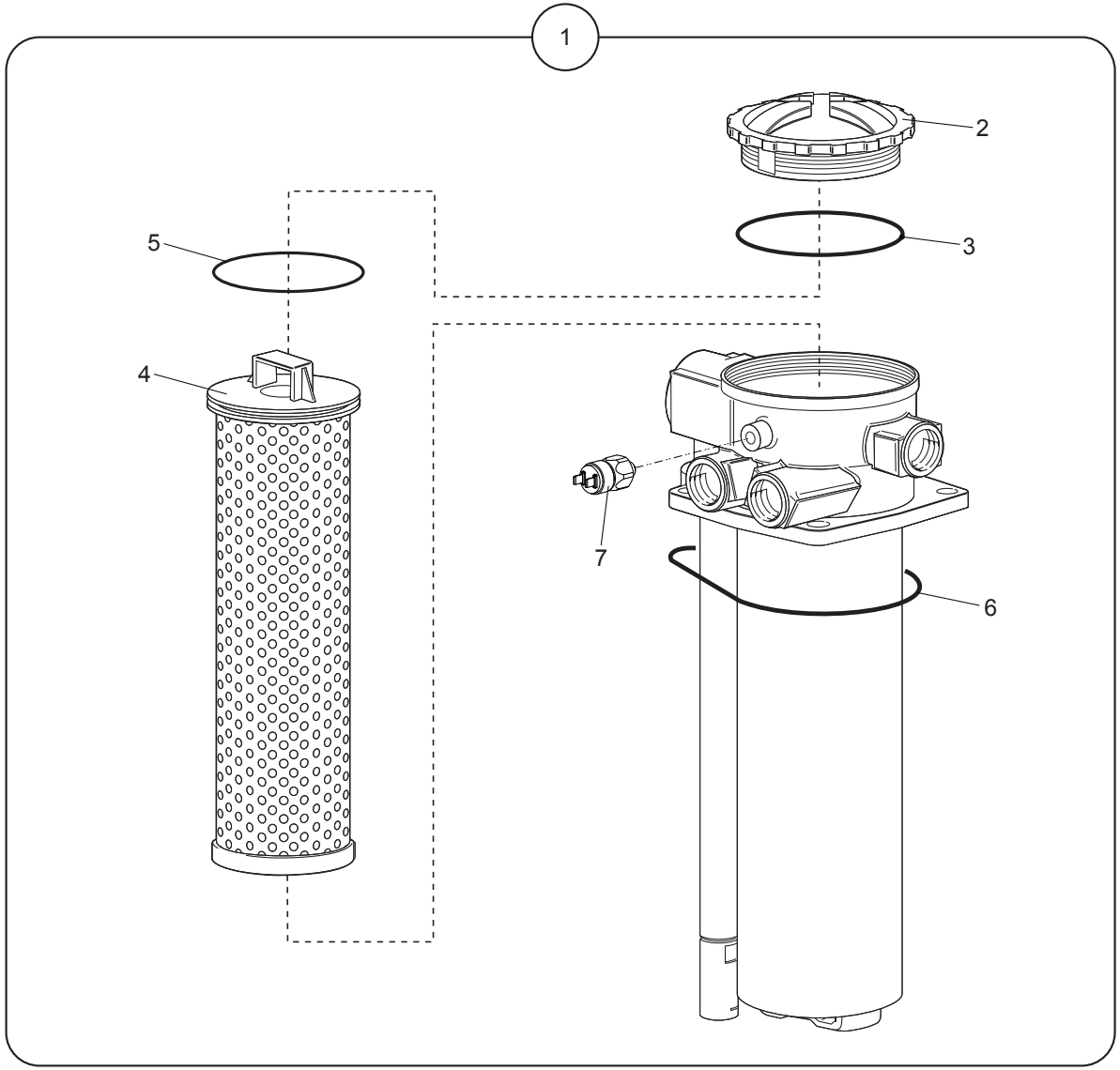
1
2
3
4
5
6
7

| Position | Ersatzteilnr. | Anzahl | Benennung | ab Serie | bis Serie |
|---|---|---|---|---|---|
| 1 | 6050170 | 1,00 | SAUGRUECKLAUFFILTER | | |
| - 2 | 23133682 | 1,00 | DECKEL | | |
| - 3 | 4197692A | 1,00 | O-RING | | |
| - 4 | 23133680 | 1,00 | HYDRAULIKOELFILTER | | |
| - 5 | 4110473A | 1,00 | O-RING | | |
| - 6 | 4106479A | 1,00 | O-RING | | |
| - 7 | 23133681 | 1,00 | DRUCKSCHALTER | | |

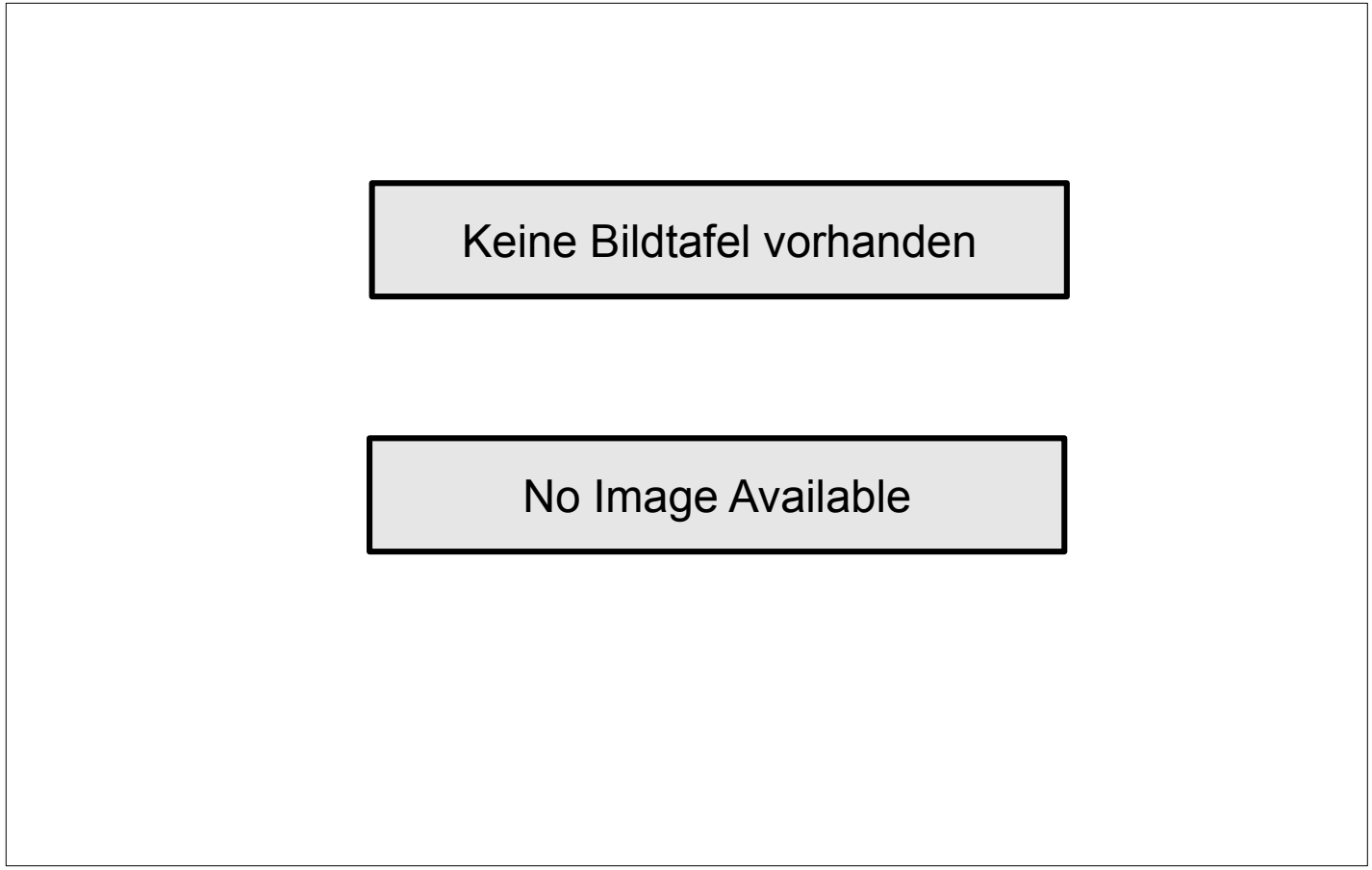
Keine Bildtafel vorhanden
No Image Available

| Position | Ersatzteilnr. | Anzahl | Benennung | ab Serie | bis Serie |
|---|---|---|---|---|---|
| 1 | M01 | 1,00 | BEDIENUNGSANLEITUNG | | |
| 2 | M02 | 1,00 | SERVICE-HANDBUCH | | |
| 3 | M03 | 1,00 | WERKSTATT-HANDBUCH | | |

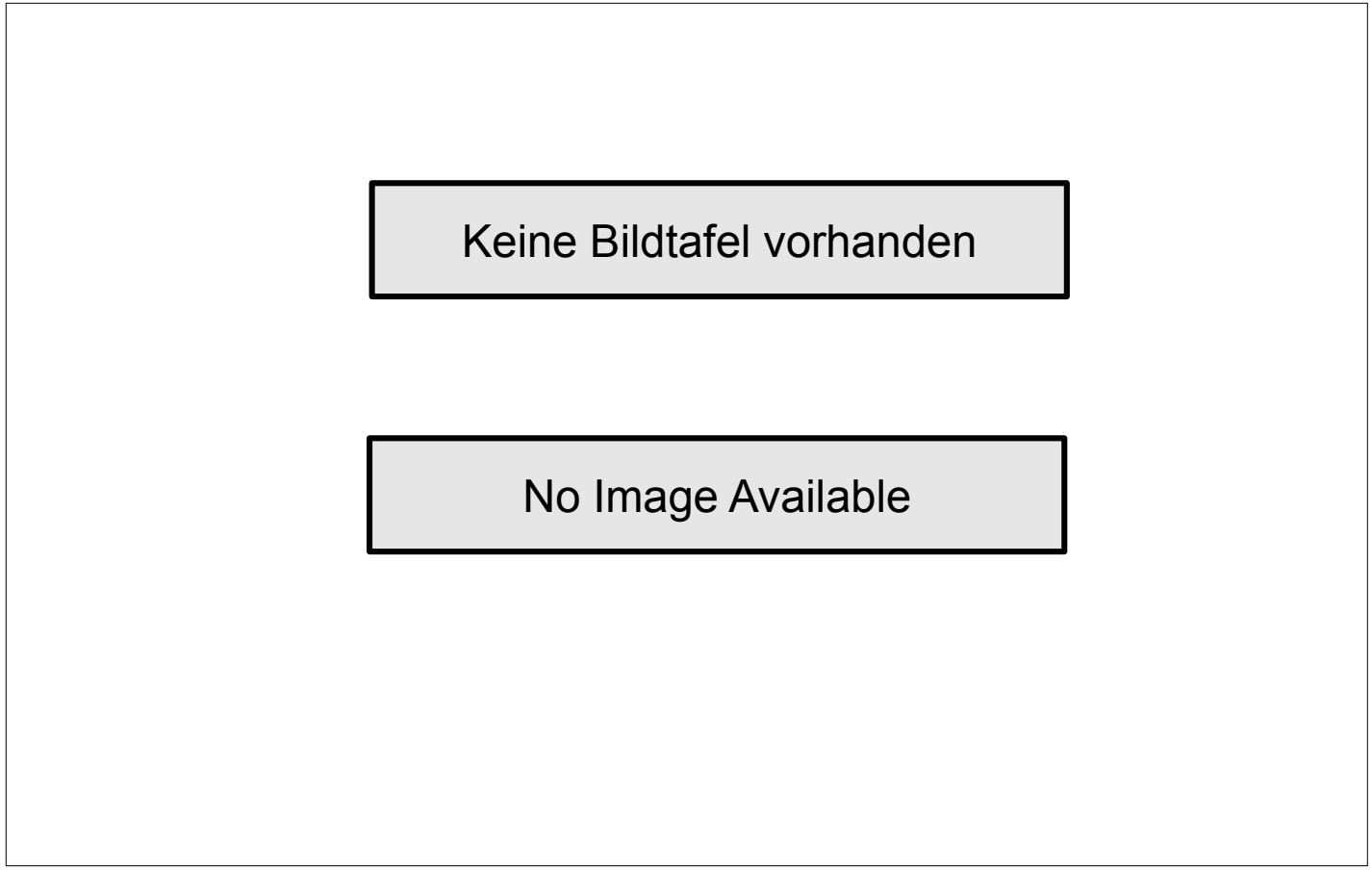
Keine Bildtafel vorhanden
No Image Available

| Position | Ersatzteilnr. | Anzahl | Benennung | ab Serie | bis Serie |
|---|---|---|---|---|---|
| 1 | 5401255 | 1,00 | BEDIENUNGSANLEITUNG: DEUTSCH - AHLMANN | | |
| 2 | 5401254 | 1,00 | BEDIENUNGSANLEITUNG: DEUTSCH - MECALAC | | |
| 3 | 5401361 | 1,00 | BEDIENUNGSANLEITUNG: ENGLISCH | | |
| 5 | 5401259 | 1,00 | BEDIENUNGSANLEITUNG: NIEDERLAENDISCH | | |

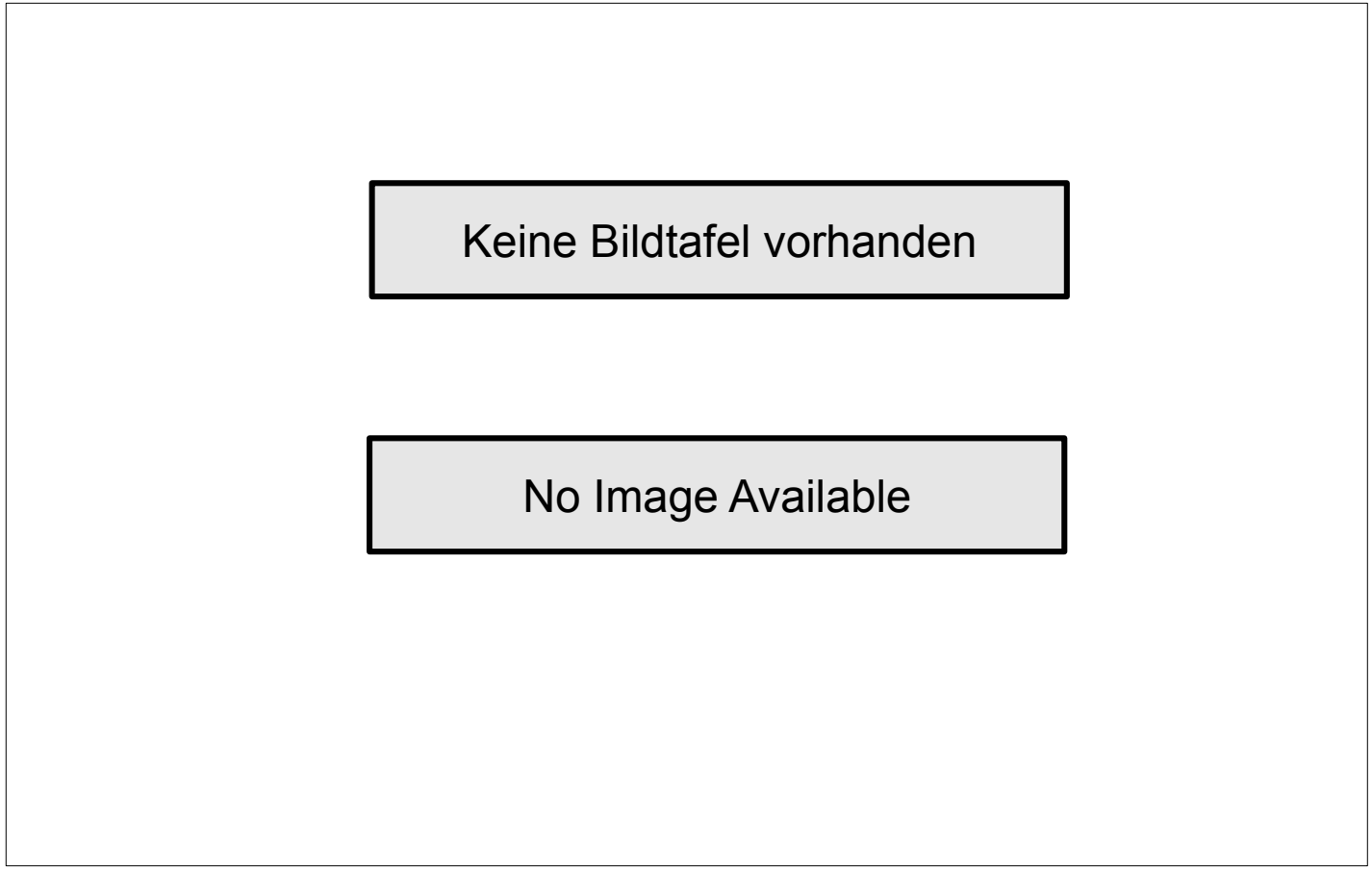
Keine Bildtafel vorhanden
No Image Available

| Position | Ersatzteilnr. | Anzahl | Benennung | ab Serie | bis Serie |
|---|---|---|---|---|---|
| 1 | 23134046 | 1,00 | SERVICE-HANDBUCH: DEUTSCH - AHLMANN | | |
| 2 | 23134047 | 1,00 | SERVICE-HANDBUCH: DEUTSCH - MECALAC | | |
| 3 | 23134048 | 1,00 | SERVICE-HANDBUCH: ENGLISCH | | |
| 4 | 23134049 | 1,00 | SERVICE-HANDBUCH: FRANZOESISCH | | |

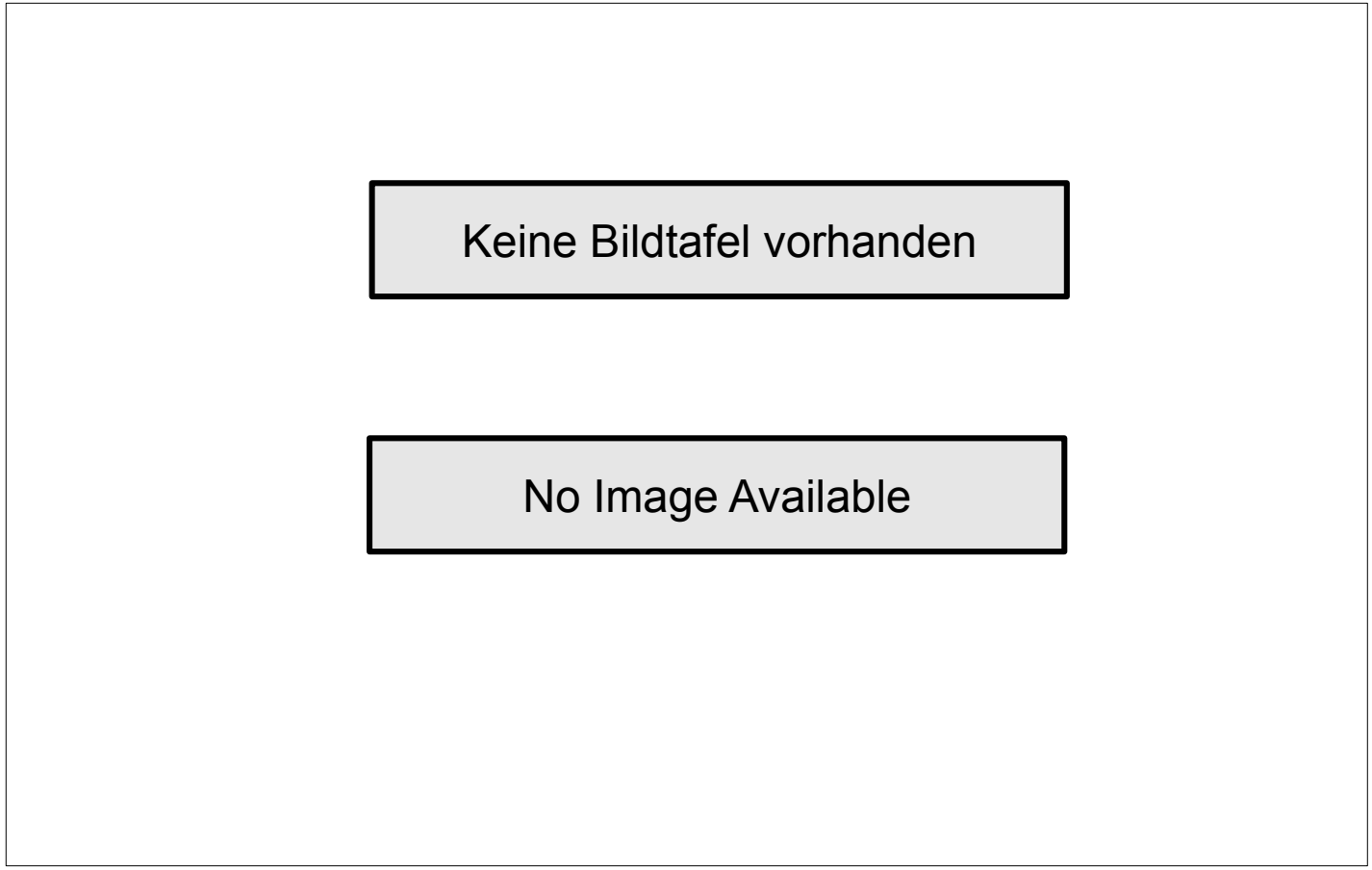
Keine Bildtafel vorhanden
No Image Available

| Position | Ersatzteilnr. | Anzahl | Benennung | ab Serie | bis Serie |
|---|---|---|---|---|---|
| 1 | 23134050 | 1,00 | WERKSTATT-HANDBUCH: DEUTSCH - AHLMANN | | |
| 2 | 23134051 | 1,00 | WERKSTATT-HANDBUCH: DEUTSCH - MECALAC | | |
| 3 | 23134052 | 1,00 | WERKSTATT-HANDBUCH: ENGLISCH | | |
| 4 | 23134053 | 1,00 | WERKSTATT-HANDBUCH: FRANZOESISCH | | |

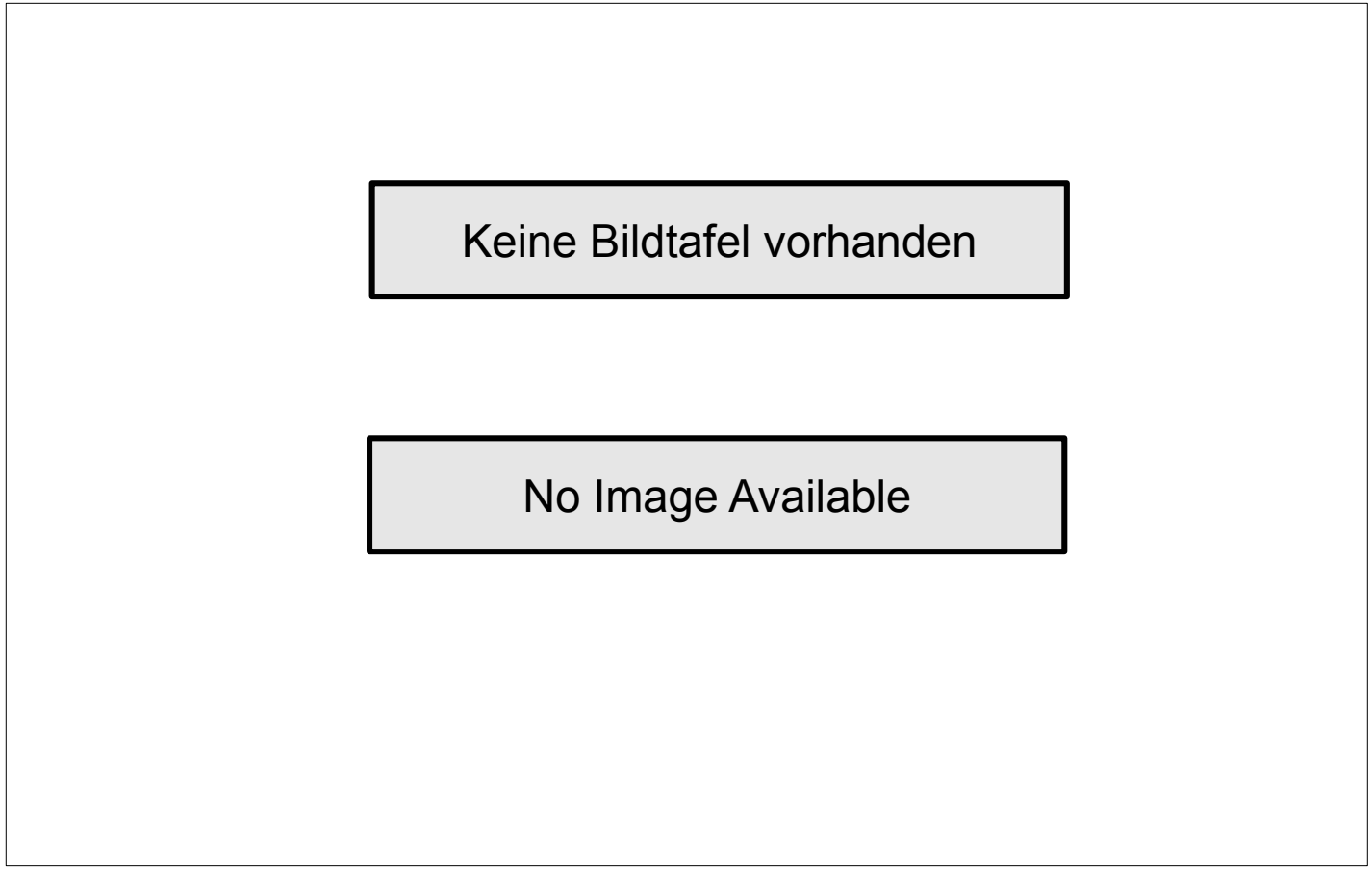
Keine Bildtafel vorhanden
No Image Available

| Position | Ersatzteilnr. | Anzahl | Benennung | ab Serie | bis Serie |
|---|---|---|---|---|---|
| 1 | T01 | 1,00 | ANBAUGERAETE KAT III | | |
| 2 | T02 | 1,00 | ANBAUGERAETE KAT IV | | |

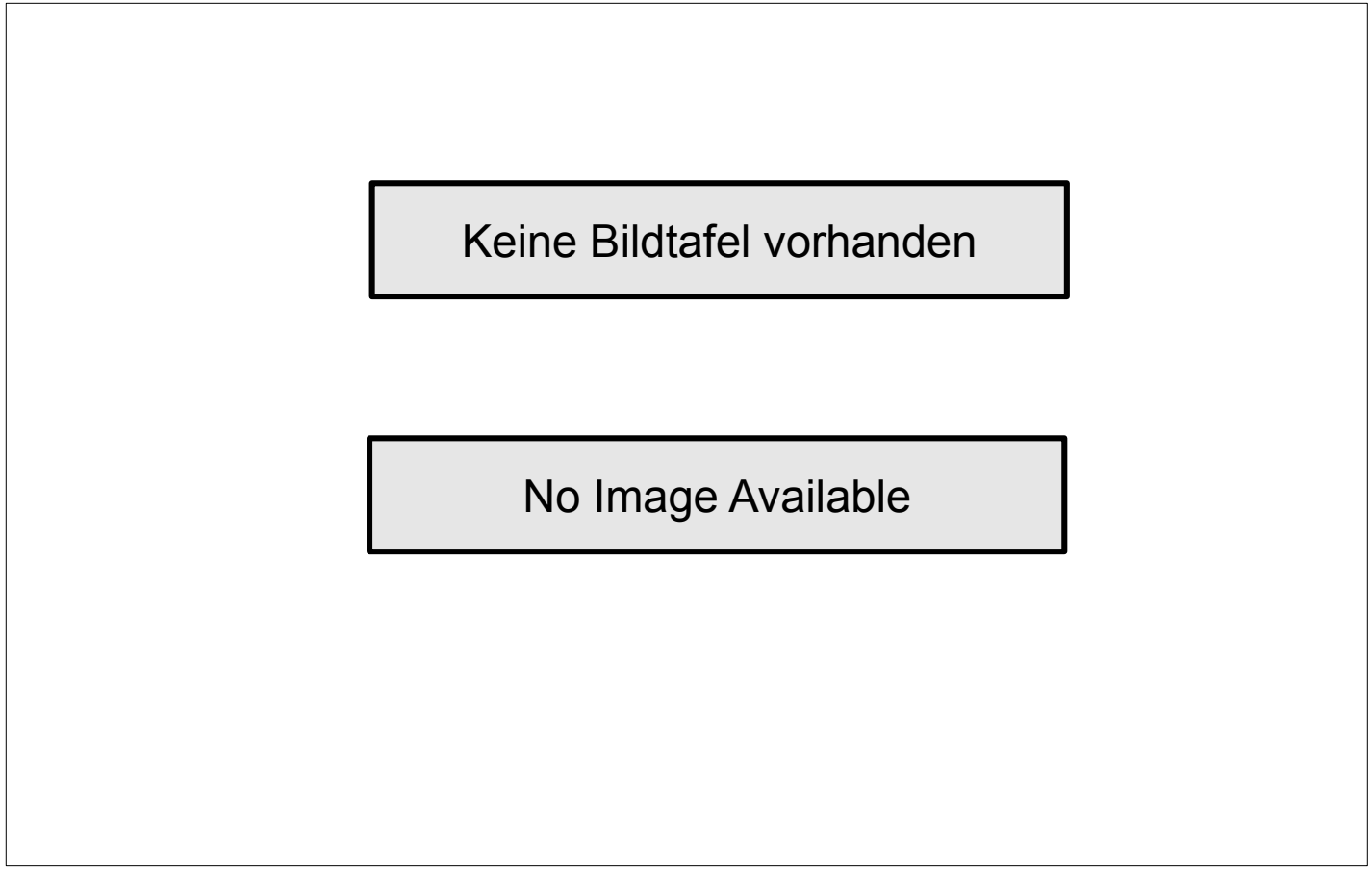
Keine Bildtafel vorhanden
No Image Available

| Position | Ersatzteilnr. | Anzahl | Benennung | ab Serie | bis Serie |
|---|---|---|---|---|---|
| 1 | T01.01 | 1,00 | GABELSTAPLERVORSATZ 120X 50X 1200 | | |
| 6 | T01.06 | 1,00 | LASTHAKEN | | |
| 10 | T01.10 | 1,00 | MEHRZWECKSCHAUFEL MIT ZAEHNE 1,50m³ | | |
| 20 | T01.20 | 1,00 | SCHAUFEL MIT ZAEHNE 1,6m³ | | |

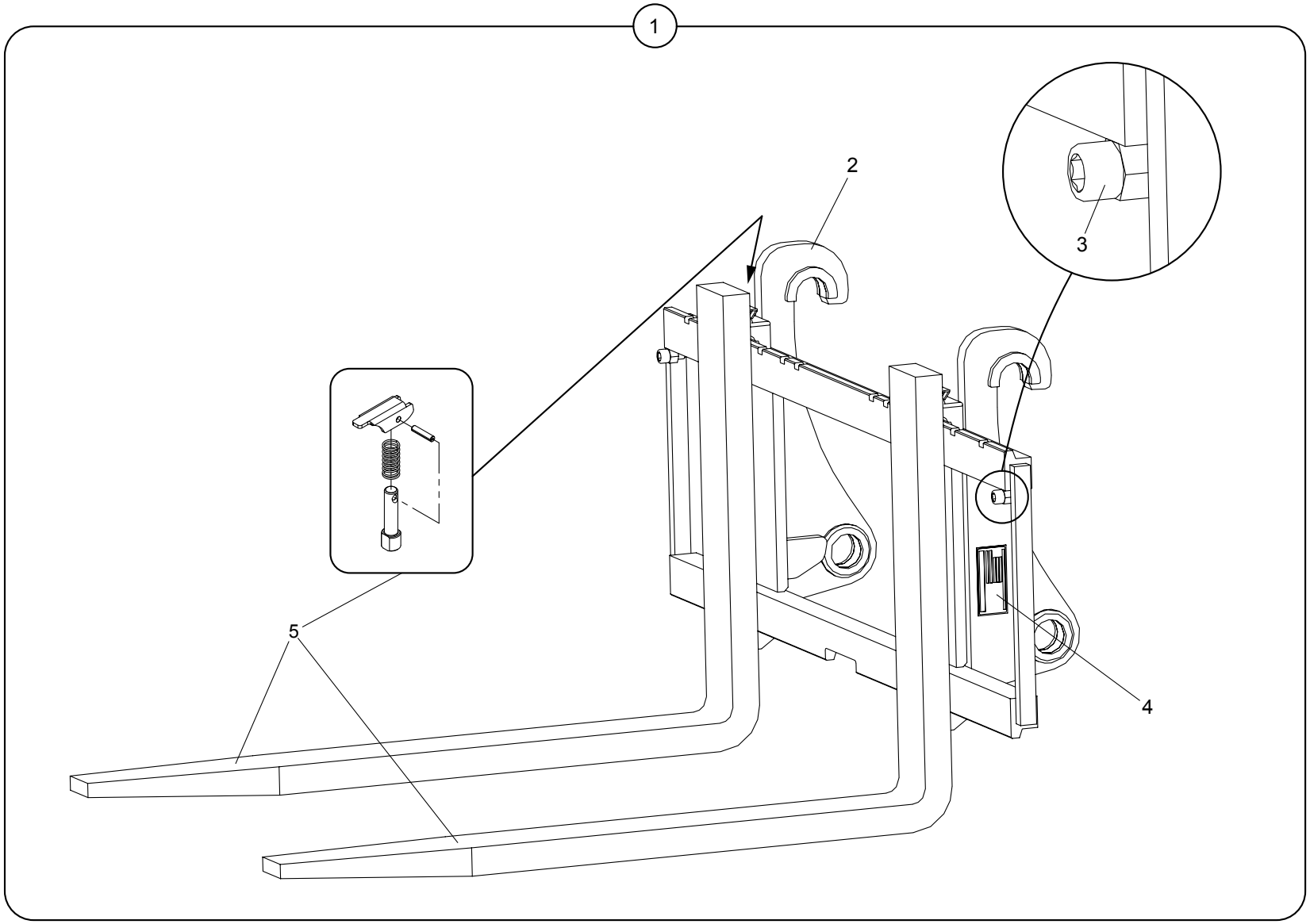
1
2
3
4
5

| Position | Ersatzteilnr. | Anzahl | Benennung | ab Serie | bis Serie |
|---|---|---|---|---|---|
| 1 | 6762136 | 1,00 | GABELSTAPLERVORSATZ 120X 50X 1200 | | |
| - 2 | 4105399K | 1,00 | TRAGPLATTE | | |
| - 3 | 7092595A | 2,00 | ZYLINDERSCHRAUBE - M16X 30 - | | |
| - 4 | 4105425C | 1,00 | TYPENSCHILD | | |
| - 5 | 4108635A | 2,00 | GABELZINKE 120x 50x1200 | | |
| - | 23127289 | 2,00 | ARRETIERUNG KPL. | | |

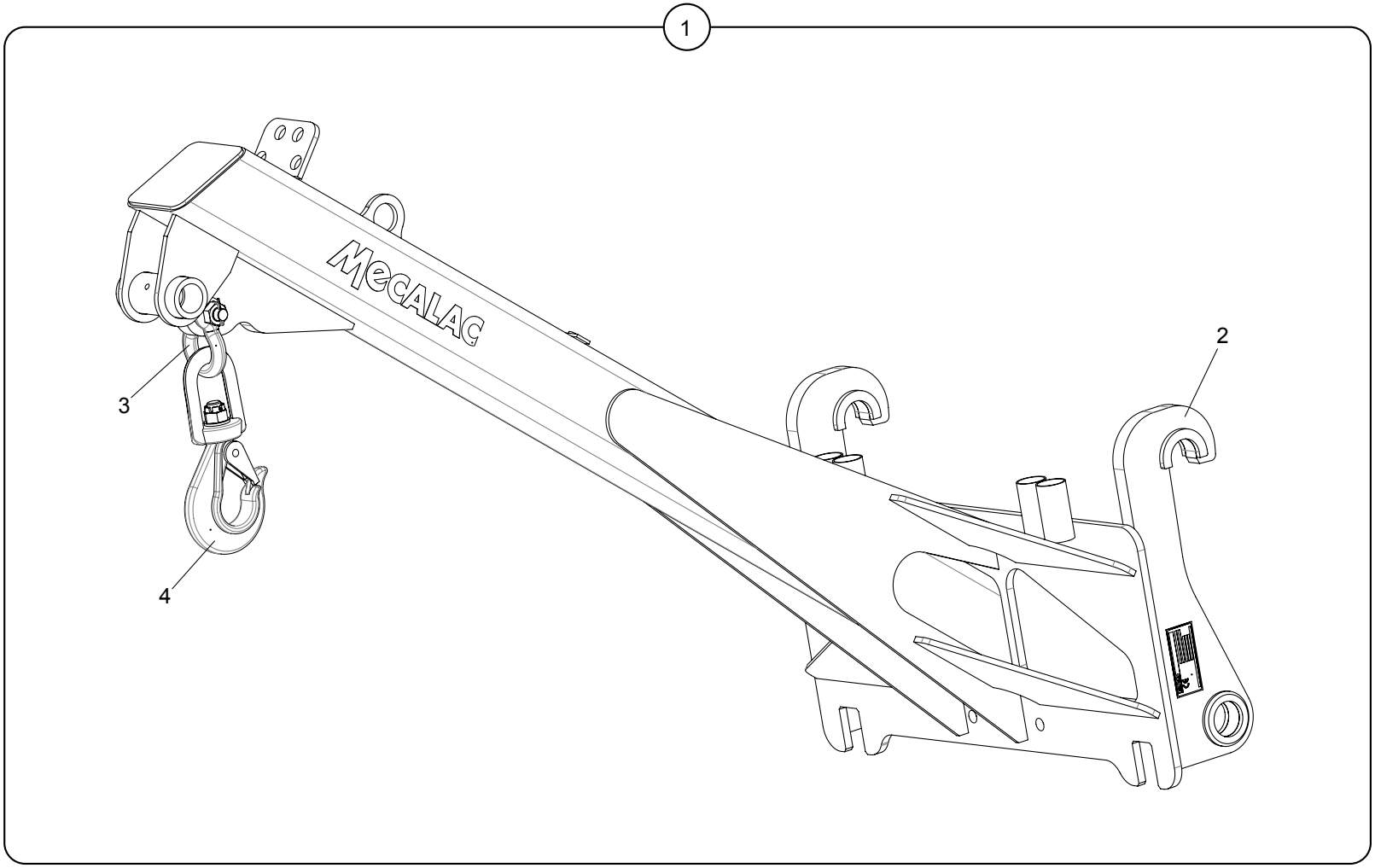
1
MECALAC
2
3
4

| Position | Ersatzteilnr. | Anzahl | Benennung | ab Serie | bis Serie |
|---|---|---|---|---|---|
| 1 | 4705835R | 1,00 | LASTHAKEN KPL. | | |
| 2 | 4105834K | 1,00 | AUSLEGER | | |
| 3 | 4197258A | 1,00 | SCHAEKEL 7/8" | | |
| 4 | 2300192A | 1,00 | WIRBELHAKEN | | |
| 5 | 4105833C | 1,00 | TYPENSCHILD | | |

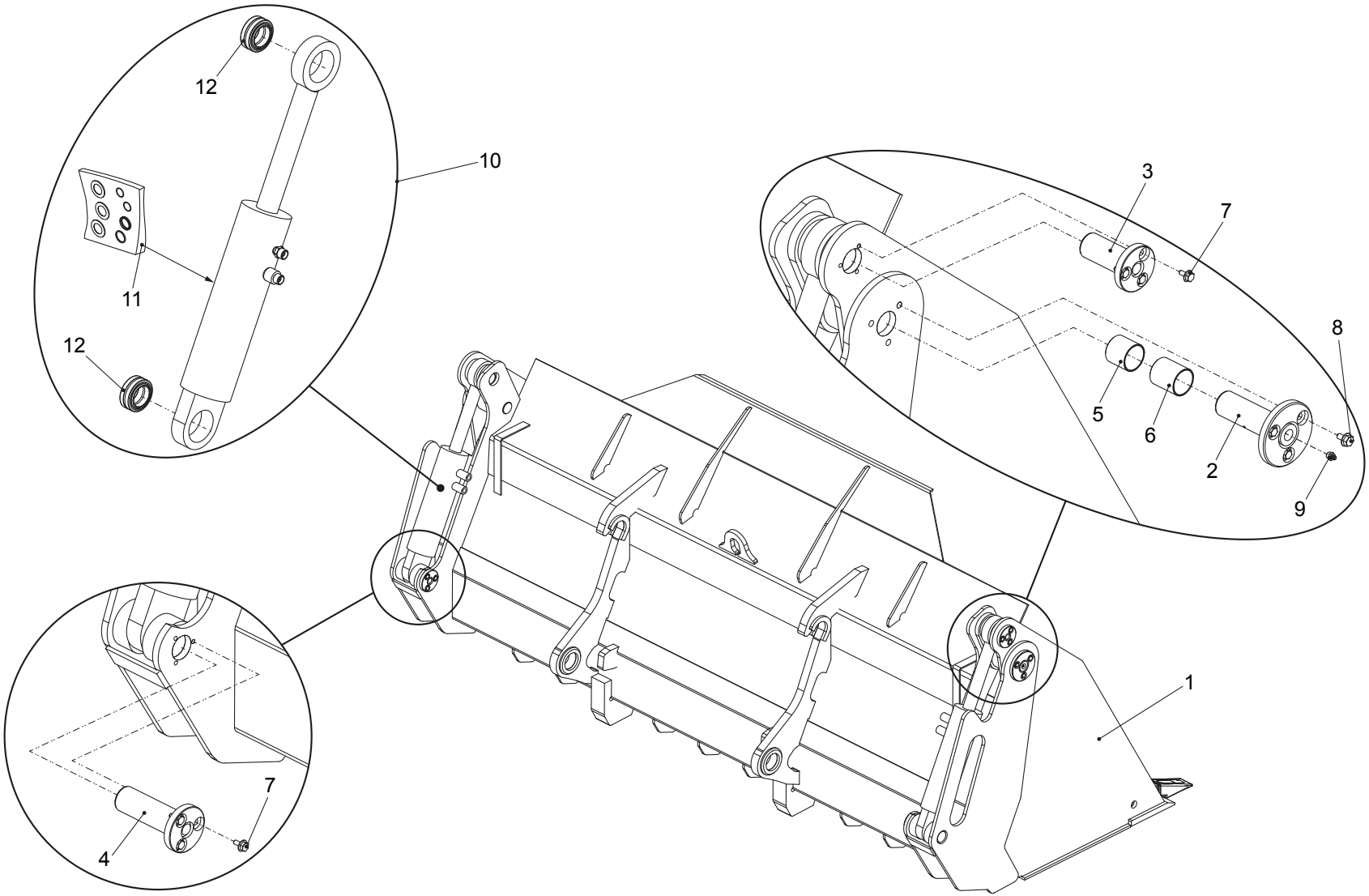
12
10
11
12
3
7
8
5
6
2
9
1
7
4

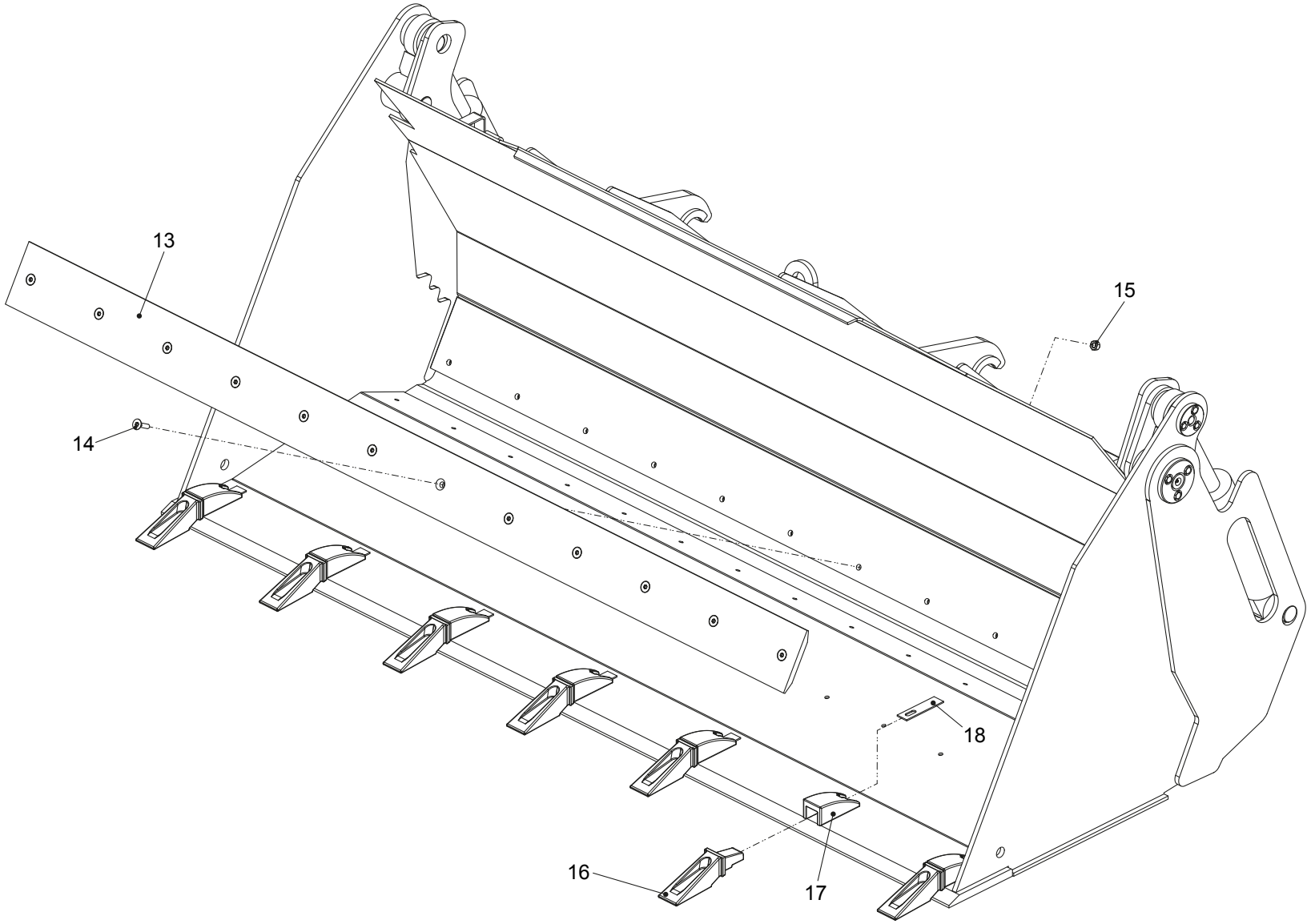
13
14
15
16
17
18

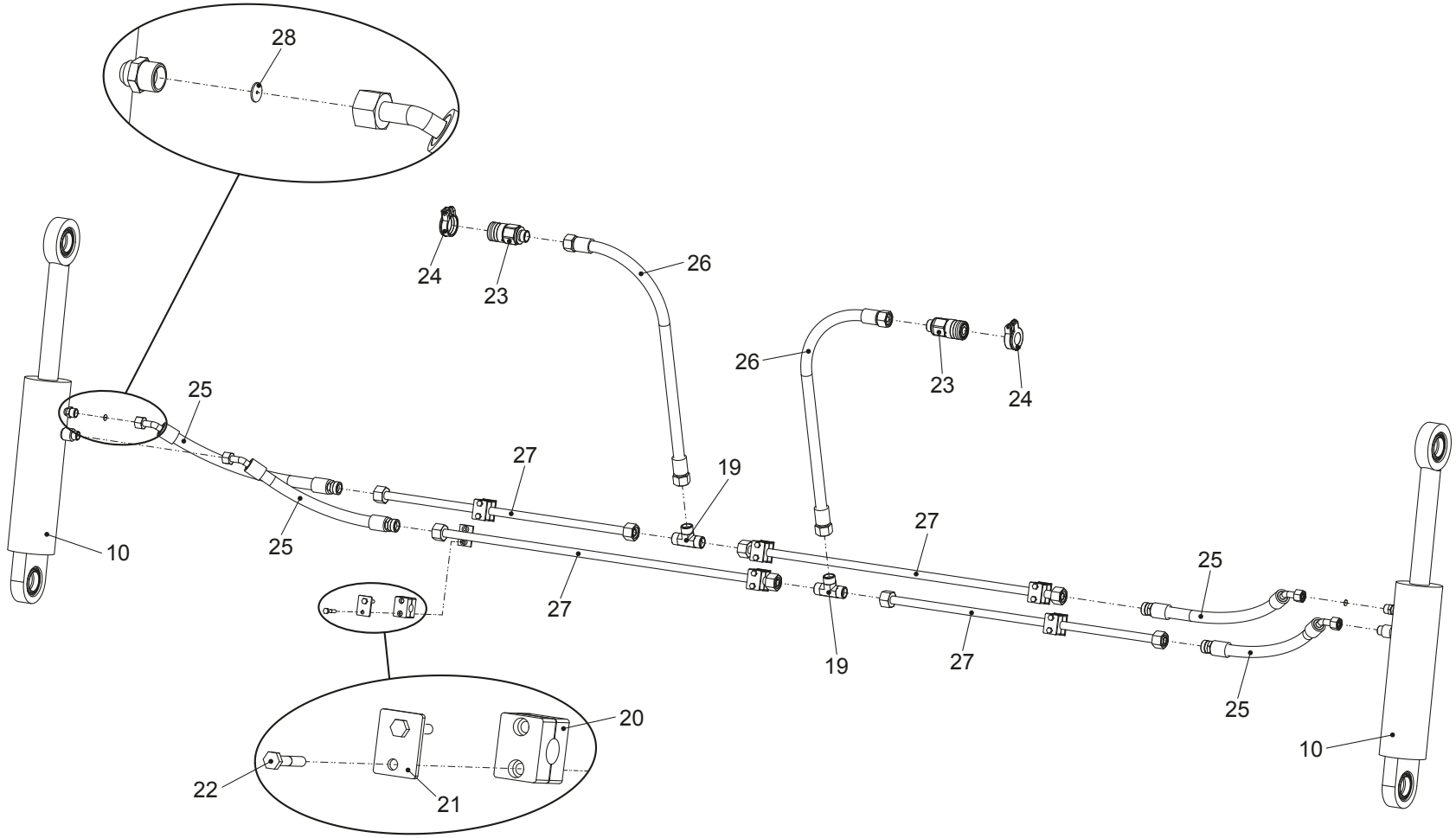
28
24
23
26
26
23
24
25
27
19
10
25
27
27
19
27
25
25
10
20
22
21

| Position | Ersatzteilnr. | Anzahl | Benennung | ab Serie | bis Serie |
|---|---|---|---|---|---|
| 1 | 5448738 | 1,00 | MEHRZWECKSCHAUFEL KPL. | | |
| - 2 | 23105165 | 2,00 | LAGERBOLZEN | | |
| - 3 | 23105164 | 2,00 | ZYLINDERBOLZEN OBEN | | |
| - 4 | 23105166 | 2,00 | ZYLINDERBOLZEN UNTEN | | |
| - 5 | 4181133A | 2,00 | LAGERBUCHSE | | |
| - 6 | 4181134A | 2,00 | LAGERBUCHSE | | |
| - 7 | 23105168 | 12,00 | SICHERUNGSSCHRAUBE - M 8X 16 - | | |
| - 8 | 23105169 | 6,00 | SICHERUNGSSCHRAUBE - M10X 16 - | | |
| - 9 | 7027093A | 2,00 | SCHMIERNIPPEL AM 10X1 | | |
| - 10 | 23103494 | 2,00 | HYDRAULIKZYLINDER | | |
| - 11 | 23103497 | 2,00 | DICHTUNGSSATZ | | |
| - 12 | 4191209A | 4,00 | RADIAL-GELENKLAGER GE 40 DO-2RS | | |
| - 13 | 2300988A | 1,00 | WECHSELSCHNEIDE | | |
| - 14 | 23134014 | 12,00 | SENKSCHRAUBE - M12x40 -10.9 | | |
| - 15 | 7262286A | 12,00 | SECHSKANTMUTTER - M 12 - 10 | | |
| - 16 | 4156950A | 7,00 | SCHAUFELZAHN 411F | | |
| - 17 | 4156951A | 7,00 | HUELSE | | |
| - 18 | 4156952A | 7,00 | SICHERUNGSBLECH | | |
| - 19 | 4156670A | 2,00 | VERSCHRAUBUNG T 16-PS | | |
| - 20 | 4165070A | 6,00 | SCHELLE 216 PP | | |
| - 21 | 4191784A | 6,00 | DECKPLATTE DP II | | |
| - 22 | 7095456A | 12,00 | SECHSKANTSCHRAUBE - M 6X 35 - | | |
| - 23 | 4107562A | 2,00 | KUPPLUNGSMUFFE | | |
| - 24 | 23118619 | 2,00 | STAUBKAPPE | | |
| - 25 | 23134035 | 4,00 | SCHLAUCHLEITUNG | | |
| - 26 | 23105239 | 2,00 | SCHLAUCHLEITUNG | | |
| - 27 | 23134025 | 1,00 | ROHRLEITUNGSSATZ | | |
| - 28 | 23111214 | 2,00 | DROSSEL | | |

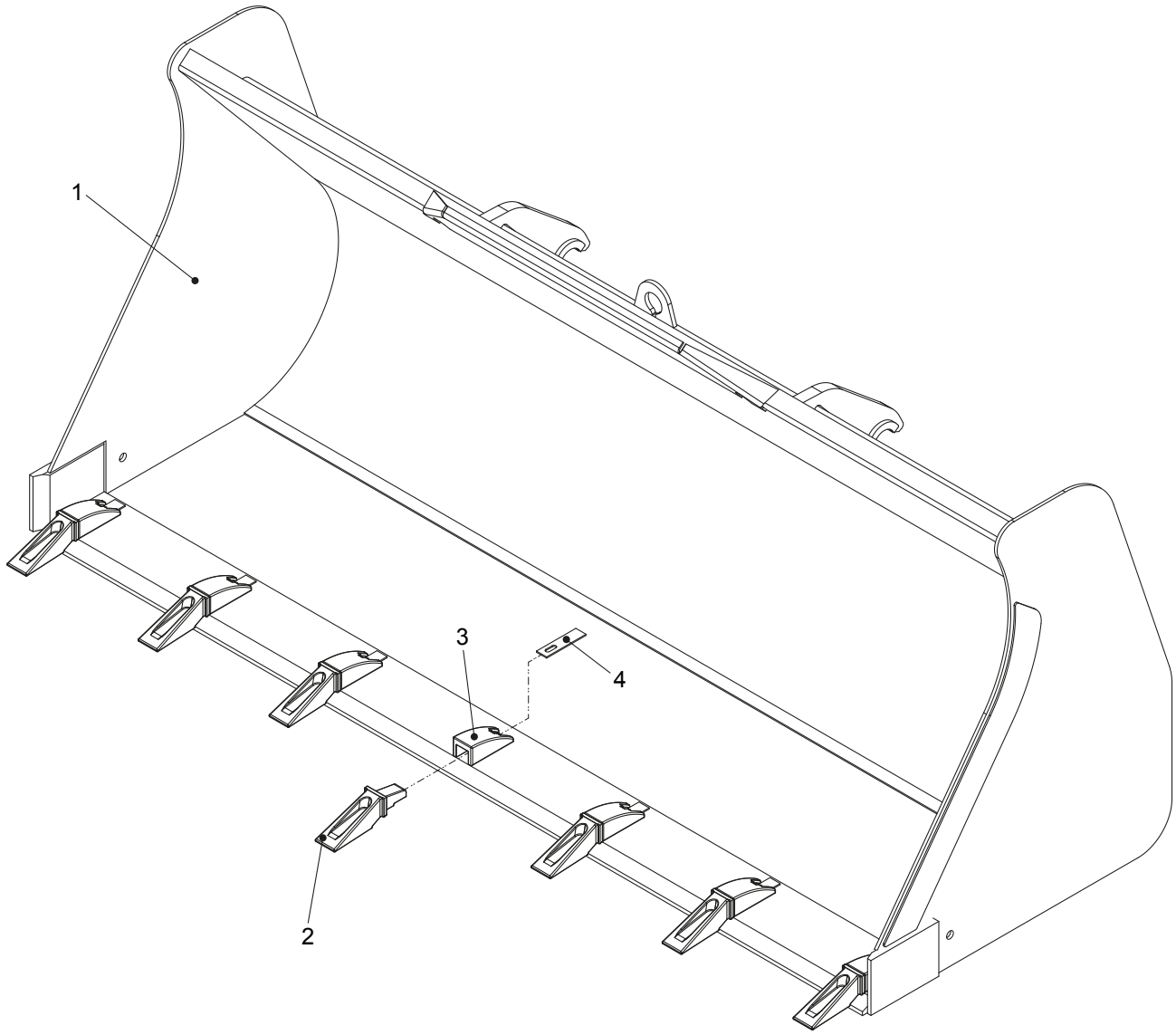
1
2
3
4

| Position | Ersatzteilnr. | Anzahl | Benennung | ab Serie | bis Serie |
|---|---|---|---|---|---|
| 1 | 8529007 | 1,00 | SCHAUFEL | | |
| - 2 | 4156950A | 7,00 | SCHAUFELZAHN 411F | | |
| - 3 | 4156951A | 7,00 | HUELSE | | |
| - 4 | 4156952A | 7,00 | SICHERUNGSBLECH | | |

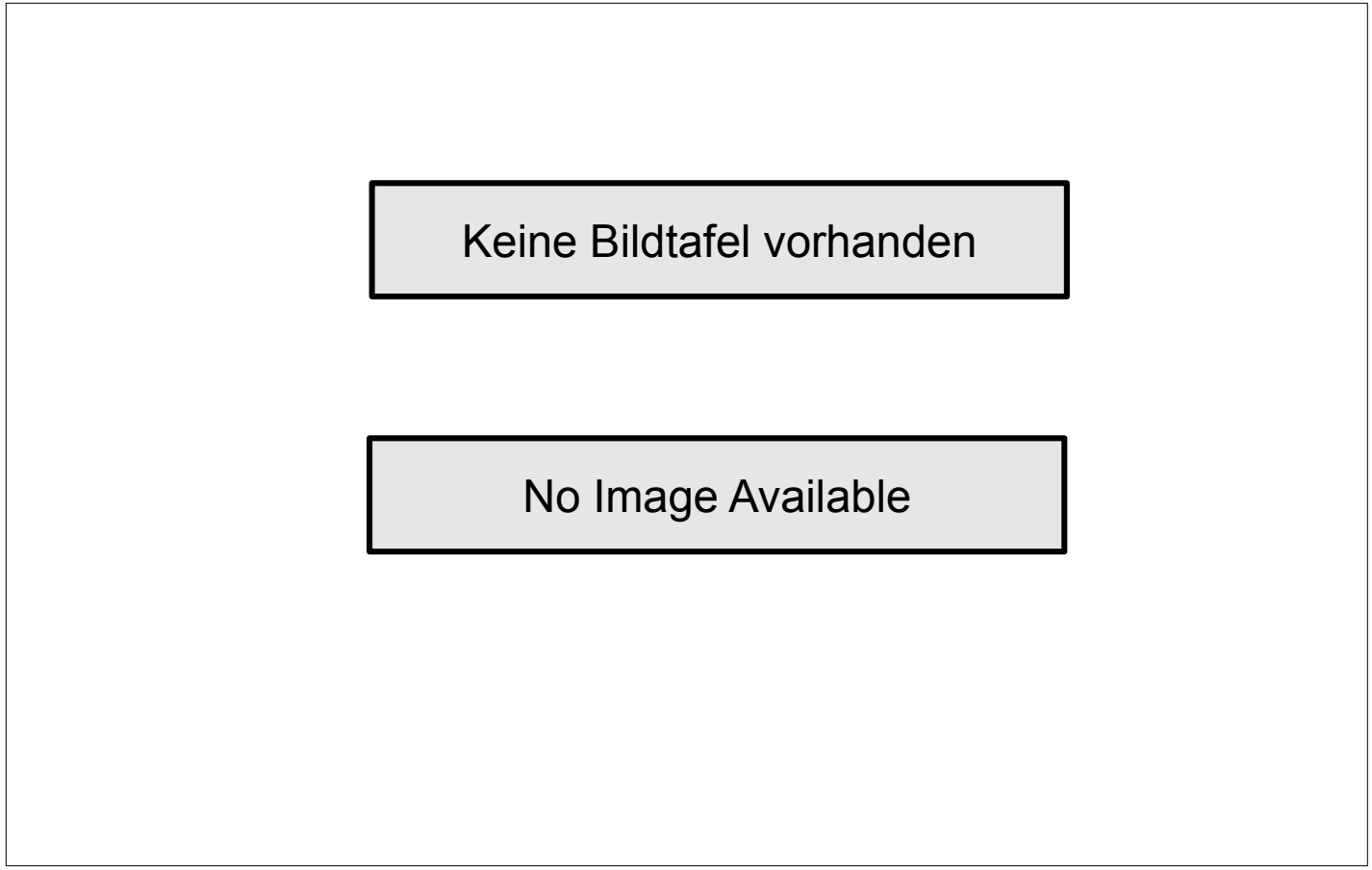
Keine Bildtafel vorhanden
No Image Available

| Position | Ersatzteilnr. | Anzahl | Benennung | ab Serie | bis Serie |
|---|---|---|---|---|---|
| 1 | T02.01 | 1,00 | GABELSTAPLERVORSATZ 120X 50X 1200 | | |
| 2 | T02.06 | 1,00 | LASTHAKEN | | |
| 3 | T02.07 | 1,00 | FRONTBAGGER | | |
| 4 | T02.10 | 1,00 | MEHRZWECKSCHAUFEL MIT ZAEHNE 1,30m³ | | |
| 5 | T02.20 | 1,00 | SCHAUFEL MIT ZAEHNE 1,5m³ | | |

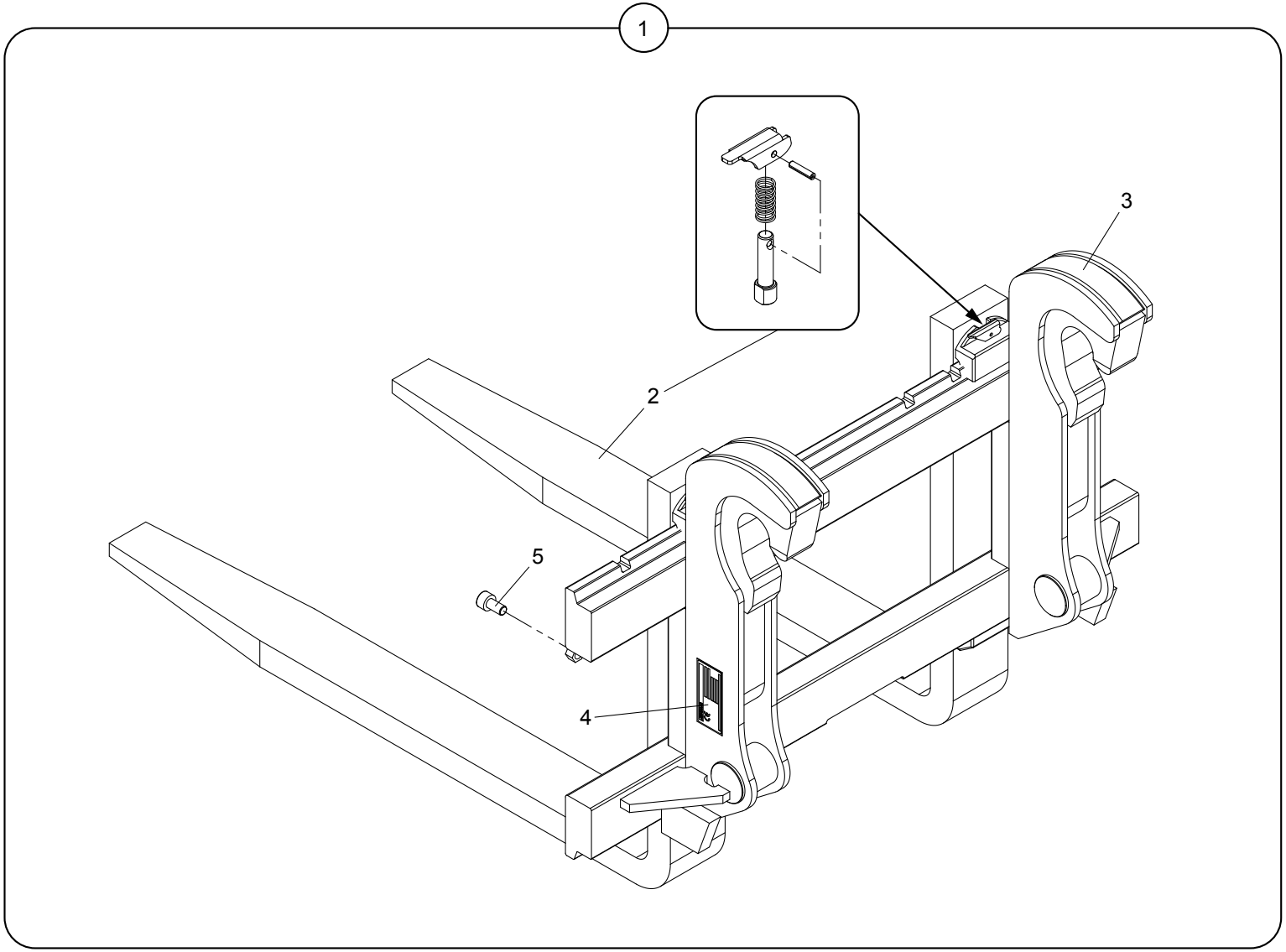
1
2
3
4
5

| Position | Ersatzteilnr. | Anzahl | Benennung | ab Serie | bis Serie |
|---|---|---|---|---|---|
| 1 | 23103499 | 1,00 | GABELSTAPLERVORSATZ 120X 50X 1200 | | |
| - 2 | 4108635A | 2,00 | GABELZINKE 120x 50x1200 | | |
| - | 23104645 | 2,00 | ARRETIERUNG | | |
| - 3 | 23103709 | 1,00 | TRAGPLATTE FEM 3 | | |
| - 4 | 23130311 | 1,00 | TYPENSCHILD | | |
| 5 | 7092595A | 2,00 | ZYLINDERSCHRAUBE - M16X 30 - | | |

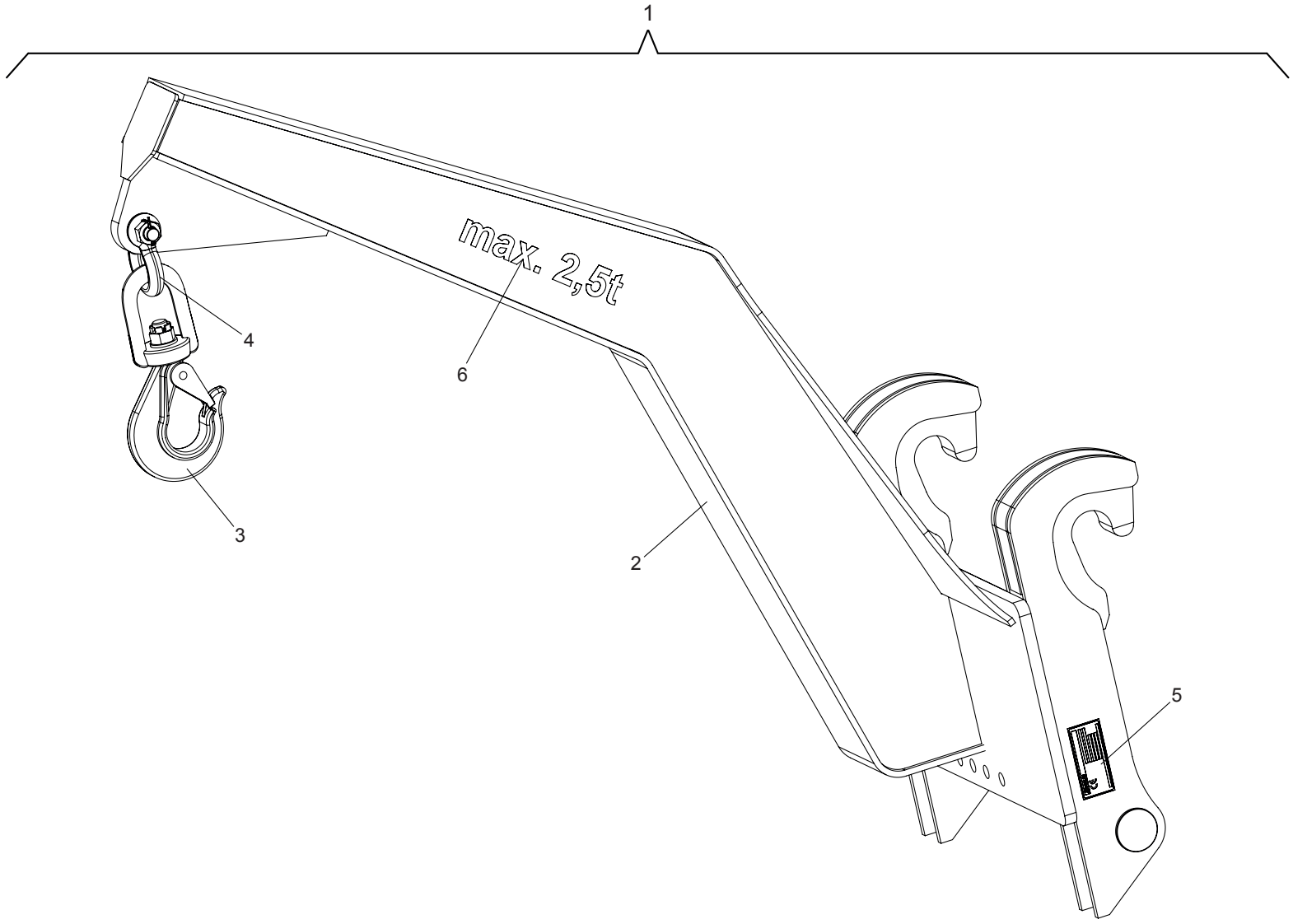
1
max. 2,5t
4
6
3
2
5

| Position | Ersatzteilnr. | Anzahl | Benennung | ab Serie | bis Serie |
|---|---|---|---|---|---|
| 1 | 23105599 | 1,00 | LASTHAKEN KPL. | | |
| 2 | 4105722K | 1,00 | AUSLEGER | | |
| 3 | 2300192A | 1,00 | WIRBELHAKEN | | |
| 4 | 4197258A | 1,00 | SCHAEKEL 7/8" | | |
| 5 | 4105723C | 1,00 | TYPENSCHILD | | |
| 6 | 23125215 | 1,00 | SCHILD | | |

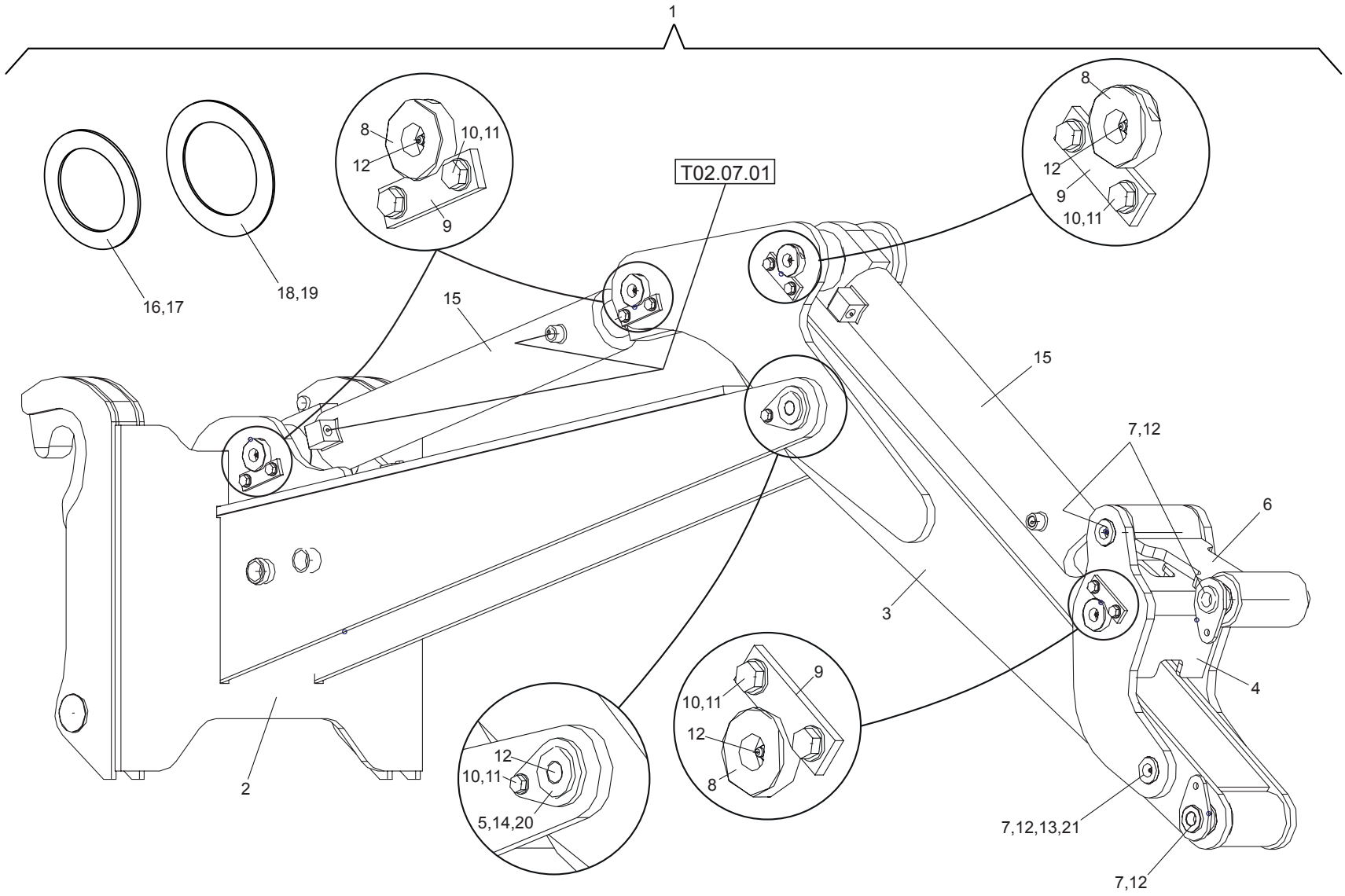
1
T02.07.01
8
10,11
12
9
16,17
18,19
15
2
3
4
6
7,12
5,14,20
7,12,13,21

| Position | Ersatzteilnr. | Anzahl | Benennung | ab Serie | bis Serie |
|---|---|---|---|---|---|
| 1 | 23100378 | 1,00 | FRONTBAGGER | | |
| 2 | 23100430 | 1,00 | AUSLEGER KPL. | | |
| 3 | 23100377 | 1,00 | LOEFFELSTIEL | | |
| 4 | 23100460 | 1,00 | UMLENKHEBEL KPL. | | |
| 5 | 23100402 | 1,00 | BOLZEN KPL. | | |
| 6 | 23100487 | 1,00 | LENKER KPL. | | |
| | 2300642A | 1,00 | BUCHSE 50E9/ 60p6X 60 | | |
| | 23104142 | 2,00 | DISTANZHUELSE | | |
| 7 | 23100483 | 4,00 | BOLZEN KPL. | | |
| 8 | 23100455 | 4,00 | BOLZEN | | |
| 9 | 4197330A | 4,00 | ACHSHALTER 30 X 8 | | |
| 10 | 7009047A | 9,00 | SECHSKANTSCHRAUBE - M12X 20 - | | |
| 11 | 7309050A | 9,00 | SCHEIBE - 12 - | | |
| 12 | 7027093A | 16,00 | SCHMIERNIPPEL AM 10X1 | | |
| 13 | 2300642A | 4,00 | BUCHSE 50E9/ 60p6X 60 | | |
| 14 | 4180335A | 2,00 | BUCHSE ZFO-P 60E9/ 70p6X 40 | | |
| 15 | 23103231 | 2,00 | HYDRAULIKZYLINDER | | |
| 16 | 4131862A | 2,00 | Scheibe | | |
| 17 | 4131860A | 2,00 | Scheibe | | |
| 18 | 4112197A | 2,00 | Scheibe | | |
| 19 | 4112198A | 2,00 | SCHEIBE | | |
| 20 | 23104141 | 1,00 | DISTANZHUELSE | | |
| 21 | 23104142 | 1,00 | DISTANZHUELSE | | |
| 50 | T02.07.01 | 1,00 | HYDRAULIKANLAGE FRONTBAGGER | | |

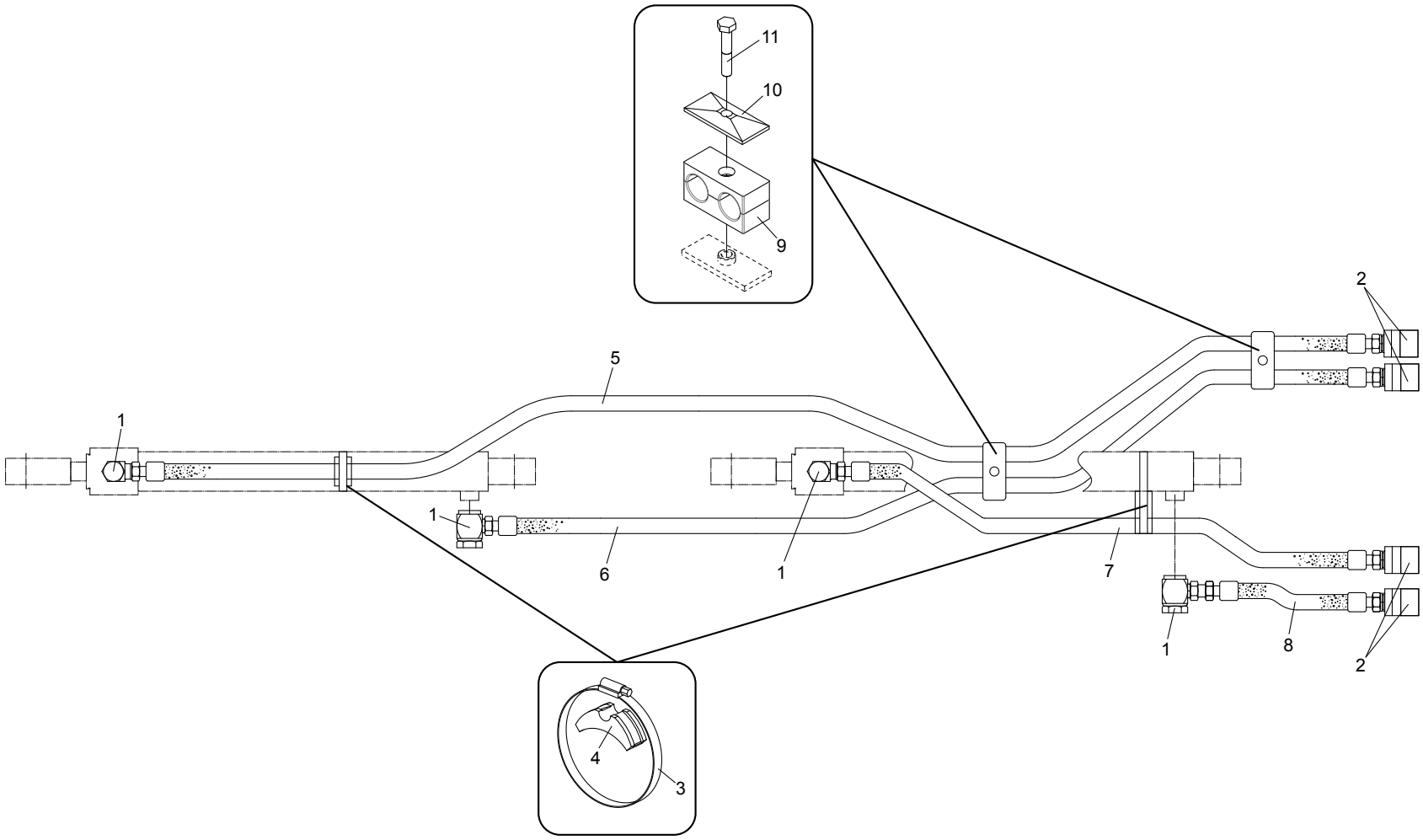
11
10
9
2
5
1
1
6
1
7
1
8
2
4
3

| Position | Ersatzteilnr. | Anzahl | Benennung | ab Serie | bis Serie |
|---|---|---|---|---|---|
| 1 | 4195326A | 4,00 | VERSCHRAUBUNG WH 20-PSR | | |
| 2 | 4168468A | 4,00 | SCHRAUBKUPPLUNG-STECKER | | |
| 3 | 4142175A | 2,00 | SCHLAUCHSCHELLE 104-138 | | |
| 4 | 4191817A | 2,00 | ZR-SCHELLE 518 | | |
| 5 | 23104864 | 1,00 | SCHLAUCHLEITUNG | | |
| 6 | 23104865 | 1,00 | SCHLAUCHLEITUNG | | |
| 7 | 23104866 | 1,00 | SCHLAUCHLEITUNG | | |
| 8 | 4109473A | 1,00 | SCHLAUCHLEITUNG | | |
| 9 | 4189560A | 2,00 | SCHELLE 323/23 PPH | | |
| 10 | 4108454A | 2,00 | DECKPLATTE GD 3D | | |
| 11 | 7095529A | 2,00 | SECHSKANTSCHRAUBE - M 8X 45 - | | |

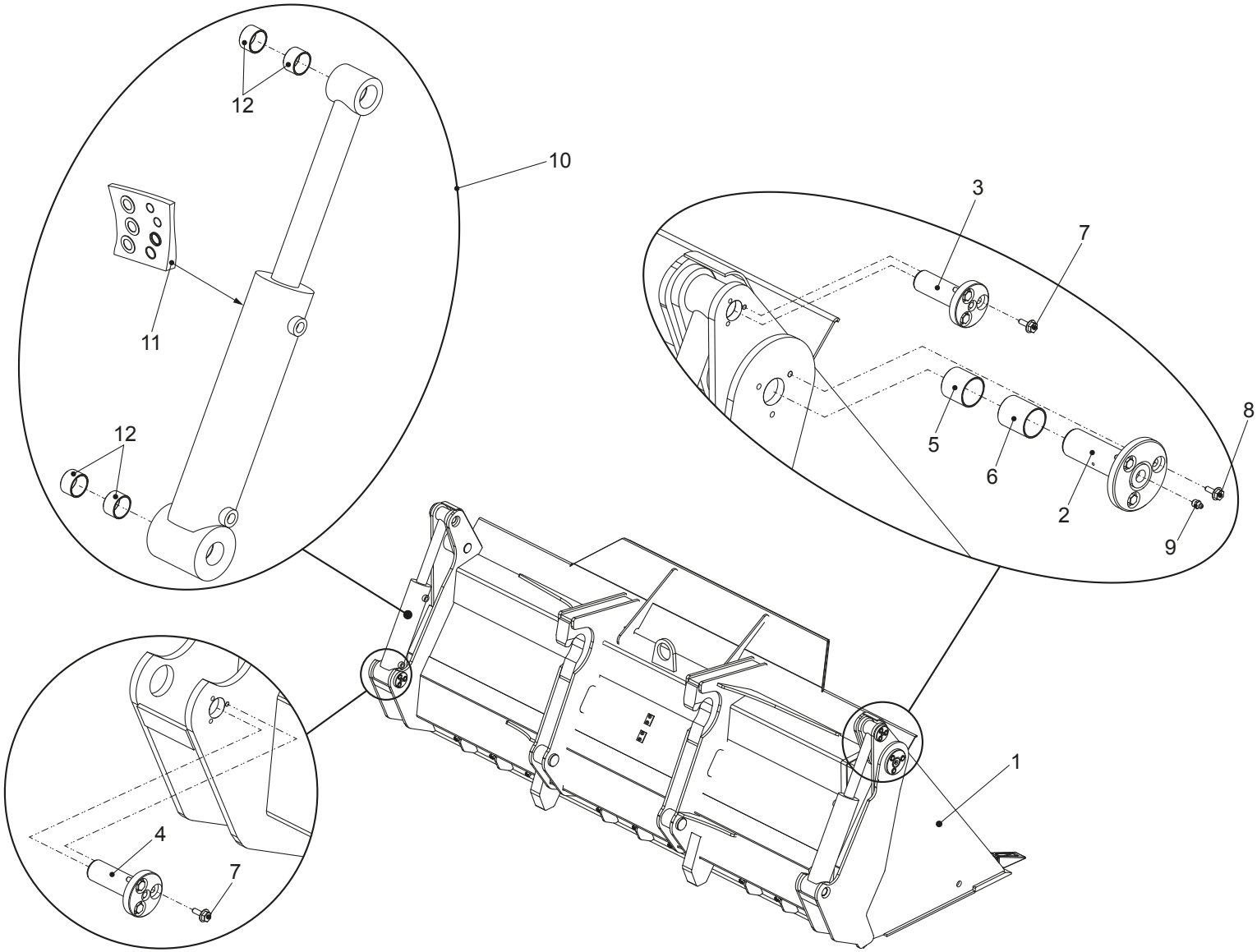
12
10
11
12
3
7
5
6
2
8
9
4
7
1

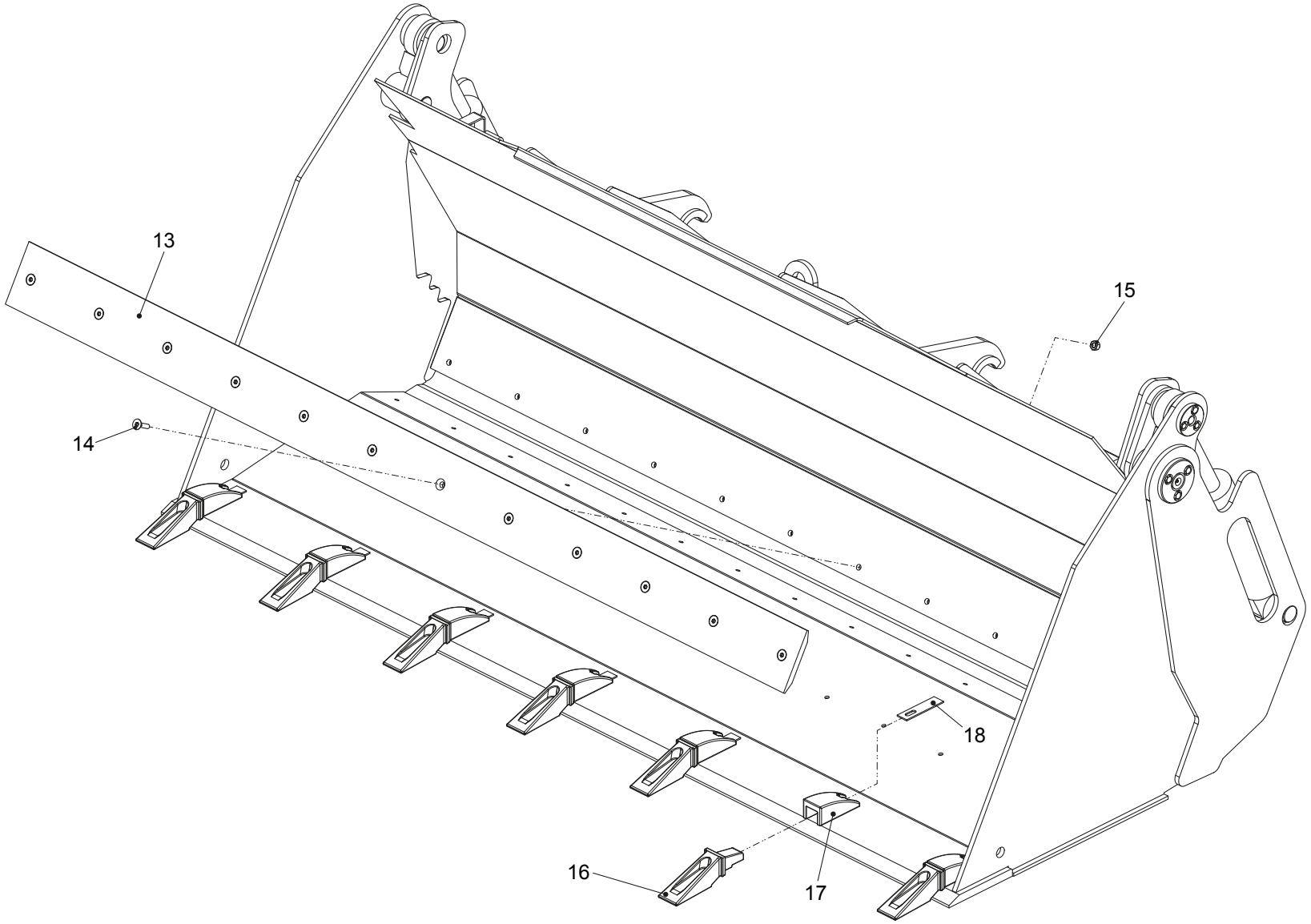
13
14
15
16
17
18

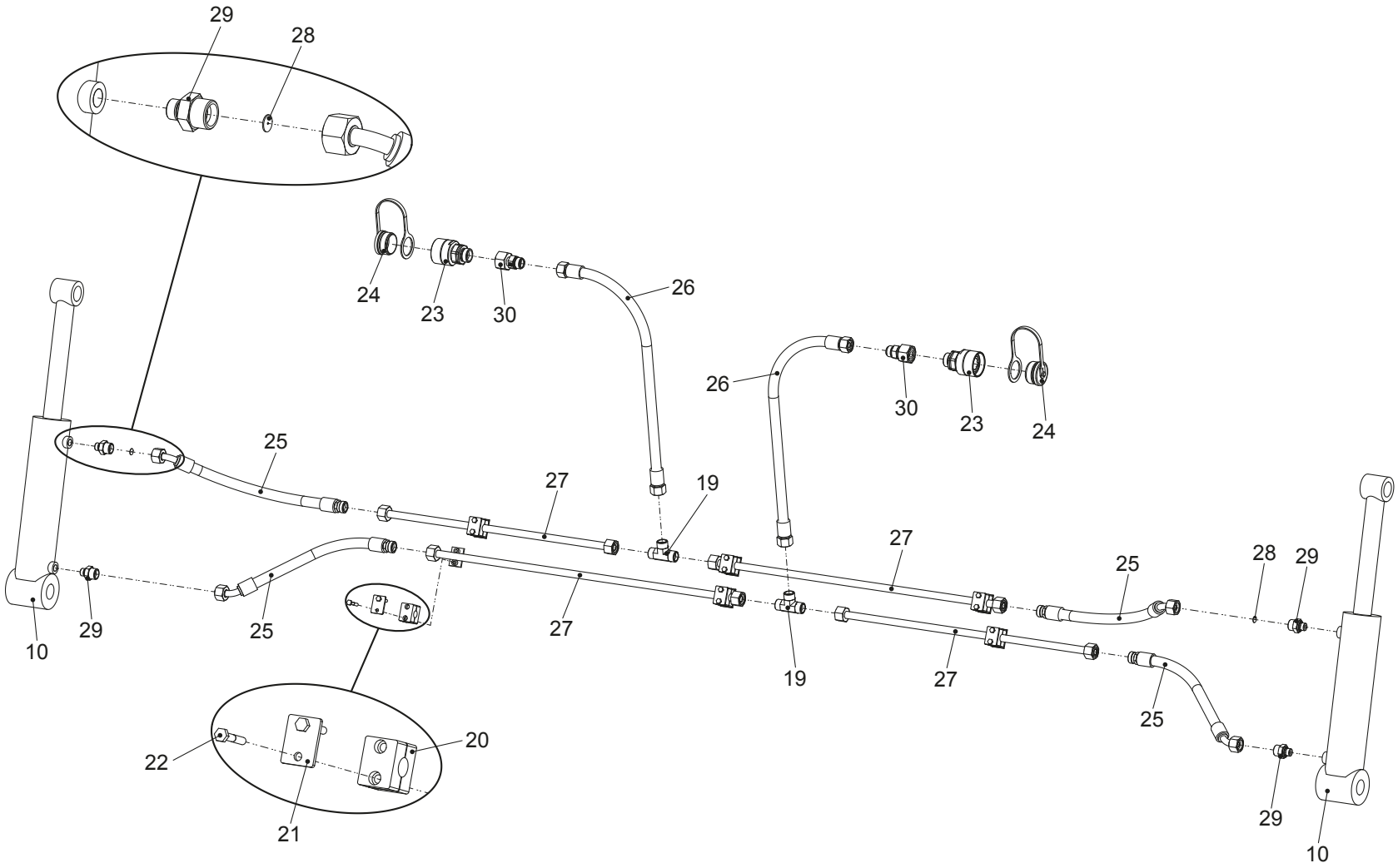
29
28
24
23
30
26
26
30
23
24
25
27
19
27
25
28
29
10
29
25
27
19
27
25
29
10
22
20
21

| Position | Ersatzteilnr. | Anzahl | Benennung | ab Serie | bis Serie |
|---|---|---|---|---|---|
| 1 | 23103116 | 1,00 | MEHRZWECKSCHAUFEL 1,30 m³ MIT ZAEHNEN | | |
| 2 | 4181136A | 2,00 | LAGERBOLZEN | | |
| 3 | 4181135A | 2,00 | ZYLINDERBOLZEN OBEN | | |
| 4 | 4184253A | 2,00 | ZYLINDERBOLZEN,UNTEN | | |
| 5 | 4181133A | 2,00 | LAGERBUCHSE | | |
| 6 | 4181134A | 2,00 | LAGERBUCHSE | | |
| 7 | 23105168 | 12,00 | SICHERUNGSSCHRAUBE - M 8X 16 - | | |
| 8 | 23105169 | 6,00 | SICHERUNGSSCHRAUBE - M10X 16 - | | |
| 9 | 7027093A | 2,00 | SCHMIERNIPPEL AM 10X1 | | |
| 10 | 23121371 | 2,00 | HYDRAULIKZYLINDER | | |
| 11 | 23124493 | 2,00 | DICHTSATZ | | |
| 12 | 23128598 | 4,00 | BUCHSE | | |
| 13 | 2300988A | 1,00 | WECHSELSCHNEIDE | | |
| 14 | 23134014 | 12,00 | SENKSCHRAUBE - M12x40 -10.9 | | |
| 15 | 7262286A | 12,00 | SECHSKANTMUTTER - M 12 - 10 | | |
| 16 | 4156950A | 7,00 | SCHAUFELZAHN 411F | | |
| 17 | 4156951A | 7,00 | HUELSE | | |
| 18 | 4156952A | 7,00 | SICHERUNGSBLECH | | |
| 19 | 4156670A | 2,00 | VERSCHRAUBUNG T 16-PS | | |
| 20 | 4165070A | 6,00 | SCHELLE 216 PP | | |
| 21 | 4191784A | 6,00 | DECKPLATTE DP II | | |
| 22 | 7095456A | 12,00 | SECHSKANTSCHRAUBE - M 6X 35 - | | |
| 23 | 4168468A | 2,00 | SCHRAUBKUPPLUNG-STECKER | | |
| 24 | 4168470A | 2,00 | SCHUTZSTOPFEN | | |
| 25 | 2300993A | 4,00 | SCHLAUCHLEITUNG | | |
| 26 | 23105239 | 2,00 | SCHLAUCHLEITUNG | | |
| 27 | 23134025 | 1,00 | ROHRLEITUNGSSATZ | | |
| 28 | 23105689 | 2,00 | DROSSEL | | |
| 29 | 2300991A | 4,00 | VERSCHRAUBUNG GE 16-PS/R3/8 | | |
| 30 | 4157678A | 2,00 | VERSCHRAUBUNG RED 20/16-PS | | |

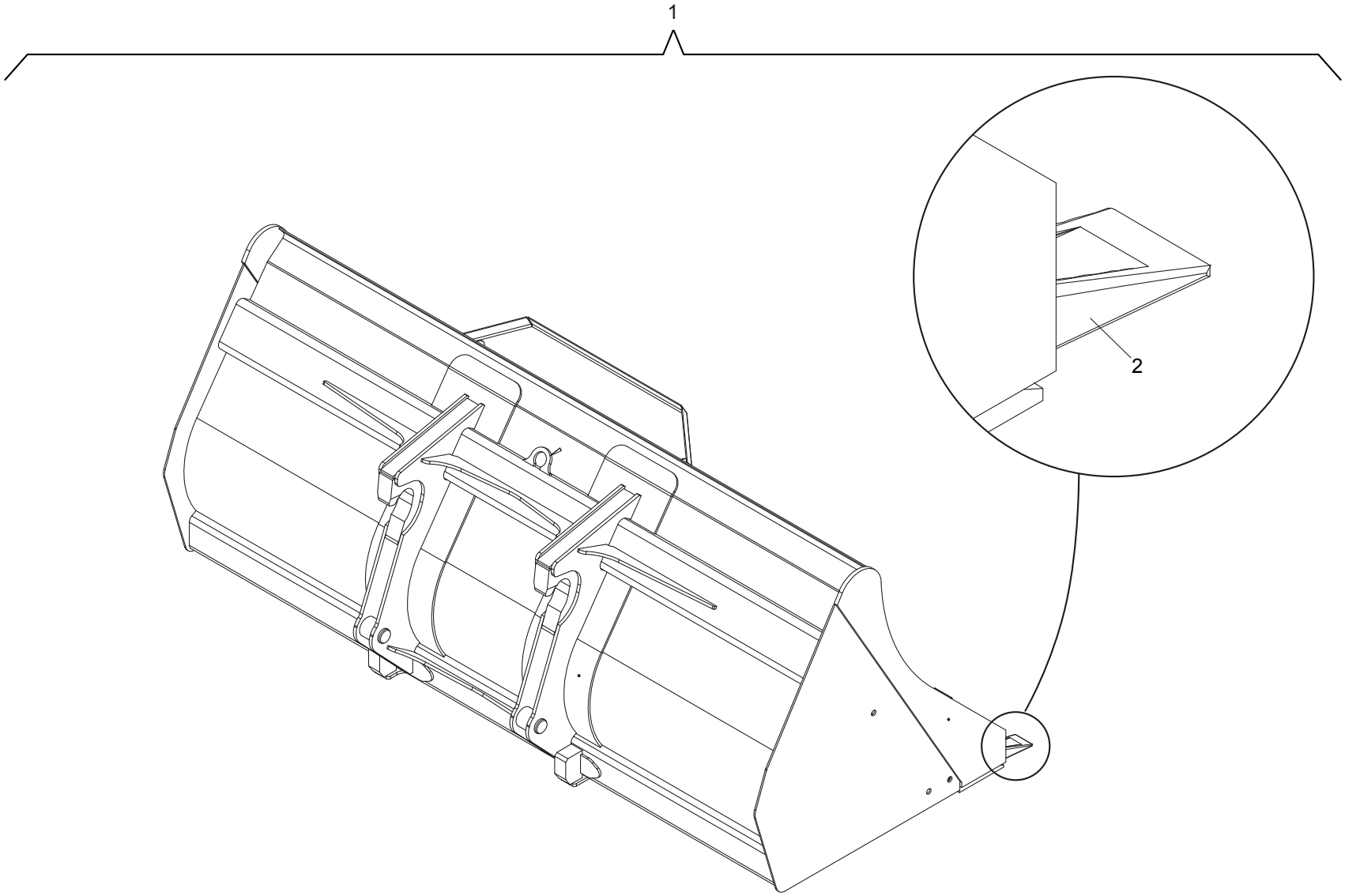
1
2

| Position | Ersatzteilnr. | Anzahl | Benennung | ab Serie | bis Serie |
|---|---|---|---|---|---|
| 1 | 23105408 | 1,00 | SCHAUFEL | | |
| 2 | 4156950A | 7,00 | SCHAUFELZAHN 411F | | |

Keine Bildtafel vorhanden

No Image Available

| Position | Ersatzteilnr. | Anzahl | Benennung | ab Serie | bis Serie |
|---|---|---|---|---|---|
| 1 | U01 | 1,00 | FILTERSAETZE | | |
| 2 | U02 | 1,00 | BETRIEBSSTOFFE | | |

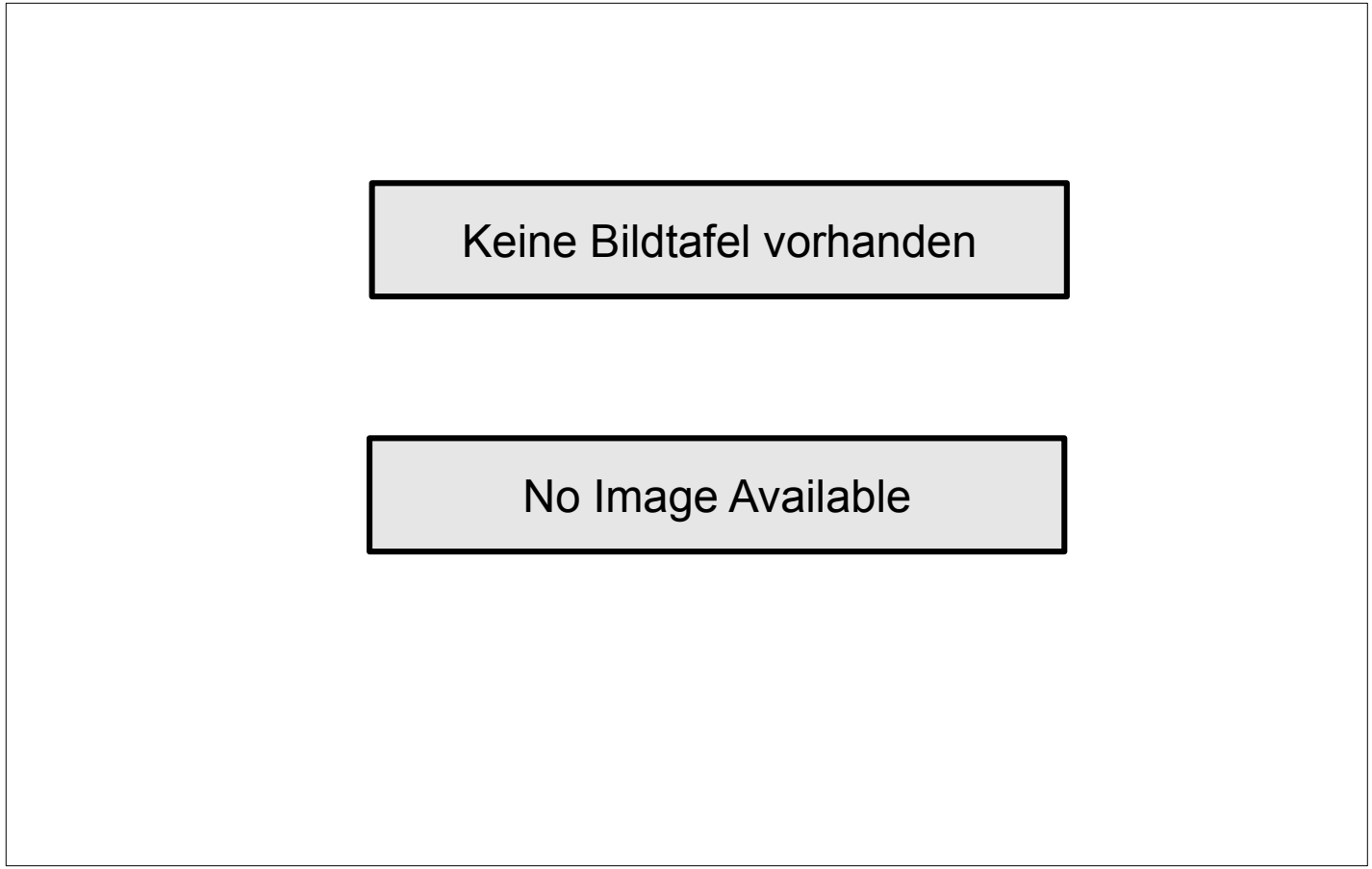
Keine Bildtafel vorhanden
No Image Available

| Position | Ersatzteilnr. | Anzahl | Benennung | ab Serie | bis Serie |
|---|---|---|---|---|---|
| 1 | U01.01 | 1,00 | FILTERSATZ 500 STUNDEN | | |
| 2 | U01.02 | 1,00 | FILTERSATZ 1000 STUNDEN | | |

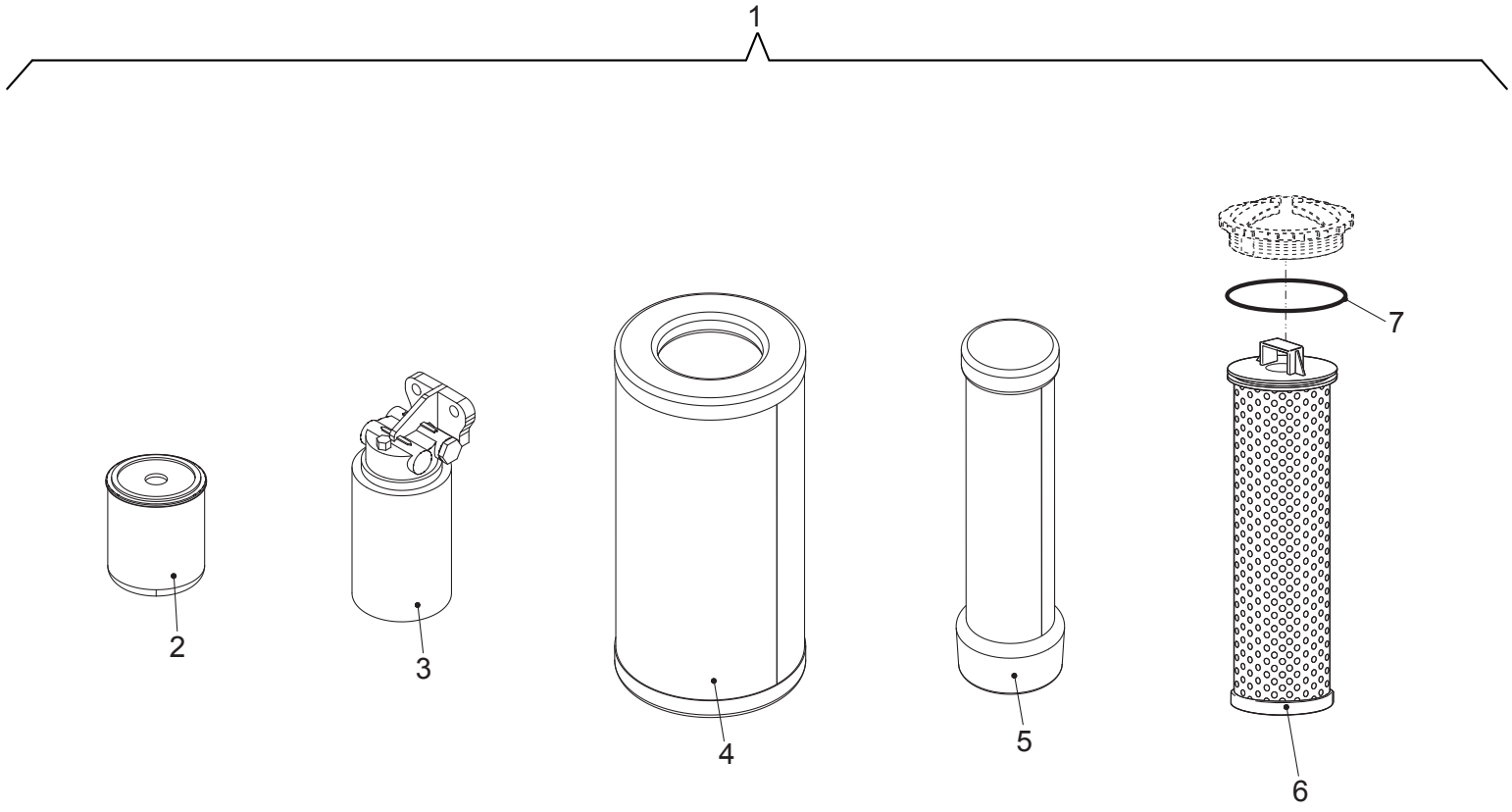
1
2
3
4
5
6
7

| Position | Ersatzteilnr. | Anzahl | Benennung | ab Serie | bis Serie |
|---|---|---|---|---|---|
| 1 | 23133676 | 1,00 | FILTERSATZ | | |
| - 2 | 23110650 | 1,00 | MOTOROELFILTER | | |
| - 3 | 23133679 | 1,00 | KRAFTSTOFFFILTER | | |
| - 4 | 4110553A | 1,00 | LUFTFILTEREINSATZ | | |
| - 5 | 4110552A | 1,00 | SICHERHEITSPATRONE | | |
| - 6 | 23133680 | 1,00 | HYDRAULIKOELFILTER | | |
| - 7 | 4197692A | 1,00 | O-RING | | |

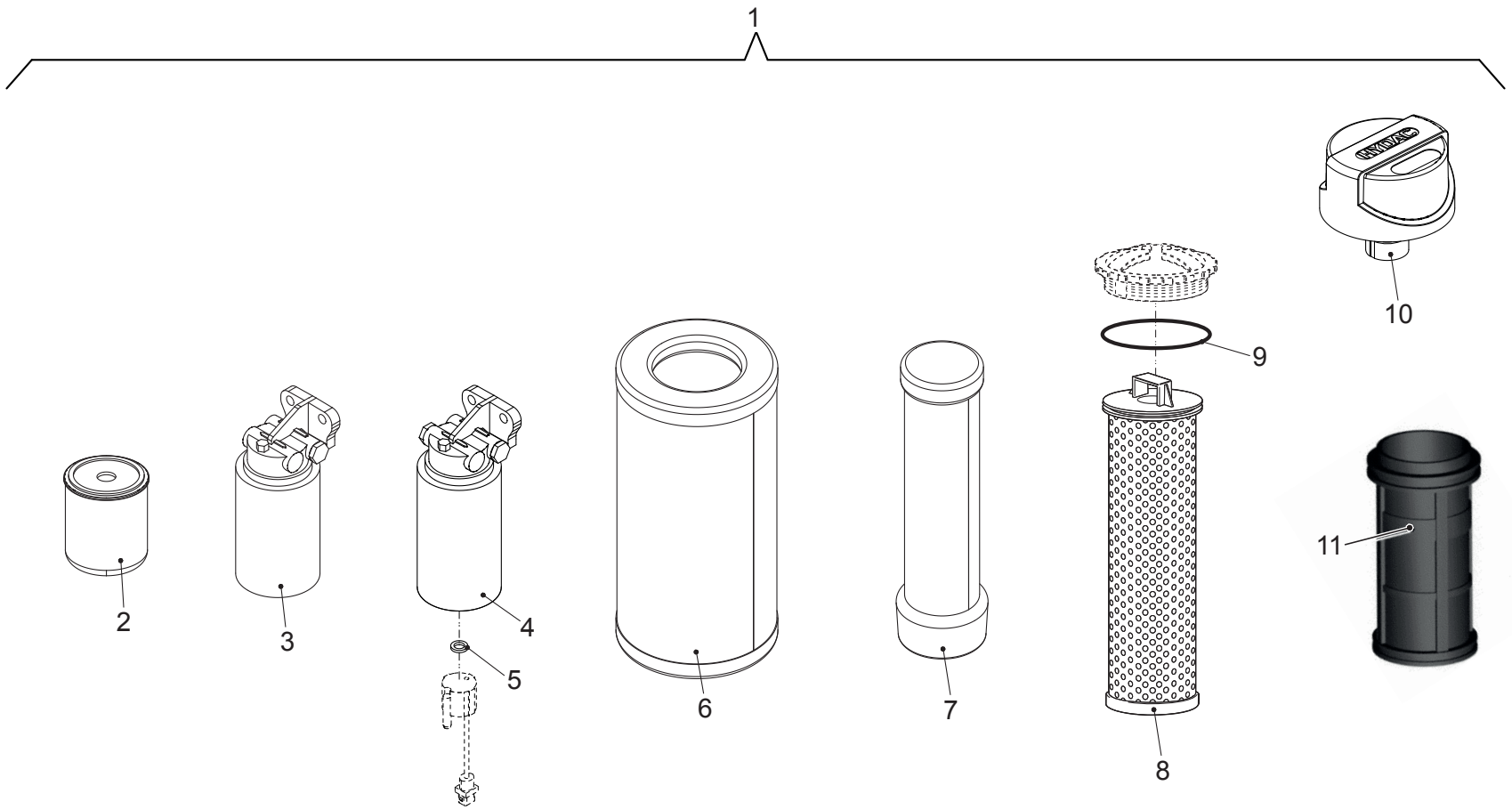
1
2
3
4
5
6
7
8
9
10
11

| Position | Ersatzteilnr. | Anzahl | Benennung | ab Serie | bis Serie |
|---|---|---|---|---|---|
| 1 | 23134012 | 1,00 | FILTERSATZ | | |
| - 2 | 23110650 | 1,00 | MOTOROELFILTER | | |
| - 3 | 23133679 | 1,00 | KRAFTSTOFFFILTER | | |
| - 4 | 23133338 | 1,00 | KRAFTSTOFF-VORFILTER | | |
| - 5 | 23124774 | 1,00 | RUNDDICHTRING | | |
| - 6 | 4110553A | 1,00 | LUFTFILTEREINSATZ | | |
| - 7 | 4110552A | 1,00 | SICHERHEITSPATRONE | | |
| - 8 | 23133680 | 1,00 | HYDRAULIKOELFILTER | | |
| - 9 | 4197692A | 1,00 | O-RING | | |
| - 10 | 23114256 | 1,00 | BELUEFTUNGSFILTER | | |
| - 11 | 23134071 | 1,00 | ADBLUE-FILTER | | |

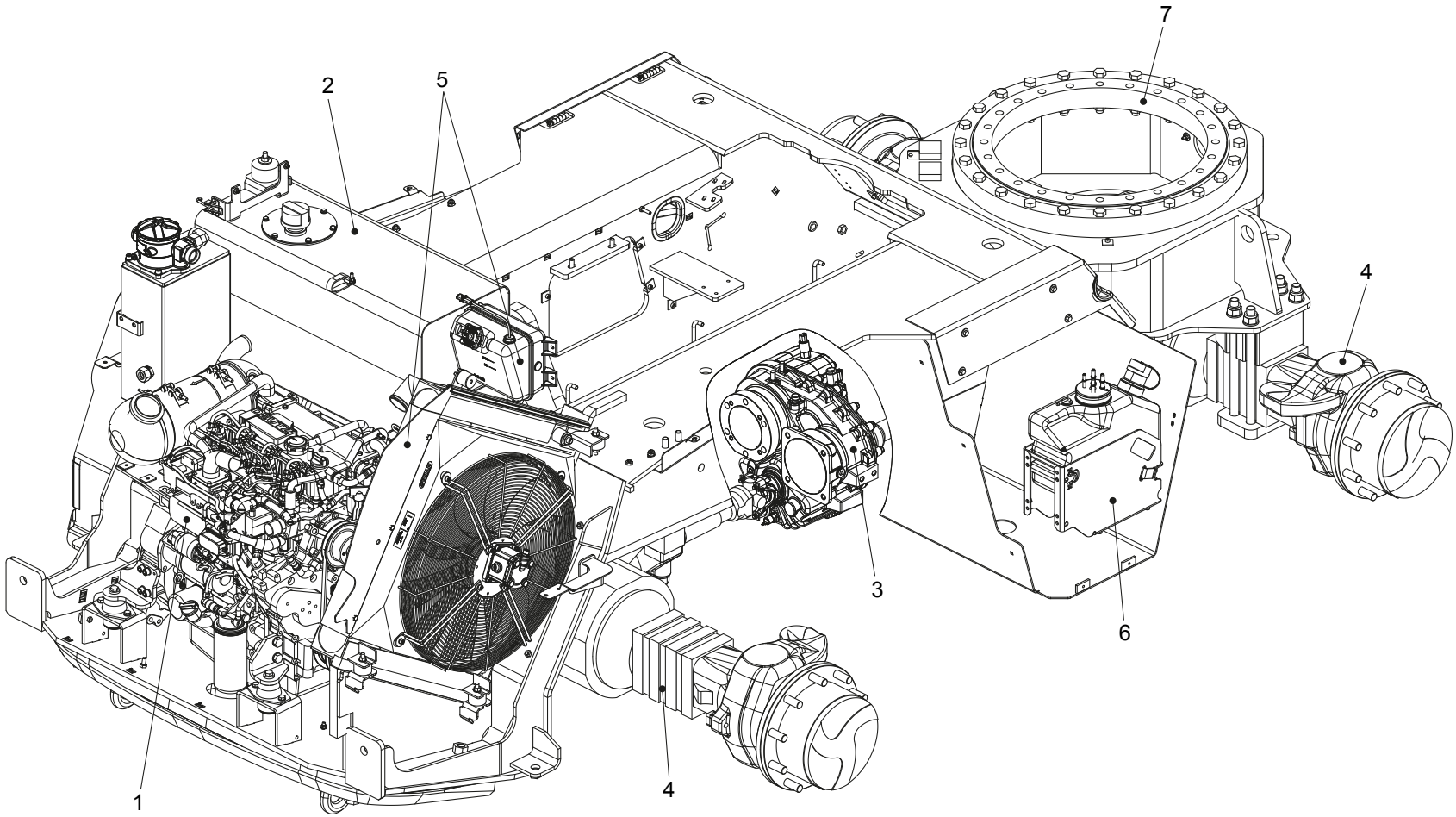
7
2
5
4
3
6
1
4

| Position | Ersatzteilnr. | Anzahl | Benennung | ab Serie | bis Serie |
|---|---|---|---|---|---|
| 1 | 23133675 | 1,00 | MOTOROEL 10W40 - 1 LITER FLASCHE | | |
| | 23133732 | 1,00 | MOTOROEL 10W40 - 20 LITER KANISTER | | |
| | 23133733 | 1,00 | MOTOROEL 10W40 - 208 LITER FASS | | |
| 2 | 23133730 | 1,00 | HYDRAULIKOEL HVLP46 - 20 LITER KANISTER | | |
| | 23133731 | 1,00 | HYDRAULIKOEL HVLP46 - 208 LITER FASS | | |
| 3 | 23133713 | 1,00 | GETRIEBEOEL ATF HDX - 20 LITER KANISTER | | |
| | 23133735 | 1,00 | GETRIEBEOEL ATF HDX - 208 LITER FASS | | |
| 4 | 23104578 | 1,00 | GETRIEBEOEL ALS - 20 LITER KANISTER | | |
| | 23133614 | 1,00 | GETRIEBEOEL ALS - 208 LITER FASS | | |
| 5 | 23133611 | 1,00 | KUEHLFLUESSIGKEIT - 1,5 LITER FLASCHE | | |
| | 23133612 | 1,00 | KUEHLFLUESSIGKEIT - 20 LITER KANISTER | | |
| 6 | 2350030 | 1,00 | KRAFTSTOFFZUSATZ AdBlue - 10 LITER KANISTER | | |
| 7 | 4117807A | 1,00 | SCHMIERFETT-KARTUSCHE | | |