ONDERDELENBOEK

MECALAC

11MWR

VANAF SERIENUMMER 240012

AHLMANN MECALAC

AHLMANN NEDERLAND B.V.

Website: www.ahlmann.nl
Telefoon: +31 073 599 7755

CATALOGUE DE PIÈCES DE RECHANGE
INSTRUCTIONS POUR LES COMMANDES DE PIÈCES

Les pages suivantes donnent la référence illustrée de toutes les pièces principales qui composent votre MECALAC.

Lorsque vous commandez des pièces de rechange à votre Concessionnaire MECALAC, veuillez fournir les informations suivantes :

1 - Le numéro de référence de votre Catalogue de Pièces de Rechange.
(Indiqué dans le coin inférieur gauche de la page : 5400xxx).
2 - La référence du modèle (11MWR).
3 - Le numéro de série de la machine.
4 - Repère illustration et N° de la pièce.
5 - Repère de Page.

Exemple : Catalogue N° ***5401325 - 11MWR***, N° série : ***240012***, repères : ***3 et 6***, page : ***42 10 1A***.

SPARE PARTS BOOK
ORDERING INSTRUCTIONS

The following pages provide an illustrated reference for all major parts of your MECALAC.

When ordering spare parts from your MECALAC dealer please give the following information:

1 - Reference number of your Spare Parts Book
(Number shown in the lower left corner of the page: 5400xxx).
2 - Machine type: (11MWR).
3 - Machine serial number.
4 - Illustration and item reference.
5 - Reference mark on page

Example: Spare Parts Book N° ***5401325 - 11MWR***, Serial number: ***240012***, Illustration reference: ***3 and 6***, page: ***42 10 1A***.

ERSATZTEIL KATALOG
BESTELLANWEISUNGEN

Die folgenden Seiten enthalten die mit Abbildungen versehenen Bezugsnummern für alle wesentlichen Teile Ihrer MECALAC.

Bitte geben Sie bei Bestellung von Ersatzteilen bei Ihrem MECALAC Vertreter folgende Angaben an:

1 - Bezugsnummer Ihres Ersatzteilkatalogs.
(Siehe unten links auf Seite: 5400xxx).
2 - Fahrzeugtyp: (11MWR).
3 - Seriennummer der Maschine.
4 - Illustration und Ersatzteilnummer.
5 - Referenzzeichen der Seite.

Beispiel: Ersatzteil Katalog Nr. ***5401325 - 11MWR***, Serie: Nr. ***240012***, Referenz Illustration: ***3 und 6***, Seite: ***42 10 1A.***

SYMBOLES ET NOTES

⟼	À partir du numéro de série ou numéro de moteur
⇥	Jusqu'au numéro de série ou numéro de moteur
●○	Annule et remplace
	Voir page - numéro de référence
	Alternative
	Commander
	Épaisseur
⟷	Longueur
▶	Droite
◀	Gauche
NV	Non vendu
S	Supprimé
NC	Nous consulter
(P)	Stock préconisation
AC	Voir tarif accessoires
	Suivant pays ou langues
	Suivant options
	Machine ou cabine avec chauffage (sans climatisation)
	Machine ou cabine avec climatisation
•	Appartient à l'ensemble (•)
(•)	Ensemble

INFORMATIONS GÉNÉRALES

1 - LISTE DES NUMÉROS DE RÉFÉRENCES DES PIÈCES

1 - EXEMPLE :

A	B	C	D	E			
1	4740019			2	BOUCHON	PLUG	VERSCHL STOPFEN
			4740007				
2	5600010			2	BAGUE	BUSH	BUECHSE
3	4380042		H M8x16	14	VIS	SCREW	SCHRAUBE
4	4460025		MU8	14	RONDELLE	WASHER	UNTERLEGSCHEIBE
5	3810025			1	COUVERCLE	COVER	DECKEL
6	5600004			1	JOINT	SEAL	DICHTRING
7	4770020		35500	1	VOYANT NIVEAU HUILE	OIL LEVER	OELSTANDANZEIGE
8	7410873	7		1	JOINT	SEAL	DICHTRING
9	5530052		0,5mm	SB	CALE D'EPAISSEUR	SHIM	UNTERLEGPLATTE
10	6522020			PM	KIT : PATIN	KIT : SKID	BAUSATZ : KUFE

2 - EXPLICATIONS :

A - Numéro de référence de l'illustration.
B - Numéro de pièce.
C - Pièce comprise dans l'ensemble dont le numéro de l'illustration est indiqué.
D - Remarques (voir symboles et notes).
E - Quantité (voir note ci-dessous).

3 - NOTES SPÉCIALES :

"E" Indique la quantité applicable à l'ensemble ou sous ensemble illustré.

"PM" dans la colonne quantité signifie : "Pour Mémoire", article déjà cité en quantité dans une planche et répété pour une meilleure compréhension.

"SB" dans la colonne quantité signifie "Suivant Besoin" pour les pièces telles que les cales d'épaisseur, les rondelles, etc.

Dans la colonne remarques ou dans le bandeau noir en bas de page :

"11MWR-2" indique que la pièce ou la page est spécifique à la version 2 roues directrices.

"11MWR-4" indique que la pièce ou la page est spécifique à la version 4 roues directrices.

2 - INSTRUCTIONS POUR LES COMMANDES

Pour votre commande de pièces de rechange, indiquez :

- Type de la machine.
- Numéro de série.
- Numéro du moteur.
- Page du catalogue.
- Repère concerné.
- Code Article.

MECALAC SERVICE

2, rue du Pré de Challes
P.A.E. des Glaisins
CS : 40230
74940 Annecy-le-Vieux Cedex
Tél. : + 33 (0)4.50.64.01.63
Fax : + 33 (0)4.50.64.02.79

SYMBOLS AND NOTES

- From serial or engine number
- Up to serial or engine number
- Cancels and replaces
- See page - reference number
- Alternative
- Order
- Thickness
- Length
- Right
- Left
- **NV** Not available
- **S** Cancelled
- **NC** Contact Mecalac
- **(P)** Recommended spare parts stock
- **AC** See accessories price-list
- According to country or language
- According to options
- Machine or cabin with heating (without air-conditioning)
- Machine or cabin with air-conditioning
- • Belongs to Assembly group **(•)**
- **(•)** Assembly Group

GENERAL INFORMATION

1 - PART NUMBER REFERENCE LIST

1 - EXAMPLE:

A	B	C	D	E			
1	4740019			2	BOUCHON	PLUG	VERSCHL STOPFEN
			4740007				
2	5600010			2	BAGUE	BUSH	BUECHSE
3	4380042		H M8x16	14	VIS	SCREW	SCHRAUBE
4	4460025		MU8	14	RONDELLE	WASHER	UNTERLEGSCHEIBE
5	3810025			1	COUVERCLE	COVER	DECKEL
6	5600004			1	JOINT	SEAL	DICHTRING
7	4770020		35500	1	VOYANT NIVEAU HUILE	OIL LEVER	OELSTANDANZEIGE
8	7410873	7		1	JOINT	SEAL	DICHTRING
9	5530052		0,5mm	SB	CALE D'EPAISSEUR	SHIM	UNTERLEGPLATTE
10	6522020			PM	KIT : PATIN	KIT : SKID	BAUSATZ : KUFE

2 - EXPLANATION:

A - Illustration reference number.
B - Part number.
C - Item is a component of an assembly. See assembly illustration number indicated.
D - Remarks (see symbols and notes).
E - Quantity required (see note below).

3 - NOTES:

"E" is the quantity required for the particular assembly or sub assembly shown in the illustration.

"PM" in the quantity column: for record, this article has been mentioned before in the quantity column on another page and is repeated for better comprehension.

"SB" in the quantity column: means accordingly to requirement for parts such as shims, washers, etc.

Shown in the column remarks or in the black field at the bottom of the page:

"11MWR-2" indicate that the part or the page is specific for the 2 steered wheel (2WS) version.

"11MWR-4" indicate that the part or the page is specific for the 4 steered wheel (4WS) version.

2 - ORDERING INSTRUCTIONS

On ordering spare parts, please specify:

- Machine type.
- Serial number.
- Engine number.
- Catalogue page number.
- Reference mark.
- Item Code.

MECALAC SERVICE

2, rue du Pré de Challes
P.A.E. des Glaisins
CS : 40230
74940 Annecy-le-Vieux Cedex
Tél. : + 33 (0)4.50.64.01.63
Fax : + 33 (0)4.50.64.02.79

SYMBOLE UND BEMERKUNGEN

- Ab Serien oder Motor Nummer
- Bis Serien oder Motor Nummer
- Storniert und ersetzt
- Siehe Seite Referenznummer
- Wahlweise
- Bestellen
- Dicke
- Länge
- Rechts
- Links
- **NV** Nicht verkäuflich
- **S** Nicht mehr erhältlich
- **NC** Auf Anfrage
- **(P)** Vorgeschlagener Lagerbestand
- **AC** Siehe Zusatzteilpreisliste
- Nach Land oder Sprache
- Nach Optionen
- Maschine oder Kabine mit Heizung (ohne Klimatisierung)
- Maschine oder Kabine mit Klimatisierung
- • Gehört zu einer Baugruppe **(•)**
- **(•)** Baugruppe

ALLGEMEINE HINWEISE

1 - TEXTSEITEN MIT TEILNUMMERN

1 - BEISPIEL:

A	B	C	D	E			
1	4740019			2	BOUCHON	PLUG	VERSCHL STOPFEN
			4740007				
2	5600010			2	BAGUE	BUSH	BUECHSE
3	4380042		H M8x16	14	VIS	SCREW	SCHRAUBE
4	4460025		MU8	14	RONDELLE	WASHER	UNTERLEGSCHEIBE
5	3810025			1	COUVERCLE	COVER	DECKEL
6	5600004			1	JOINT	SEAL	DICHTRING
7	4770020		35500	1	VOYANT NIVEAU HUILE	OIL LEVER	OELSTANDANZEIGE
8	7410873	7		1	JOINT	SEAL	DICHTRING
9	5530052		0,5mm	SB	CALE D'EPAISSEUR	SHIM	UNTERLEGPLATTE
10	6522020			PM	KIT : PATIN	KIT : SKID	BAUSATZ : KUFE

2 - ERLÄUTERUNG:

A - Positionsnummer der Abbildung.
B - Ersatzteilnummer.
C - Einzelteil einer Baugruppe, dessen Nummer auf der Illustration angegeben ist.
D - Bemerkungen (siehe Symbole und Bemerkungen).
E - Anzahl (siehe untenstehende Anmerkung).

3 - ANMERKUNGEN:

“E” in dieser Spalte ist die Anzahl der Teile die für diese bestimmte Braugruppe benötigt werden, angegeben.

“PM” in dieser Spalte bedeutet: Artikel schon in der Anzahlspalte einer anderen Seite erwähnt und wird für ein besseres Verstehen wiederholt.

“SB” in dieser Spalte bedeutet für Teile wie Einstellbleche, Scheiben, usw. „Anzahl nach Bedarf“.

In der Spalte Anmerkung oder im schwarzen Feld am Ende der Seite:

“11MWR-2” zeigt an dass sich der Teil oder die Seite spezifisch auf die 2 gelenkte Räder (2WS) Version bezieht.

“11MWR-4” zeigt an dass sich der Teil oder die Seite spezifisch auf die 4 gelenkte Räder (4WS) Version bezieht.

2 - BESTELLANWEISUNGEN

Bitte geben Sie bei der Bestellung von Ersatzteilen an:

- Fahrzeugtyp.
- Seriennummer.
- Motornummer.
- Katalogseite.
- Referenz Zeichen.
- Bestellnummer.

MECALAC SERVICE

2, rue du Pré de Challes
P.A.E. des Glaisins
CS : 40230
74940 Annecy-le-Vieux Cedex
Tél. : + 33 (0)4.50.64.01.63
Fax : + 33 (0)4.50.64.02.79

KIT ENTRETIEN 1000 HEURES
MAINTENANCE KIT 1000 HOURS
WARTUNGSSATZ 1000 STUNDEN

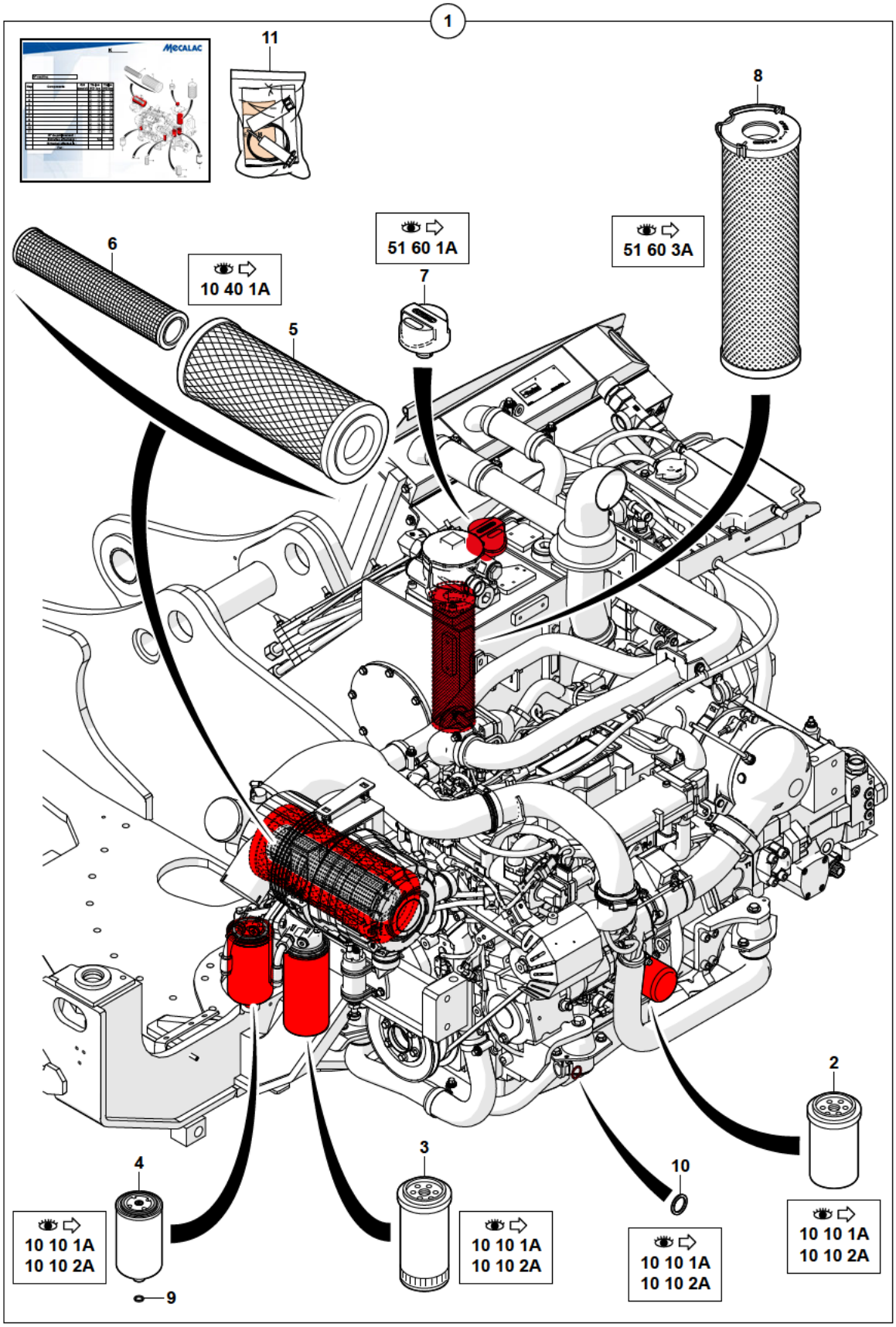

1	K7180117
2	537A0393
3	537A0397
4	537A0394
5	605A0026
6	605A0027
7	6050206
8	605A0037
9	537A0396
10	537A0449
11	232A0002

11MWR 5401325 02 10 1A.eps

KIT ENTRETIEN 1000 HEURES
MAINTENANCE KIT 1000 HOURS
WARTUNGSSATZ 1000 STUNDEN

*	1	K7180117			1	KIT ENTRETIEN 1000 H	MAINTENANCE KIT 1000 H	WARTUNGSSATZ 1000 H
*	2	537A0393	1	10 10 1/2A	2	FILTRE HUILE	OIL FILTER	OLFILTER
*	3	537A0397	1	10 10 1/2A	2	FILTRE CARBURANT	FUEL FILTER	KRAFTSTOFFILTER
*	4	537A0394	1	10 10 1/2A	2	CARTOUCHE: PREFILTRE (GASOIL)	CARTRIGE: PREFILTER (GASOIL)	EINSATZ: VORFILTER (GASOL)
*	5	605A0026	1	10 40 1A	2	CARTOUCHE	CARTRIDGE	EINSATZ
*	6	605A0027	1	10 40 1A	1	CARTOUCHE	CARTRIDGE	EINSATZ
*	7	6050206	1	51 60 1A	2	RENIFLARD	BREATHER	ENTLUEFTER
*	8	605A0037	1	51 60 3A	2	CARTOUCHE	CARTRIDGE	EINSATZ
*	9	537A0396	1	10 10 1/2A	2	JOINT	SEAL	DICHTRING
*	10	537A0449	1	10 10 1/2A	2	JOINT	SEAL	DICHTRING
*	11	232A0002	1		2	KIT PRELÈVEMENT	SAMPLING KIT	PROBENAHME-BAUSATZ

KIT VIDANGE 500 HEURES
DRAIN KIT 500 HOURS
ENTLEERUNG BAUSATZ 500 STUNDEN

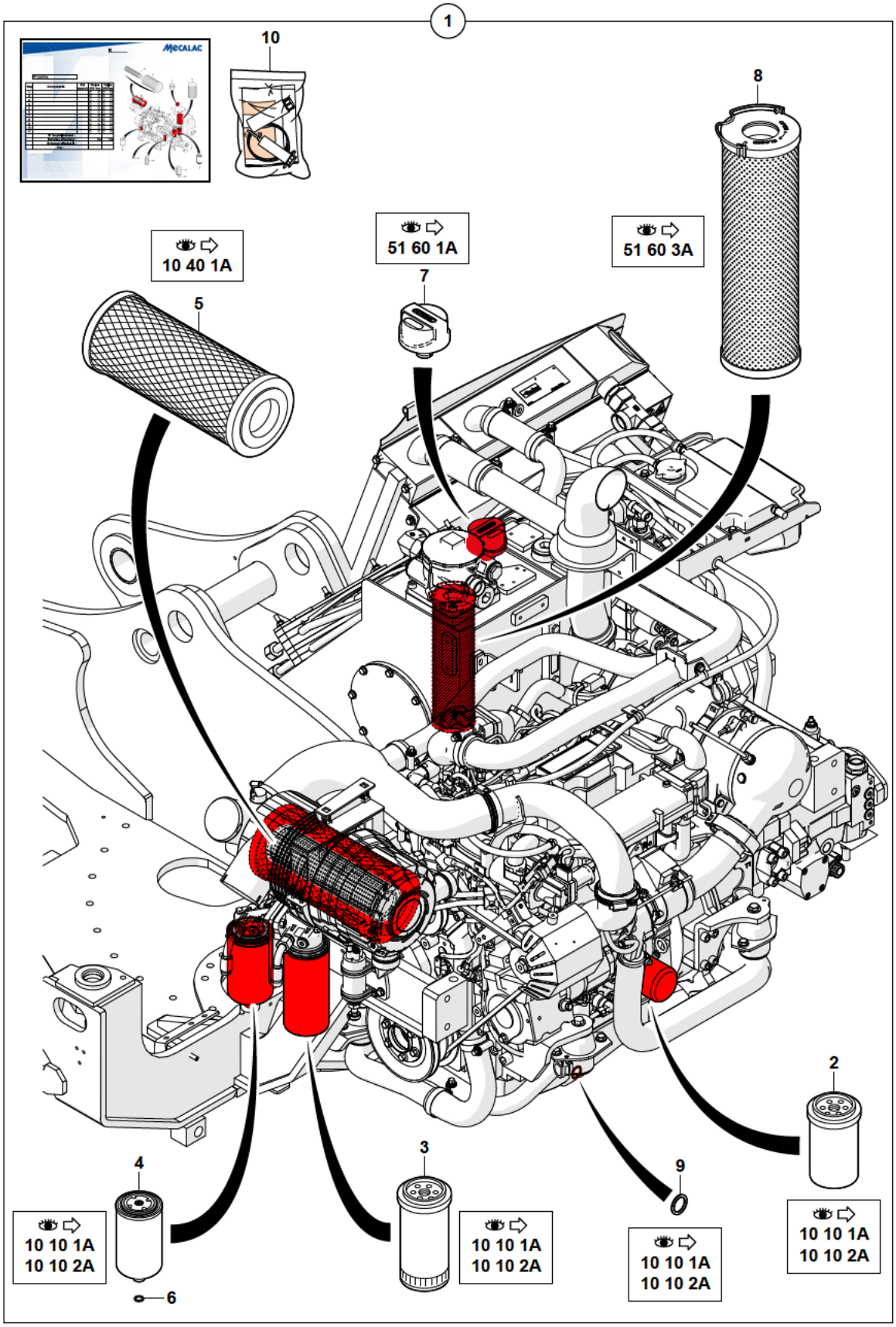

1	K7180118
2	537A0393
3	537A0397
4	537A0394
5	605A0026
6	537A0396
7	6050206
8	605A0037
9	537A0449
10	232A0002

11MWR 5401325 02 15 1A.eps

KIT VIDANGE 500 HEURES
DRAIN KIT 500 HOURS
ENTLEERUNG BAUSATZ 500 STUNDEN

*	1	K7180118			1	KIT VIDANGE 500 H	DRAIN KIT 500 H	ENTLEERUNGSSATZ 500 H
*	2	537A0393	1	10 10 1/2A	1	FILTRE HUILE	OIL FILTER	OLFILTER
*	3	537A0397	1	10 10 1/2A	1	FILTRE CARBURANT	FUEL FILTER	KRAFTSTOFFILTER
*	4	537A0394	1	10 10 1/2A	1	CARTOUCHE: PREFILTRE (GASOIL)	CARTRIGE: PREFILTER (GASOIL)	EINSATZ: VORFILTER (GASOL)
*	5	605A0026	1	10 40 1A	1	CARTOUCHE	CARTRIDGE	EINSATZ
*	6	537A0396	1	10 10 1/2A	1	JOINT	SEAL	DICHTRING
*	7	6050206	1	51 60 1A	1	RENIFLARD	BREATHER	ENTLUEFTER
*	8	605A0037	1	51 60 3A	1	CARTOUCHE	CARTRIDGE	EINSATZ
*	9	537A0449	1	10 10 1/2A	1	JOINT	SEAL	DICHTRING
*	10	232A0002	1		1	KIT PRELÈVEMENT	SAMPLING KIT	PROBENAHME-BAUSATZ

KIT VIDANGE 1000 HEURES
DRAIN KIT 1000 HOURS
ENTLEERUNG BAUSATZ 1000 STUNDEN

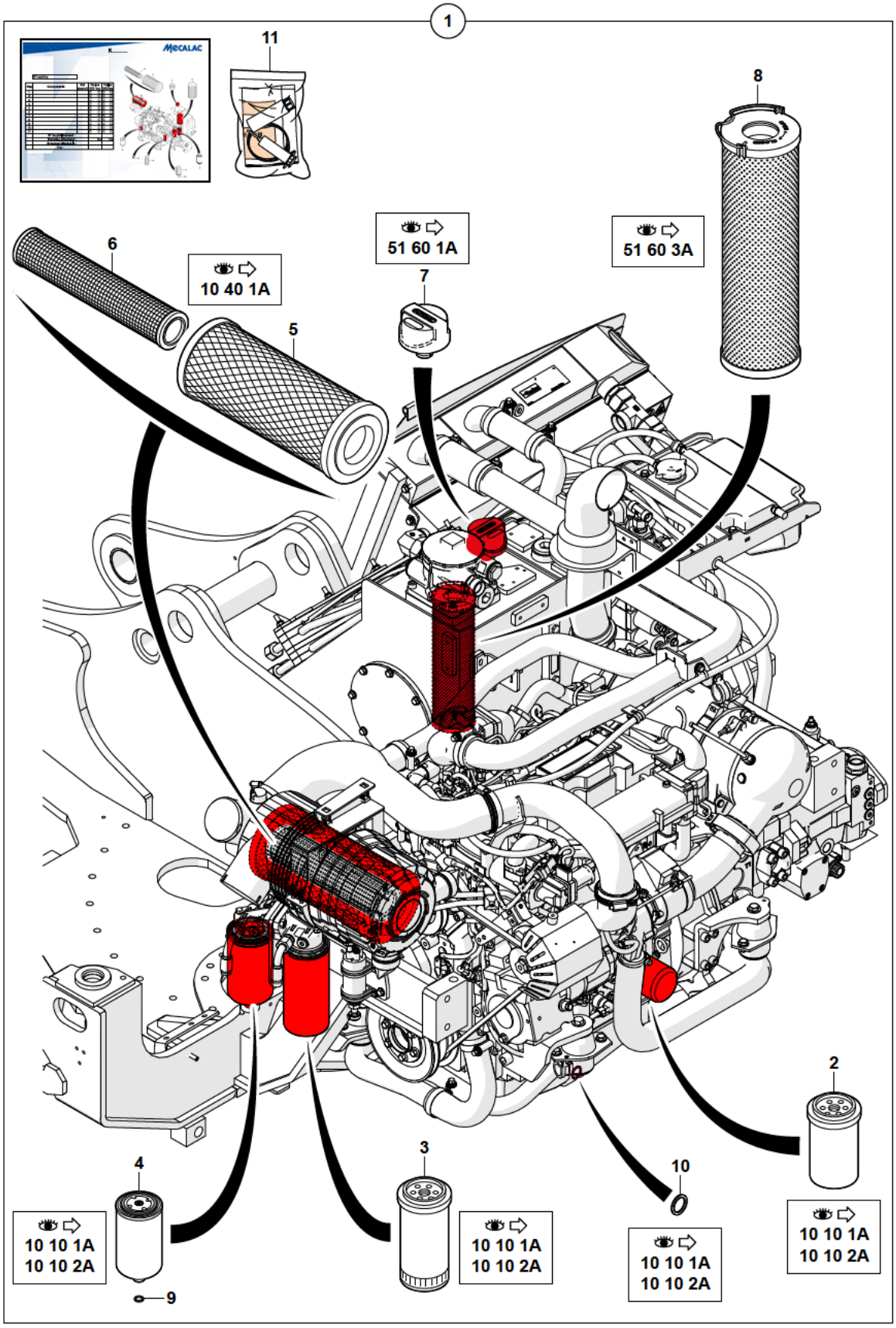

1	K7180119
2	537A0393
3	537A0397
4	537A0394
5	605A0026
6	605A0027
7	6050206
8	605A0037
9	537A0396
10	537A0449
11	232A0002

11MWR 5401325 02 16 1A.eps

KIT VIDANGE 1000 HEURES
DRAIN KIT 1000 HOURS
ENTLEERUNG BAUSATZ 1000 STUNDEN

*	1	K7180119			1	KIT VIDANGE 1000 H	DRAIN KIT 1000 H	ENTLEERUNGSSATZ 1000 H
*	2	537A0393	1	10 10 1/2A	1	FILTRE HUILE	OIL FILTER	OLFILTER
*	3	537A0397	1	10 10 1/2A	1	FILTRE CARBURANT	FUEL FILTER	KRAFTSTOFFILTER
*	4	537A0394	1	10 10 1/2A	1	CARTOUCHE: PREFILTRE (GASOIL)	CARTRIGE: PREFILTER (GASOIL)	EINSATZ: VORFILTER (GASOL)
*	5	605A0026	1	10 40 1A	1	CARTOUCHE	CARTRIDGE	EINSATZ
*	6	605A0027	1	10 40 1A	1	CARTOUCHE	CARTRIDGE	EINSATZ
*	7	6050206	1	51 60 1A	1	RENIFLARD	BREATHER	ENTLUEFTER
*	8	605A0037	1	51 60 3A	1	CARTOUCHE	CARTRIDGE	EINSATZ
*	9	537A0396	1	10 10 1/2A	1	JOINT	SEAL	DICHTRING
*	10	537A0449	1	10 10 1/2A	1	JOINT	SEAL	DICHTRING
*	11	232A0002	1		1	KIT PRELÈVEMENT	SAMPLING KIT	PROBENAHME-BAUSATZ

JOINTS (JEU)
SEAL KIT
DICHTUNGS (BAUSATZ)

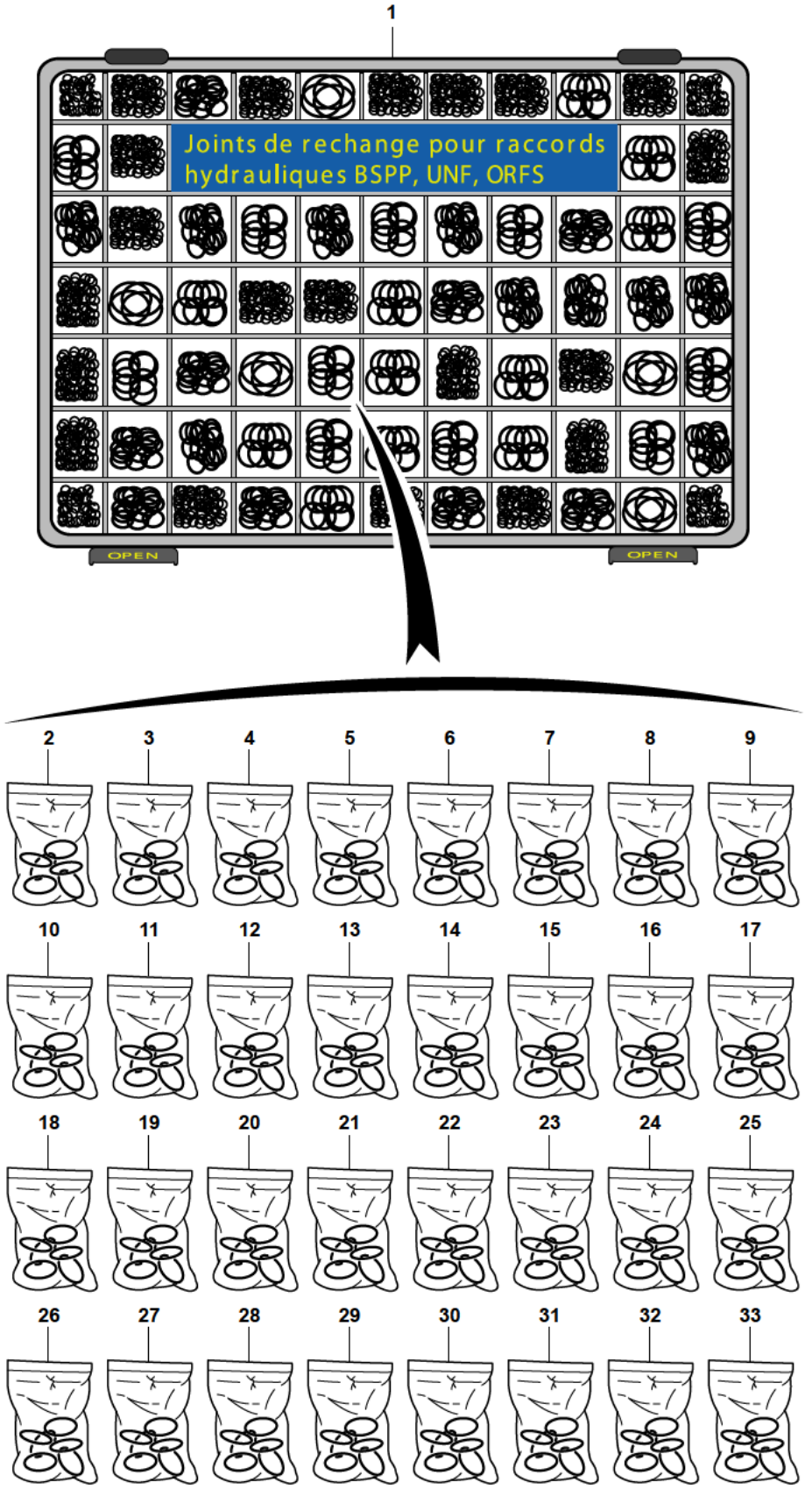

1	5960182	
2	5960150	50 X ORFS 9/16-18
3	5960151	80 X ORFS 11/16-16
4	5960152	70 X ORFS 13/16-16
5	5960153	35 X ORFS 1-14
6	5960154	20 X ORFS 1-3/16-12
7	5960155	20 X ORFS 1-7/16-12
8	5960156	15 X ORFS 1-11/16-12
9	5960157	60 X ED BSPP 1/4"
10	5960158	50 X ED BSPP 3/8"
11	5960159	20 X ED BSPP 1/2"
12	5960160	20 X ED BSPP 3/4"
13	5960161	20 X ED BSPP 1"
14	5960162	15 X ED BSPP 1.1/4"
15	5960163	20 X O-RING BSPP 1/4"
16	5960164	20 X O-RING BSPP 3/8"
17	5960165	20 X O-RING BSPP 1/2"
18	5960166	15 X O-RING BSPP 3/4"
19	5960167	15 X O-RING BSPP 1"
20	5960168	10 X O-RING BSPP 1.1/4"
21	5960169	15 X O-RING UNF 7/16"
22	5960170	15 X O-RING UNF 7/8"
23	5960171	15 X ED MÉTRIQUE M14
24	5960172	15 X O-RING MÉTRIQUE M14
25	5960173	15 X ED MÉTRIQUE M18
26	5960174	15 X ED MÉTRIQUE M22
27	5960175	10 X O-RING MÉTRIQUE M27
28	5960176	15 X O-RING SAE 3/4"
29	5960177	10 X O-RING SAE 1"
30	5960178	10 X O-RING SAE 1.1/4"
31	5960179	10 X O-RING JIS 1/4"
32	5960180	10 X O-RING JIS 1/2"
33	5960181	10 X O-RING JIS 3/4"

11MWR 5401325 02 20 1A.eps

JOINTS (JEU)
SEAL KIT
DICHTUNGS (BAUSATZ)

* 1	5960182		1	JOINTS (JEU)	SEAL KIT	DICHTUNGS (BAUSATZ)
* 2	5960150	ORFS 9/16-18	1	POCHETTE DE JOINTS	SEAL (KIT)	DICHTRING (BAUSATZ)
* 3	5960151	ORFS 11/16-16	1	POCHETTE DE JOINTS	SEAL (KIT)	DICHTRING (BAUSATZ)
* 4	5960152	ORFS 13/16-16	1	POCHETTE DE JOINTS	SEAL (KIT)	DICHTRING (BAUSATZ)
* 5	5960153	ORFS 1-14	1	POCHETTE DE JOINTS	SEAL (KIT)	DICHTRING (BAUSATZ)
* 6	5960154	ORFS 1-3/16-12	1	POCHETTE DE JOINTS	SEAL (KIT)	DICHTRING (BAUSATZ)
* 7	5960155	ORFS 1-7/16-12	1	POCHETTE DE JOINTS	SEAL (KIT)	DICHTRING (BAUSATZ)
* 8	5960156	ORFS 1-11/16-12	1	POCHETTE DE JOINTS	SEAL (KIT)	DICHTRING (BAUSATZ)
* 9	5960157	ED BSPP 1/4"	1	POCHETTE DE JOINTS	SEAL (KIT)	DICHTRING (BAUSATZ)
* 10	5960158	ED BSPP 3/8"	1	POCHETTE DE JOINTS	SEAL (KIT)	DICHTRING (BAUSATZ)
* 11	5960159	ED BSPP 1/2"	1	POCHETTE DE JOINTS	SEAL (KIT)	DICHTRING (BAUSATZ)
* 12	5960160	ED BSPP 3/4"	1	POCHETTE DE JOINTS	SEAL (KIT)	DICHTRING (BAUSATZ)
* 13	5960161	ED BSPP 1"	1	POCHETTE DE JOINTS	SEAL (KIT)	DICHTRING (BAUSATZ)
* 14	5960162	ED BSPP 1.1/4"	1	POCHETTE DE JOINTS	SEAL (KIT)	DICHTRING (BAUSATZ)
* 15	5960163	O-R BSPP 1/4"	1	POCHETTE DE JOINTS	SEAL (KIT)	DICHTRING (BAUSATZ)
* 16	5960164	O-R BSPP 3/8"	1	POCHETTE DE JOINTS	SEAL (KIT)	DICHTRING (BAUSATZ)
* 17	5960165	O-R BSPP 1/2"	1	POCHETTE DE JOINTS	SEAL (KIT)	DICHTRING (BAUSATZ)
* 18	5960166	O-R BSPP 3/4"	1	POCHETTE DE JOINTS	SEAL (KIT)	DICHTRING (BAUSATZ)
* 19	5960167	O-R BSPP 1"	1	POCHETTE DE JOINTS	SEAL (KIT)	DICHTRING (BAUSATZ)
* 20	5960168	O-R BSPP 1.1/4"	1	POCHETTE DE JOINTS	SEAL (KIT)	DICHTRING (BAUSATZ)
* 21	5960169	O-R UNF 7/16"	1	POCHETTE DE JOINTS	SEAL (KIT)	DICHTRING (BAUSATZ)
* 22	5960170	O-R UNF 7/8"	1	POCHETTE DE JOINTS	SEAL (KIT)	DICHTRING (BAUSATZ)
* 23	5960171	ED M14	1	POCHETTE DE JOINTS	SEAL (KIT)	DICHTRING (BAUSATZ)
* 24	5960172	O-R M14	1	POCHETTE DE JOINTS	SEAL (KIT)	DICHTRING (BAUSATZ)
* 25	5960173	ED M18	1	POCHETTE DE JOINTS	SEAL (KIT)	DICHTRING (BAUSATZ)
* 26	5960174	ED M22	1	POCHETTE DE JOINTS	SEAL (KIT)	DICHTRING (BAUSATZ)
* 27	5960175	O-R M27	1	POCHETTE DE JOINTS	SEAL (KIT)	DICHTRING (BAUSATZ)
* 28	5960176	O-R SAE 3/4"	1	POCHETTE DE JOINTS	SEAL (KIT)	DICHTRING (BAUSATZ)
* 29	5960177	O-R SAE 1"	1	POCHETTE DE JOINTS	SEAL (KIT)	DICHTRING (BAUSATZ)
* 30	5960178	O-R SAE 1.1/4"	1	POCHETTE DE JOINTS	SEAL (KIT)	DICHTRING (BAUSATZ)
* 31	5960179	O-R JIS 1/4"	1	POCHETTE DE JOINTS	SEAL (KIT)	DICHTRING (BAUSATZ)
* 32	5960180	O-R JIS 1/2"	1	POCHETTE DE JOINTS	SEAL (KIT)	DICHTRING (BAUSATZ)
* 33	5960181	O-R JIS 3/4"	1	POCHETTE DE JOINTS	SEAL (KIT)	DICHTRING (BAUSATZ)

LIQUIDE DE REFROIDISSEMENT
LIQUID OF COOLING
ABKÜHLFLÜSSIGKEIT

1	232A0001	5 l

11MWR 5401325 02 30 1A.eps

LIQUIDE DE REFROIDISSEMENT
LIQUID OF COOLING
ABKUHLFLUSSIGKEIT

*	1	232A0001	5L	1	LIQUIDE DE REFROIDISSEMENT	LIQUID OF COOLING	ABKUHLFLUSSIGKEIT

PEINTURE
PAINT
FARBE

1	2340085/AS	Grey
2	2340085/1KG	Grey
3	2340085/3KG	Grey
4	2340086/AS	Yellow
5	2340086/1KG	Yellow
6	2340086/3KG	Yellow
7	234A0001	Red

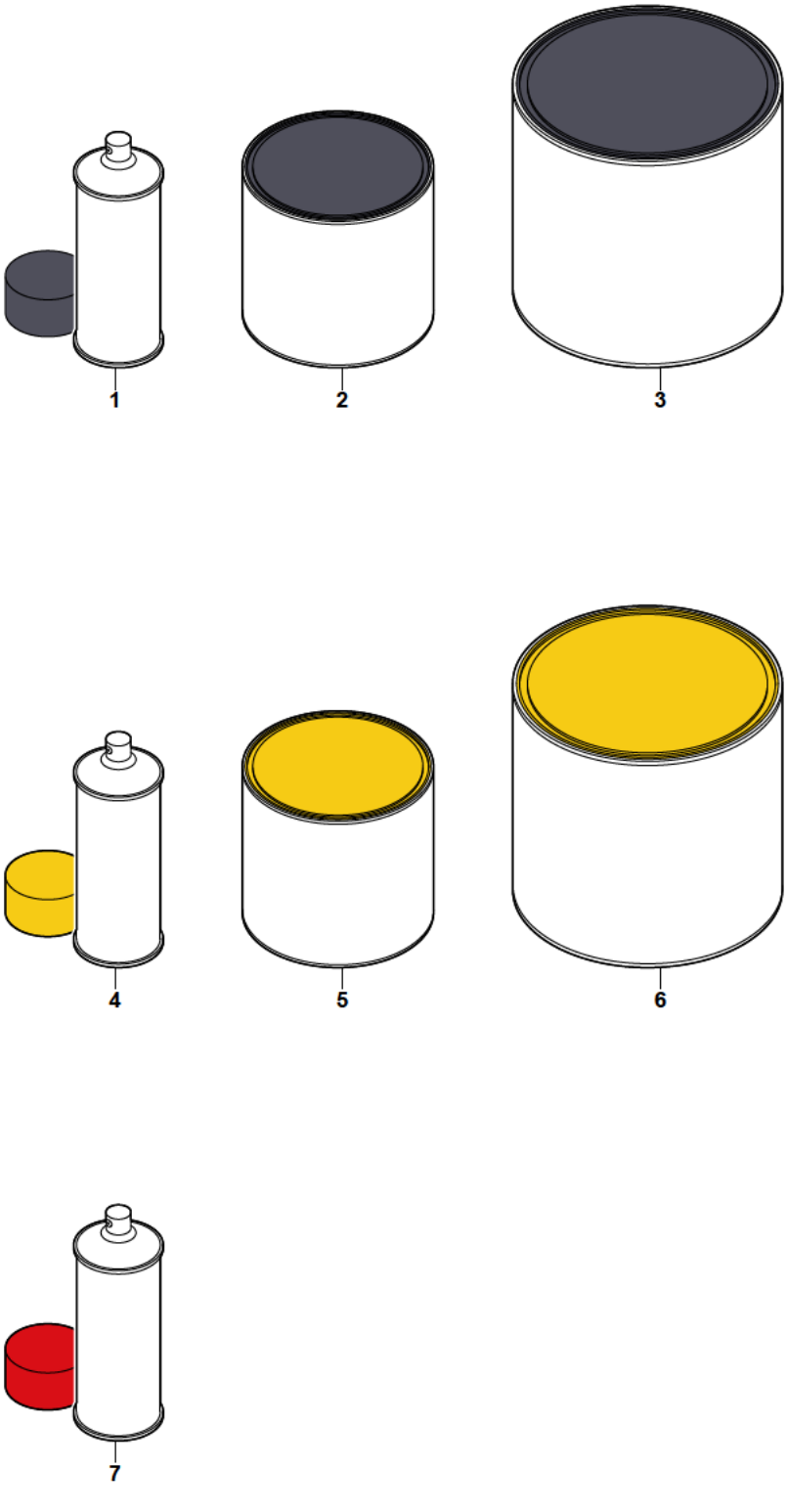

11MWR 5401325 02 40 1A.eps

PEINTURE
PAINT
FARBE

*	1	2340085/AS	AÉROSOL	1	PEINTURE GRISE	GREY PAINT	GRAU FARBE
*	2	2340085/1KG	1 Kg	1	PEINTURE GRISE	GREY PAINT	GRAU FARBE
*	3	2340085/3KG	3 Kg	1	PEINTURE GRISE	GREY PAINT	GRAU FARBE
*	4	2340086/AS	AÉROSOL	1	PEINTURE JAUNE	PAINT YELLOW	FARBE GELB
*	5	2340086/1KG	1 Kg	1	PEINTURE JAUNE	PAINT YELLOW	FARBE GELB
*	6	2340086/3KG	3 Kg	1	PEINTURE JAUNE	PAINT YELLOW	FARBE GELB
*	7	234A0001	AÉROSOL	1	PEINTURE ROUGE	PAINT RED	FARBE ROT

DOCUMENTATION (MECALAC)
DOCUMENTATION (MECALAC)
DOKUMENTATION (MECALAC)

1	5401325
2	5401324
3	5401430

1

CATALOGUE PIÈCES DE RECHANGE
PARTS BOOK
ERSATZTEILLISTE

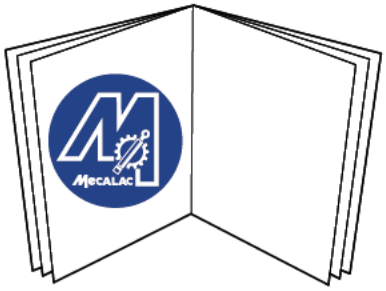

2

NOTICE DE CONDUITE ET D'ENTRETIEN
OPERATING AND MAINTENANCE MANUAL
BEDIENUNGS- UND WARTUNGSANLEINTUNG

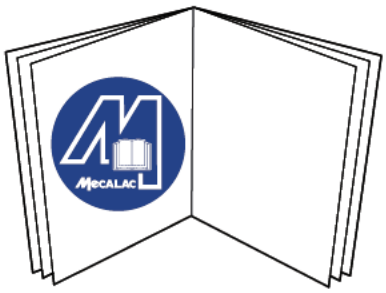

→ 240086 -240056&240062&240075

3

NOTICE DE CONDUITE ET D'ENTRETIEN
OPERATING AND MAINTENANCE MANUAL
BEDIENUNGS- UND WARTUNGSANLEINTUNG

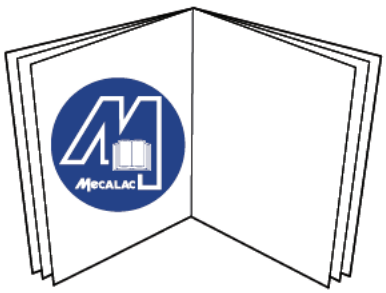

→ 240087 +240056&240062&240075

11MWR 5401325 02 90 1A.eps

DOCUMENTATION (MECALAC)
DOCUMENTATION (MECALAC)
DOKUMENTATION (MECALAC)

* 1	5401325	11MWR	1	CATALOGUE P.R.	PARTS BOOK	ERSATZTEILLISTE
* 2	5401324	11MWR	1	NOTICE DE CONDUITE ET D'ENTRETIEN	OPERATING AND MAINTENANCE MANUAL	BEDIENUNGS- UND WARTUNGSANLEITUNG
* 3	5401430	11MWR	1	NOTICE DE CONDUITE ET D'ENTRETIEN	OPERATING AND MAINTENANCE MANUAL	BEDIENUNGS- UND WARTUNGSANLEITUNG

OUTILLAGE ÉLECTRIQUE
SET OF ELECTRICAL TOOLS
ELEKTROWERKZEUG

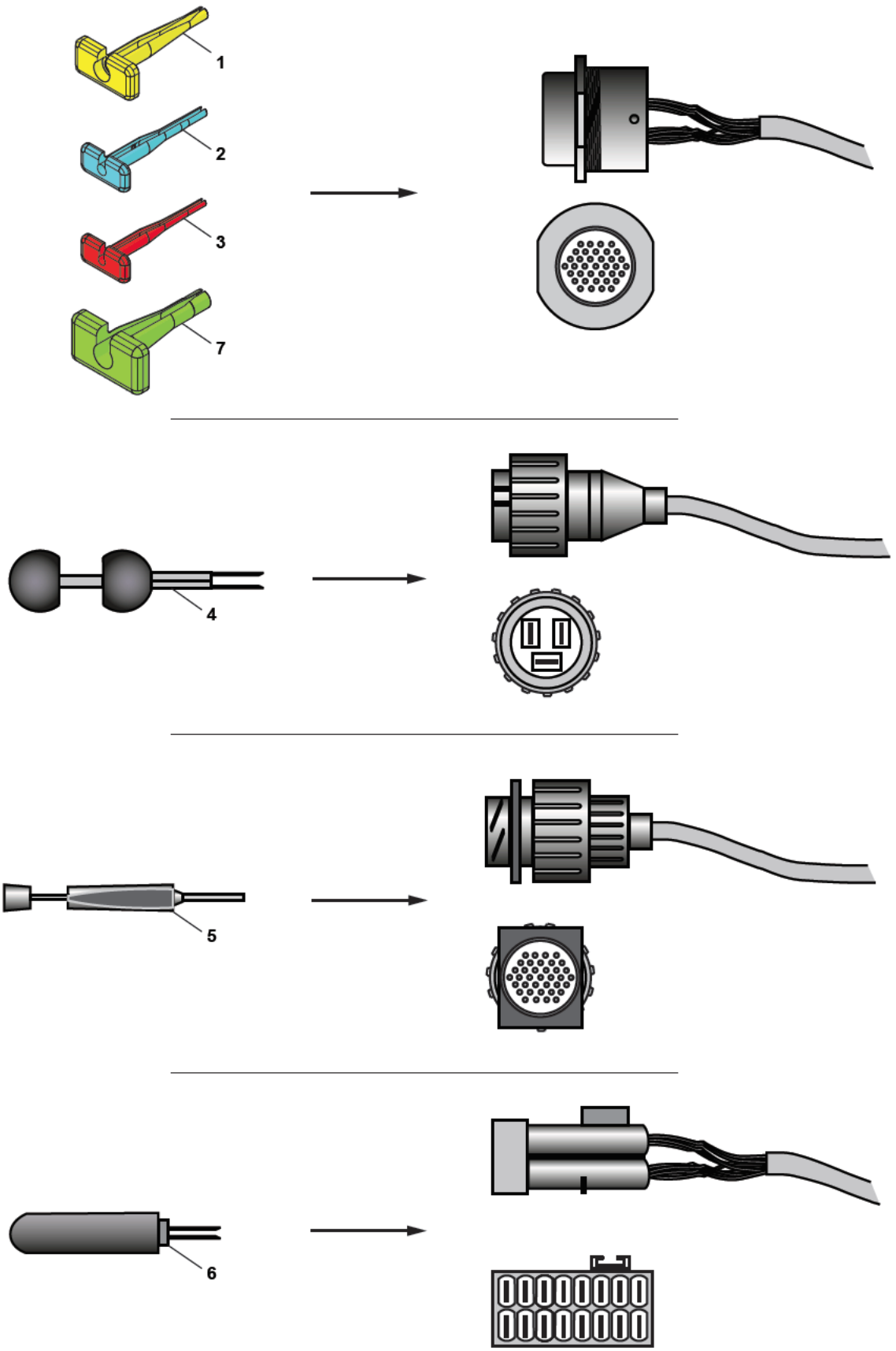

1	5180102
2	5180103
3	5180104
4	6525004
5	572A0003
6	6525003
7	572A0016

11MWR 5401325 03 15 1A.eps

OUTILLAGE ELECTRIQUE
SET OF ELECTRICAL TOOLS
ELEKTROWERKZEUG

*	1	5180102	YELLOW 12AWG	1	OUTIL	TOOL	WERKZEUG
*	2	5180103	BLUE 16-20AWG	1	OUTIL	TOOL	WERKZEUG
*	3	5180104	RED 2022AWG	1	OUTIL	TOOL	WERKZEUG
*	4	6525004		1	PINCES	PLIERS	ZANGE
*	5	572A0003		1	OUTIL	TOOL	WERKZEUG
*	6	6525003		1	PINCES	PLIERS	ZANGE
*	7	572A0016	GREEN 8-10AWG	1	OUTIL	TOOL	WERKZEUG

OUTILLAGE ÉLECTRIQUE
SET OF ELECTRICAL TOOLS
ELEKTROWERKZEUG

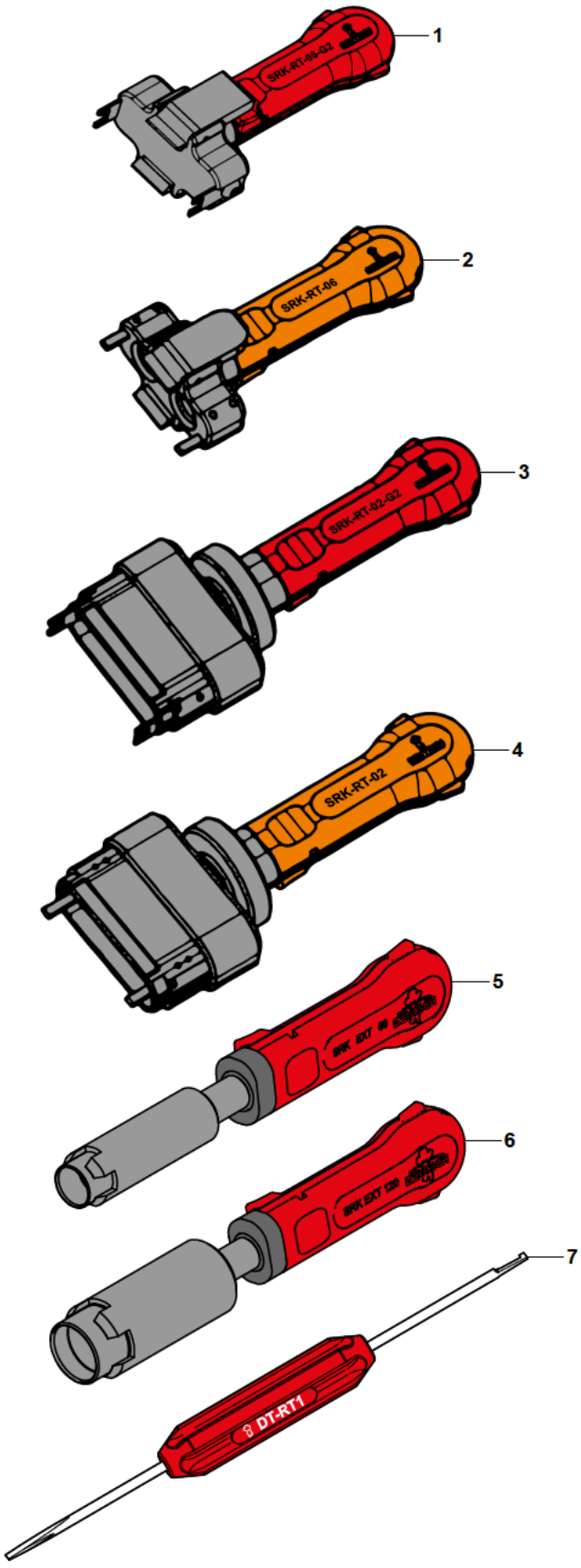

1	5180171
2	5180172
3	5180173
4	5180174
5	5180175
6	5180176
7	5180169

11MWR 5401325 03 15 2A.eps

OUTILLAGE ELECTRIQUE
SET OF ELECTRICAL TOOLS
ELEKTROWERKZEUG

*	1 5180171	1	OUTIL	TOOL	WERKZEUG
*	2 5180172	1	OUTIL	TOOL	WERKZEUG
*	3 5180173	1	OUTIL	TOOL	WERKZEUG
*	4 5180174	1	OUTIL	TOOL	WERKZEUG
*	5 5180175	1	OUTIL	TOOL	WERKZEUG
*	6 5180176	1	OUTIL	TOOL	WERKZEUG
*	7 5180169	1	OUTIL	TOOL	WERKZEUG

OUTILLAGE ÉLECTRONIQUE
ELECTRONIC TOOL
ELEKTRONISCHWERZEUG

1	6160057
2	5721933

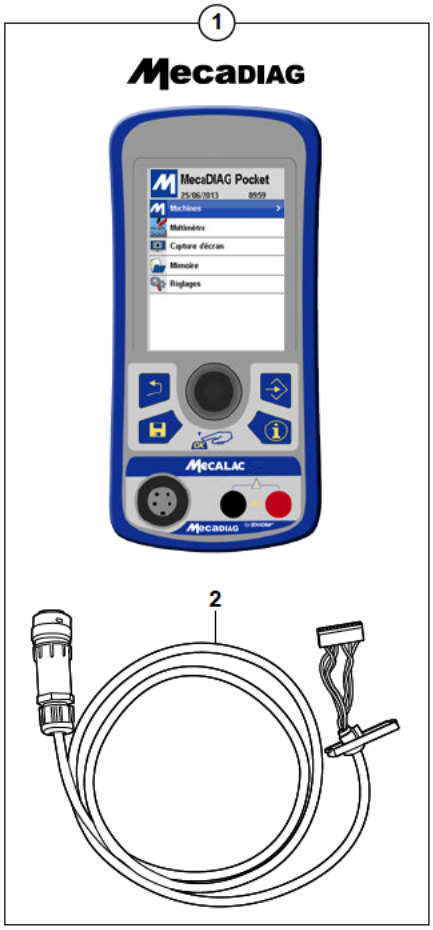

11MWR 5401325 03 25 1A.eps

OUTILLAGE ELECTRONIQUE
ELECTRONIC TOOLS
ELEKTRONISCHWERZEUG

*	1	6160057	1	MECADIAG	MECADIAG	MECADIAG
*	2	5721933 1	1	FAISCEAU ELECTRIQUE	HARNESS WIRING	KABELSATZ

TROUSSE OUTILLAGE
CASE TOOLS
AUSRÜSTUNGSKOFFER

1	5450020

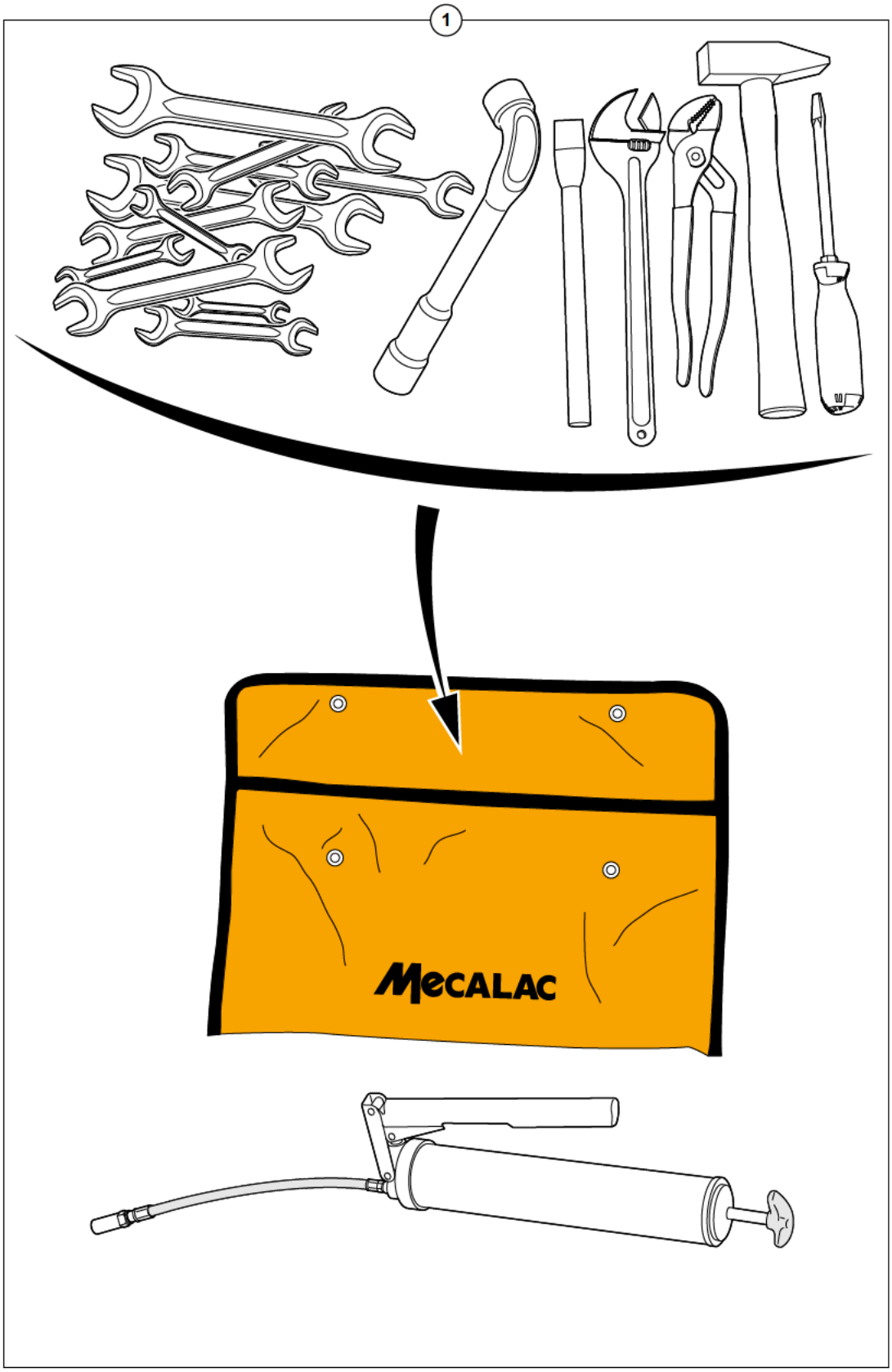

11MWR 5401325 03 30 1A.eps

TROUSSE OUTILLAGE
CASE TOOLS
AUSRUSTUNGSKOFFER

*	1	5450020	1	TROUSSE OUTILLAGE	CASE TOOLS	AUSRUSTUNGKOFFER

OUTILLAGE DENTS (ULTRALOCK)
TOOTH TOOL (ULTRALOCK)
ZÄHNEWERKZEUG (ULTRALOCK)

1	5620100

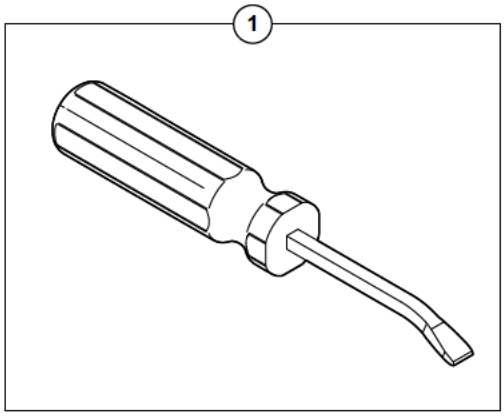

11MWR 5401325 03 40 1A.eps

OUTILLAGE DENTS (ULTRALOCK)
TOOTH TOOL (ULTRALOCK)
ZAHNEWERKZEUG (ULTRALOCK)

*	1	5620100	1	OUTIL	TOOL	WERKZEUG

OUTILLAGE CONNECT
CONNECT TOOL
CONNECT WERKZEUG

1	K7442007
2	3071917
3	4330026

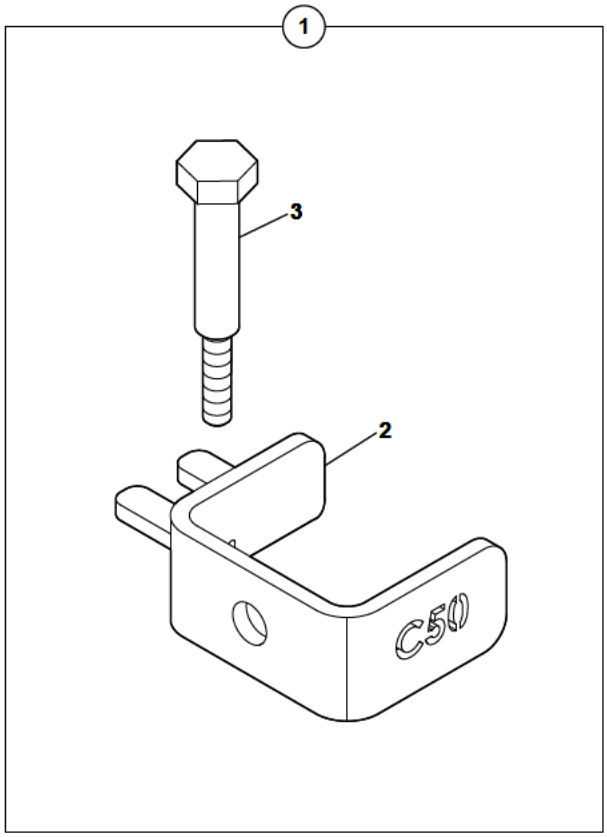

11MWR 5401325 03 50 1A.eps

OUTILLAGE CONNECT
CONNECT TOOL
CONNECT WERKZEUG

*	1	K7442007		CONNECT C50	1	KIT DE DEMONTAGE	DISASSEMBLY KIT	DEMONTAGE-KIT
*	2	3071917	1	CONNECT C50	1	OUTIL	TOOL	WERKZEUG
*	3	4330026	1	H M14X90	2	VIS	SCREW	SCHRAUBE

ADHÉSIF
ADHESIVE
KLEBSTOFF

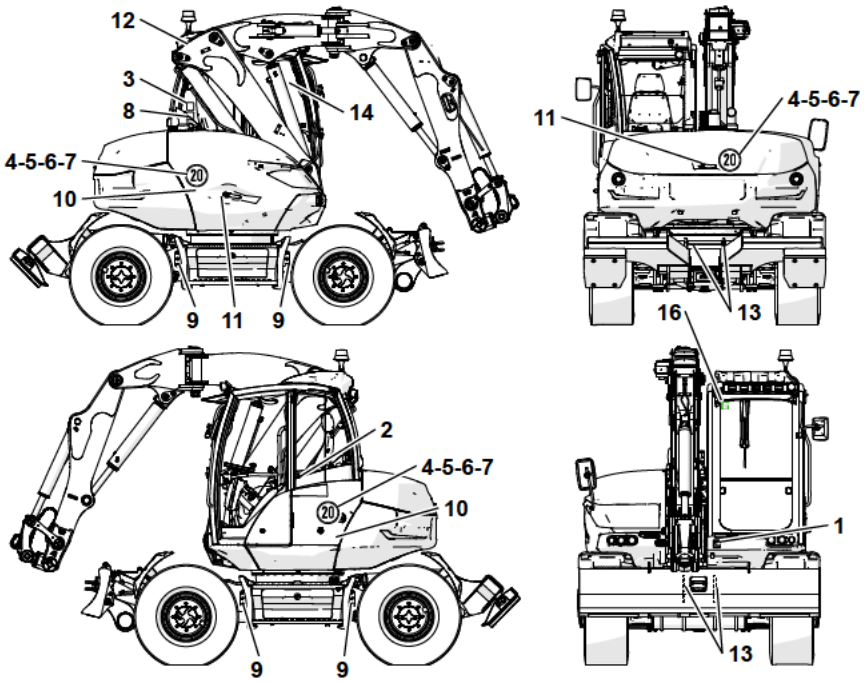

1	5751208	
2	5752607	
3	5752850	
4	5750343	
5	5750240	
6	5751285	
7	5751318	
8	5752460	
9	5750438	
10	5752640	
11	5750208	
12	5751541	
13	5751540	
14	5752656	*
15	5753323	
16	5753467	

15

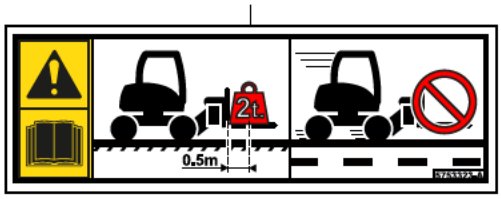

16

1

2

3

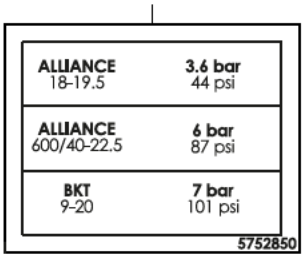

4

5

6

7

8

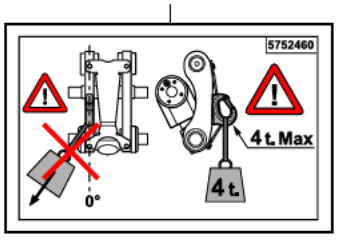

9

10

11

13

12

14

11MWR 5401325 04 10 1A.eps

ADHESIF
ADHESIVE
KLEBSTOFF

* 1	5751208		100 dB	1	ADHESIF	ADHESIVE	KLEBSTOFF
* 2	5752607		CONNECT	1	ADHESIF	ADHESIVE	KLEBSTOFF
* 3	5752850			1	ADHESIF	ADHESIVE	KLEBSTOFF
* 4	5750343		25 km/h	3	ADHESIF	ADHESIVE	KLEBSTOFF
* 5	5750240		20 km/h	3	ADHESIF	ADHESIVE	KLEBSTOFF
* 6	5751285		35 km/h	3	ADHESIF	ADHESIVE	KLEBSTOFF
* 7	5751318		40 km/h	3	ADHESIF	ADHESIVE	KLEBSTOFF
* 8	5752460		CONNECT	1	ADHESIF	ADHESIVE	KLEBSTOFF
* 9	5750438			4	ADHESIF	ADHESIVE	KLEBSTOFF
* 10	5752640			2	ADHESIF	ADHESIVE	KLEBSTOFF
* 11	5750208			2	ADHESIF	ADHESIVE	KLEBSTOFF
* 12	5751541			1	ADHESIF	ADHESIVE	KLEBSTOFF
* 13	5751540			4	ADHESIF	ADHESIVE	KLEBSTOFF
* 14	5752656			1	ADHESIF	ADHESIVE	KLEBSTOFF
* 15	5753323			1	ADHESIF	ADHESIVE	KLEBSTOFF
* 16	5753467			1	ADHESIF	ADHESIVE	KLEBSTOFF

ADHÉSIF
ADHESIVE
KLEBSTOFF

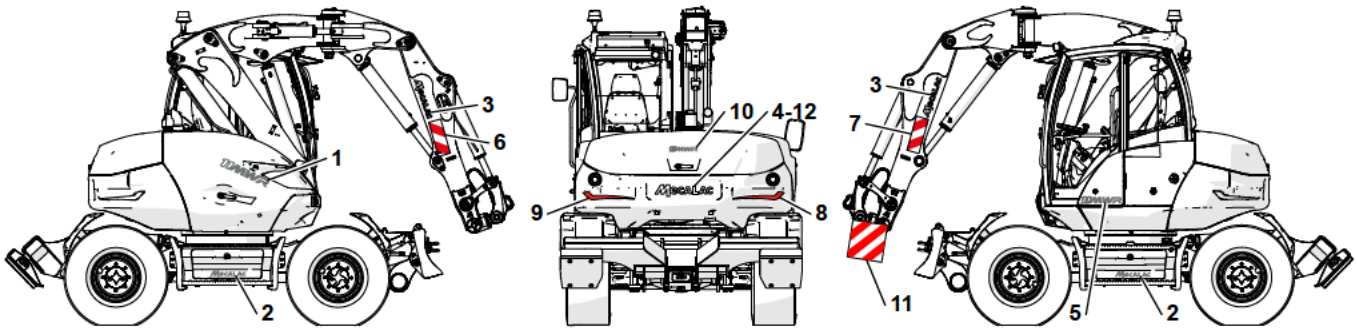

1	5752931	
2	5752855	GREY
3	5751103	WHITE
4	5752242	WHITE
5	5752932	
6	5750681	
7	5750682	
8	5752851	
9	5752852	
10	5752933	
11	5750534	
12	5753349	* BLACK

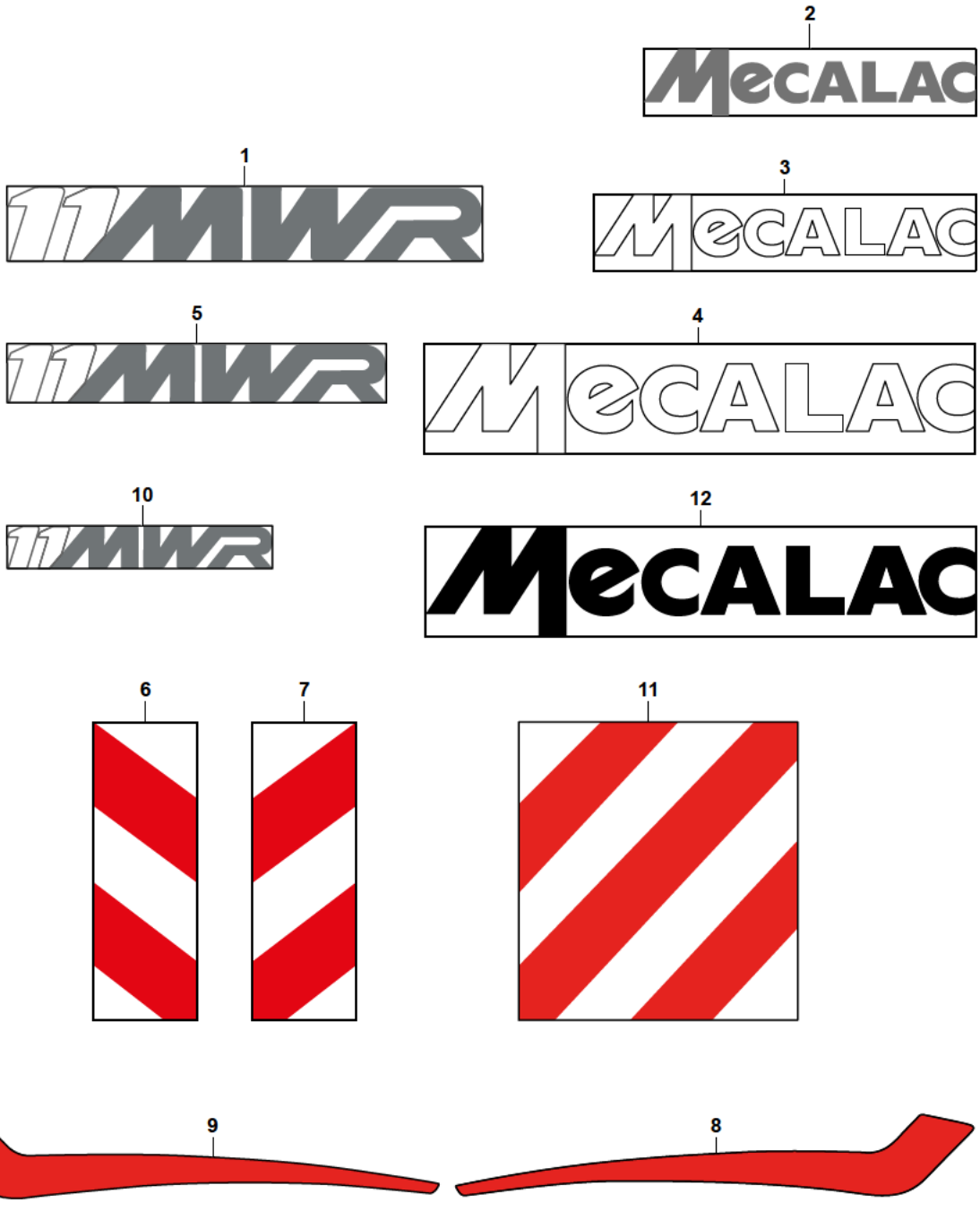

11MWR 5401325 04 10 2A.eps

ADHESIF
ADHESIVE
KLEBSTOFF

* 1	5752931		11MWR	1	ADHESIF	ADHESIVE	KLEBSTOFF
* 2	5752855		MECALAC GREY	2	ADHESIF	ADHESIVE	KLEBSTOFF
* 3	5751103		MECALAC WHITE	2	ADHESIF	ADHESIVE	KLEBSTOFF
* 4	5752242	✳	MECALAC WHITE	1	ADHESIF	ADHESIVE	KLEBSTOFF
* 5	5752932		11MWR	1	ADHESIF	ADHESIVE	KLEBSTOFF
* 6	5750681	⚑		1	ADHESIF	ADHESIVE	KLEBSTOFF
* 7	5750682	⚑		1	ADHESIF	ADHESIVE	KLEBSTOFF
* 8	5752851	▶		1	ADHESIF	ADHESIVE	KLEBSTOFF
* 9	5752852	◀		1	ADHESIF	ADHESIVE	KLEBSTOFF
* 10	5752933		11MWR	1	ADHESIF	ADHESIVE	KLEBSTOFF
* 11	5750534	⚑		2	ADHESIF	ADHESIVE	KLEBSTOFF
* 12	5753349	✳	MECALAC BLACK	1	ADHESIF	ADHESIVE	KLEBSTOFF

ADHÉSIF
ADHESIVE
KLEBSTOFF

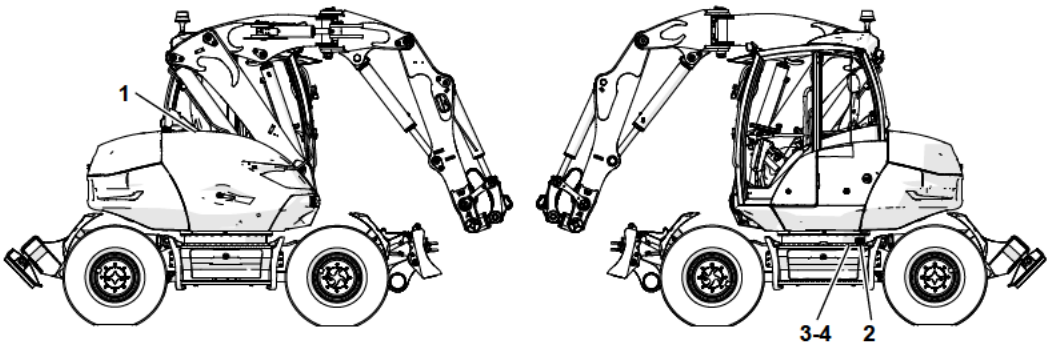

1	5750174	FR-LU-BE-CH
	5750176	DE-AT-CH
	5750186	GB-AU-US
	5750216	ES
	5750199	IT
	5750221	PT
	5750205	NL
	5750192	DK
	5750263	SE
	5750271	NO
	5750267	FI
	5751533	CZ
	5751578	HU
	5751529	PL
	5752077	TR
	5752266	RO
2	5750795	FR-LU-BE-CH
	5750798	DE-AT-CH
	5750797	GB-AU-US
	5750802	ES
	5750799	IT
	5750904	PT
	5750801	NL
	5750836	DK
	5750800	SE
	5750837	NO
	5750838	FI
	5751534	CZ
	5751580	HU
	5751220	PL
	5752079	TR
	5752267	RO
3	5751567	
4	5751735	
5	NV	
6	NV	
7	NV	
8	5753364	
9	5753350	US

1

HUILE HYDRAULIQUE
5750174

2

ATTENTION 5750795
OUVRIR LE BOUCHON AVANT LE REMPLISSAGE AVEC LA POMPE ELECTRIQUE

3

4

5

MECALAC
P/N : 537A0393

6

MECALAC
P/N : 537A0394

7

MECALAC
P/N : 537A0397

8

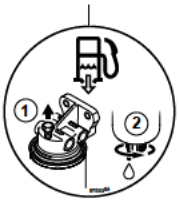

9

WARNING: Cancer and Reproductive Harm - www.P65Warnings.ca.gov
5753350

11MWR 5401325 04 10 3A.eps

ADHESIF
ADHESIVE
KLEBSTOFF

*	1	5750174	FR-LU-BE-CH	1	ADHESIF	ADHESIVE	KLEBSTOFF
*	1	5750176	DE-AT-CH	1	ADHESIF	ADHESIVE	KLEBSTOFF
*	1	5750186	GB-US-AU	1	ADHESIF	ADHESIVE	KLEBSTOFF
*	1	5750216	ES	1	ADHESIF	ADHESIVE	KLEBSTOFF
*	1	5750199	IT	1	ADHESIF	ADHESIVE	KLEBSTOFF
*	1	5750221	PT	1	ADHESIF	ADHESIVE	KLEBSTOFF
*	1	5750205	NL	1	ADHESIF	ADHESIVE	KLEBSTOFF
*	1	5750192	DK	1	ADHESIF	ADHESIVE	KLEBSTOFF
*	1	5750263	SE	1	ADHESIF	ADHESIVE	KLEBSTOFF
*	1	5750271	NO	1	ADHESIF	ADHESIVE	KLEBSTOFF
*	1	5750267	FI	1	ADHESIF	ADHESIVE	KLEBSTOFF
*	1	5751533	CZ	1	ADHESIF	ADHESIVE	KLEBSTOFF
*	1	5751578	HU	1	ADHESIF	ADHESIVE	KLEBSTOFF
*	1	5751529	PL	1	ADHESIF	ADHESIVE	KLEBSTOFF
*	1	5752077	TR	1	ADHESIF	ADHESIVE	KLEBSTOFF
*	2	5750795	FR-LU-BE-CH	1	ADHESIF	ADHESIVE	KLEBSTOFF
*	2	5750798	DE-AT-CH	1	ADHESIF	ADHESIVE	KLEBSTOFF
*	2	5750797	GB-US-AU	1	ADHESIF	ADHESIVE	KLEBSTOFF
*	2	5750802	ES	1	ADHESIF	ADHESIVE	KLEBSTOFF
*	2	5750799	IT	1	ADHESIF	ADHESIVE	KLEBSTOFF
*	2	5750904	PT	1	ADHESIF	ADHESIVE	KLEBSTOFF
*	2	5750801	NL	1	ADHESIF	ADHESIVE	KLEBSTOFF
*	2	5750836	DK	1	ADHESIF	ADHESIVE	KLEBSTOFF
*	2	5750800	SE	1	ADHESIF	ADHESIVE	KLEBSTOFF
*	2	5750837	NO	1	ADHESIF	ADHESIVE	KLEBSTOFF
*	2	5750838	FI	1	ADHESIF	ADHESIVE	KLEBSTOFF
*	2	5751534	CZ	1	ADHESIF	ADHESIVE	KLEBSTOFF
*	2	5751580	HU	1	ADHESIF	ADHESIVE	KLEBSTOFF
*	2	5751220	PL	1	ADHESIF	ADHESIVE	KLEBSTOFF
*	2	5752079	TR	1	ADHESIF	ADHESIVE	KLEBSTOFF
*	3	5751567		1	ADHESIF	ADHESIVE	KLEBSTOFF
*	4	5751735		1	ADHESIF	ADHESIVE	KLEBSTOFF
*	5	5752909	NV	1	ADHESIF	ADHESIVE	KLEBSTOFF
*	6	5752914	NV	1	ADHESIF	ADHESIVE	KLEBSTOFF
*	7	5752916	NV	1	ADHESIF	ADHESIVE	KLEBSTOFF
*	8	5753364		1	ADHESIF	ADHESIVE	KLEBSTOFF
*	9	5753350	US	1	ADHESIF	ADHESIVE	KLEBSTOFF

ADHÉSIF (POSTE DE CONDUITE)
ADHESIVE (OPERATORS STATION)
KLEBSTOFF (BEDIENUNGSSTAND)

1	5753255
2	5751416 IT

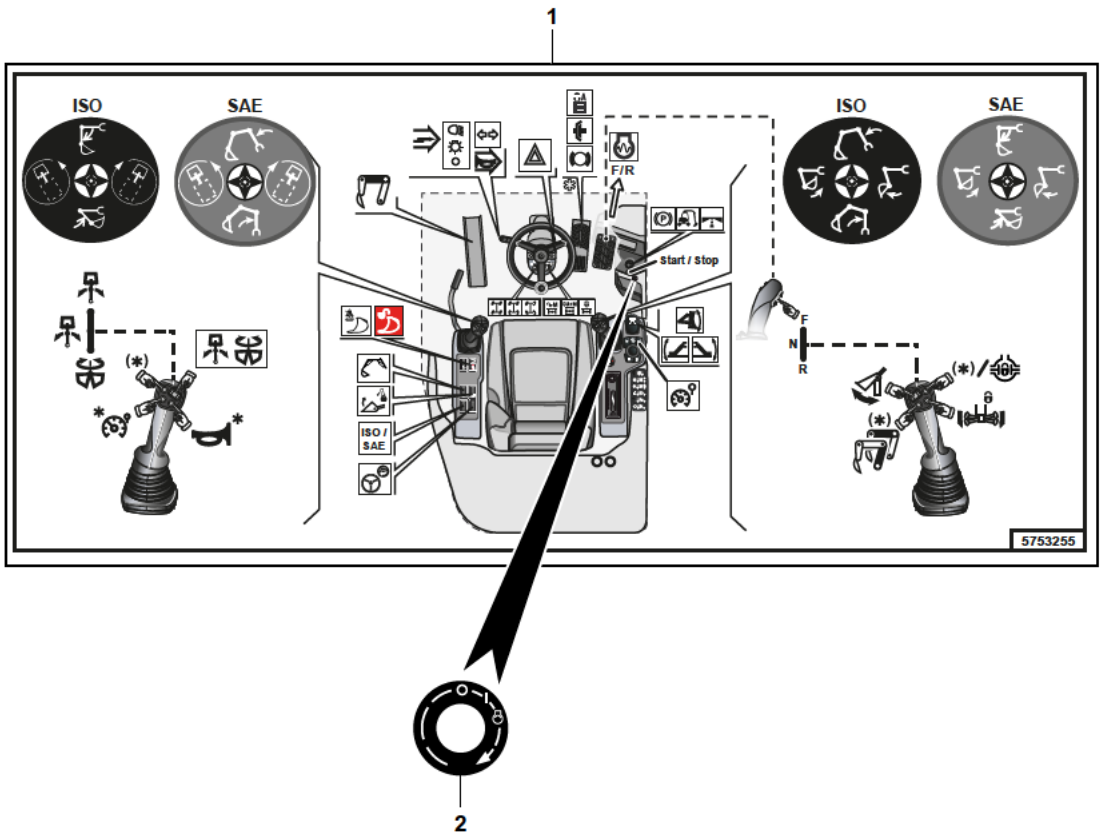

11MWR 5401325 04 15 1A.eps

ADHESIF (POSTE DE CONDUITE)
ADHESIVE (OPERATORS STATION)
KLEBSTOFF (BEDIENUNGSSTAND)

*	1	5753255	5752853 / 5753111	1	ADHESIF	ADHESIVE	KLEBSTOFF
*	2	5751416	IT	1	ADHESIF	ADHESIVE	KLEBSTOFF

TABLEAU CHARGES : LAME AVANT / STABILISATEURS ARRIÈRE
TABLE LOADS: FRONT BULL BLADE / REAR STABILISERS
LASTENTABELLE: PLANIERSCHID VOR / STABILISATOREN HINTER

→ 240086 -240056
&240062&240075

1	5752929	FR-CH-BE-LU
	5753062	DE
	5753048	IT
	5753096	NL
	5753191	SE
	5753308	CZ
	5753162	PL
	5753268	US

1

PAS D'ILLUSTRATION
NO ILLUSTRATION
KEINE ABBILDUNG

11MWR 5401325 04 20 1A.eps

TABLEAU CHARGES : LAME AV/STABILISATEURS AR
TABLE LOADS: FRONT BLADE / REAR STABILISERS
LASTENTABELLE: PLANIERSCHID VOR/STABILI. HINTER

→| 240086 -240056
&240062&240075

*	1	5752929	FR-CH-BE-LU	1	ADHESIF	ADHESIVE	KLEBSTOFF
*	1	5753062	DE	1	ADHESIF	ADHESIVE	KLEBSTOFF
*	1	5753048	IT	1	ADHESIF	ADHESIVE	KLEBSTOFF
*	1	5753096	NL	1	ADHESIF	ADHESIVE	KLEBSTOFF
*	1	5753191	SE	1	ADHESIF	ADHESIVE	KLEBSTOFF
*	1	5753308	CZ	1	ADHESIF	ADHESIVE	KLEBSTOFF
*	1	5753162	PL	1	ADHESIF	ADHESIVE	KLEBSTOFF
*	1	5753268	US	1	ADHESIF	ADHESIVE	KLEBSTOFF

TABLEAU CHARGES : LAME ARRIÈRE
TABLE LOADS: REAR BULL BLADE
LASTENTABELLE: PLANIERSCHID HINTER

→ 240086 -240056
&240062&240075

1	5753087	FR
	5753090	DE
	5753093	IT
	5753099	NL
	5753188	SE
	5753305	CZ
	5753159	PL
	5753266	US

1

PAS D'ILLUSTRATION
NO ILLUSTRATION
KEINE ABBILDUNG

11MWR 5401325 04 20 2A.eps

TABLEAU CHARGES : LAME ARRIÈRE
TABLE LOADS: REAR BULL BLADE
LASTENTABELLE: PLANIERSCHID HINTER

→ 240086 -240056
&240062&240075

*	1	5753087	FR	1	ADHESIF	ADHESIVE	KLEBSTOFF
*	1	5753090	DE	1	ADHESIF	ADHESIVE	KLEBSTOFF
*	1	5753093	IT	1	ADHESIF	ADHESIVE	KLEBSTOFF
*	1	5753099	NL	1	ADHESIF	ADHESIVE	KLEBSTOFF
*	1	5753188	SE	1	ADHESIF	ADHESIVE	KLEBSTOFF
*	1	5753305	CZ	1	ADHESIF	ADHESIVE	KLEBSTOFF
*	1	5753159	PL	1	ADHESIF	ADHESIVE	KLEBSTOFF
*	1	5753266	US	1	ADHESIF	ADHESIVE	KLEBSTOFF

ADHÉSIF : (CHARGES FLÈCHE GRUE)
ADHESIVE: (CRANE BOOM LOADS)
KABELSTOFF : (BELASTUNG KRANAUSLEGER)

→ 240086 -240056 &240062&240075

1	5753086	FR-LU-BE-CH
	5753064	DE
	5753050	IT
	5753098	NL
	5753190	SE
	5753307	CZ
	5753164	PL
	5753270	US

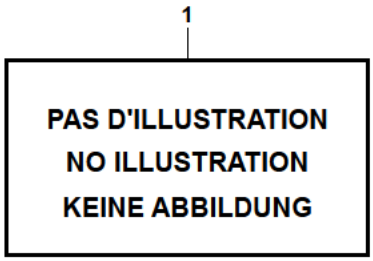

11MWR 5401325 04 25 1A.eps

ADHESIF : (CHARGES FLÈCHE GRUE)
ADHESIVE: (CRANE BOOM LOADS)
KLEBSTOFF: (BELASTUNG KRANAUSLEGER)

→ 240086 -240056
&240062&240075

*	1	5753086	FR-CH-BE-LU	1	ADHESIF	ADHESIVE	KLEBSTOFF
*	1	5753064	DE	1	ADHESIF	ADHESIVE	KLEBSTOFF
*	1	5753050	IT	1	ADHESIF	ADHESIVE	KLEBSTOFF
*	1	5753098	NL	1	ADHESIF	ADHESIVE	KLEBSTOFF
*	1	5753190	SE	1	ADHESIF	ADHESIVE	KLEBSTOFF
*	1	5753307	CZ	1	ADHESIF	ADHESIVE	KLEBSTOFF
*	1	5753164	PL	1	ADHESIF	ADHESIVE	KLEBSTOFF
*	1	5753270	US	1	ADHESIF	ADHESIVE	KLEBSTOFF

ADHÉSIF : (CHARGES FLÈCHE GRUE)
ADHESIVE: (CRANE BOOM LOADS)
KABELSTOFF : (BELASTUNG KRANAUSLEGER)

→ 240087 +240056 &240062&240075

1

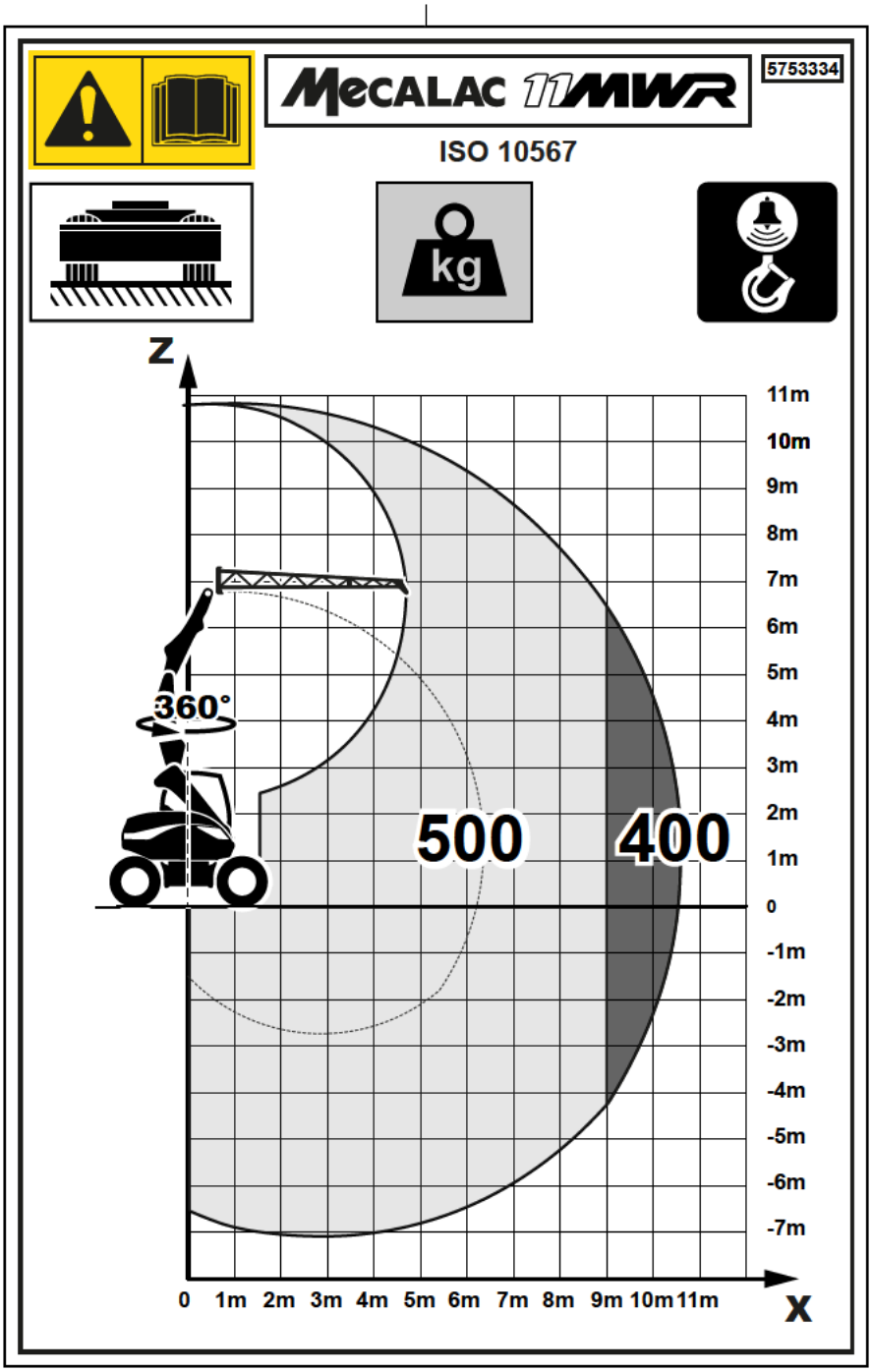

1	5753334	
	5753376	US

11MWR 5401325 04 25 1B.eps

ADHESIF : (CHARGES FLÈCHE GRUE)
ADHESIVE: (CRANE BOOM LOADS)
KLEBSTOFF: (BELASTUNG KRANAUSLEGER)

→ 240087 +240056 &240062&240075

* 1	5753334		1	ADHESIF	ADHESIVE	KLEBSTOFF
* 1	5753376	US	1	ADHESIF	ADHESIVE	KLEBSTOFF

TABLEAU CHARGES : LÈVE PALETTE
TABLE LOADS: PALLET FORK
LASTENTABELLE: PALETTENHEBER

→| 240086 -240056
&240062&240075

1

PAS D'ILLUSTRATION
NO ILLUSTRATION
KEINE ABBILDUNG

1	5752930	FR-LU-BE-CH
	5753063	DE
	5753049	IT
	5753097	NL
	5753192	SE
	5753309	CZ
	5753163	PL
	5753269	US
2	5753088	FR-CH-BE-LU
	5753091	DE
	5753094	IT
	5753100	NL
	5753189	SE
	5753306	CZ
	5753160	PL
	5753267	US

Lame AR

2

PAS D'ILLUSTRATION
NO ILLUSTRATION
KEINE ABBILDUNG

11MWR 5401325 04 30 1A.eps

TABLEAU CHARGES : LÈVE PALETTE
TABLE LOADS: PALLET FORK
LASTENTABELLE: PALETTENHEBER

→| 240086 -240056
&240062&240075

*	1	5752930	FR-CH-BE-LU	1	ADHESIF	ADHESIVE	KLEBSTOFF
*	1	5753063	DE	1	ADHESIF	ADHESIVE	KLEBSTOFF
*	1	5753049	IT	1	ADHESIF	ADHESIVE	KLEBSTOFF
*	1	5753097	NL	1	ADHESIF	ADHESIVE	KLEBSTOFF
*	1	5753192	SE	1	ADHESIF	ADHESIVE	KLEBSTOFF
*	1	5753309	CZ	1	ADHESIF	ADHESIVE	KLEBSTOFF
*	1	5753163	PL	1	ADHESIF	ADHESIVE	KLEBSTOFF
*	1	5753269	US	1	ADHESIF	ADHESIVE	KLEBSTOFF
*	2	5753088	FR-CH-BE-LU	1	ADHESIF	ADHESIVE	KLEBSTOFF
*	2	5753091	DE	1	ADHESIF	ADHESIVE	KLEBSTOFF
*	2	5753094	IT	1	ADHESIF	ADHESIVE	KLEBSTOFF
*	2	5753100	NL	1	ADHESIF	ADHESIVE	KLEBSTOFF
*	2	5753189	SE	1	ADHESIF	ADHESIVE	KLEBSTOFF
*	2	5753306	CZ	1	ADHESIF	ADHESIVE	KLEBSTOFF
*	2	5753160	PL	1	ADHESIF	ADHESIVE	KLEBSTOFF
*	2	5753267	US	1	ADHESIF	ADHESIVE	KLEBSTOFF

TABLEAU CHARGES : LÈVE PALETTE
TABLE LOADS: PALLET FORK
LASTENTABELLE: PALETTENHEBER

↦ 240087 +240056 &240062&240075

1	5753333	
	5753375	US

1

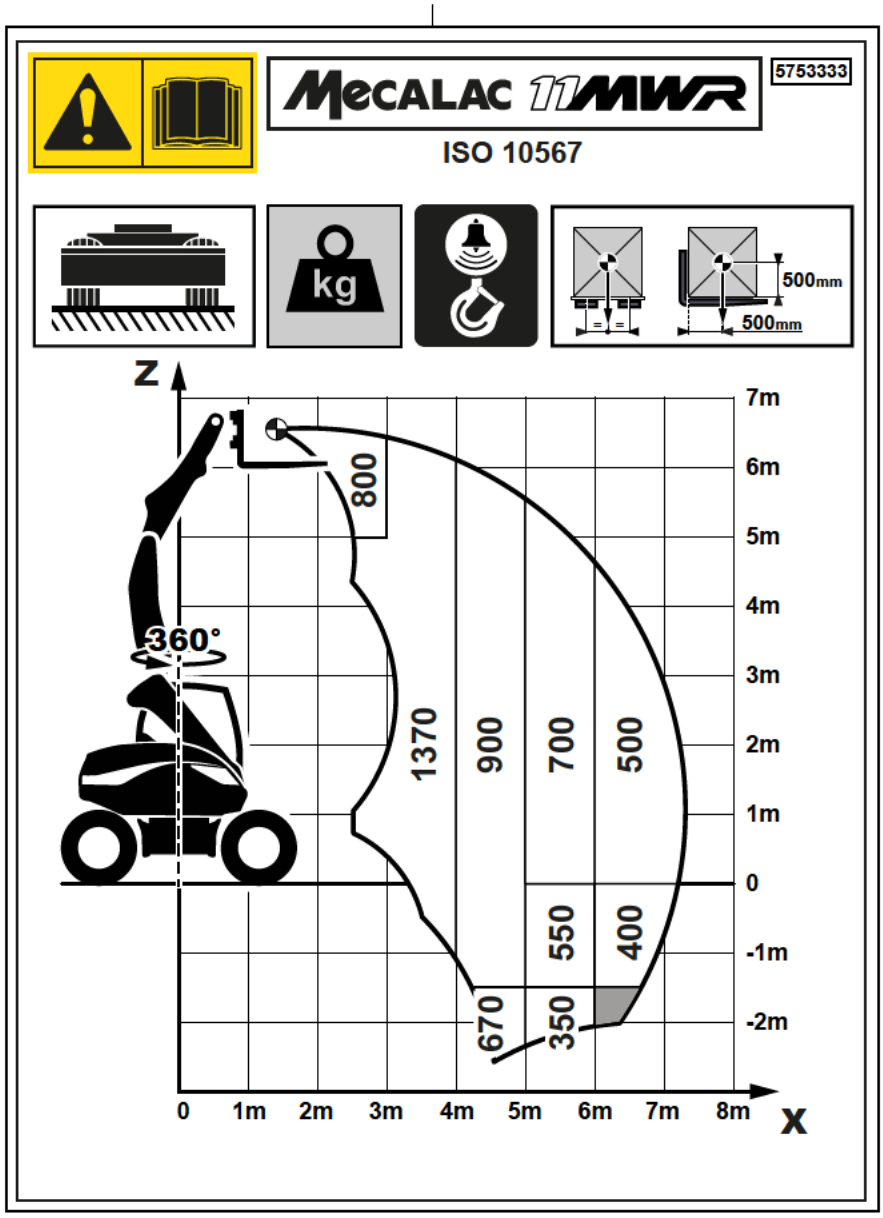

11MWR 5401325 04 30 1B.eps

TABLEAU CHARGES : LÈVE PALETTE
TABLE LOADS: PALLET FORK
LASTENTABELLE: PALETTENHEBER

→ 240087 +240056 &240062&240075

*	1	5753333		1	ADHESIF	ADHESIVE	KLEBSTOFF
*	1	5753375	US	1	ADHESIF	ADHESIVE	KLEBSTOFF

ADHÉSIF : LEVAGE CROCHET
ADHESIVE: LIFTING HOOK
KLEBSTOFF: HEBEN HAKEN

↦ 240087 +240056 &240062&240075

1	5753332	
	5753374	US

1

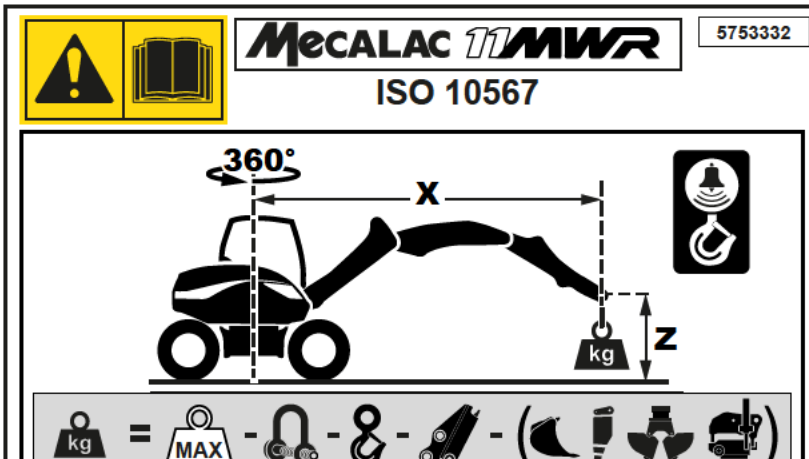

Z \ X	2 m	3 m	4 m	5 m	6 m
	MAX kg				
+5 m	4000	3000	2000	1350	-
+3 m	-	2700	1800	1300	900
+1.5 m	-	2500	1700	1150	800
+0 m	4000	2300	1450	1000	800
-1 m	4000	2200	1300	950	750
-2 m	3600	1800	900	850	-

Z \ X	2 m	3 m	4 m	5 m	6 m
	MAX kg				
+5 m	4000	3000	2200	1500	-
+3 m	-	2700	1800	1400	1050
+1.5 m	-	2700	1800	1300	950
+0 m	4000	2700	1650	1100	850
-1 m	4000	2500	1700	1100	850
-2 m	3600	1800	1100	850	-

11MWR 5401325 04 40 1A.eps

ADHESIF : LEVAGE CROCHET
ADHESIVE: LIFTING HOOK
KLEBSTOFF: HEBEN HAKEN

→ 240087 +240056 &240062&240075

*	1	5753332		1	ADHESIF	ADHESIVE	KLEBSTOFF
*	1	5753374	US	1	ADHESIF	ADHESIVE	KLEBSTOFF

KITS
KITS
BAUSATZE

PAS D'ILLUSTRATION
NO ILLUSTRATION
KEINE ABBILDUNG

KITS
KITS
BAUSATZE

*	1	K7205127	72 70 1A - FRONT	1	KIT PHARE DE TRAVAIL	WORKING HEADLIGHTS	ARBEITSSCHEINWERFER
*	2	K7160095	70 70 1A - REAR	1	KIT PHARE DE TRAVAIL	WORKING HEADLIGHTS	ARBEITSSCHEINWERFER
*	3	K7160099	72 70 1A - REAR	1	KIT PHARE DE TRAVAIL	WORKING HEADLIGHTS	ARBEITSSCHEINWERFER
*	4	K7205129	72 20 1A	1	KIT: GYROPHARE	KIT: REVOLVING LIGHT	BAUSATZ: RUNDUM-BELEUCHTUNG
*	4		72 50 1A				
*	5	K7160090	72 20 1A - LED	1	KIT: GYROPHARE	KIT: REVOLVING LIGHT	BAUSATZ: RUNDUM-BELEUCHTUNG
*	5		72 50 1A				
*	6	K7180063	72 25 1A	1	KIT: AVERTISSEUR DE RECUL	KIT: BACK-UP WARNING UNIT	BAUSATZ: RUCK FAHRMELDER
*	7	K7180064	72 25 1A - LYNX	1	KIT: AVERTISSEUR DE RECUL	KIT: BACK-UP WARNING UNIT	BAUSATZ: RUCK FAHRMELDER
*	8	K7160085	72 40 1A	1	KIT ANTIDEMARRAGE	IMMOBILZER KIT	WEGFAHRSPERRE-KIT
*	9	K7160109		1	KIT COUPURE AUTO	AUTO-SHUTDOWN KIT	AUTOABSCHALT BAUSATZ
*	10	K7160110	71 15 1A	1	GESTION DE FLOTTE	FLEET MANAGEMENT	FLOTTENMANAGEMENT
*	11	K7160055	10 76 1A	1	KIT POMPE CARBURANT	FUEL PUMP KIT	KRAFTSTOFFPUMPE SATZ
*	12	K7162002	72 75 1A - REAR	1	KIT CAMERA	CAMERA KIT	KAMERA BAUSATZ
*	12		K7160091				
*	13	K7492014	10 60 1A	1	KIT : VASE D'EXPANSION	KIT: EXPANSION BOTTLE	KIT: EXPANSIONSGEFASSES
*	14	K7182005		1	LIGNE AUXILIAIRE	AUXILIARY LINE	HILFSLINIE
*	15	K7180072	IF WITHOUT	1	LIGNE AUXILIAIRE PROPORT	PROPORT. AUXILIARY LINE	PROPORTIONALE HILFSLINIE
*	16	K7182006		1	LIGNE AUXILIAIRE PROPORT	PROPORT. AUXILIARY LINE	PROPORTIONALE HILFSLINIE
*	17	K7160061		1	INVERSION DIRECTION	INVERSION OF DIRECTION	DIREKTIONSUMSTELLUNG
*	18	K7160076	72 65 1A	1	KIT: RADIO	KIT: RADIO	BAUSATZ: RADIO
*	19	K7182007		1	KIT CLIMATISATION	AIR CONDITIONNED KIT	KLIMAANLAGE BAUSATZ
*	20	6522020	61 30/32 1A	1	KIT: PATIN	KIT: SKID	BAUSATZ: KUFE
*	21	K7180090		1	KIT MASSE	KIT WEIGHT	BAUSATZ GEWICHT
*	22	K7180073		1	KIT ACCROCHAGE BENNE	KIT FIXING BUCKET	KIT BEFESTIGEN SCHAUFEL
*	23	K7180092	FIXING BUCKET	1	KIT MASSE	KIT WEIGHT	BAUSATZ GEWICHT
*	24	K7180070		1	KIT : RETOUR MARTEAU	KIT: HAMMER RETURN	BAUSATZ : HAMMER-RUCKLAUFLEITUNG
*	25	K7195053		1	KIT : BENNE PRENEUSE	KIT: GRAB JAW	KIT : ZWEI SCHALEN-GREIFER
*	26	K7195067		1	KIT : GRAISSAGE REGROUPE	KIT: GREASING GATHERS	BAUSATZ : SCHMIERUNG FAßT ZUSAMMEN
*	27	K7180062		1	KIT:GRAISSAGE CENTR-ALISE AUTOMATIQUE	KIT: AUTOMATIC ONE-SHOT LUBRICATION	BAUSATZ: ZENTRALSCH-MIERUNG AUTOMATISCH
*	28	K7160063	64 10 1A	1	KIT (VISIÈRE)	KIT (VISOR)	KIT (MUTZENSCHIRM)
*	29	K7180109	2WS	1	KIT : GARDE-BOUE	KIT: MUDGUARD	BAUSATZ: SCHUTZBLECH
*	30	K7180091	4WS	1	KIT : GARDE-BOUE	KIT: MUDGUARD	BAUSATZ: SCHUTZBLECH
*	31	K7160123		1	KIT CROCHET	KIT HOOK	BAUSATZ HAKEN
*	32	K7160131		1	KIT CONDUITE ISO/SAE	DRIVING ISO/SAE KIT	ISO/SAE FAHREN BAUSATZ

GODET AVEC DENTS (MTG) - CONNECT
BUCKET WITH TEETH (MTG) - CONNECT
LÖFFEL MIT ZÄHNEN (MTG) - CONNECT

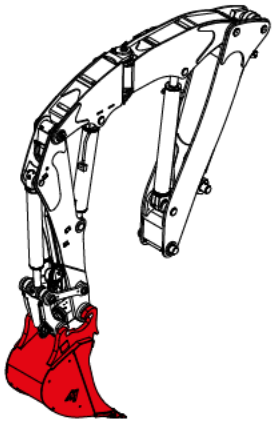

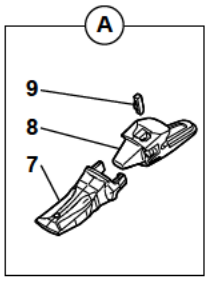

1	8811024	↔ 350 mm
2	8811025	↔ 450 mm
3	8811003	↔ 600 mm
4	8811004	↔ 750 mm
5	8811005	↔ 900 mm
6	8811006	↔ 1200 mm
7	2420139	
8	2420166	
9	5620012	

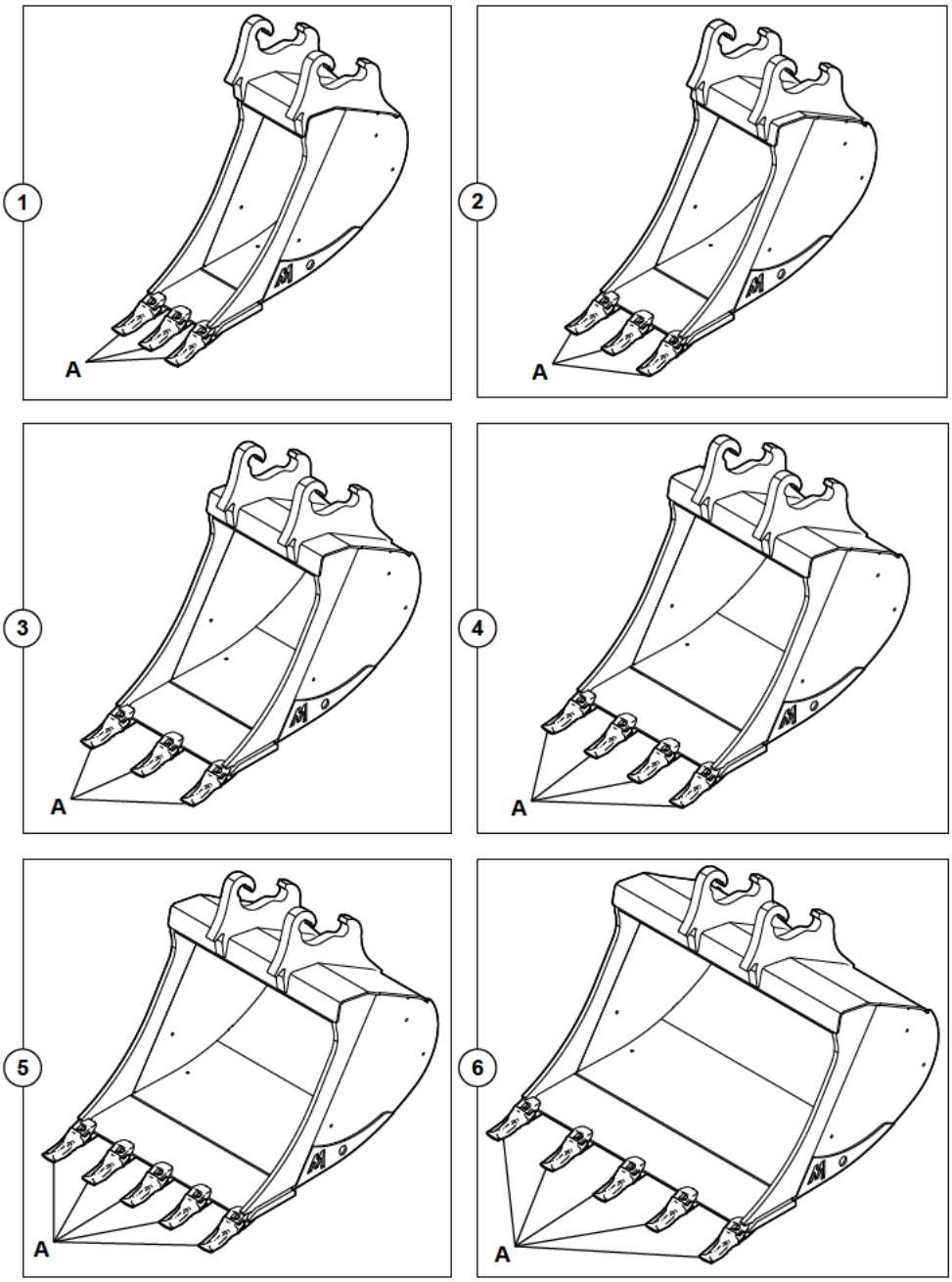

11MWR 5401325 06 12 1A.eps

GODET AVEC DENTS (MTG) - CONNECT
BUCKET WITH TEETH (MTG) - CONNECT
LOFFEL MIT ZAHNEN (MTG) - CONNECT

*	1	8811024	⟷ 350 mm	1	GODET	BUCKET	LOFFEL
*	2	8811025	⟷ 450 mm	1	GODET	BUCKET	LOFFEL
*	3	8811003	⟷ 600 mm	1	GODET	BUCKET	LOFFEL
*	4	8811004	⟷ 750 mm	1	GODET	BUCKET	LOFFEL
*	5	8811005	⟷ 900 mm	1	GODET	BUCKET	LOFFEL
*	6	8811006	⟷ 1200 mm	1	GODET	BUCKET	LOFFEL
*	7	2420139	MG10L	SB	DENT	TOOTH	ZAHN
*	8	2420166	1MG10UC	SB	PORTE DENT	TOOTH HOLDER	ZAHNHALTER
*	9	5620012	2MG10/15PR	SB	CLAVETTE	KEY	KEIL

US

GODET AVEC DENTS (COMBI) - CONNECT
BUCKET WITH TEETH (COMBI) - CONNECT
LÖFFEL MIT ZÄHNEN (COMBI) - CONNECT

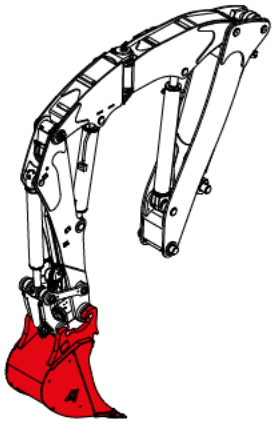

1	8811030	↔ 350 mm
2	8811032	↔ 450 mm
3	8811034	↔ 600 mm
4	8811035	↔ 750 mm
5	8811036	↔ 900 mm
6	8811037	↔ 1200 mm
7	2420177	
8	2420176	
9	5620379	

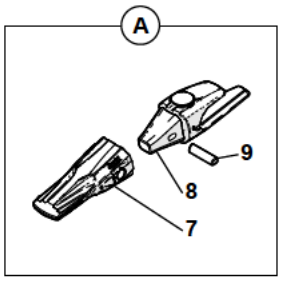

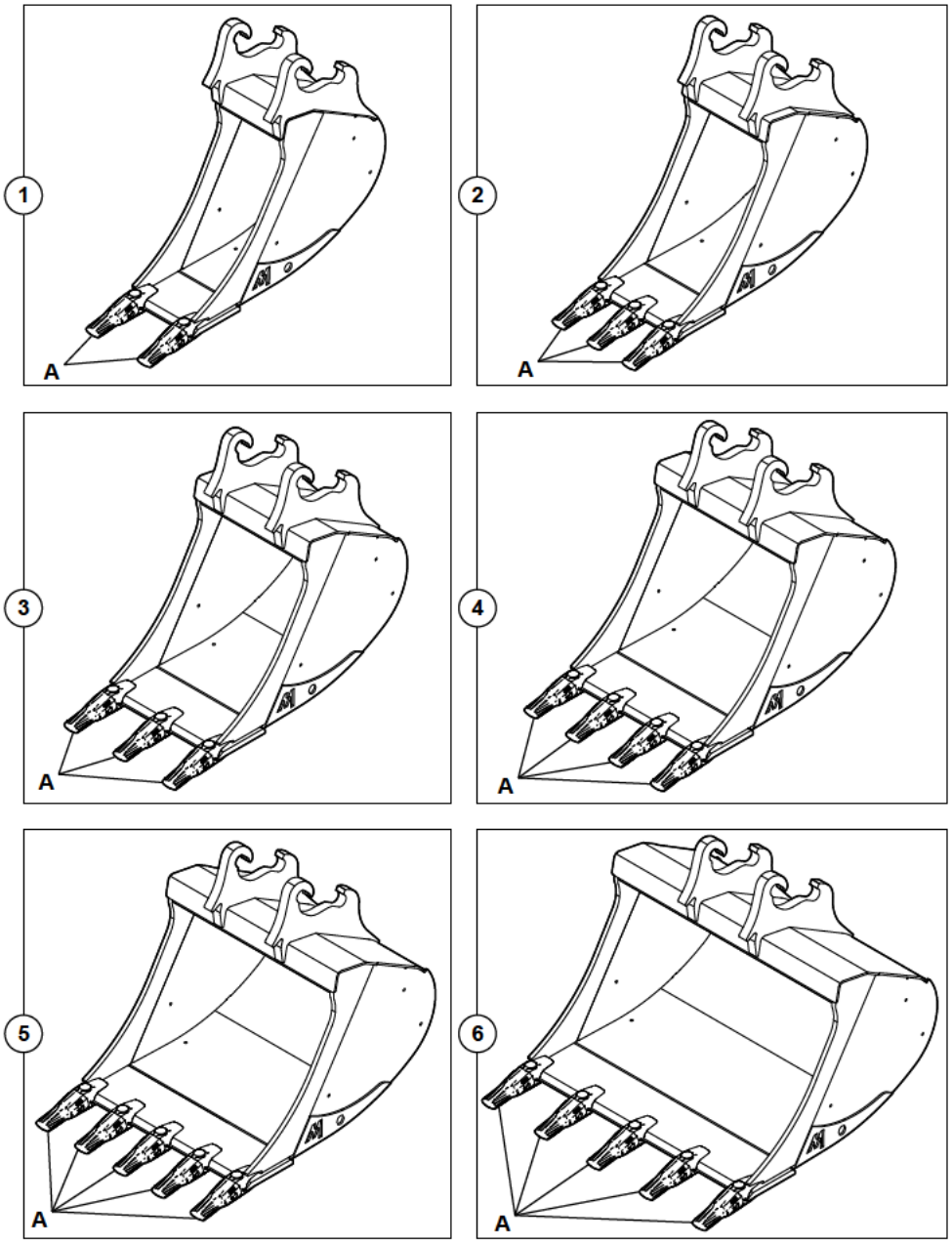

11MWR 5401325 06 12 2A.eps

GODET AVEC DENTS (COMBI) - CONNECT
BUCKET WITH TEETH (COMBI) - CONNECT
LOFFEL MIT ZAHNEN (COMBI) - CONNECT

US

*	1	8811030	⟷	350 mm	1	GODET	BUCKET	LOFFEL
*	2	8811032	⟷	450 mm	1	GODET	BUCKET	LOFFEL
*	3	8811034	⟷	600 mm	1	GODET	BUCKET	LOFFEL
*	4	8811035	⟷	750 mm	1	GODET	BUCKET	LOFFEL
*	5	8811036	⟷	900 mm	1	GODET	BUCKET	LOFFEL
*	6	8811037	⟷	1200 mm	1	GODET	BUCKET	LOFFEL
*	7	2420177		R10GPE	SB	DENT	TOOTH	ZAHN
*	8	2420176		R10BE25	SB	PORTE DENT	TOOTH HOLDER	ZAHNHALTER
*	9	5620379		R10LP	SB	CLAVETTE	KEY	KEIL

GODET SANS DENTS - CONNECT
BUCKET WITHOUT TEETH - CONNECT
LÖFFEL OHNE ZÄHNEN - CONNECT

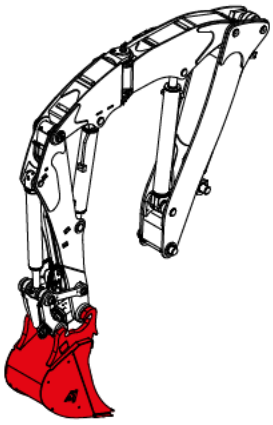

1	8511020	↔ 350 mm
2	8511021	↔ 450 mm
3	8511003	↔ 600 mm
4	8511004	↔ 750 mm
5	8511005	↔ 900 mm
6	8511006	↔ 1200 mm

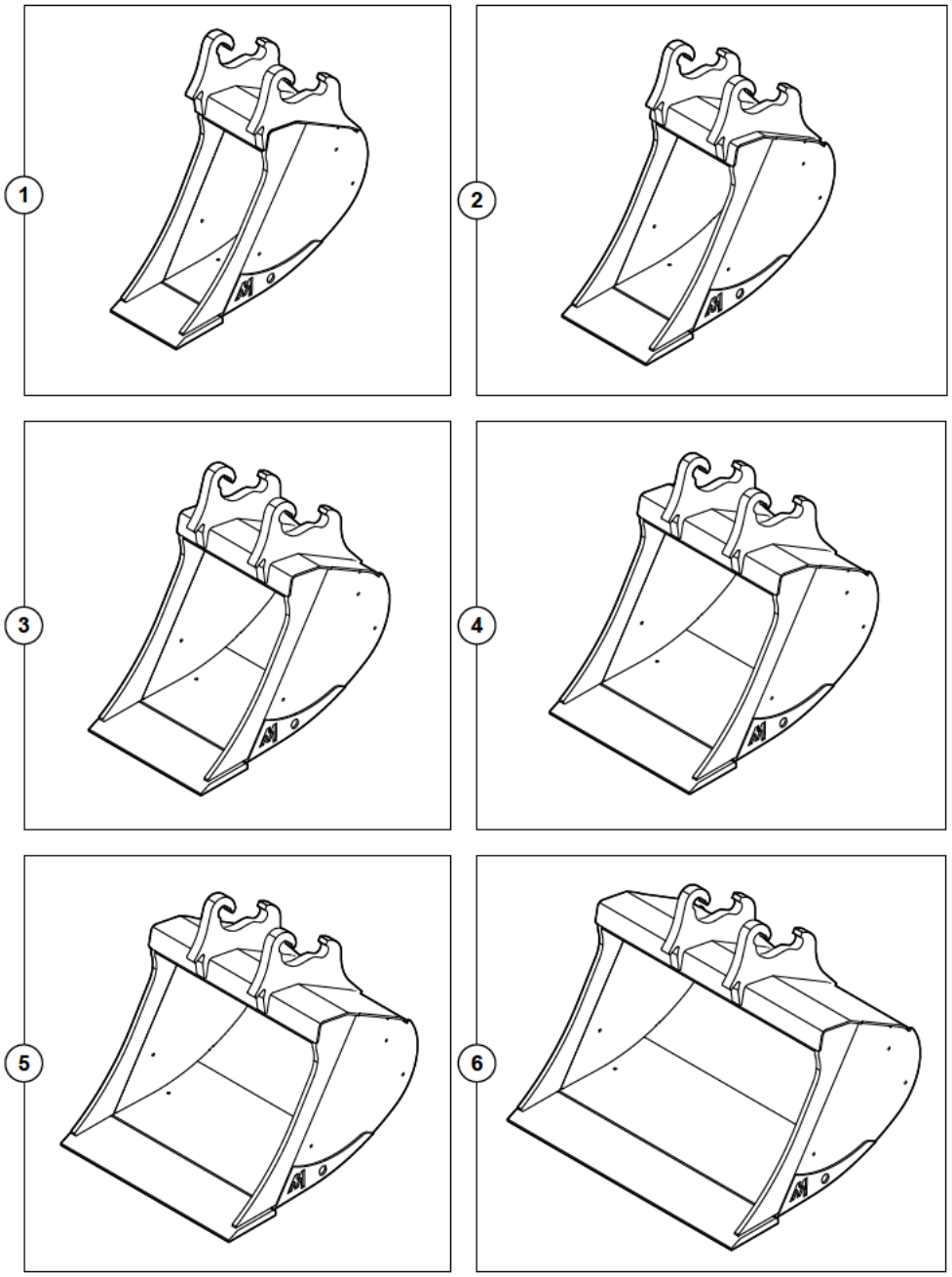

11MWR 5401325 06 17 1A.eps

GODET SANS DENTS - CONNECT
BUCKET WITHOUT TEETH - CONNECT
LOFFEL OHNE ZAHNEN - CONNECT

*	1	8511020	⟷ 350 mm	1	GODET	BUCKET	LOFFEL
*	2	8511021	⟷ 450 mm	1	GODET	BUCKET	LOFFEL
*	3	8511003	⟷ 600 mm	1	GODET	BUCKET	LOFFEL
*	4	8511004	⟷ 750 mm	1	GODET	BUCKET	LOFFEL
*	5	8511005	⟷ 900 mm	1	GODET	BUCKET	LOFFEL
*	6	8511006	⟷ 1200 mm	1	GODET	BUCKET	LOFFEL

GODET "SPÉCIAL TRANCHÉE" AVEC DENTS
NARROW BUCKET FOR CABLE TRANCH WITH TEETH
TIEFLÖFFEL MIT ZÄHNE

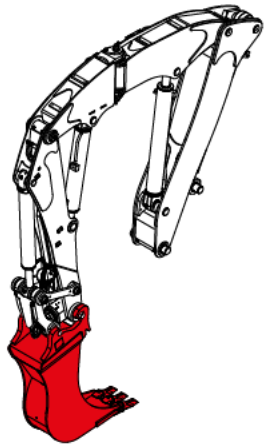

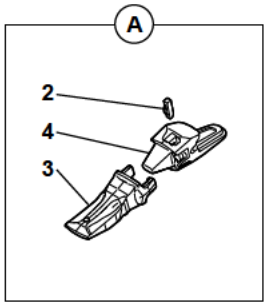

1	8811007	↔ 300 mm
2	5620012	
3	2420139	
4	2420166	

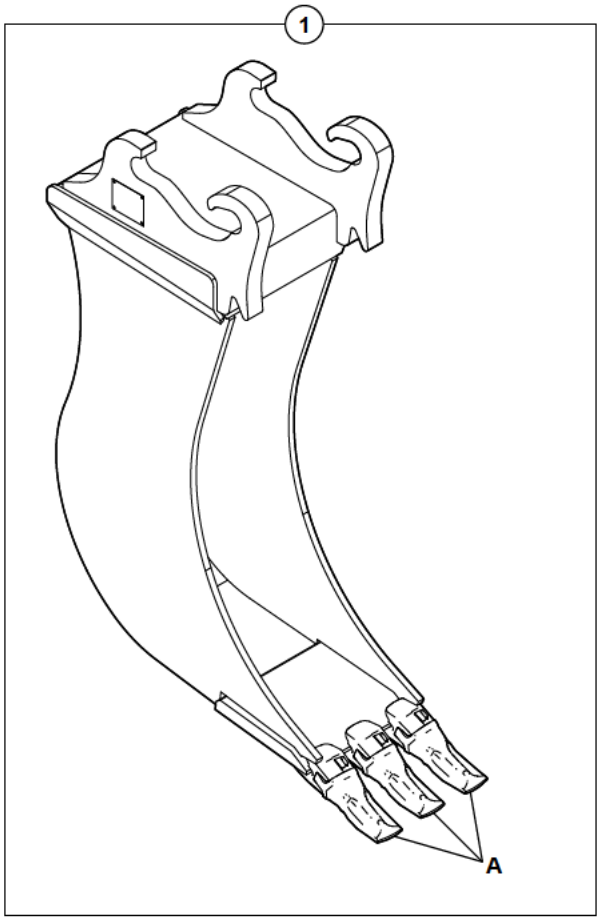

11MWR 5401325 06 20 1A.eps

GODET "SPECIAL TRANCHEE" AVEC DENTS
NARROW BUCKET FOR CABLE TRANCH WITH TEETH
TIEFLOFFEL MIT ZAHNE

*	1	8811007	⟷ 300 mm	1	GODET	BUCKET	LOFFEL
*	2	5620012	2MG10/15PR	SB	CLAVETTE	KEY	KEIL
*	3	2420139	MG10L	SB	DENT	TOOTH	ZAHN
*	4	2420166	1MG10UC	SB	PORTE DENT	TOOTH HOLDER	ZAHNHALTER

GODET CHARGEUR SANS DENTS
LOADER BUCKET WITHOUT TEETH
LADESCHAUFFEL OHNE ZÄHNEN

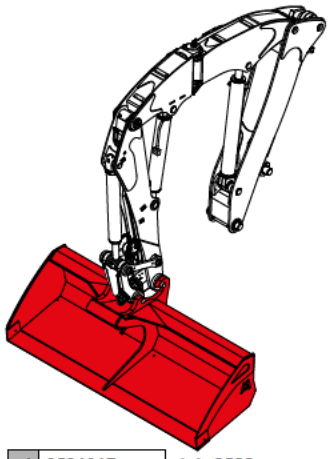

1	8521017	↔ 2500 mm

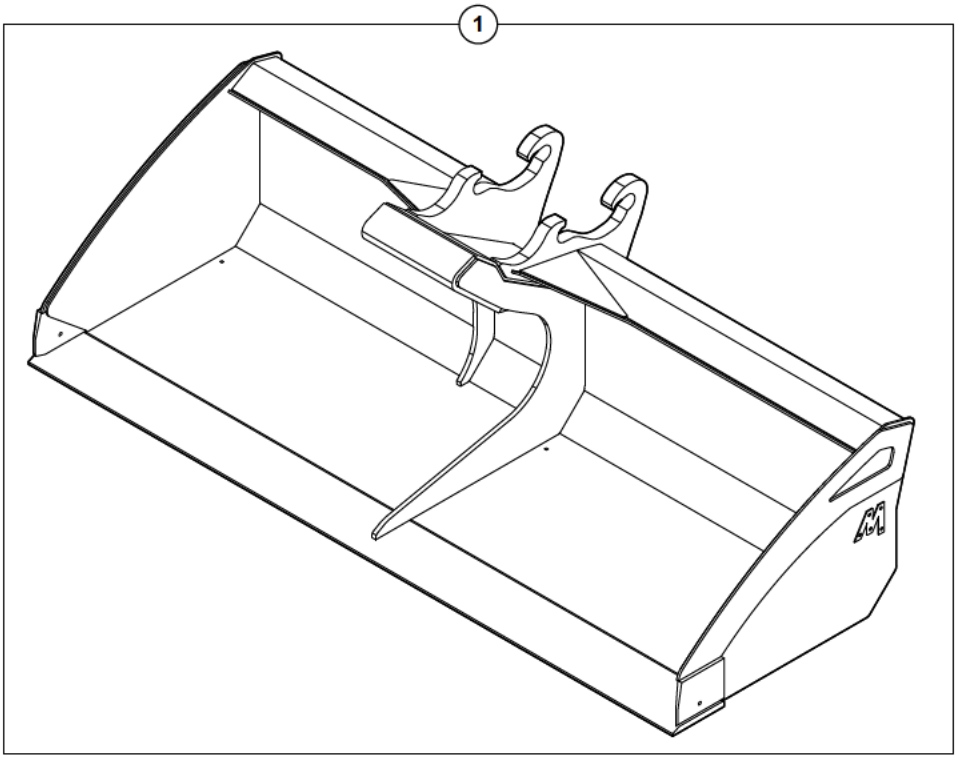

11MWR 5401325 06 25 1A.eps

GODET CHARGEUR SANS DENTS
LOADER BUCKET WITHOUT TEETH
LADESCHAUFFEL OHNE ZAHNEN

*	1 8521017	⟷ 2500 mm	1	GODET CHARGEUR	LOADER BUCKET	LADESCHAUFFEL

GODET 4X1 (CONNECT)
BUCKET 4X1 (CONNECT)
LÖFFEL 4X1 (CONNECT)

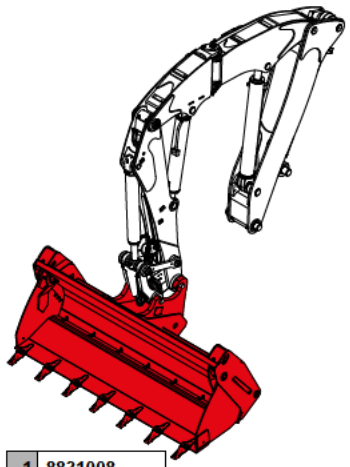

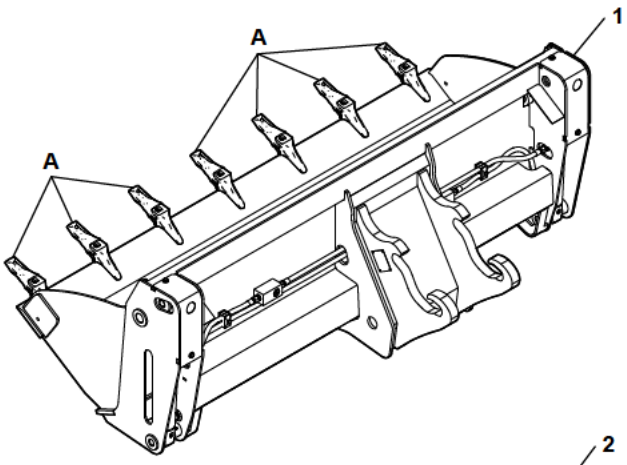

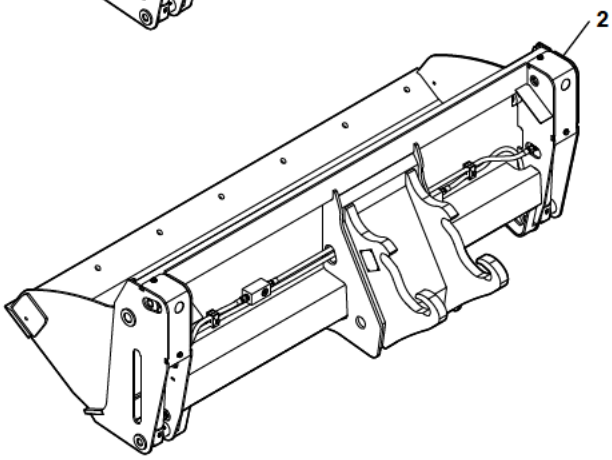

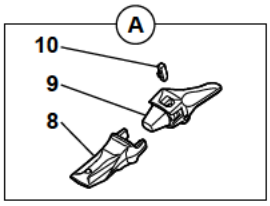

1	8831008
2	8531008
3	3870354
4	3070831
5	3310319
6	3834709
7	3750076
8	2420136
9	2420138
10	5620011
11	3750075
12	4570066
13	3670154
14	3280175
15	4380046
16	4460034
17	4380051
18	5580003
19	4690790
20	4570065
21	4400060
22	3750074

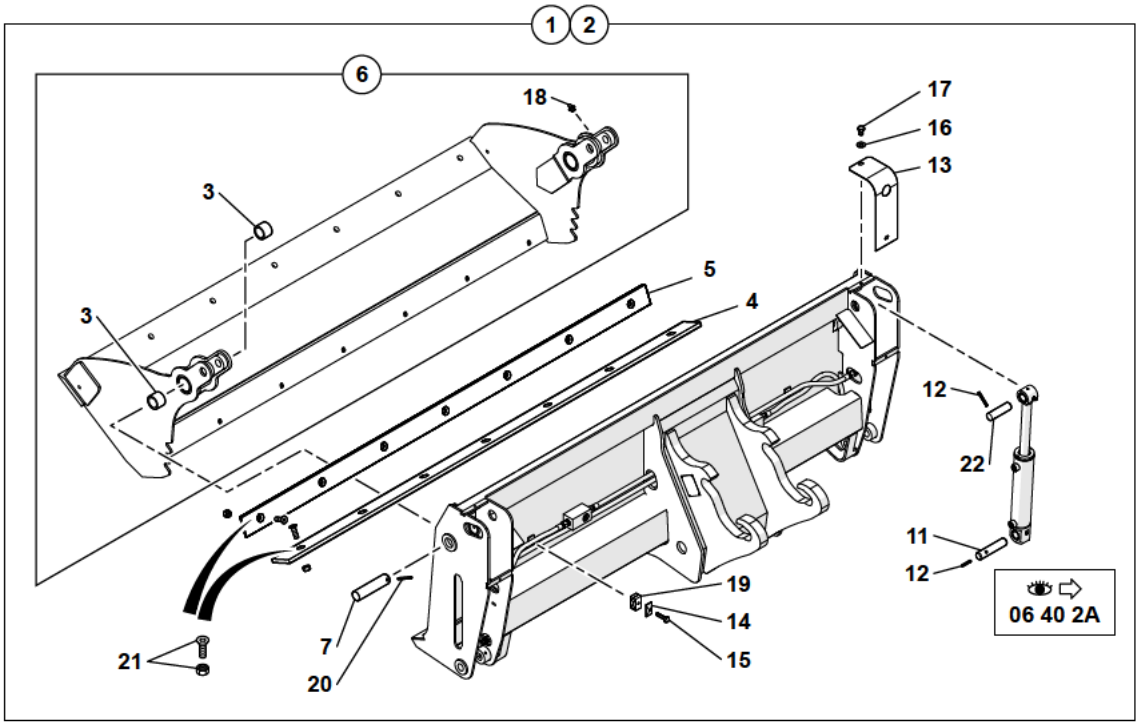

11MWR 5401325 06 39 1A.eps

GODET 4X1 (CONNECT)
BUCKET 4X1 (CONNECT)
LOFFEL 4X1 (CONNECT)

*	1	8831008		⟷ 2200 mm	1	GODET	BUCKET	LOFFEL
*	2	8531008		⟷ 2200 mm	1	GODET	BUCKET	LOFFEL
*	3	3870354	6		4	BAGUE	BUSH	RING
*	4	3070831	1-2		1	LAME D'USURE	CUTTING EDGE	BLATT
*	5	3310319	1-2		1	LAME D'USURE	CUTTING EDGE	BLATT
*	6	3834709	1-2		1	MACHOIRE SANS DENTS	JAW WITHOUT THEETH	BACKE OHNE ZAEHNEN
*	7	3750076	1-2		2	AXE	CLEVIS PIN	BOLZEN
*	8	2420136	2	MG8L	7	DENT	TOOTH	ZAHN
*	9	2420138	2	1MG8FC	7	PORTE DENT	TOOTH HOLDER	ZAHNHALTER
*	10	5620011	2	2MG8PR	7	CLAVETTE	KEY	KEIL
*	11	3750075	1-2		2	AXE	CLEVIS PIN	BOLZEN
*	12	4570066	1-2	Ø 8X60	4	GOUPILLE	PIN	STIFT
*	13	3670154	1-2		2	CAPOT	HOOD	HAUBE
*	14	3280175	1-2		2	PLAQUE	PLATE	PLATTE
*	15	4380046	1-2	H M8X35	2	VIS	SCREW	SCHRAUBE
*	16	4460034	1-2	MU10	4	RONDELLE	WASHER	UNTERLEGSCHEIBE
*	17	4380051	1-2	H M10X16	4	VIS	SCREW	SCHRAUBE
*	18	5580003	6	M8X125	2	GRAISSEUR	GREASE FITING	SCHMIERNIPPEL
*	19	4690790	1-2		2	BRIDE	FLANGE	FLANSCH
*	20	4570065	1-2	Ø 8X80	2	GOUPILLE	PIN	STIFT
*	21	4400060	1-2	M16	14	BOULON	BOLT	SCHRAUBENBOLZEN
*	22	3750074	1-2		2	AXE	CLEVIS PIN	BOLZEN

GODET 4X1 (CONNECT)
BUCKET 4X1 (CONNECT)
LÖFFEL 4X1 (CONNECT)

US-AU

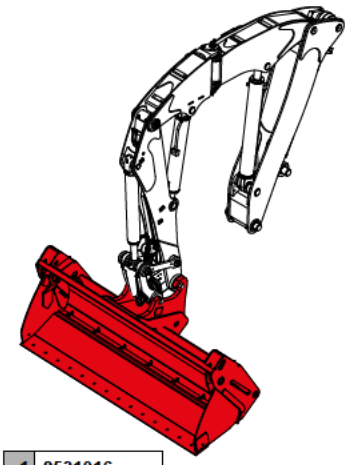

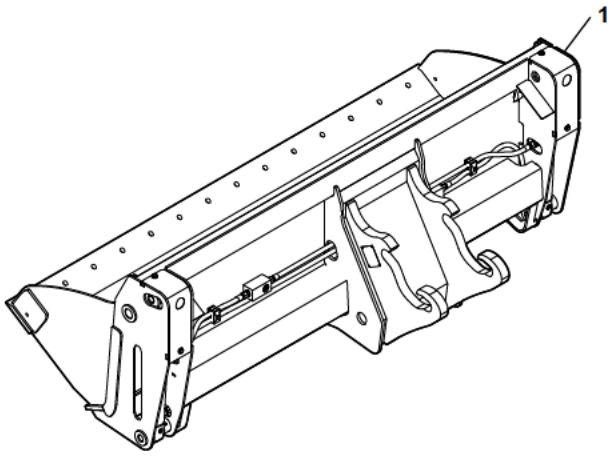

1	8531016
2	3750074
3	3870354
4	3070831
5	3310319
6	3835139
7	3750076
8	4570065
9	4400060
10	4690790
11	3750075
12	4570066
13	3670154
14	3280175
15	4380046
16	4460034
17	4380051
18	5580003

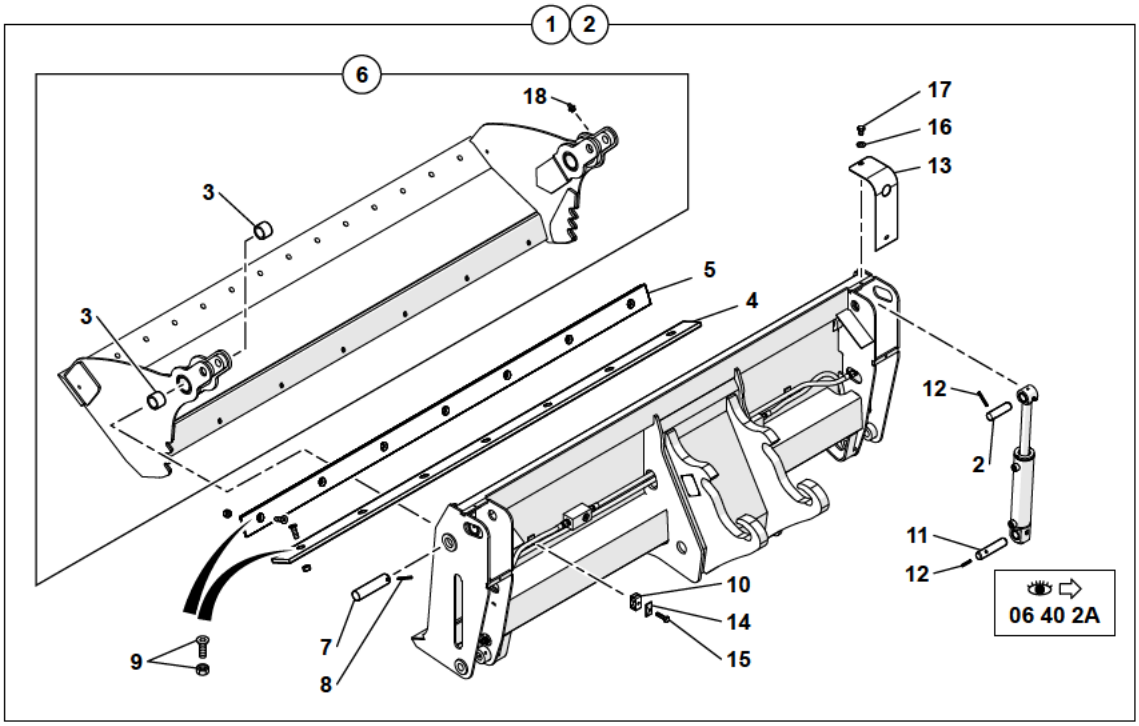

11MWR 5401325 06 39 2A.eps

GODET 4X1 (CONNECT)
BUCKET 4X1 (CONNECT)
LOFFEL 4X1 (CONNECT)

US-AU

*	1	8531016		⟷ 2200 mm 6"	1	GODET	BUCKET	LOFFEL
*	2	3750074	1		2	AXE	CLEVIS PIN	BOLZEN
*	3	3870354	6		4	BAGUE	BUSH	RING
*	4	3070831	1		1	LAME D'USURE	CUTTING EDGE	BLATT
*	5	3310319	1		1	LAME D'USURE	CUTTING EDGE	BLATT
*	6	3835139	1	6"	1	MACHOIRE SANS DENTS	JAW WITHOUT THEETH	BACKE OHNE ZAEHNEN
*	7	3750076	1		2	AXE	CLEVIS PIN	BOLZEN
*	8	4570065	1	Ø 8X80	2	GOUPILLE	PIN	STIFT
*	9	4400060	1	M16	14	BOULON	BOLT	SCHRAUBENBOLZEN
*	10	4690790	1		2	BRIDE	FLANGE	FLANSCH
*	11	3750075	1		2	AXE	CLEVIS PIN	BOLZEN
*	12	4570066	1	Ø 8X60	4	GOUPILLE	PIN	STIFT
*	13	3670154	1		2	CAPOT	HOOD	HAUBE
*	14	3280175	1		2	PLAQUE	PLATE	PLATTE
*	15	4380046	1	H M8X35	2	VIS	SCREW	SCHRAUBE
*	16	4460034	1	MU10	4	RONDELLE	WASHER	UNTERLEGSCHEIBE
*	17	4380051	1	H M10X16	4	VIS	SCREW	SCHRAUBE
*	18	5580003	6	M8X125	2	GRAISSEUR	GREASE FITING	SCHMIERNIPPEL

GODET 4X1
BUCKET 4X1
LÖFFEL 4X1

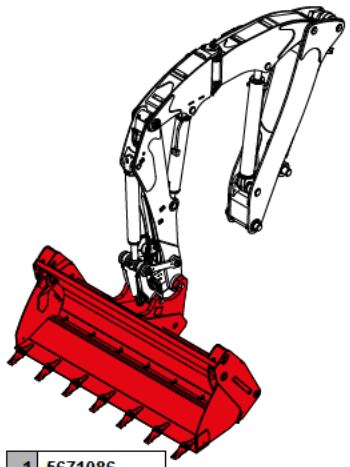

1	5671086
2	5940811
3	5950074
4	5930147
5	5950283
6	3870203
7	5580005
8	5960246
9	4750026
10	1194082
11	2502009
12	1194084
13	4194145
14	4194181
15	4740058
16	7195130
17	4750419
18	1195001
19	4750733
20	4750209
21	4450063

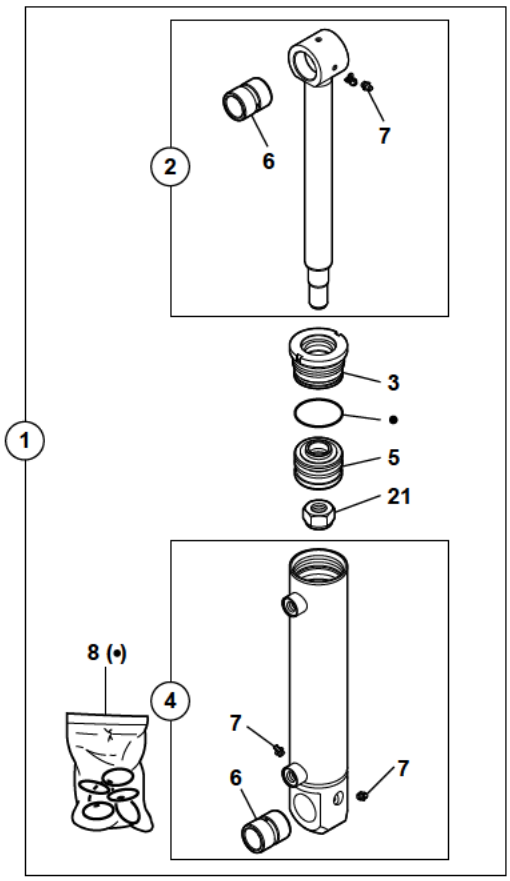

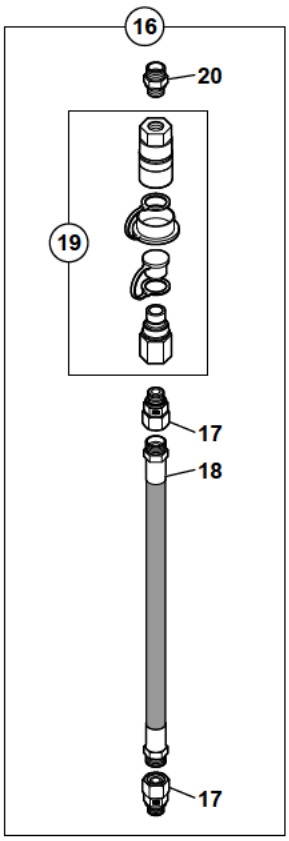

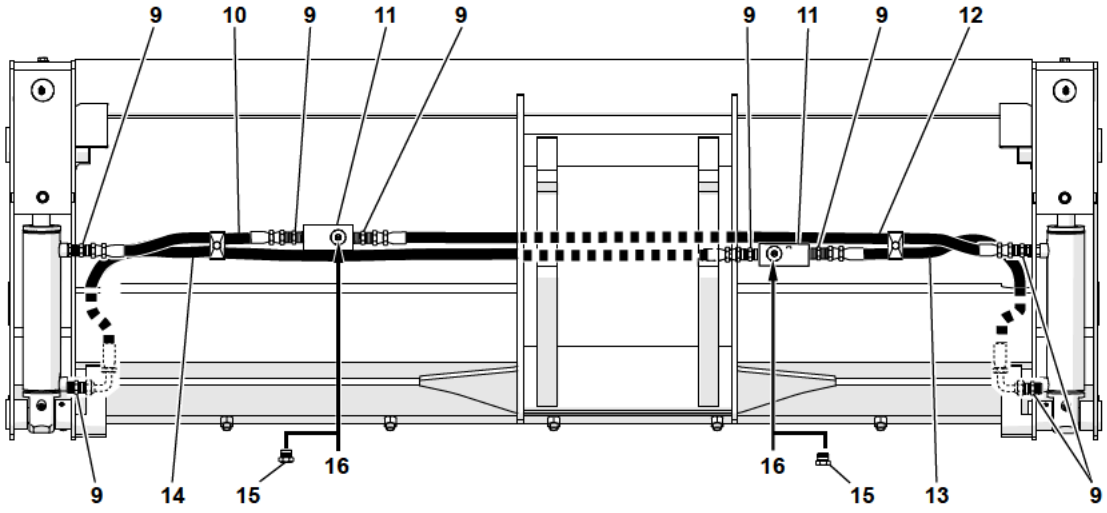

11MWR 5401325 06 40 2A.eps

GODET 4X1
BUCKET 4X1
LOFFEL 4X1

*	1	5671086			2	VERIN	RAM	ZYLINDER
*	2	5940811	1		1	TIGE DE VERIN	CYLINDER ROD	KOLBENSTANGE
*	3	5950074	1		1	PALIER	BEARING	LAGER
*	4	5930147	1		1	CORPS DE VERIN	CYLINDER HOUSING	ZYLINDERGEHAEUSE
*	5	5950283	1		1	PISTON	PISTON	KOLBEN
*	6	3870203	2-4	30X40X50	2	BAGUE	BUSH	RING
*	7	5580005	2-4	M8X1	3	GRAISSEUR	GREASE FITING	SCHMIERNIPPEL
*	8	5960246			1	POCHETTE DE JOINTS	SEAL (KIT)	DICHTRING (BAUSATZ)
*	9	4750026			8	UNION	CONNECTOR	ANSCHLUSSTEIL
*	10	1194082			1	FLEXIBLE	HOSE	SCHLAUCH
*	11	2502009			2	BLOC	BLOCK	BLOCK
*	12	1194084			1	FLEXIBLE	HOSE	SCHLAUCH
*	13	4194145			1	FLEXIBLE	HOSE	SCHLAUCH
*	14	4194181			1	FLEXIBLE	HOSE	SCHLAUCH
*	15	4740058			2	BOUCHON	PLUG	VERSCHL.STOPFEN
*	16	7195130			1	KIT ADAPTATION	ADAPTATION KIT	ANPASSUNGSKIT
*	17	4750419	16		4	ADAPTATEUR	ADAPTOR	ANSCHLUSSTUCK
*	18	1195001	16		2	FLEXIBLE	HOSE	SCHLAUCH
*	19	4750733	16		2	COUPLEUR	COUPLER	KUPPLUNGSSTUECK
*	20	4750209	16		2	UNION	CONNECTOR	ANSCHLUSSTEIL
*	21	4450063	1		1	ECROU	NUT	MUTTER

GODET CURAGE FOSSÉ - CONNECT
DITCH CLEANING BUCKET - CONNECT
GRABENREINIGUNGSLÖFFEL - CONNECT

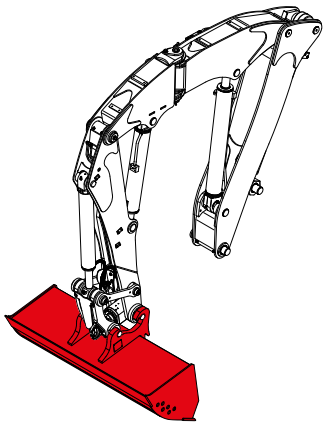

1	**8511007**	↔ 1800 mm

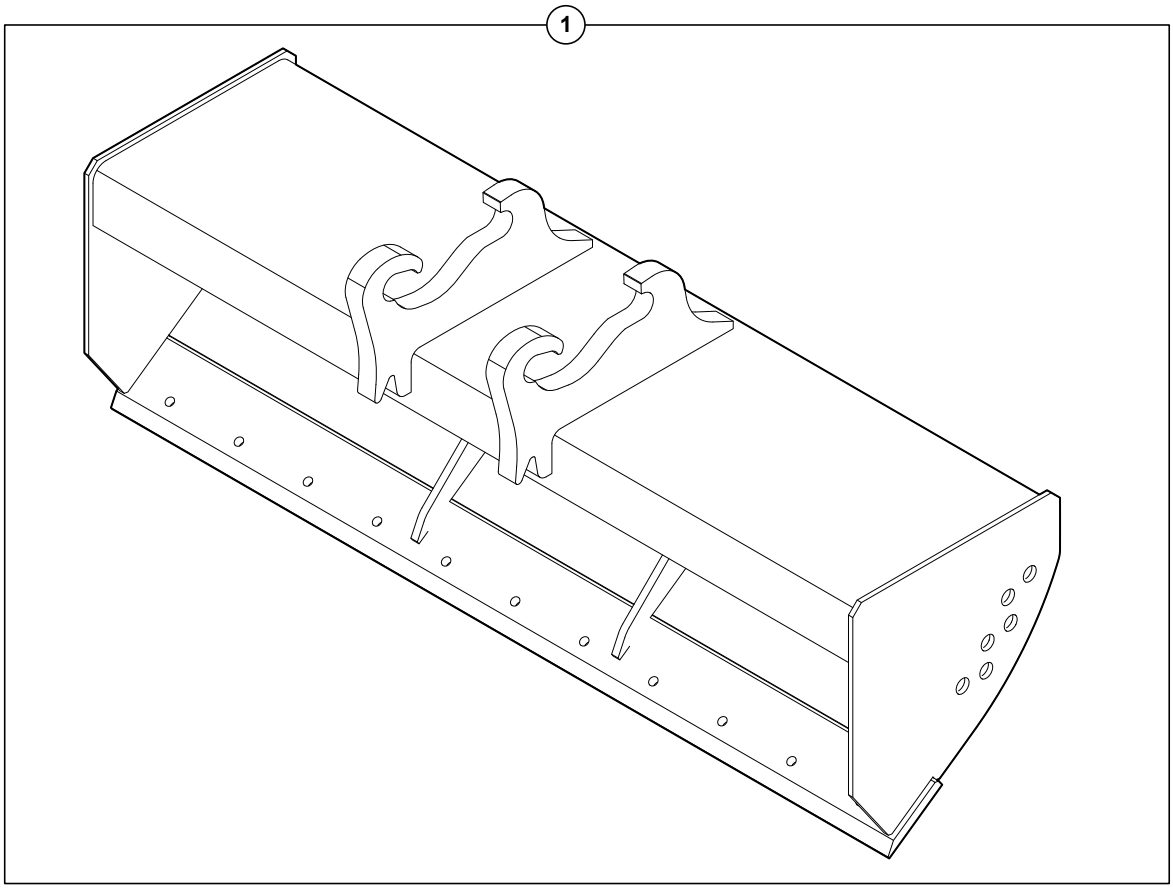

11MWR 5401325 06 44 1A.eps

GODET CURAGE FOSSE - CONNECT
DITCH CLEANING BUCKET - CONNECT
GRABENREINIGUNGSLOFFEL - CONNECT

*	1	8511007	⟷ 1800 mm	1	GODET CURAGE	DITCH CLEANING BCKT	GRABENRAUMLOFFEL

DENT DE DÉROCHAGE
ROCK-BREAKING TOOTH
FELSBRECHUNGSZAHN

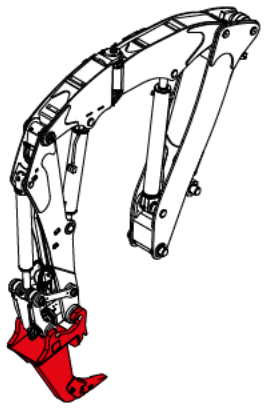

1	8841005
2	2420126
3	2420128
4	2420152
5	2420153

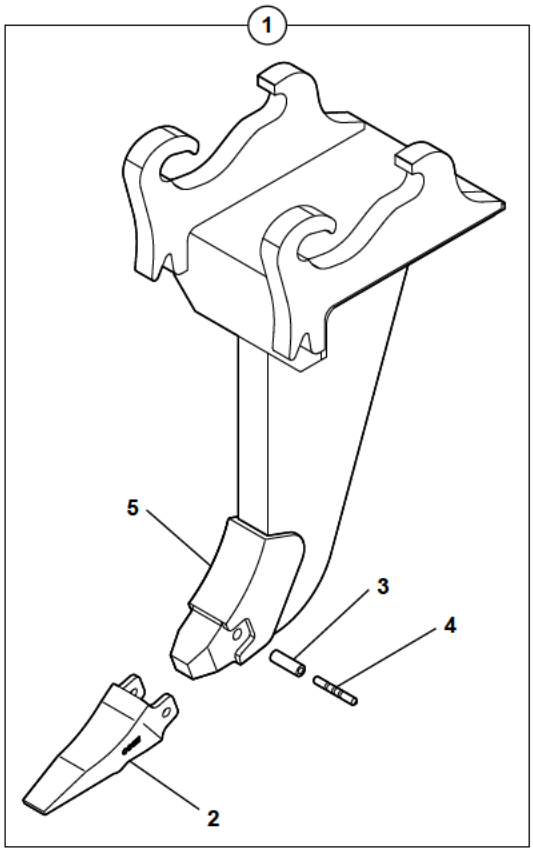

11MWR 5401325 06 47 1A.eps

DENT DE DEROCHAGE
ROCK-BREAKING TOOTH
FELSBRECHUNGSZAHN

*	1	8841005		CONNECT	1	DENT RIPPER	RIPPER TOOTH	ZWEI AUFREISSER
*	2	2420126	1	25R12	1	DENT	TOOTH	ZAHN
*	3	2420128	1	25RBG	1	DOUILLE	SOCKET	BUCHSE
*	4	2420152	1	25RPG	1	AXE	CLEVIS PIN	BOLZEN
*	5	2420153	1	25RN SPF	1	PORTE DENT	TOOTH HOLDER	ZAHNHALTER

PLATINE DE MANUTENTION AVEC CROCHET
HANDLING-PLATE WITH HOOK
VERLADEVORRICHTUNGSPLATTE MIT HAKEN

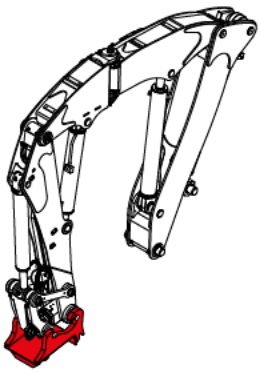

1	8841006
2	3834120
3	4830005
4	4600009
5	3780090
6	4460076
7	483A0003

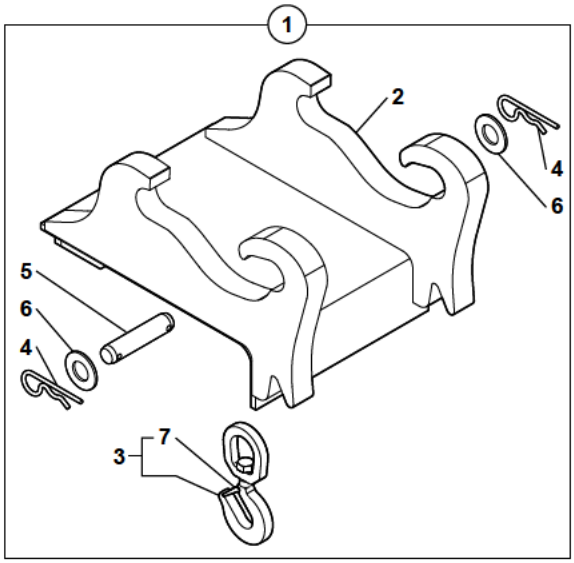

- **Pour le levage et la manutention, le Mecalac doit être muni de clapets de sécurité.**
- **For lifting and handling, the Mecalac must be provided with safety valves.**
- **Zum Anheben und Handling muß der Mecalac mit Sicherheitsventilen ausgestattet werden.**
- **Para levantamiento y manutention, el Mecalac ha de ser dotado de valvulas de securidad.**
- **Per il sollevamento e la manutenzione, Mecalac deve essere munito di valvole di securezza.**

11MWR 5401325 06 50 1A.eps

PLATINE DE MANUTENTION AVEC CROCHET
HANDLING-PLATE WITH HOOK
VERLADEVORRICHTUNGSPLATTE MIT HAKEN

*	1	8841006		CONNECT	1	PLATINE AVEC CROCHET	PLATE WITH HOOK	PLATTE MIT HAKEN
*	2	3834120	1		1	PLATINE	DECK	PLATTE
*	3	4830005			1	CROCHET	HOOK	HAKEN
*	4	4600009			2	GOUPILLE	PIN	STIFT
*	5	3780090			1	AXE	CLEVIS PIN	BOLZEN
*	6	4460076		MU30	2	RONDELLE	WASHER	UNTERLEGSCHEIBE
*	7	483A0003	3		1	KIT: LANGUETTE	KIT: TONGUE	BAUSATZ: LASCHE

PLATINE (BRISE ROCHE)
ADAPTING PLATE (ROCK BREAKER)
ANBAUPLATTE (HAMMER)

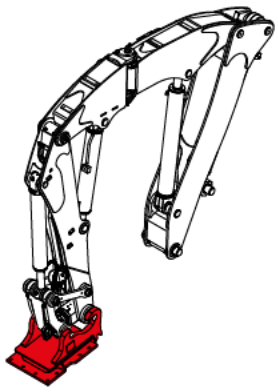

1	8841003	SC36/42
2	8841004	SANS TROU / WITHOUT HOLE / OHNE LOCH

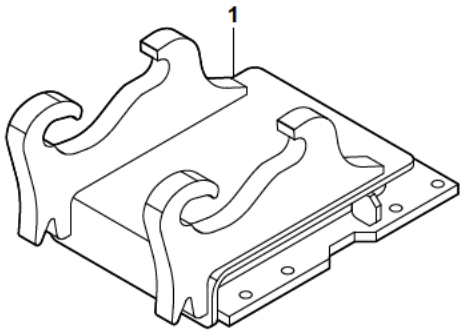

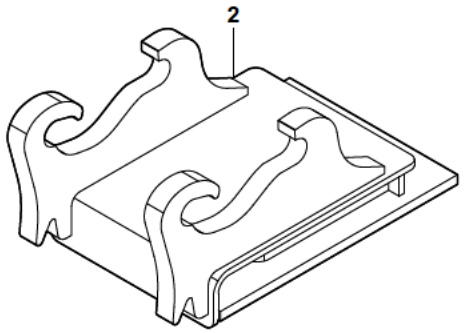

11MWR 5401325 06 51 1A.eps

PLATINE (BRISE ROCHE)
ADAPTING PLATE (ROCK BREAKER)
ANBAUPLATTE (HAMMER)

*	1	8841003	CONNECT-SC36/42	1	PLATINE	ADAPTING PLATE	ANBAUPLATTE
*	2	8841004	CONNECT NO HOLE	1	PLATINE	ADAPTING PLATE	ANBAUPLATTE

SUPPORT (BENNE PRENEUSE)
ADAPTING PLATE (POWER GRAB)
ANBAUPLATTE (GREIFERBETRIEB)

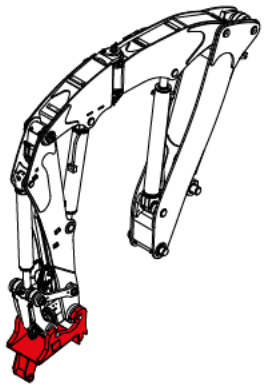

1	8841007

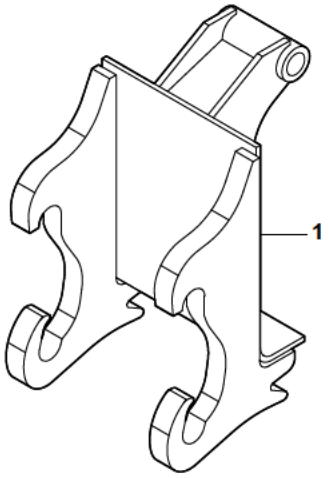

11MWR 5401325 06 52 1A.eps

SUPPORT (BENNE PRENEUSE)
ADAPTING PLATE (POWER GRAB)
ANBAUPLATTE (GREIFERBETRIEB)

*	1	8841007	CONNECT	1	PLATINE COURTE	ADAPTING PLATE	ANBAUPLATTE KURZ

LÈVE PALETTE
PALLET FORK
PALETTENHEBER

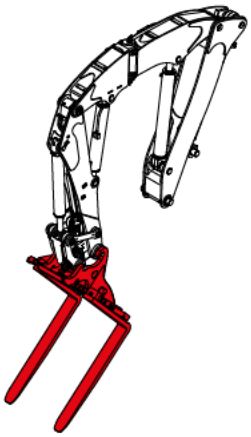

- **Pour le levage et la manutention, le Mecalac doit être muni de clapets de sécurité.**
- **For lifting and handling, the Mecalac must be provided with safety valves.**
- **Zum Anheben und Handling muß der Mecalac mit Sicherheitsventilen ausgestattet werden.**
- **Para levantamiento y manutention, el Mecalac ha de ser dotado de valvulas de securidad.**
- **Per il sollevamento e la manutenzione, Mecalac deve essere munito di valvole di securezza.**

1	8841028
2	3834888
3	5440036
4	3740035
5	4490019
6	4380068
7	652A0004
8	6572065
9	3830412
10	3280088
11	3830411
12	4410022
13	4380068
14	4470021
15	4380068

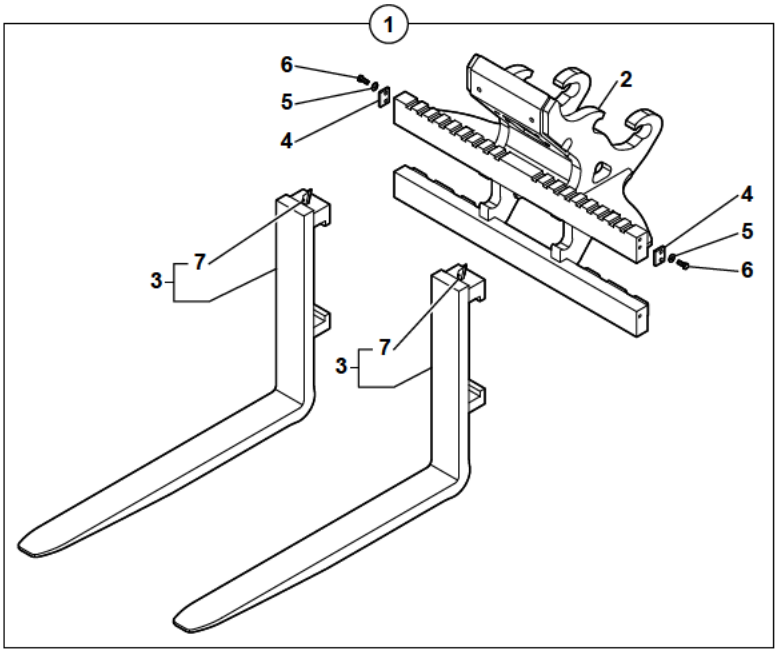

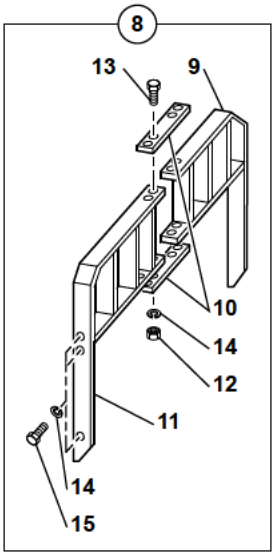

11MWR 5401325 06 60 1A.eps

LÈVE PALETTE
PALLET FORK
PALETTENHEBER

* 1	8841028		8841001	1	LÈVE PALETTES	PALLET FORK	PALETTENHEBER
* 2	3834888	1	3833829	1	SUPPORT	BRACKET	TRAGER
* 3	5440036			2	FOURCHE	FORK	GABEL
* 4	3740035			2	BUTEE	STOP	ANSCHLAG
* 5	4490019		CONTACT MU12	4	RONDELLE	WASHER	UNTERLEGSCHEIBE
* 6	4380068		H M12X30	4	VIS	SCREW	SCHRAUBE
* 7	652A0004			2	VERROU	LATCH	RIEGEL
* 8	6572065			1	KIT:GRILLE DE PROTECTION	KIT: PROTECTION GRID	BAUSATZ:SCHUTZGITTER
* 9	3830412	8		1	GRILLE	GRATE	ROST
* 10	3280088	8		2	PLAQUE	PLATE	PLATTE
* 11	3830411	8		1	GRILLE	GRATE	ROST
* 12	4410022	8	H M12	8	ECROU	NUT	MUTTER
* 13	4380068	8	H M12X30	4	VIS	SCREW	SCHRAUBE
* 14	4470021	8	W12	8	RONDELLE FREIN	LOCK WASHER	FEDERRING
* 15	4380068	8	H M12X30	4	VIS	SCREW	SCHRAUBE

FOURCHES SUR LAME
FORKS ON BULLDOZER BLADE
PLANIERSCHILD MIT GABEL

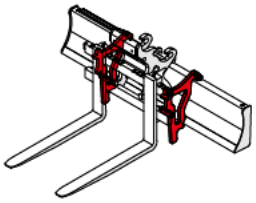

- **Pour le levage et la manutention, le Mecalac doit être muni de clapets de sécurité.**
- **For lifting and handling, the Mecalac must be provided with safety valves.**
- **Zum Anheben und Handling muß der Mecalac mit Sicherheitsventilen ausgestattet werden.**
- **Para levantamiento y manutention, el Mecalac ha de ser dotado de valvulas de securidad.**
- **Per il sollevamento e la manutenzione, Mecalac deve essere munito di valvole di securezza.**

1	8841024
2	3072223
3	3072224
4	4090750
5	4380414
6	4490008
7	4600019

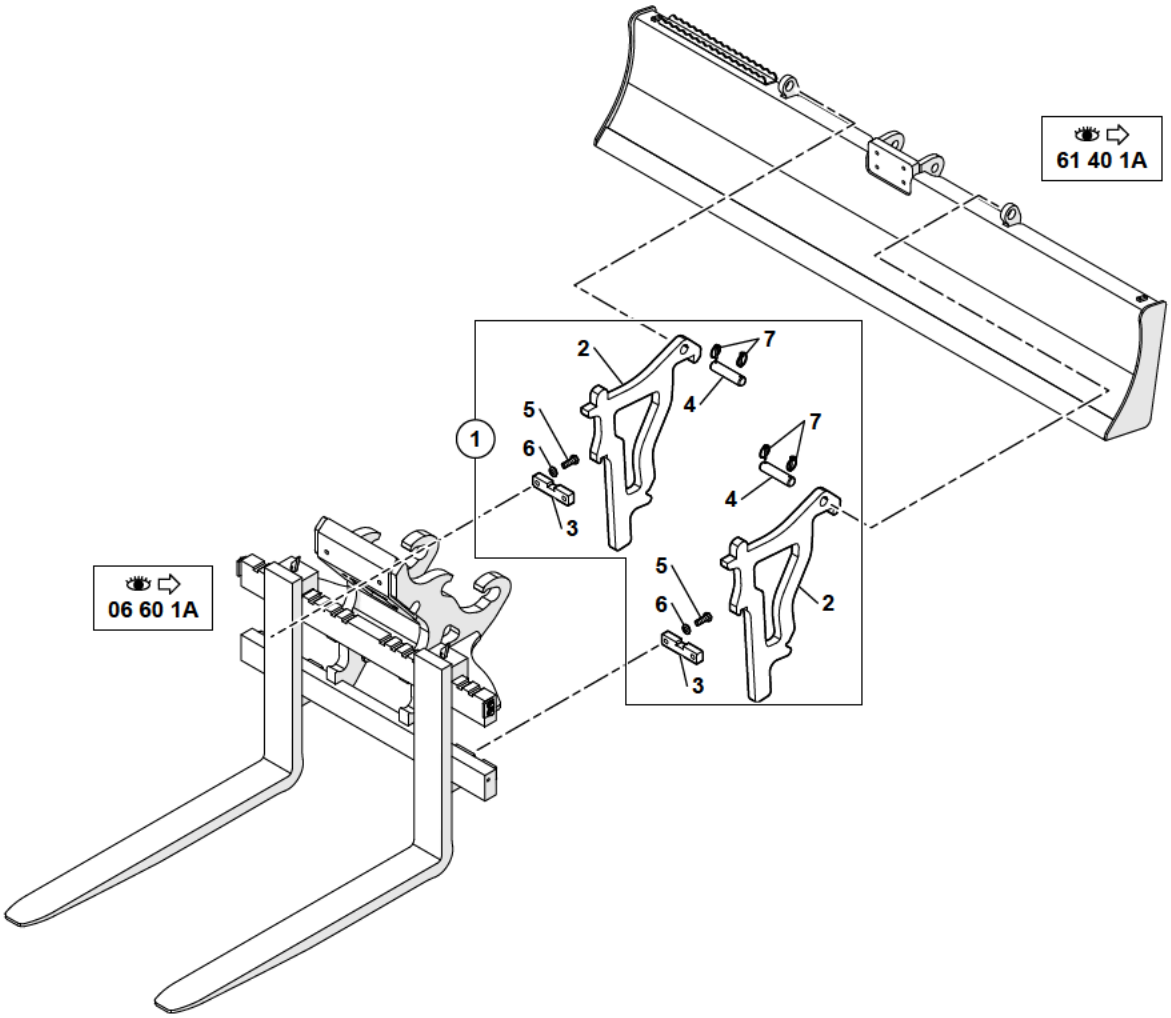

11MWR 5401325 06 61 1A.eps

FOURCHES SUR LAME
FORKS ON BULLDOZER BLADE
PLANIERSCHILD MIT GABEL

*	1	8841024			1	KIT POUR FOURCHE	KIT FOR FORK	BAUSATZ FUR GABEL
*	2	3072223	1		2	CROCHET	HOOK	HAKEN
*	3	3072224	1		2	PIÈCE DE BLOCAGE	PART OF BLOCKING	BLOCKIERSTUCK
*	4	4090750	1		2	AXE	CLEVIS PIN	BOLZEN
*	5	4380414	1	H M16X45	4	VIS	SCREW	SCHRAUBE
*	6	4490008	1	CONTACT MU16	4	RONDELLE	WASHER	UNTERLEGSCHEIBE
*	7	4600019	1	6X40	4	GOUPILLE	PIN	STIFT

FLÈCHE GRUE
KRANAUSLEGER
CRANE BOOM

- **Pour le levage et la manutention, le Mecalac doit être muni de clapets de sécurité.**
- **For lifting and handling, the Mecalac must be provided with safety valves.**
- **Zum Anheben und Handling muß der Mecalac mit Sicherheitsventilen ausgestattet werden.**
- **Para levantamiento y manutention, el Mecalac ha de ser dotado de valvulas de securidad.**
- **Per il sollevamento e la manutenzione, Mecalac deve essere munito di valvole di securezza.**

1	8841008
2	4830005
3	4670004
4	483A0003
5	3834264

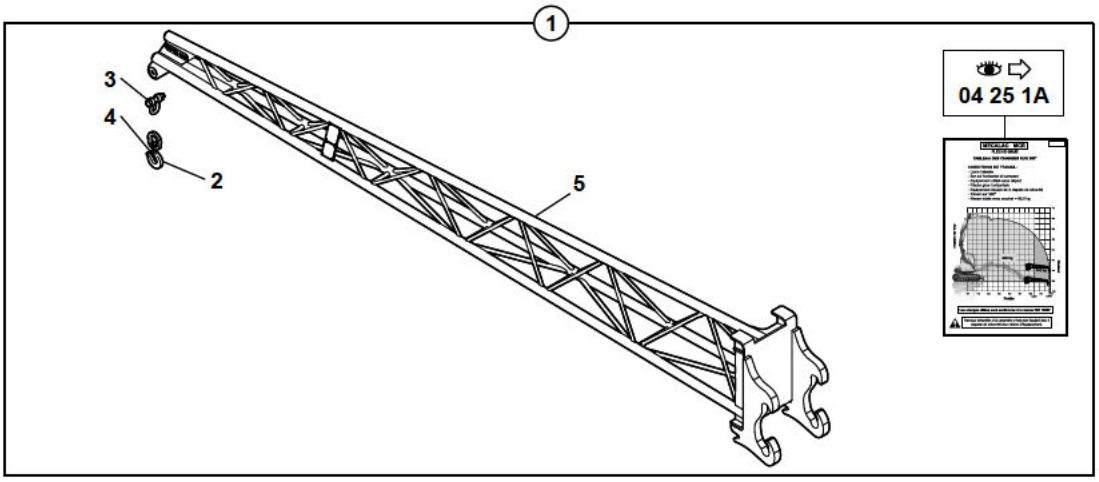

11MWR 5401325 06 63 1A.eps

FLÈCHE GRUE
KRANAUSLEGER
CRANE BOOM

*	1	8841008		CONNECT	1	FLÈCHE GRUE	CRANE BOOM	KRANAUSLEGER
*	2	4830005		3.2 T	1	CROCHET	HOOK	HAKEN
*	3	4670004			1	MANILLE	SHACKLE	SCHAEKEL
*	4	483A0003	2		1	KIT: LANGUETTE	KIT: TONGUE	BAUSATZ: LASCHE
*	5	3834264	1	CONNECT	1	FLÈCHE GRUE	CRANE BOOM	KRANAUSLEGER

CONTRE-LAME
COUNTER-BLADE
GEGEN KLINGE

1	6523101	↔ 1800 mm
2	5440039	
3	4410031	
4	6848032	↔ 1800 mm
5	5440224	
6	4240018	
7	4410031	
8	4240016	

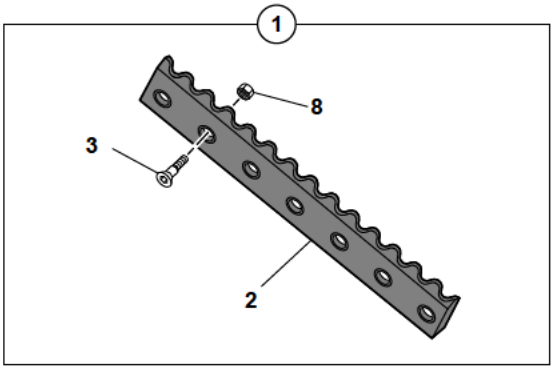

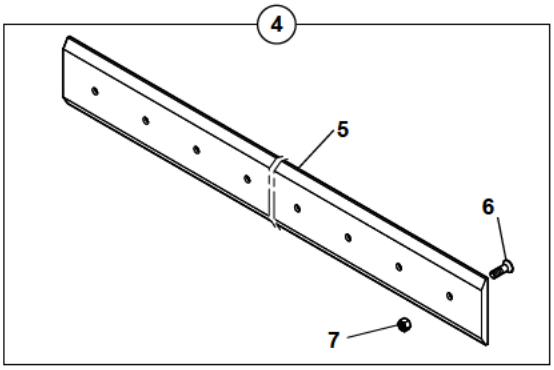

11MWR 5401325 06 70 1A.eps

CONTRE-LAME
COUNTER-BLADE
GEGEN KLINGE

*	1	6523101		⟷ 1800 mm	1	KIT LAME D'USURE	CUTTING EDGE (KIT)	BLATT (KIT)
*	2	5440039	1	⟷ 1800 mm	1	LAME D'USURE	CUTTING EDGE	BLATT
*	3	4410031	1	H M16	7	ECROU	NUT	MUTTER
*	4	6848032		⟷ 1800 mm	1	ENSEMBLE CONTRE-LAME	COUNTER-BLADE UNIT	GESAMTHEIT GEGEN KLINGE
*	5	5440224	4		1	CONTRE-LAME	COUNTER-BLADE	GEGEN KLINGE
*	6	4240018	4	FHC M16X50	11	VIS	SCREW	SCHRAUBE
*	7	4410031	4	H M16	11	ECROU	NUT	MUTTER
*	8	4240016	1	FHC M16X60	7	VIS	SCREW	SCHRAUBE

ADAPTER ISO 24410
ADAPTER ISO 24410
ADAPTER ISO 24410

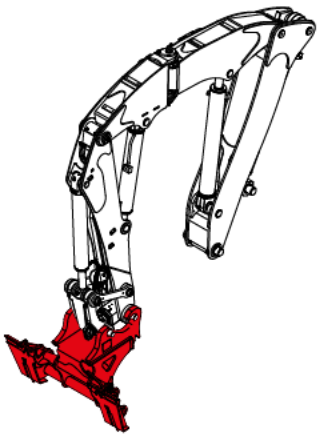

1	8841021

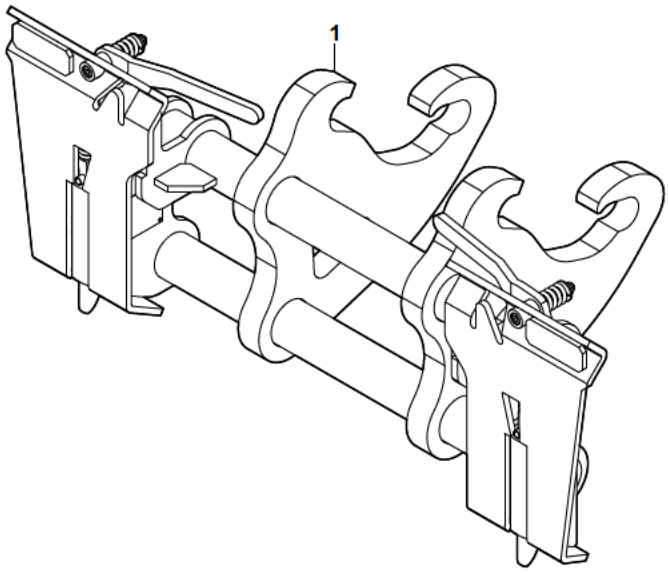

ADAPTER ISO 24410
ADAPTER ISO 24410
ADAPTER ISO 24410

*	1	8841021	1	ADAPTEUR	ADAPTER	ANSCHLUSSTUCK

CALE DE ROUE
SHIM FOR WHEEL
KEIL FÜR RAD

*

1	5310007
2	5310006
3	4290159
4	4490006
5	3330084
6	3834697
7	4380042

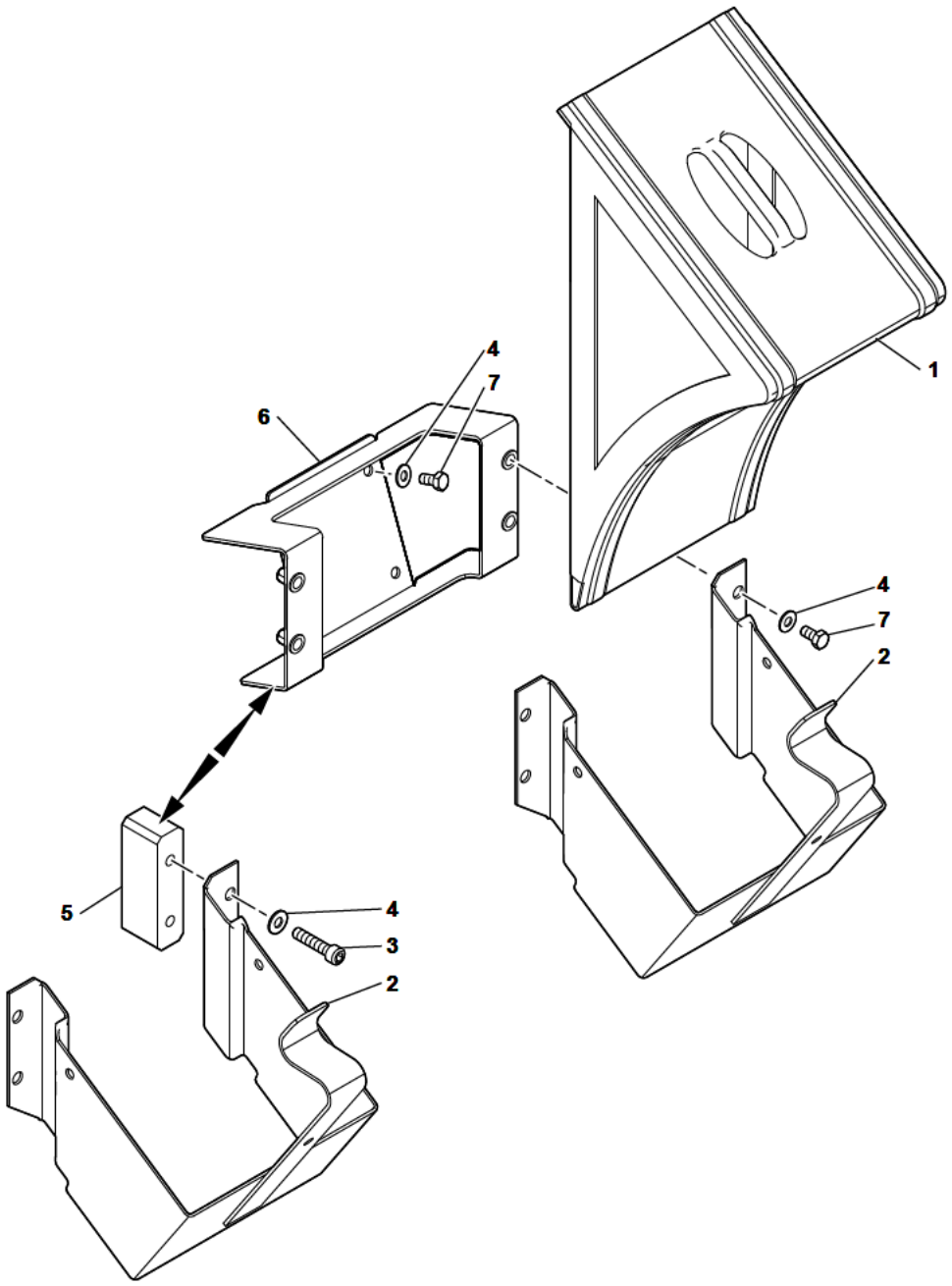

11MWR 5401325 06 90 1A.eps

CALE DE ROUE
SHIM FOR WHEEL
KEIL FUR RAD

*	1	5310007		1	CALE	SHIM	KEIL
*	2	5310006		1	SUPPORT	BRACKET	TRAGER
*	3	4290159	CHC M8X50	4	VIS	SCREW	SCHRAUBE
*	4	4490006	CONTACT MU8	7	RONDELLE	WASHER	UNTERLEGSCHEIBE
*	5	3330084		2	ENTRETOISE	SPACER	ABSTANDSTUECK
*	6	3834697		1	SUPPORT	BRACKET	TRAGER
*	7	4380042	H M8X16	7	VIS	SCREW	SCHRAUBE

POSITION ROUTE
ROAD POSITION
POSITION STRAßE

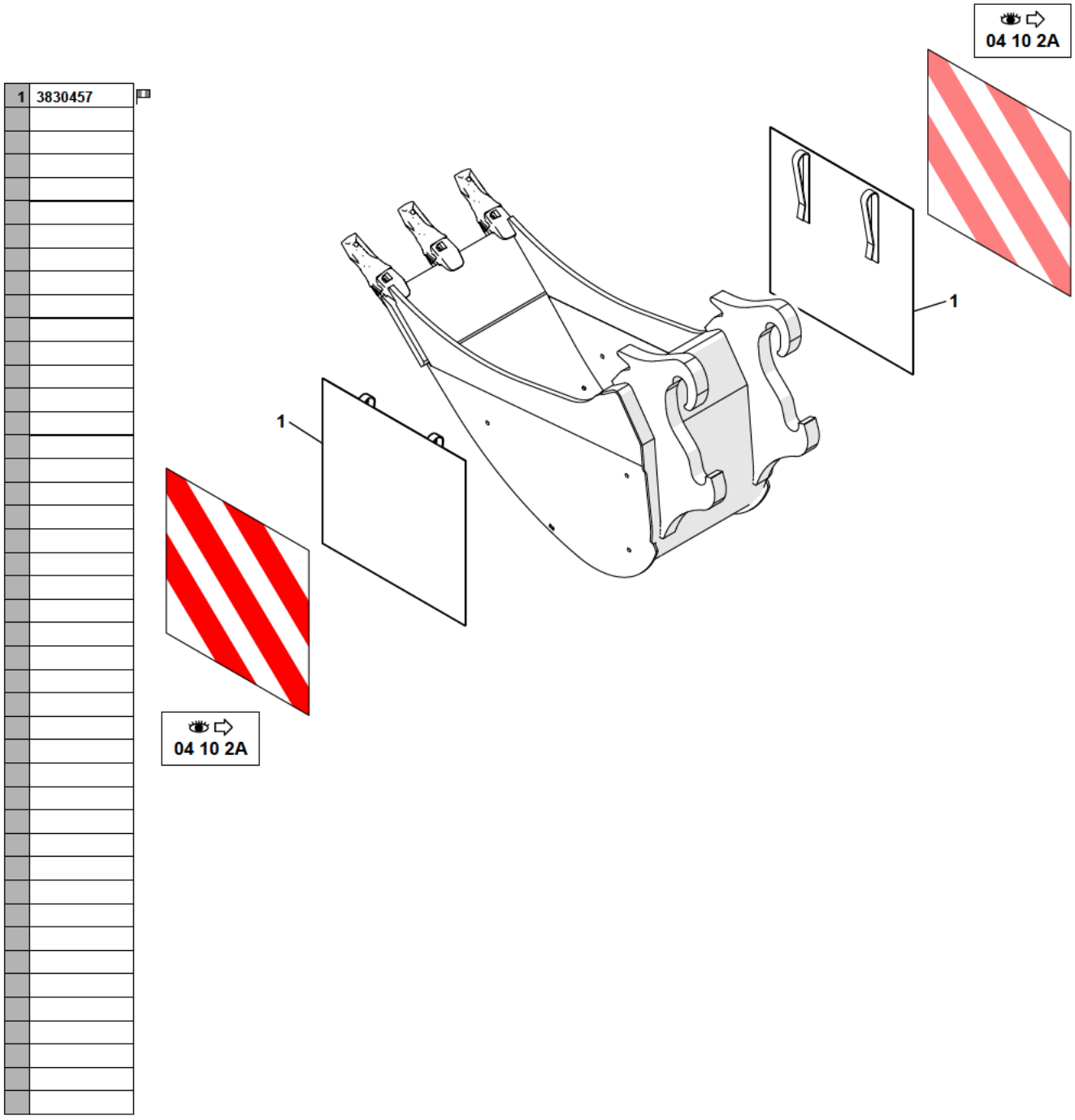

11MWR 5401325 06 95 1A.eps

POSITION ROUTE
ROAD POSITION
POSITION STRAßE

*	1	3830457		2	PLAQUE	PLATE	PLATTE

ACCESSOIRES
ACCESSORIES
ZUBEHÖR

1	8841013

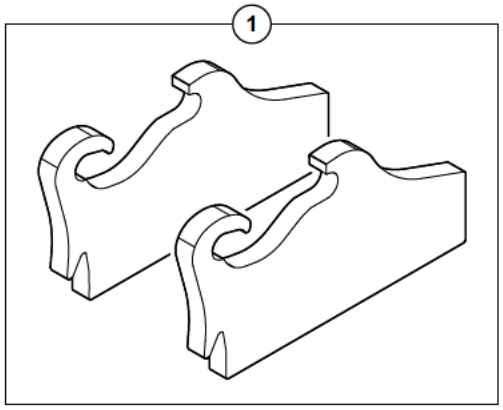

ACCESSOIRES
ACCESSORIES
ZUBEHOR

*	1	8841013	1	KIT ADAPTATION : CONNECT	ADAPTATION KIT: CONNECT	ANPASSUNGSKIT: CONNECT

MOTEUR THERMIQUE
DIESEL ENGINE
DIESEL MOTOR

*

CONTACTER VOTRE TECHNICIEN DEUTZ
CONTACT YOUR DEUTZ TECHNICIAN
KONTAKTIEREN SIE IRHREN DEUTZ TECHNIKER

1	5370637
2	537A0393
3	537A0397
4	537A0394
5	537A0410
6	537A0350
7	537A0414
8	537A0416
9	537A0408
10	537A0449
11	537A0415
12	
13	537A0413
14	537A0421
15	537A0396
16	4850030
17	3920174
18	4370167
19	537A0389

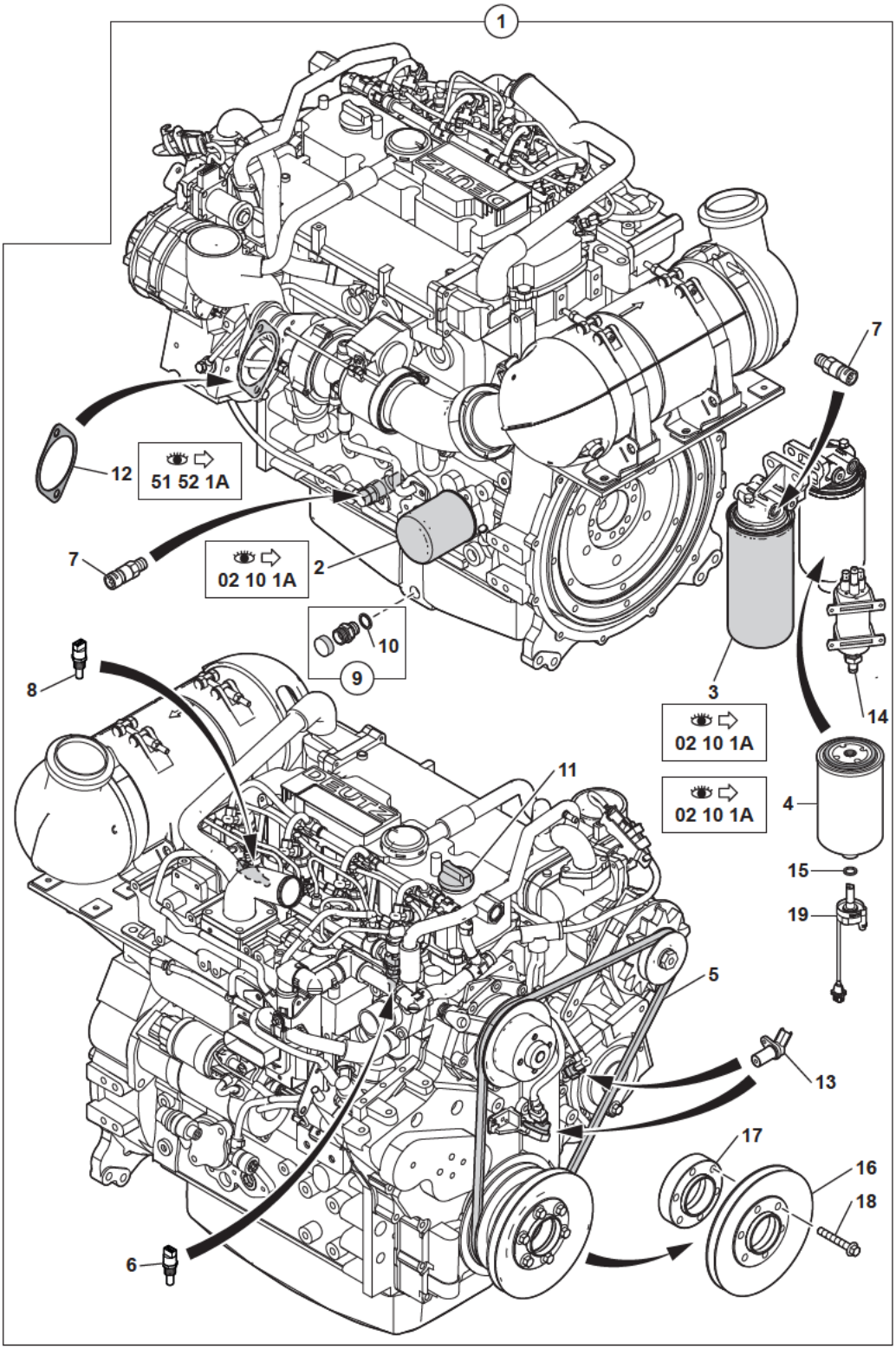

11MWR 5401325 10 10 1A.eps

MOTEUR THERMIQUE
DIESEL ENGINE
DIESEL MOTOR

*	1	5370637			TCD3.6 - 55 kW	1	MOTEUR EQUIPE	ENGINE EQUIPPED	MOTOR AUSGERUESTET
*	2	537A0393	1		02 10 1A	1	FILTRE HUILE	OIL FILTER	OLFILTER
*	3	537A0397	1		02 10 1A	1	FILTRE CARBURANT	FUEL FILTER	KRAFTSTOFFILTER
*	4	537A0394	1		02 10 1A	1	CARTOUCHE: PREFILTRE (GASOIL)	CARTRIGE: PREFILTER (GASOIL)	EINSATZ: VORFILTER (GASOL)
*	5	537A0410	1			1	COURROIE TRAP.	V BELT	KEILRIEMEN
*	6	537A0350	1			1	SONDE TEMPERATURE D'EAU	WATER TEMPERATURE PROBE	TEMPERATURFUHLER (WASSER)
*	7	537A0414	1			2	SONDE	PROBE	FULHER
*	8	537A0416	1			1	SONDE	PROBE	FULHER
*	9	537A0408	1			1	BOUCHON DE VIDANGE	DRAIN PLUG	LECKAGESTOPSEL
*	10	537A0449	9			1	JOINT	SEAL	DICHTRING
*	11	537A0415	1			1	BOUCHON	PLUG	VERSCHL.STOPFEN
*	12		1		51 52 1A	1	JOINT	SEAL	DICHTRING
*	13	537A0413	1			2	CAPTEUR	SENSOR	SENSOR
*	14	537A0421	1			1	POMPE ELECTRIQUE	ELECTRIC PUMP	ELEKTROPUMPE
*	15	537A0396	1			1	JOINT	SEAL	DICHTRING
*	16	4850030	1			1	POULIE	PULLEY	RIEMENSCHEIBE
*	17	3920174	1			1	ENTRETOISE	SPACER	ABSTANDSTUECK
*	18	4370167	1		M10X65	6	VIS	SCREW	SCHRAUBE
*	19	537A0389	1			1	DETECTEUR + CÂBLE	DETECTOR + HARNESS WIRE	DETEKTOR + KABELSATZ

MOTEUR THERMIQUE
DIESEL ENGINE
DIESEL MOTOR

CONTACTER VOTRE TECHNICIEN DEUTZ
CONTACT YOUR DEUTZ TECHNICIAN
KONTAKTIEREN SIE IRHREN DEUTZ TECHNIKER

DPF/FAP*

1	5370675
2	537A0393
3	537A0397
4	537A0394
5	537A0410
6	537A0350
7	537A0414
8	537A0416
9	537A0408
10	537A0449
11	537A0415
12	
13	537A0413
14	537A0421
15	537A0396
16	4850030
17	3920174
18	4370167
19	537A0389

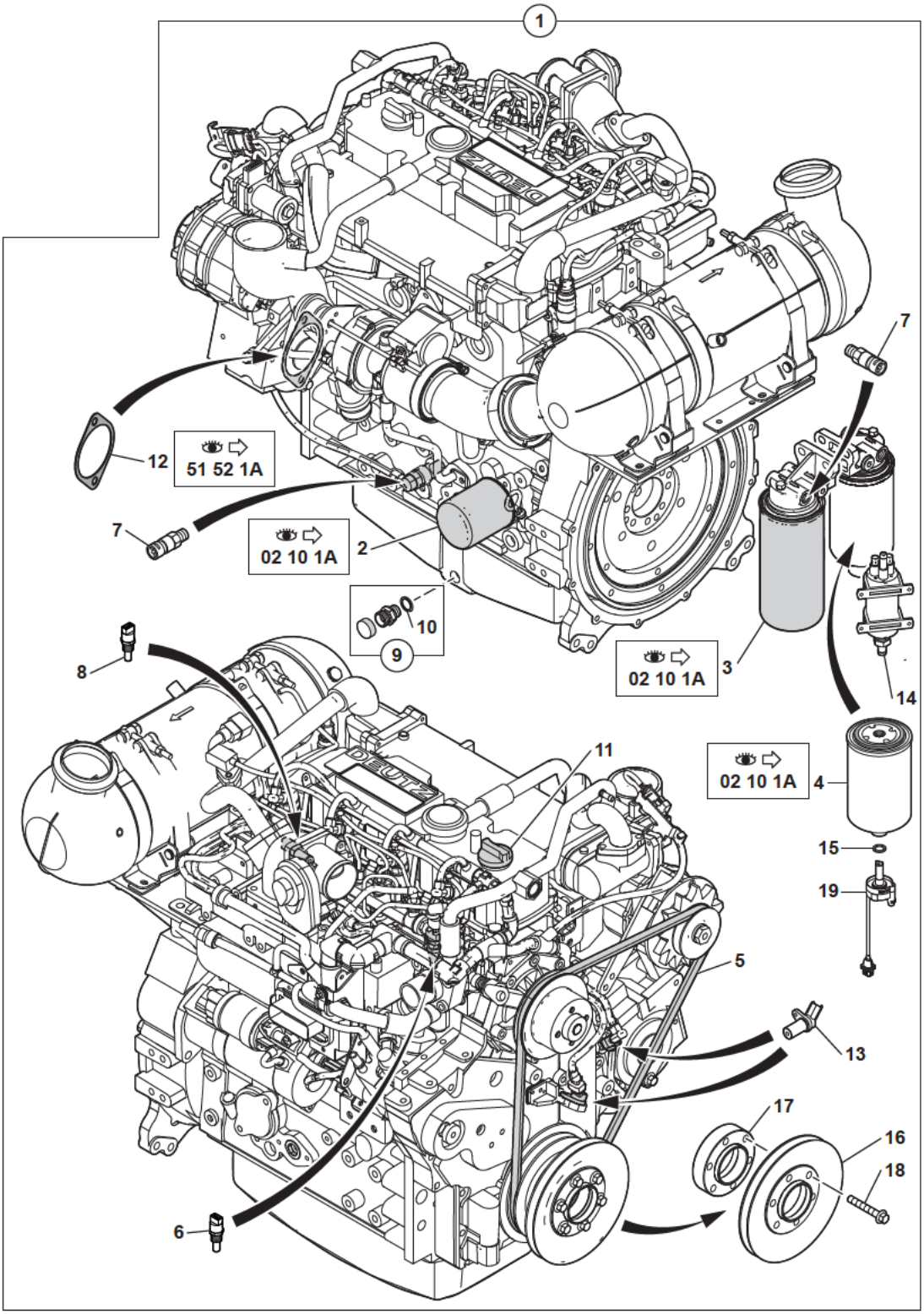

11MWR 5401325 10 10 2A.eps

MOTEUR THERMIQUE
DIESEL ENGINE
DIESEL MOTOR

DPF/FAP ✳

*	1	5370675			TCD3.6 DPF - 55kW	1	MOTEUR EQUIPE	ENGINE EQUIPPED	MOTOR AUSGERUESTET
*	2	537A0393	1		02 10 1A	1	FILTRE HUILE	OIL FILTER	OLFILTER
*	3	537A0397	1		02 10 1A	1	FILTRE CARBURANT	FUEL FILTER	KRAFTSTOFFILTER
*	4	537A0394	1		02 10 1A	1	CARTOUCHE: PREFILTRE (GASOIL)	CARTRIGE: PREFILTER (GASOIL)	EINSATZ: VORFILTER (GASOL)
*	5	537A0410	1			1	COURROIE TRAP.	V BELT	KEILRIEMEN
*	6	537A0350	1			1	SONDE TEMPERATURE D'EAU	WATER TEMPERATURE PROBE	TEMPERATURFUHLER (WASSER)
*	7	537A0414	1			2	SONDE	PROBE	FULHER
*	8	537A0416	1			1	SONDE	PROBE	FULHER
*	9	537A0408	1			1	BOUCHON DE VIDANGE	DRAIN PLUG	LECKAGESTOPSEL
*	10	537A0449	9			1	JOINT	SEAL	DICHTRING
*	11	537A0415	1			1	BOUCHON	PLUG	VERSCHL.STOPFEN
*	12		1		51 52 1A	1	JOINT	SEAL	DICHTRING
*	13	537A0413	1			2	CAPTEUR	SENSOR	SENSOR
*	14	537A0421	1			1	POMPE ELECTRIQUE	ELECTRIC PUMP	ELEKTROPUMPE
*	15	537A0396	1			1	JOINT	SEAL	DICHTRING
*	16	4850030	1			1	POULIE	PULLEY	RIEMENSCHEIBE
*	17	3920174	1			1	ENTRETOISE	SPACER	ABSTANDSTUECK
*	18	4370167	1		M10X65	6	VIS	SCREW	SCHRAUBE
*	19	537A0389	1			1	DETECTEUR + CÂBLE	DETECTOR + HARNESS WIRE	DETEKTOR + KABELSATZ

MOTEUR THERMIQUE
DIESEL ENGINE
DIESEL MOTOR

1	3833481
2	4290141
3	4380021
4	4490006
5	4490016
6	4690238
7	4330018
8	4410016
9	4370013
10	4490003
11	3071995
12	3280287
13	4690851
14	4690844

* DPF/FAP

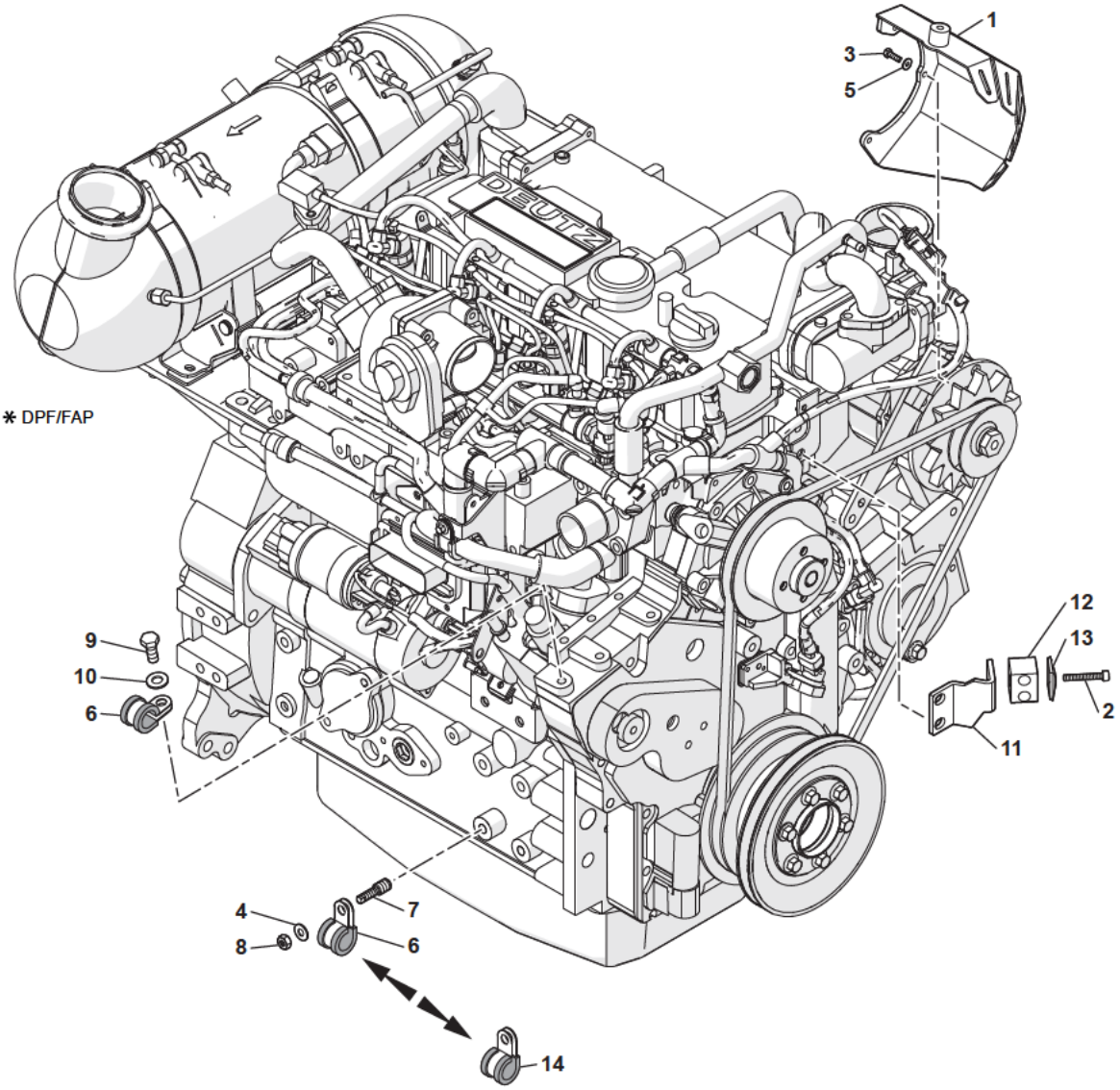

11MWR 5401325 10 11 1A.eps

MOTEUR THERMIQUE
DIESEL ENGINE
DIESEL MOTOR

*	1	3833481		1	CACHE	MUFF	MUFFE
*	2	4290141	CHC M6X40	1	VIS	SCREW	SCHRAUBE
*	3	4380021	H M5X16	3	VIS	SCREW	SCHRAUBE
*	4	4490006	CONTACT MU8	1	RONDELLE	WASHER	UNTERLEGSCHEIBE
*	5	4490016	CONTACT MU5	3	RONDELLE	WASHER	UNTERLEGSCHEIBE
*	6	4690238		2	COLLIER	COLLAR	SCHELLE
*	7	4330018	M8 - M12	1	VIS EPAULEE	SCREW SHOULDERED	BEIGESTANDENE SCHRAUBE
*	8	4410016	H M8	1	ECROU	NUT	MUTTER
*	9	4370013	H M10X25	1	VIS	SCREW	SCHRAUBE
*	10	4490003	CONTACT MU10	1	RONDELLE	WASHER	UNTERLEGSCHEIBE
*	11	3071995		1	SUPPORT	BRACKET	TRAGER
*	12	3280287		1	PLAQUE	PLATE	PLATTE
*	13	4690851		1	BRIDE	FLANGE	FLANSCH
*	14	4690844	DPF/FAP	1	COLLIER	COLLAR	SCHELLE

COLLECTEUR ÉCHAPPEMENT / SILENCIEUX
EXHAUST SYSTEM / SILENCER
AUSPUFFSYSTEM / AUSPUFFTOPF

CONTACTER VOTRE TECHNICIEN DEUTZ
CONTACT YOUR DEUTZ TECHNICIAN
KONTAKTIEREN SIE IRHREN DEUTZ TECHNIKER

1	3833918	
2	5140852	*
3	5140893	* DPF/FAP

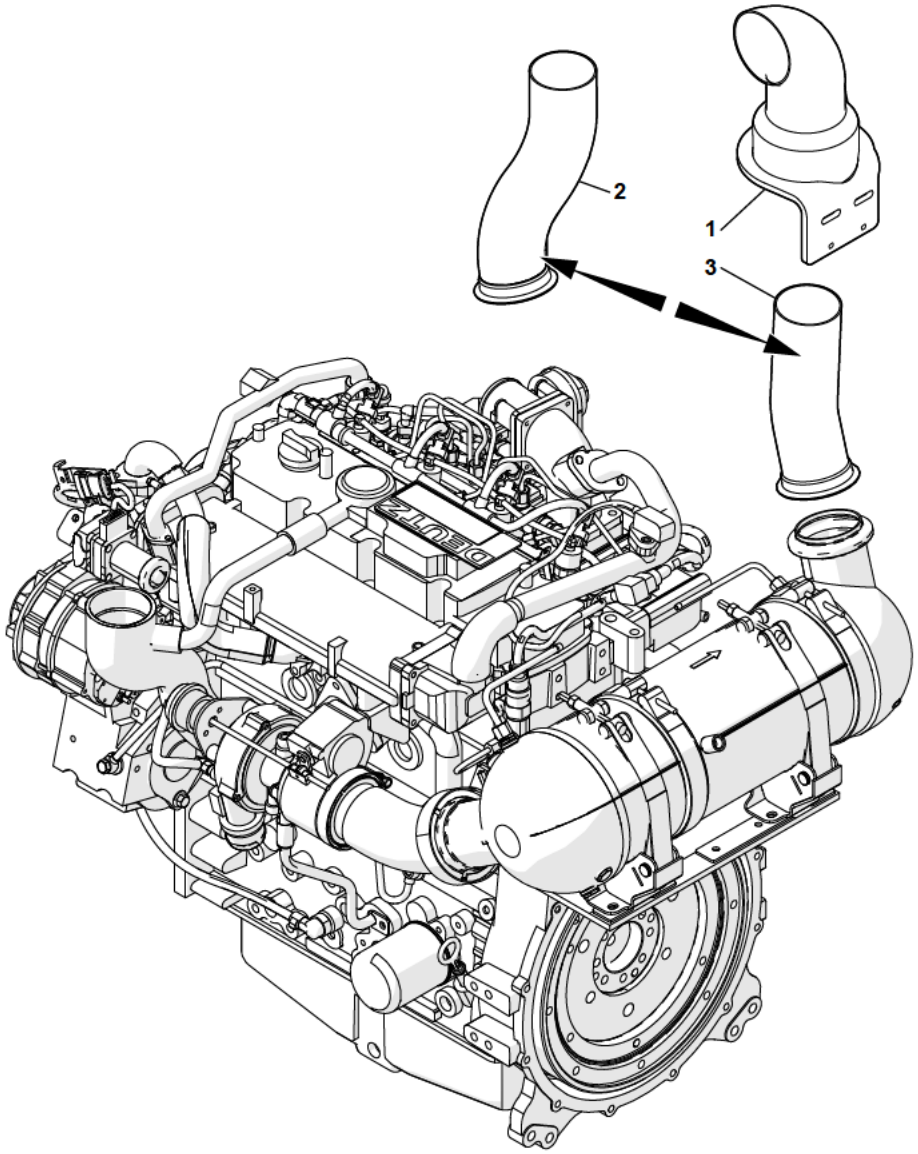

11MWR 5401325 10 20 1A.eps

COLLECTEUR ECHAPPEMENT / SILENCIEUX
EXHAUST SYSTEM / SILENCER
AUSPUFFSYSTEM / AUSPUFFTOPF

*	1	3833918			1	TUBE	TUBE	ROHR
*	2	5140852			1	TUYAU D'ECHAPPEMENT	EXHAUST PIPE	AUSPUFFROHR
*	3	5140893		DPF/FAP	1	TUYAU D'ECHAPPEMENT	EXHAUST PIPE	AUSPUFFROHR

FIXATIONS MOTEUR
ENGINE FASTENING
MOTORBEFESTIGUNG

1	3070858
2	3070382
3	3071747
4	3071814
5	5140586
6	5140578
7	4290046
8	4380070
9	4490003
10	4490019
11	4380054
12	4290040
13	4380068
14	4690238
15	4380043
16	4490006
17	4690451
18	4380072
19	3834399

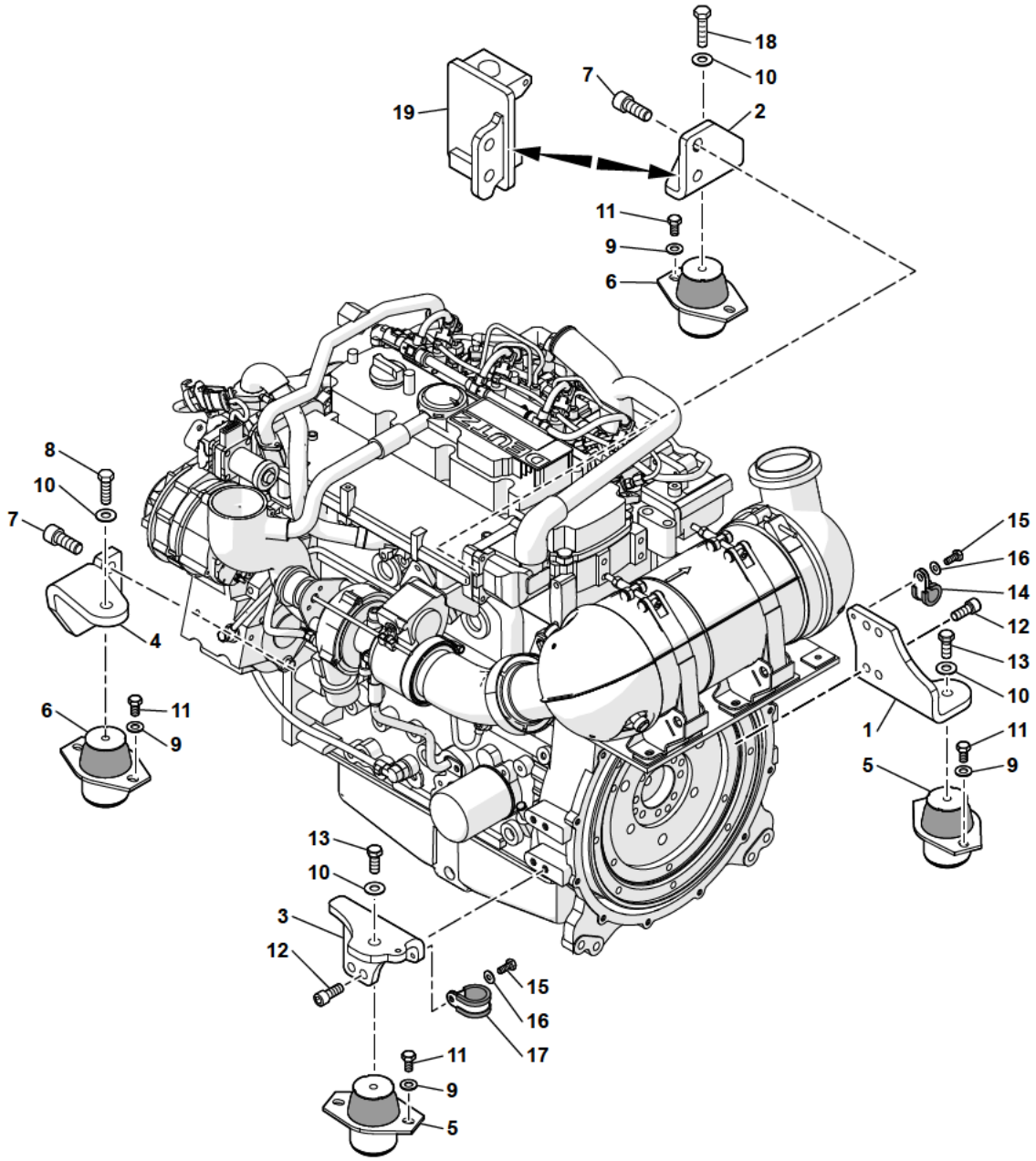

11MWR 5401325 10 30 1A.eps

FIXATIONS MOTEUR
ENGINE FASTENING
MOTORBEFESTIGUNG

*	1	3070858			1	SUPP.MOTEUR (AV.D.)	ENGINE CARRIER (F.R)	MOTORTRAEGER (V.R)
*	2	3070382	◀		1	SUPP. MOTEUR (AV.G.)	ENGINE CARRIER (F.L)	MOTORTRAEGER (V.L)
*	3	3071747	▶		1	SUPP. MOTEUR (AR.D.)	ENGINE CARRIER (R.R)	MOTORTRAEGER (H.R)
*	4	3071814	◀		1	SUPP. MOTEUR (AR.G.)	ENGINE CARRIER (R.L)	MOTORTRAEGER (H.L)
*	5	5140586			2	SILENT-BLOC	SILENTBLOC	SILENTBLOC
*	6	5140578			2	SILENT-BLOC	SILENTBLOC	SILENTBLOC
*	7	4290046		CHC M16X40	4	VIS	SCREW	SCHRAUBE
*	8	4380070		H M12X40	1	VIS	SCREW	SCHRAUBE
*	9	4490003		CONTACT MU10	8	RONDELLE	WASHER	UNTERLEGSCHEIBE
*	10	4490019		CONTACT MU12	4	RONDELLE	WASHER	UNTERLEGSCHEIBE
*	11	4380054		H M10X20	8	VIS	SCREW	SCHRAUBE
*	12	4290040		CHC M12X30	8	VIS	SCREW	SCHRAUBE
*	13	4380068		H M12X30	2	VIS	SCREW	SCHRAUBE
*	14	4690238			1	COLLIER	COLLAR	SCHELLE
*	15	4380043		H M8X20	2	VIS	SCREW	SCHRAUBE
*	16	4490006		CONTACT MU8	2	RONDELLE	WASHER	UNTERLEGSCHEIBE
*	17	4690451			1	COLLIER	COLLAR	SCHELLE
*	18	4380072		H M12X50	1	VIS	SCREW	SCHRAUBE
*	19	3834399	◀		1	SUPP. MOTEUR (AR.G.)	ENGINE CARRIER (R.L)	MOTORTRAEGER (H.L)

FILTRE À AIR
AIR CLEANER
LUFTFILTER

1	1500146
2	6050156
3	605A0027
4	605A0026
5	605A0030
6	4690942
7	5130080
8	4690450
9	4690285
10	3071942
11	4490006
12	4450019
13	3833448
14	3920094
15	4380076
16	4490019
17	4490023
18	4380043
19	4420016

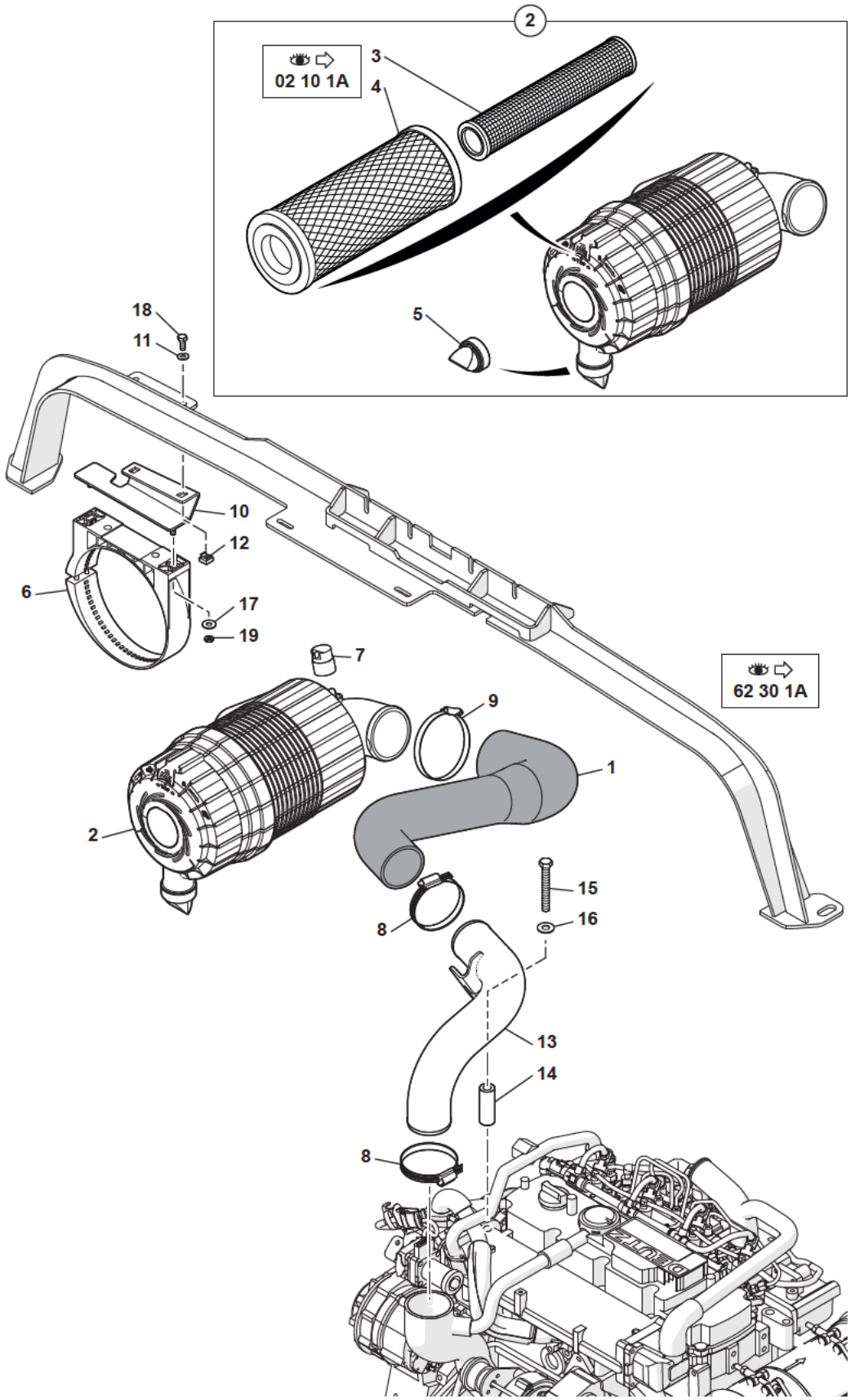

11MWR 5401325 10 40 1A.eps

FILTRE A AIR
AIR CLEANER
LUFTFILTER

*	1	1500146			1	DURIT	HOSE	SCHLAUCH
*	2	6050156			1	FILTRE A AIR	AIR FILTER	LUFTFILTER
*	3	605A0027	2	02 10 1A	1	CARTOUCHE	CARTRIDGE	EINSATZ
*	4	605A0026	2	02 10 1A	1	CARTOUCHE	CARTRIDGE	EINSATZ
*	5	605A0030	2		1	VALVE D'EVACUATION	VALVE-DUST	SPUELUNGSVENTIL
*	6	4690942			1	COLLIER	COLLAR	SCHELLE
*	7	5130080			1	INDICATEUR	INDICATOR	ANZEIGER
*	8	4690450			2	COLLIER	COLLAR	SCHELLE
*	9	4690285			1	COLLIER	COLLAR	SCHELLE
*	10	3071942			1	SUPPORT	BRACKET	TRAGER
*	11	4490006		CONTACT MU8	2	RONDELLE	WASHER	UNTERLEGSCHEIBE
*	12	4450019		M8	2	ECROU EN CAGE	CAGE NUT	KAFFIG MUTTER
*	13	3833448			1	TUBE	TUBE	ROHR
*	14	3920094			1	ENTRETOISE	SPACER	ABSTANDSTUECK
*	15	4380076		H M12X90	1	VIS	SCREW	SCHRAUBE
*	16	4490019		CONTACT MU12	1	RONDELLE	WASHER	UNTERLEGSCHEIBE
*	17	4490023		CONTACT LU8	2	RONDELLE	WASHER	UNTERLEGSCHEIBE
*	18	4380043		H M8X20	2	VIS	SCREW	SCHRAUBE
*	19	4420016		Hm M8	2	ECROU	NUT	MUTTER

ACCOUPLEMENT MOTEUR / POMPE HYDRAULIQUE
ENGINE CLUTCH / HYDRAULIC PUMP
MOTORKUPPLUNG / HYDRAULISCHE PUMPE

1	5010150
2	4290218
3	5010149
4	5010164
5	4290162
6	4290016
7	3070392
8	4490006
9	4690599
10	4290087
11	4290026

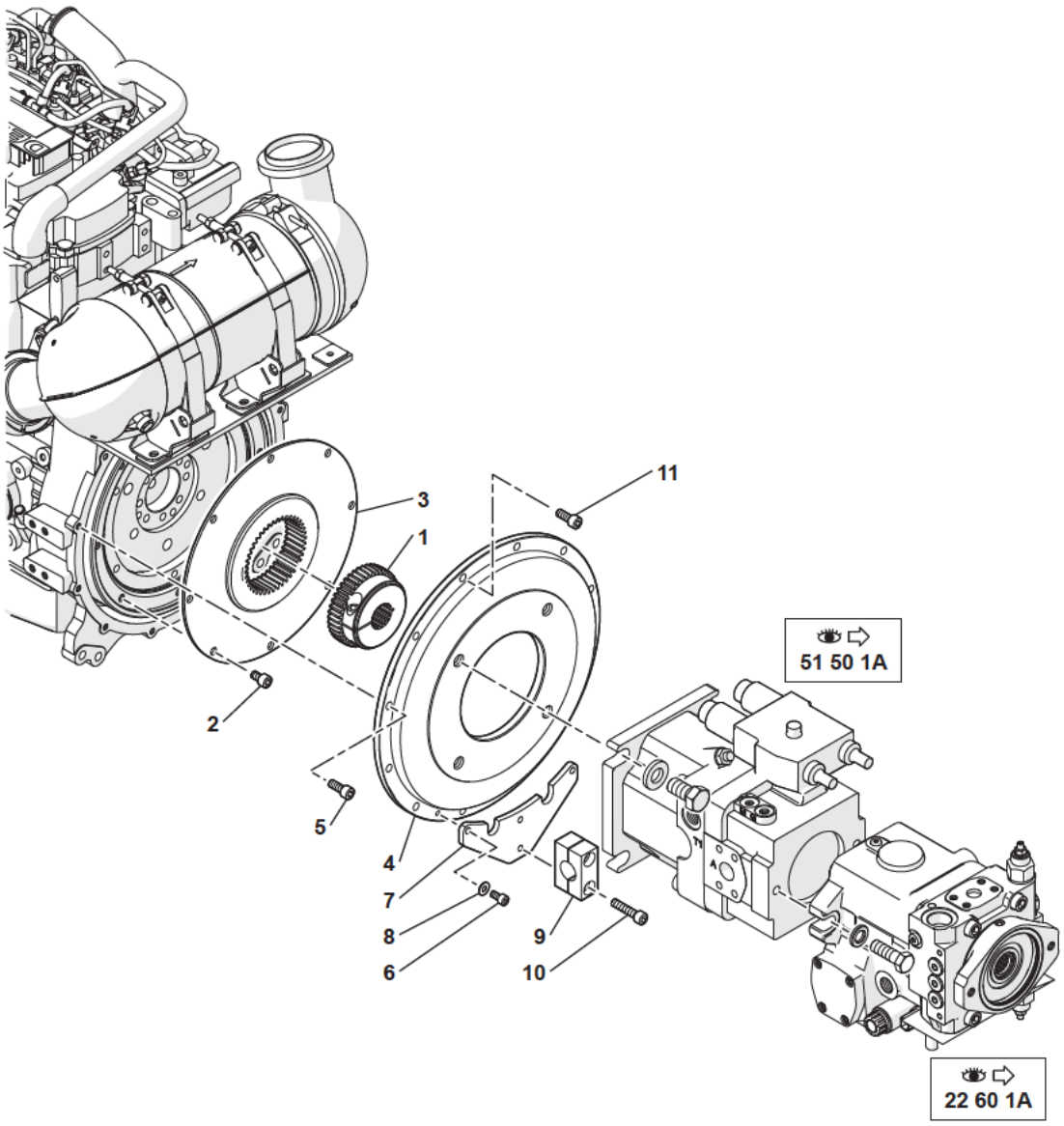

11MWR 5401325 10 50 1A.eps

ACCOUPLEMENT MOTEUR / POMPE HYDRAULIQUE
ENGINE CLUTCH / HYDRAULIC PUMP
MOTORKUPPLUNG / HYDRAULISCHE PUMPE

* 1	5010150		1	MOYEU	HUB	NABE
* 2	4290218	CHC M10X16	8	VIS	SCREW	SCHRAUBE
* 3	5010149		1	FLASQUE	FLANGE	FLANSCH
* 4	5010164		1	FLASQUE	FLANGE	FLANSCH
* 5	4290162	CHC M10X25	10	VIS	SCREW	SCHRAUBE
* 6	4290016	CHC M8X16	2	VIS	SCREW	SCHRAUBE
* 7	3070392		1	SUPPORT	BRACKET	TRAGER
* 8	4490006	CONTACT MU8	2	RONDELLE	WASHER	UNTERLEGSCHEIBE
* 9	4690599		1	BRIDE	FLANGE	FLANSCH
* 10	4290087	CHC M10X45	2	VIS	SCREW	SCHRAUBE
* 11	4290026	CHC M10X30	2	VIS	SCREW	SCHRAUBE

SYSTÈME DE REFROIDISSEMENT
COOLING SYSTEM
KÜHLERANLAGE

1	5320126	→240095
2	4740269	
3	532A0005	
4	1192094	
5	4380043	
6	4690614	
7	4380032	
8	4690615	
9	4380044	
10	4490006	
11	4410016	
12	5140545	
13	4380042	
14	4490014	
15	4740296	
16	1500033	
17	4690024	
18	3833405	
19	4380025	
20	2260110	
21	4690929	
22	1193017	
23	4691150	
24	5320205	→240096
25	1193102	
26	K7492014	

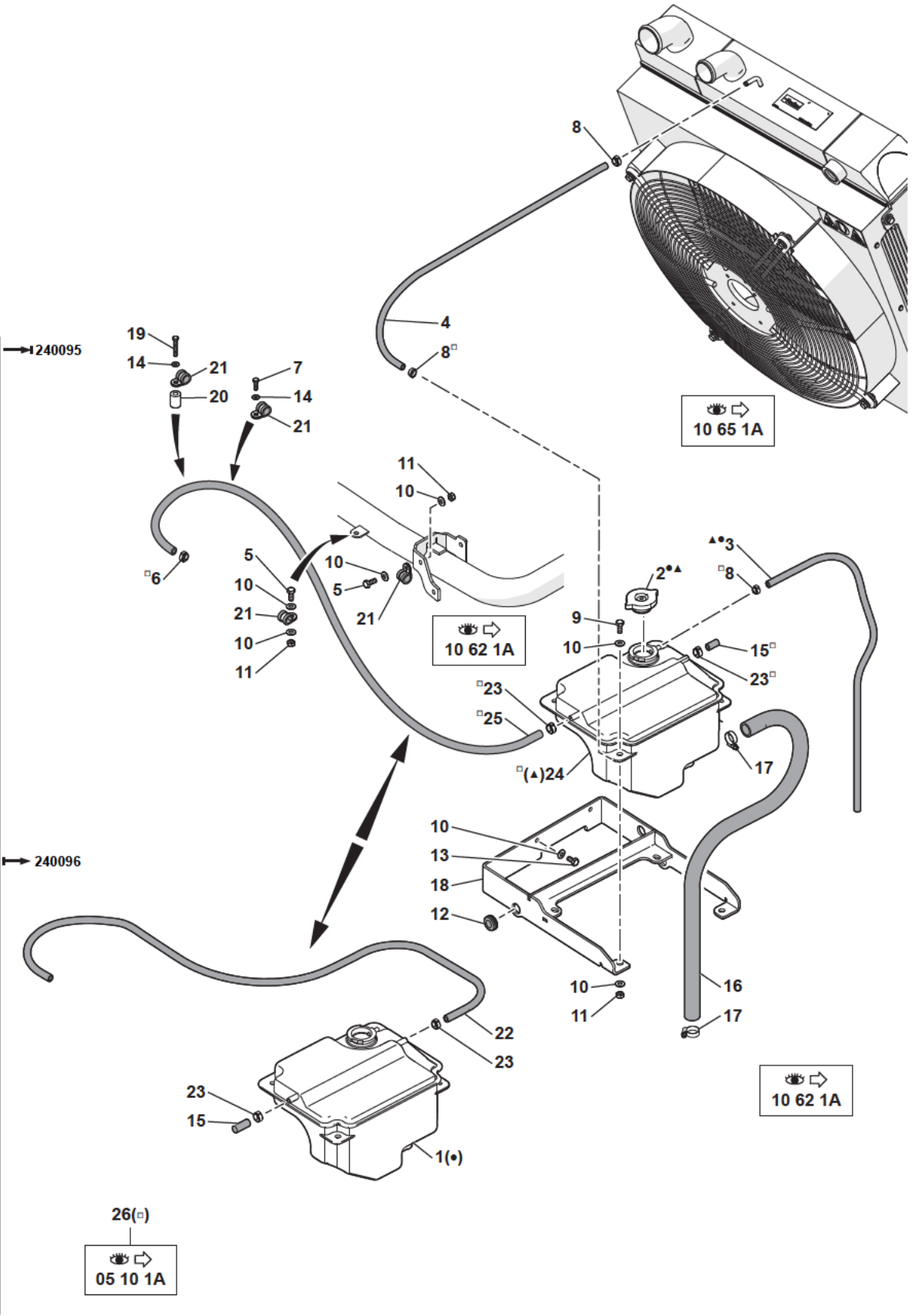

11MWR 5401325 10 60 1A.eps

SYSTÈME DE REFROIDISSEMENT
COOLING SYSTEM
KUHLERANLAGE

* 1	5320126		→ 240095	1	VASE D'EXPANSION + BOUCHON	EXPANSION BOTTLE + PLUG	EXPANSIONSGEFASSES + STOPFEN
* 2	4740269	1-24	1.05 bar	1	BOUCHON	PLUG	VERSCHL.STOPFEN
* 3	532A0005	1-24		1	TUYAU	TUBE	ROHR
* 4	1192094			1	DURIT	HOSE	SCHLAUCH
* 5	4380043		H M8X20	1	VIS	SCREW	SCHRAUBE
* 6	4690614			1	COLLIER	COLLAR	SCHELLE
* 7	4380032		H M6X20	1	VIS	SCREW	SCHRAUBE
* 8	4690615			3	COLLIER	COLLAR	SCHELLE
* 9	4380044		H M8X25	4	VIS	SCREW	SCHRAUBE
* 10	4490006		CONTACT MU8	14	RONDELLE	WASHER	UNTERLEGSCHEIBE
* 11	4410016		H M8	6	ECROU	NUT	MUTTER
* 12	5140545			3	PASSE- FILS	GROMMET	GUMMITUELLE
* 13	4380042		H M8X16	2	VIS	SCREW	SCHRAUBE
* 14	4490014		CONTACT MU6	2	RONDELLE	WASHER	UNTERLEGSCHEIBE
* 15	4740296			1	OBTURATEUR	SEAL PLATE	VERSHLUSS
* 16	1500033			1	DURIT	HOSE	SCHLAUCH
* 17	4690024			2	COLLIER	COLLAR	SCHELLE
* 18	3833405			1	SUPPORT	BRACKET	TRAGER
* 19	4380025		H M6X40	1	VIS	SCREW	SCHRAUBE
* 20	2260110		⧗ 30 - D11/D16	1	ENTRETOISE	SPACER	ABSTANDSTUECK
* 21	4690929			4	COLLIER	COLLAR	SCHELLE
* 22	1193017			1	DURIT	HOSE	SCHLAUCH
* 23	4691150			2	COLLIER	COLLAR	SCHELLE
* 24	5320205	26	⟼ 240096	1	VASE D'EXPANSION + BOUCHON	EXPANSION BOTTLE + PLUG	EXPANSIONSGEFASSES + STOPFEN
* 25	1193102	26		1	DURIT	HOSE	SCHLAUCH
* 26	K7492014		05 10 1A	PM	KIT : VASE D'EXPANSION	KIT: EXPANSION BOTTLE	KIT: EXPANSIONSGEFASSES

CIRCUIT DE REFROIDISSEMENT
COOLING CIRCUIT
KÜHLERKREISLAUF

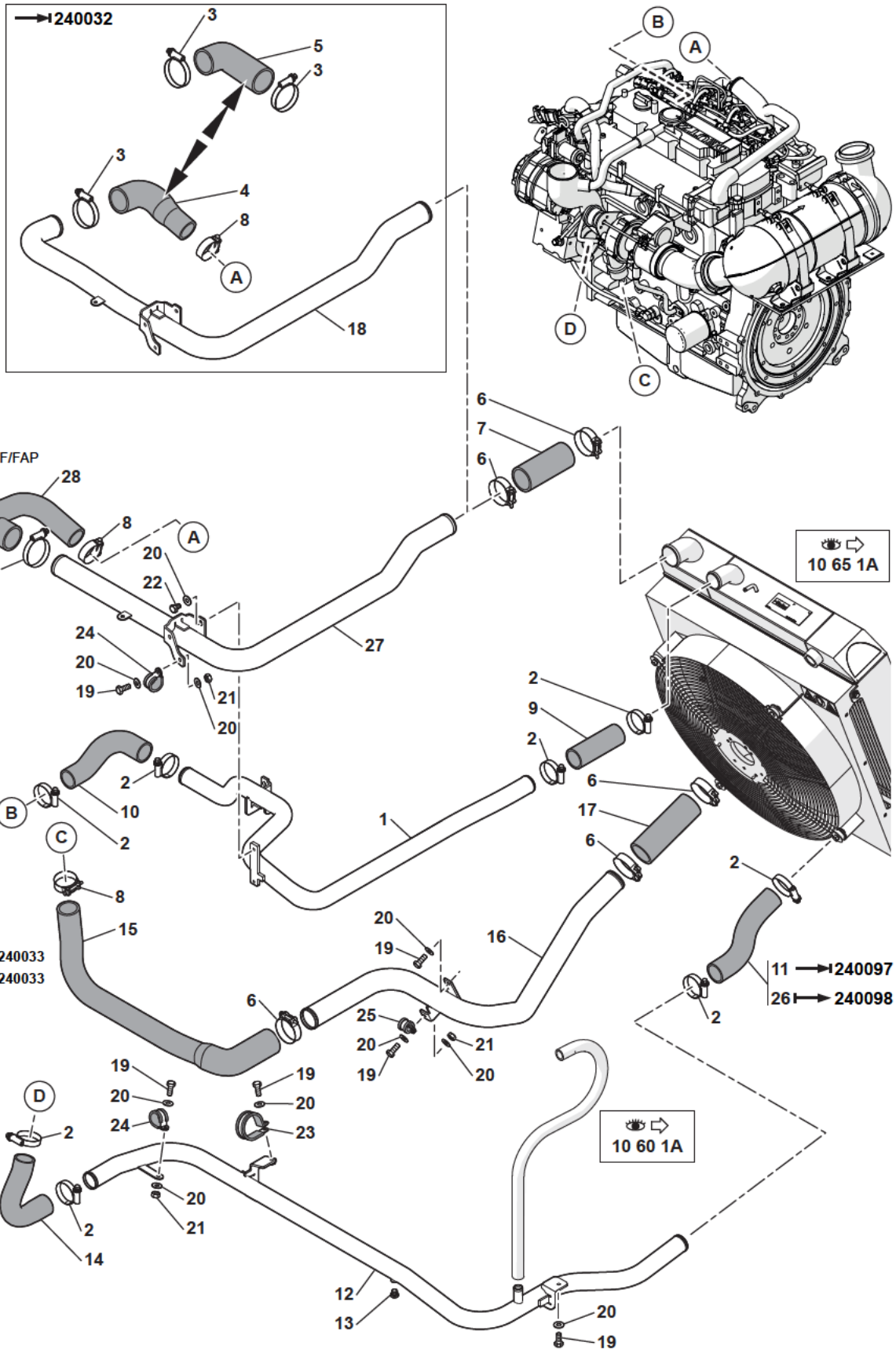

1	5781513
2	4691479
3	4691480
4	1500023 *
5	1500059 * DPF/FAP
6	4690627
7	1500030
8	4690639
9	1500031
10	1500032
11	1500029
12	5781682
13	4740211
14	1500148
15	1500147
16	5781512
17	1500149
18	5781511
19	4380043
20	4490006
21	4410016
22	4380037
23	4690787
24	4690451
25	4690238
26	1500195
27	5781737 240033
28	1500194 240033

11MWR 5401325 10 62 1A.eps

CIRCUIT DE REFROIDISSEMENT
COOLING CIRCUIT
KUHLERKREISLAUF

* 1	5781513		1	TUBE	TUBE	ROHR
* 2	4691479		8	COLLIER	COLLAR	SCHELLE
* 3	4691480		2	COLLIER	COLLAR	SCHELLE
* 4	1500023	✳	1	DURIT	HOSE	SCHLAUCH
* 4		→| 240032				
* 5	1500059	✳ DPF/FAP	1	DURIT	HOSE	SCHLAUCH
* 5		→| 240032				
* 6	4690627		5	COLLIER	COLLAR	SCHELLE
* 7	1500030		1	TUBE	TUBE	ROHR
* 8	4690639		2	COLLIER	COLLAR	SCHELLE
* 9	1500031		1	DURIT	HOSE	SCHLAUCH
* 10	1500032		1	DURIT	HOSE	SCHLAUCH
* 11	1500029	→| 240097	1	DURIT	HOSE	SCHLAUCH
* 12	5781682		1	TUBE	TUBE	ROHR
* 13	4740211		1	BOUCHON	PLUG	VERSCHL.STOPFEN
* 14	1500148		1	DURIT	HOSE	SCHLAUCH
* 15	1500147		1	DURIT	HOSE	SCHLAUCH
* 16	5781512		1	TUBE	TUBE	ROHR
* 17	1500149		1	DURIT	HOSE	SCHLAUCH
* 18	5781511	|→ 240032	1	TUBE	TUBE	ROHR
* 19	4380043	H M8X20	8	VIS	SCREW	SCHRAUBE
* 20	4490006	CONTACT MU8	4	RONDELLE	WASHER	UNTERLEGSCHEIBE
* 21	4410016	H M8	2	ECROU	NUT	MUTTER
* 22	4380037	H M8X12	2	VIS	SCREW	SCHRAUBE
* 23	4690787		1	COLLIER	COLLAR	SCHELLE
* 24	4690451		2	COLLIER	COLLAR	SCHELLE
* 25	4690238		1	COLLIER	COLLAR	SCHELLE
* 26	1500195	|→ 240098	1	DURIT	HOSE	SCHLAUCH
* 27	5781737	|→ 240033	1	TUBE	TUBE	ROHR
* 28	1500194	|→ 240033	1	DURIT	HOSE	SCHLAUCH

REFROIDISSEUR (EAU - HUILE - AIR)
COOLER (WATER - OIL - AIR)
KÜHLER (WASSER - ÖL - LUFT)

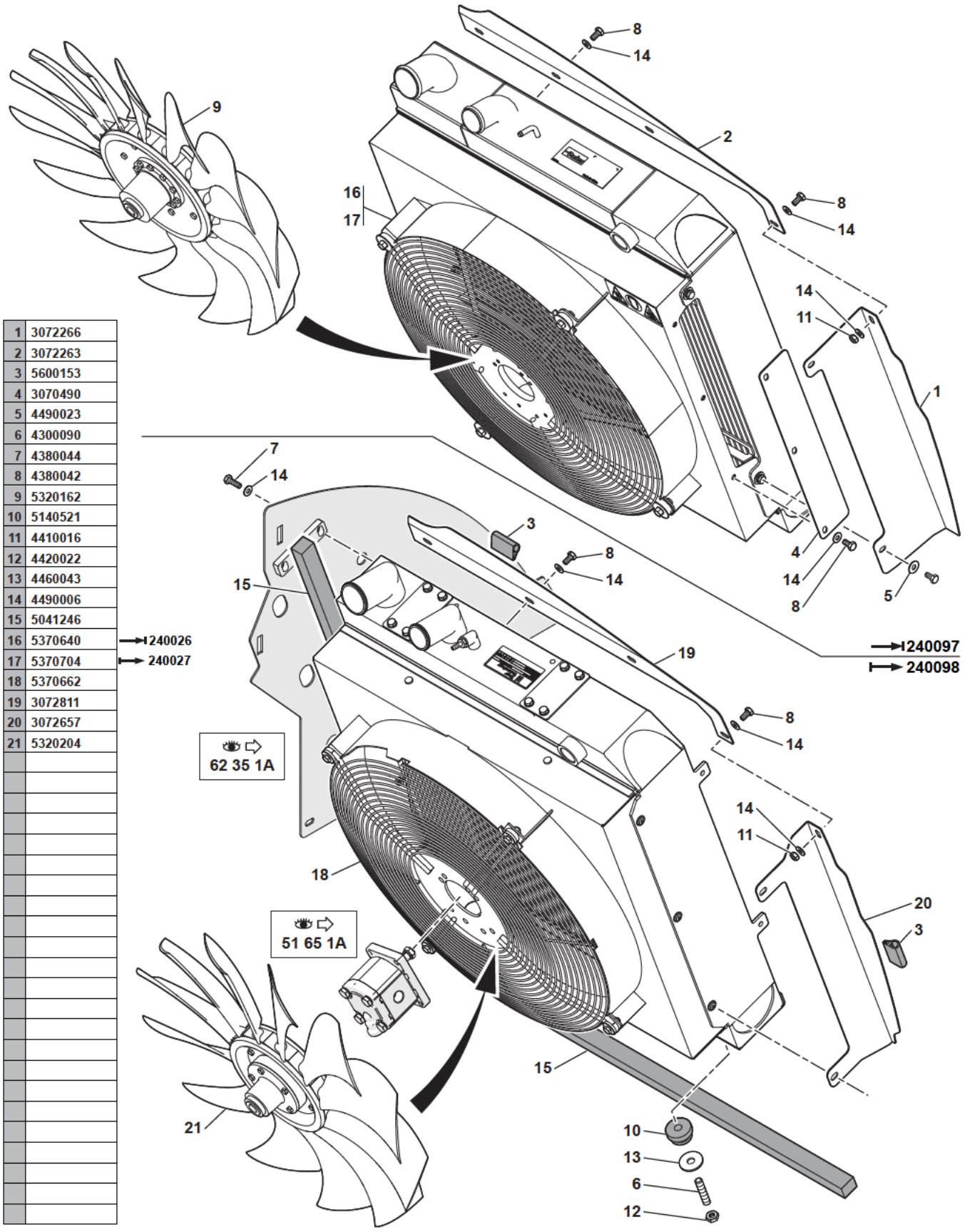

1	3072266
2	3072263
3	5600153
4	3070490
5	4490023
6	4300090
7	4380044
8	4380042
9	5320162
10	5140521
11	4410016
12	4420022
13	4460043
14	4490006
15	5041246
16	5370640 → 240026
17	5370704 → 240027
18	5370662
19	3072811
20	3072657
21	5320204

11MWR 5401325 10 65 1A.eps

REFROIDISSEUR (EAU - HUILE - AIR)
COOLER (WATER - OIL - AIR)
KUHLER (WASSER - OL - LUFT)

*	1	3072266	→I 240097	1	TÔLE ANTIRECYCLAGE	SHIELD	SCHUTZBLECH
*	2	3072263	→I 240097	1	TÔLE ANTIRECYCLAGE	SHIELD	SCHUTZBLECH
*	3	5600153		1	JOINT	SEAL	DICHTRING
*	4	3070490		1	PLAQUE DE FERMETURE	CLOSURE PLATE	PLATTE (SCHLIESSEN)
*	5	4490023	CONTACT LU8	2	RONDELLE	WASHER	UNTERLEGSCHEIBE
*	6	4300090	STHC BP M12X60	2	VIS	SCREW	SCHRAUBE
*	7	4380044	H M8X25	2	VIS	SCREW	SCHRAUBE
*	8	4380042	H M8X16	7	VIS	SCREW	SCHRAUBE
*	9	5320162	→I 240097	1	HELICE	PROPELLER	PROPELLER
*	10	5140521		2	SUSPENSION	SUSPENSION	ABFEDERUNG
*	11	4410016	H M8	1	ECROU	NUT	MUTTER
*	12	4420022	Hm M12	2	ECROU	NUT	MUTTER
*	13	4460043	LL12U	2	RONDELLE	WASHER	UNTERLEGSCHEIBE
*	14	4490006	CONTACT MU8	10	RONDELLE	WASHER	UNTERLEGSCHEIBE
*	15	5041246		2	MOUSSE	FOAM	SCHAUMSTOFF
*	16	5370640	→I 240026	1	BLOC RADIATEUR	RADIATOR BLOCK	KUHLERBLOCK
*	17	5370704	I→ 240027	1	BLOC RADIATEUR	RADIATOR BLOCK	KUHLERBLOCK
*	17		→I 240097				
*	18	5370662	I→ 240098	1	BLOC RADIATEUR	RADIATOR BLOCK	KUHLERBLOCK
*	19	3072811	I→ 240098	1	TÔLE ANTIRECYCLAGE	SHIELD	SCHUTZBLECH
*	20	3072657	I→ 240098	1	TÔLE ANTIRECYCLAGE	SHIELD	SCHUTZBLECH
*	21	5320204	I→ 240098	1	HELICE	PROPELLER	PROPELLER

RÉSERVOIR À GAS-OIL
GAS-OIL STORAGE TANK
KRAFTSTOFFBEHÄLTER

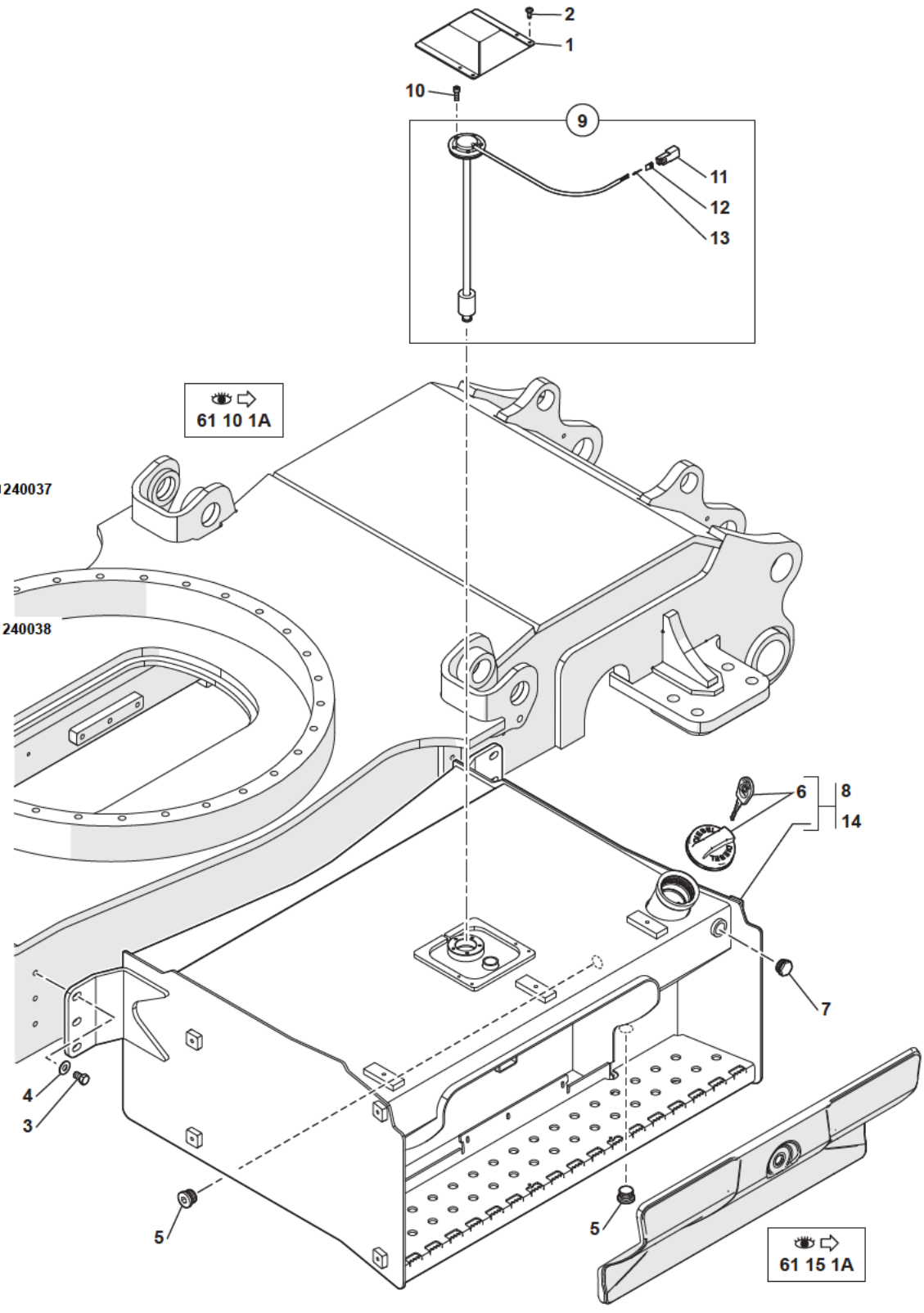

1	3071147
2	4290128
3	4380069
4	4490019
5	4740044
6	4745048
7	4770738
8	5020263 → 240037
9	5110112
10	4290121
11	5080097
12	5080098
13	5090106
14	5020281 → 240038

11MWR 5401325 10 70 1A.eps

RESERVOIR A GAS-OIL
GAS-OIL STORAGE TANK
KRAFTSTOFFBEHALTER

* 1	3071147			1	PROTECTEUR	PROTECTOR	SCHUTZ
* 2	4290128		CHC M5X10	4	VIS	SCREW	SCHRAUBE
* 3	4380069		H M12X35	6	VIS	SCREW	SCHRAUBE
* 4	4490019		CONTACT MU12	6	RONDELLE	WASHER	UNTERLEGSCHEIBE
* 5	4740044			2	BOUCHON	PLUG	VERSCHL.STOPFEN
* 6	4745048	8-14		1	BOUCHON RESERVOIR	TANK CAP	TANKVERSCHLUSS
* 7	4770738			1	INDICATEUR NIVEAU	LEVEL INDICATOR	FULLSTANDSMESER
* 8	5020263		→I 240037	1	RESERVOIR A GAS-OIL	GAS-OIL STORAGE TANK	KRAFTSTOFFBEHALTER
* 9	5110112			1	JAUGE GASOIL	FUEL INDICATOR	FUELLSTANDANZEIGE
* 10	4290121		CHC M5X16	5	VIS	SCREW	SCHRAUBE
* 11	5080097	9		1	CONNECTEUR	CONNECTOR	STECKVERBINDER
* 12	5080098	9		1	VERROU	LATCH	RIEGEL
* 13	5090106	9	1 mm²	2	PIN	PINE	PIN
* 14	5020281		I→ 240038	1	RESERVOIR A GAS-OIL	GAS-OIL STORAGE TANK	KRAFTSTOFFBEHALTER

CIRCUIT GAS-OIL
FUEL CIRCUIT
KRAFSTOFFANLAGE

1	1400001
2	1400226
3	1400121
4	1400164
5	1400163
6	1400147
7	1400148
8	3071609
9	4380020
10	4380042
11	4380057
12	4410020
13	4490003
14	4490006
15	4490016
16	4690831
17	4750080
18	3072226
19	4750026
20	4750276
21	4690790
22	3280175
23	4290159
24	4410016
25	4290199
26	4690451
27	4690608

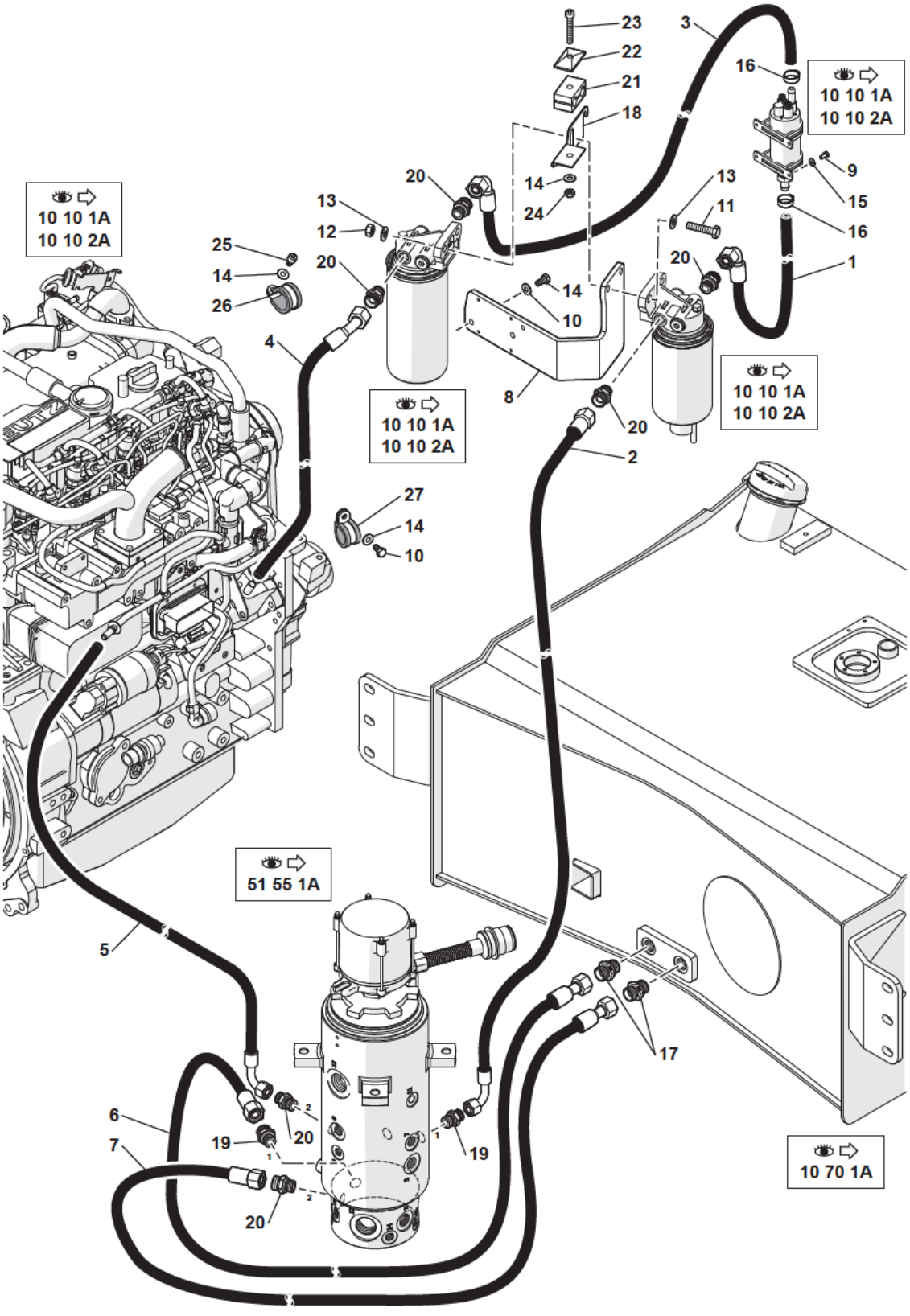

11MWR 5401325 10 75 1A.eps

CIRCUIT GAS-OIL
FUEL CIRCUIT
KRAFSTOFFANLAGE

*	1	1400001		1	FLEXIBLE CARBURANT	FUEL HOSE	KRAFTST.SCHLAUCH
*	2	1400226	1400162	1	FLEXIBLE CARBURANT	FUEL HOSE	KRAFTST.SCHLAUCH
*	3	1400121		1	FLEXIBLE CARBURANT	FUEL HOSE	KRAFTST.SCHLAUCH
*	4	1400164		1	FLEXIBLE CARBURANT	FUEL HOSE	KRAFTST.SCHLAUCH
*	5	1400163		1	FLEXIBLE CARBURANT	FUEL HOSE	KRAFTST.SCHLAUCH
*	6	1400147		1	FLEXIBLE CARBURANT	FUEL HOSE	KRAFTST.SCHLAUCH
*	7	1400148		1	FLEXIBLE CARBURANT	FUEL HOSE	KRAFTST.SCHLAUCH
*	8	3071609		1	SUPPORT	BRACKET	TRAGER
*	9	4380020	H M5X10	4	VIS	SCREW	SCHRAUBE
*	10	4380042	H M8X16	3	VIS	SCREW	SCHRAUBE
*	11	4380057	H M10X45	2	VIS	SCREW	SCHRAUBE
*	12	4410020	H M10	2	ECROU	NUT	MUTTER
*	13	4490003	CONTACT MU10	4	RONDELLE	WASHER	UNTERLEGSCHEIBE
*	14	4490006	CONTACT MU8	5	RONDELLE	WASHER	UNTERLEGSCHEIBE
*	15	4490016	CONTACT MU5	4	RONDELLE	WASHER	UNTERLEGSCHEIBE
*	16	4690831		2	COLLIER	COLLAR	SCHELLE
*	17	4750080		2	UNION	CONNECTOR	ANSCHLUSSTEIL
*	18	3072226		1	SUPPORT	BRACKET	TRAGER
*	19	4750026		2	UNION	CONNECTOR	ANSCHLUSSTEIL
*	20	4750276		6	UNION	CONNECTOR	ANSCHLUSSTEIL
*	21	4690790		1	BRIDE	FLANGE	FLANSCH
*	22	3280175		1	PLAQUE	PLATE	PLATTE
*	23	4290159	CHC M8X50	1	VIS	SCREW	SCHRAUBE
*	24	4410016	H M8	1	ECROU	NUT	MUTTER
*	25	4290199	CHC M8X12	1	VIS	SCREW	SCHRAUBE
*	26	4690451		1	COLLIER	COLLAR	SCHELLE
*	27	4690608		1	COLLIER	COLLAR	SCHELLE

OPTION : POMPE ÉLECTRIQUE (GASOIL)
OPTION: ELECTRIC PUMP (DIESEL FUEL)
OPTION: ELEKTROPUMPE (GASÖL)

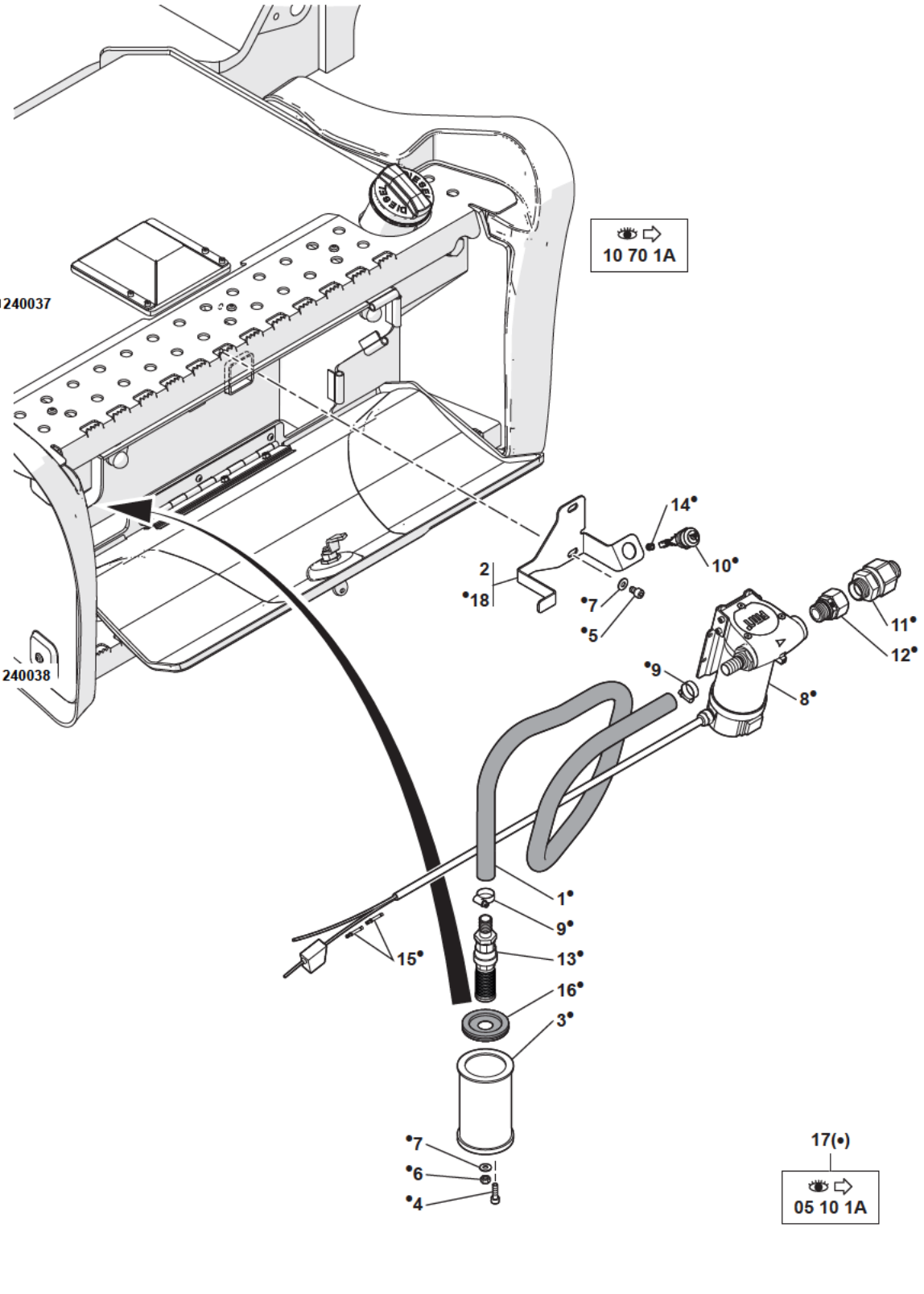

1	2360157
2	3072352 → 240037
3	3834323
4	4290007
5	4290199
6	4410016
7	4490006
8	5350240
9	4690024
10	5160468
11	5330172
12	4750418
13	4780020
14	5041437
15	5090109
16	5140540
17	K7160055
18	3072609 → 240038

11MWR 5401325 10 76 1A.eps

OPTION : POMPE ELECTRIQUE (GASOIL)
OPTION: ELECTRIC PUMP (DIESEL FUEL)
OPTION: ELEKTROPUMPE (GASOL)

*	1	2360157	17		1	FLEXIBLE CARBURANT	FUEL HOSE	KRAFTST.SCHLAUCH
*	2	3072352		→I 240037	1	SUPPORT	BRACKET	TRAGER
*	2			●○ 3071872				
*	3	3834323	17		1	SUPPORT	BRACKET	TRAGER
*	4	4290007	17	CHC M6X20	1	VIS	SCREW	SCHRAUBE
*	5	4290199	17	CHC M8X12	2	VIS	SCREW	SCHRAUBE
*	6	4410016	17	H M8	1	ECROU	NUT	MUTTER
*	7	4490006	17	CONTACT MU8	3	RONDELLE	WASHER	UNTERLEGSCHEIBE
*	8	5350240	17	12 V	1	POMPE ELECTRIQUE	ELECTRIC PUMP	ELEKTROPUMPE
*	9	4690024	17		2	COLLIER	COLLAR	SCHELLE
*	10	5160468	17		1	INTERRUPTEUR	SWITCH	ABSCHALTER
*	11	5330172	17		1	CLAPET ANTI-RETOUR	CHECK VALVE	RUCKSCHLAGVENTIL
*	12	4750418	17		1	ADAPTATEUR	ADAPTOR	ANSCHLUSSTUCK
*	13	4780020	17		1	CREPINE	STRAINER	SEIHER
*	14	5041437	17		1	GAINE	SHEATH	HUELLE
*	15	5090109	17	2 mm²	2	SOCKET	SOCKET	SOCKET
*	16	5140540	17		1	PASSE- FILS	GROMMET	GUMMITUELLE
*	17	K7160055		05 10 1A	PM	KIT POMPE CARBURANT	FUEL PUMP KIT	KRAFTSTOFFPUMPE SATZ
*	18	3072609	17	I→ 240038	1	SUPPORT	BRACKET	TRAGER

FIXATION PONTS ET CARDANS
FASTENING AXLE BRIDGE AND TRANSMISSION
BEFESTIGUNG ACHSBRÜCKEND UND GETRIEB

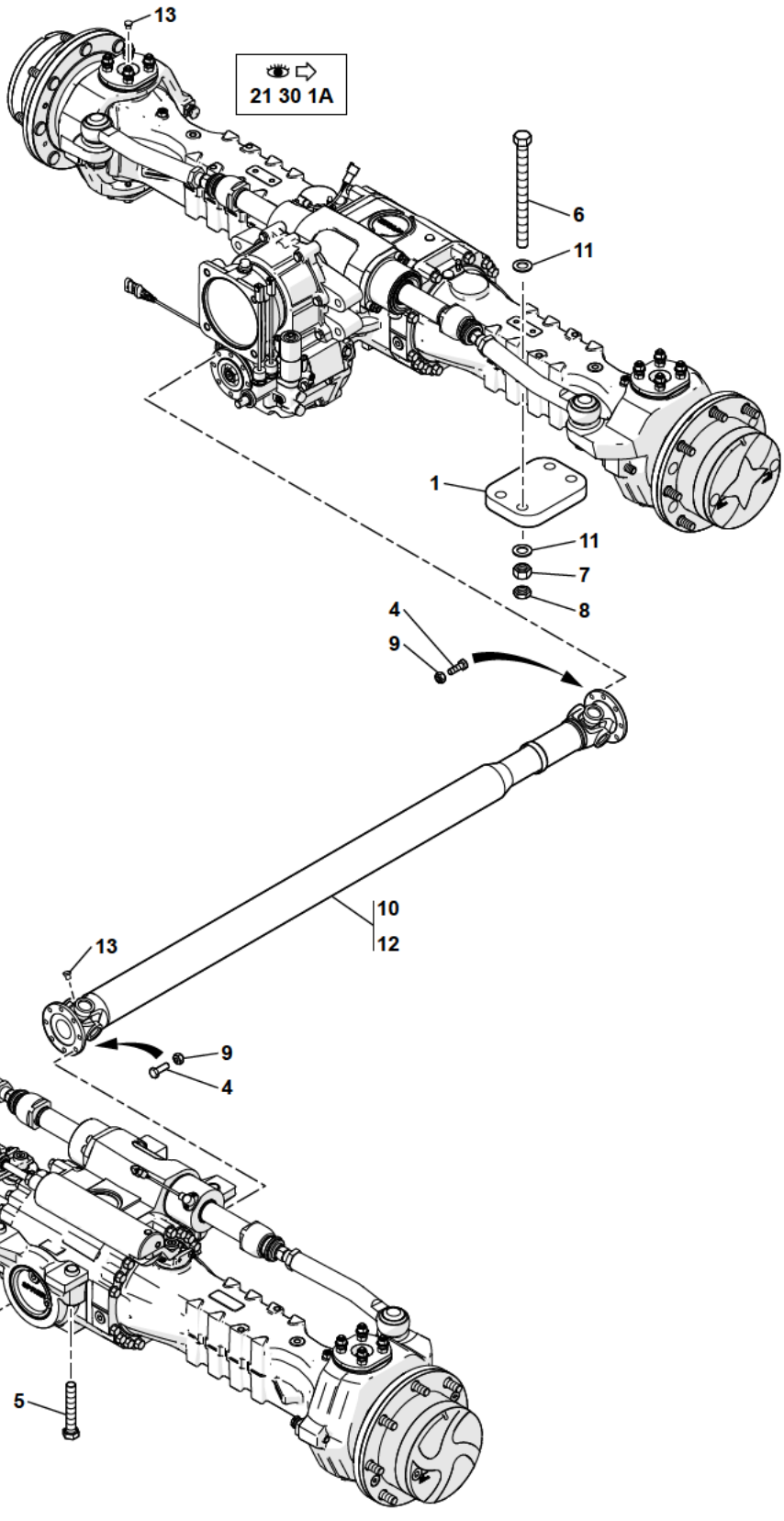

1	3070649	
2	3071822	
3	4290061	
4	4370016	
5	4370092	
6	4370122	
7	4410104	
8	4420039	
9	4450131	
10	5010213	* 20 km/h
11	4460116	
12	5010220	* 30 km/h
13	4740064	*

11MWR 5401325 21 10 1A.eps

FIXATION PONTS ET CARDANS
FASTENING AXLE BRIDGE AND TRANSMISSION
BEFESTIGUNG ACHSBRUECKEND UND GETRIEB

*	1	3070649		2	PLAQUE	PLATE	PLATTE
*	2	3071822		2	PLAQUE	PLATE	PLATTE
*	3	4290061	CHC M14X30	4	VIS	SCREW	SCHRAUBE
*	4	4370016		16	VIS	SCREW	SCHRAUBE
*	5	4370092	H M20X120	4	VIS	SCREW	SCHRAUBE
*	6	4370122	H M22X270	8	VIS	SCREW	SCHRAUBE
*	7	4410104	H M22	8	ECROU	NUT	MUTTER
*	8	4420039	Hm M22	8	ECROU	NUT	MUTTER
*	9	4450131		16	ECROU FREIN	LOCK NUT	SICHERUNG MUTTER
*	10	5010213	20 km/h	1	CARDAN	UNIVERSAL JOINT	GELENKWELLE
*	11	4460116	M22	16	RONDELLE	WASHER	UNTERLEGSCHEIBE
*	12	5010220	30 km/h	1	CARDAN	UNIVERSAL JOINT	GELENKWELLE
*	12		5010208				
*	13	4740064		14	BOUCHON	PLUG	VERSCHL.STOPFEN

PONT AVANT
FRONT AXLE
VORDERACHSE

1	5650165	*
2	5650169	*

1

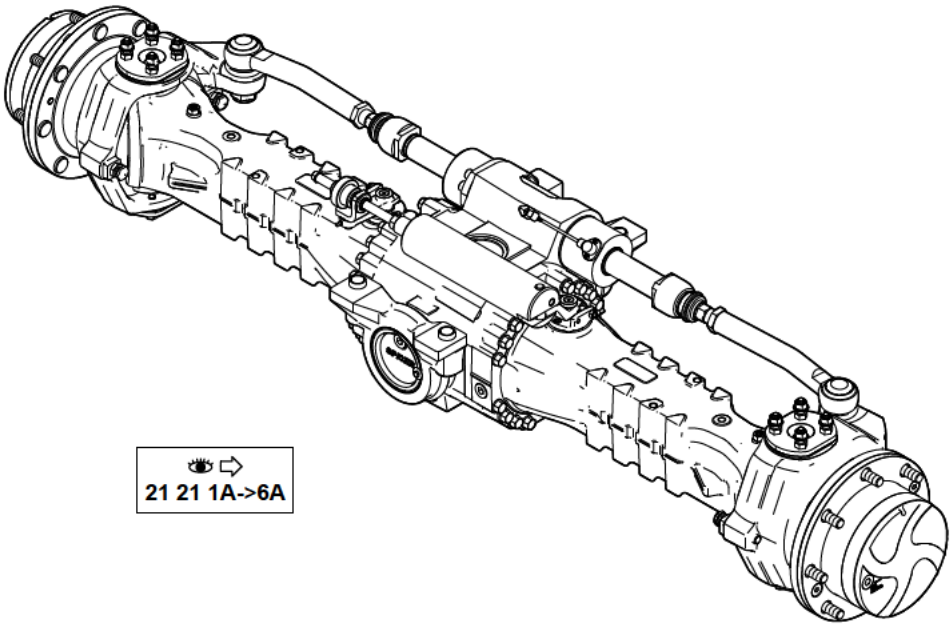

* 30 km/h

2

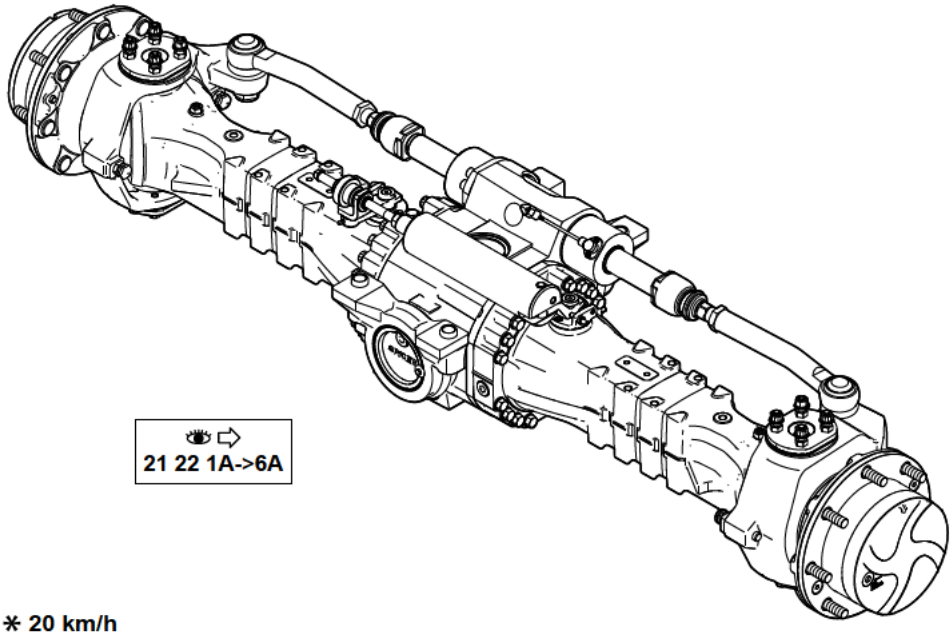

* 20 km/h

11MWR 5401325 21 20 1A.eps

PONT AVANT
FRONT AXLE
VORDERACHSE

* 1	5650165	30 km/h - 212/C60	1	PONT AVANT	FRONT AXLE	VORDERACHSE
* 2	5650169	20 km/h - 212	1	PONT AVANT	FRONT AXLE	VORDERACHSE

PONT AVANT : CARTER
FRONT AXLE: SUMP
VORDERACHSE: WANNE

* 30 km/h

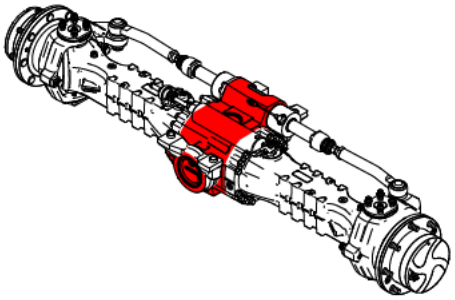

1	565A0106
2	565A0749
3	565A0681
4	565A0398
5	565A0753
6	565A0360
7	565A0361
8	7413300
9	565A0357
10	Y013154T0000

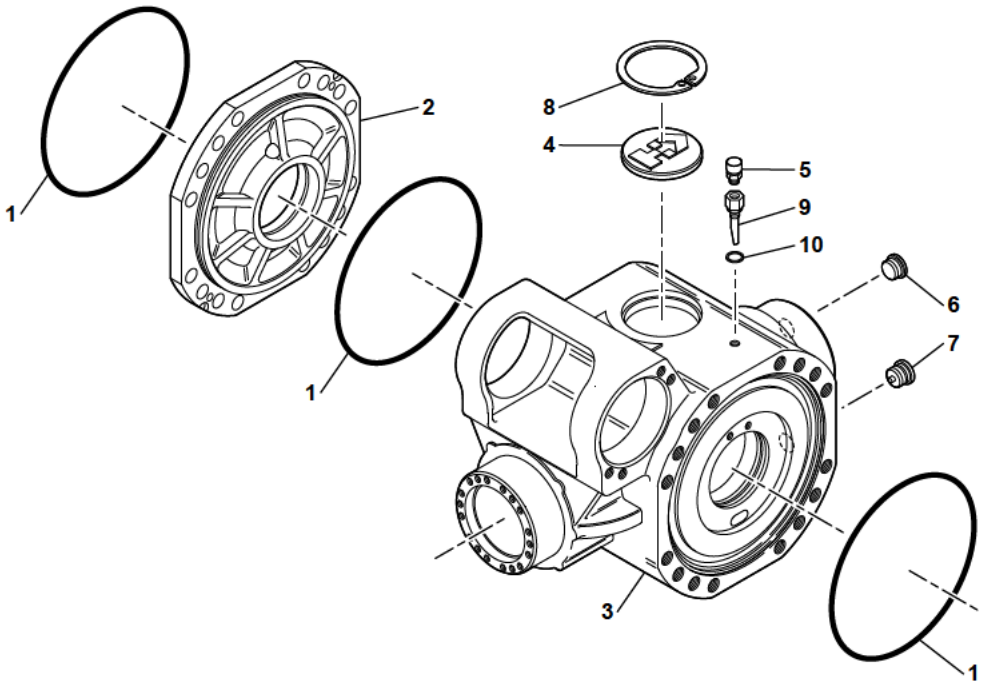

11MWR 5401325 21 21 1A.eps

PONT AVANT : CARTER
FRONT AXLE: SUMP
VORDERACHSE: WANNE

30 km/h

* 1	565A0106	3	JOINT TORIQUE	O-RING	O-RING
* 2	565A0749	1	COUVERCLE INTERMEDIAIRE	INTERMEDIATE COVER	ZWISCHENDECKEL
* 3	565A0681	1	CARTER	HOUSING	GEHAUSE
* 4	565A0398	1	BOUCHON	PLUG	VERSCHL.STOPFEN
* 5	565A0753	1	BOUCHON	PLUG	VERSCHL.STOPFEN
* 6	565A0360	1	BOUCHON	PLUG	VERSCHL.STOPFEN
* 7	565A0361	1	BOUCHON MAGNETIQUE	MAGNET PLUG	MAGNETSTOPFEN
* 8	7413300	1	CIRCLIP	CIRCLIP	SICHERUNGSRING
* 9	565A0357	1	ADAPTATEUR	ADAPTOR	ANSCHLUSSTUCK
* 10	Y013154T000	1	BAGUE D'ETANCHEITE	SEAL WASHER	DICHTRING

PONT AVANT : DIFFÉRENTIEL
FRONT AXLE: DIFFERENTIAL
VORDERACHSE: DIFFERENTIAL

* 30 km/h

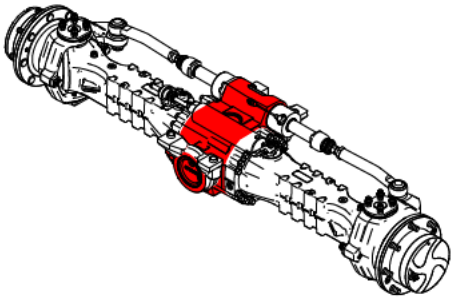

1	565A0117
2	565A0781
3	565A0135
4	565A0748
5	565A0134
6	565A0123
7	565A0611
8	565A0125
9	565A0364
10	565A0613
11	565A0671
12	565A0118
13	565A0130
14	565A0612
15	565A0362
16	565A0121
17	565A0779
18	565A0131
19	565A0557
20	565A0593
21	565A0572
22	565A0699
23	565A0119
24	565A0614

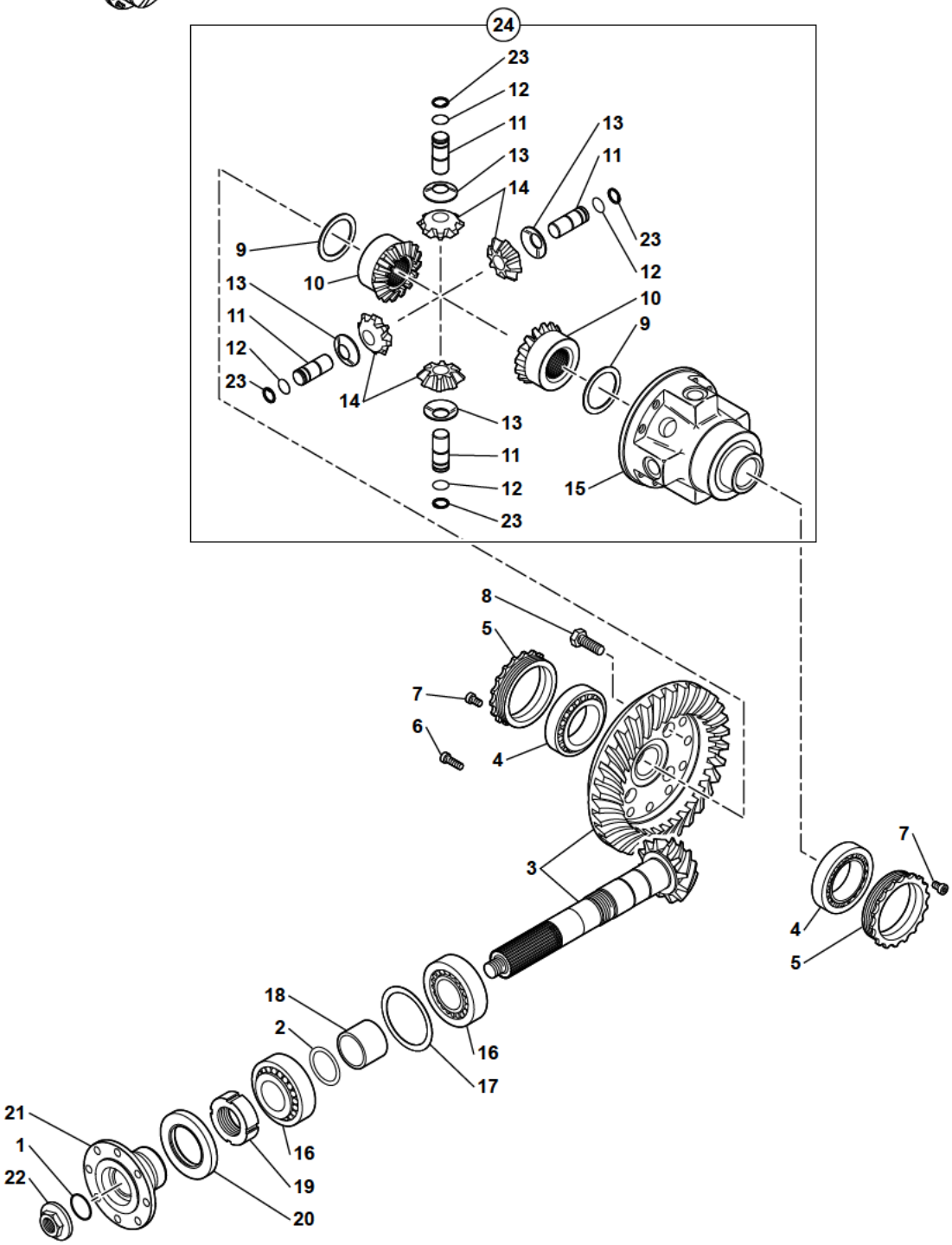

11MWR 5401325 21 21 2A.eps

PONT AVANT : DIFFERENTIEL
FRONT AXLE: DIFFERENTIAL
VORDERACHSE: DIFFERENTIAL

30 km/h

* 1	565A0117		1	JOINT TORIQUE	O-RING	O-RING
* 2	565A0781		1	CALES (JEU)	SHIM (KIT)	UNTERLAGEN (BAUSATZ)
* 3	565A0135		1	COUPLE CONIQUE	TAPERED TORQUE	KONUSKUPPLUNG
* 4	565A0748		2	ROULEMENT ROULEAU	ROLLER BEARING	ROLLENLAGER
* 5	565A0134		2	ECROU	NUT	MUTTER
* 6	565A0123		4	VIS	SCREW	SCHRAUBE
* 7	565A0611		2	VIS	SCREW	SCHRAUBE
* 8	565A0125		12	VIS	SCREW	SCHRAUBE
* 9	565A0364	24	2	RONDELLE	WASHER	UNTERLEGSCHEIBE
* 10	565A0613	24	2	ENGRENAGE PLANETAIRE	EPICYCLIC GEAR	PLANETENGETRIEBE
* 11	565A0671	24	4	AXE	CLEVIS PIN	BOLZEN
* 12	565A0118	24	4	CIRCLIP	CIRCLIP	SICHERUNGSRING
* 13	565A0130	24	4	RONDELLE	WASHER	UNTERLEGSCHEIBE
* 14	565A0612	24	4	SATELLITE	SATELLITE	PLANETENRAD
* 15	565A0362	24	1	CARTER DIFFERENTIEL	DIFF HOUSING	DIFF GEHAUSE
* 16	565A0121		2	ROULEMENT CONIQUE	TAPER ROLLER BEARNIN	KEGELROLLENLAGER
* 17	565A0779		1	CALES (JEU)	SHIM (KIT)	UNTERLAGEN (BAUSATZ)
* 18	565A0131		1	ENTRETOISE	SPACER	ABSTANDSTUECK
* 19	565A0557		1	ECROU	NUT	MUTTER
* 20	565A0593		1	JOINT D'ETANCHEITE	SEAL	DICHTRING
* 21	565A0572		1	BRIDE	FLANGE	FLANSCH
* 22	565A0699		1	ECROU	NUT	MUTTER
* 23	565A0119	24	4	CIRCLIP	CIRCLIP	SICHERUNGSRING
* 24	565A0614		1	KIT DIFFERENTIEL	DIFFERENTIAL KIT	DIFF. (BAUSATZ)

PONT AVANT : ESSIEU
FRONT AXLE: AXLE
VORDERACHSE: ACHSE

✱ 30 km/h

1	7413311
2	565A0669
3	565A0937
4	565A0373
5	565A0418
6	565A0545
7	7413304
8	565A0003
9	565A0336
10	565A0938
11	565A0443
12	565A0942
13	565A0670
14	565A0900
15	565A0196
16	565A0007
17	565A0905
18	565A0904
19	565A0661
20	565A0683
21	565A0413
22	565A0361
23	565A0360
24	565A0100
25	565A0144
26	565A0700
27	565A0752
28	565A0106
29	565A0151
30	565A0153
31	565A0143
32	565A0784
33	565A0788
34	7413313
35	565A0149
36	565A0576
37	565A0158
38	565A0630
39	565A0142
40	565A0431
41	565A0343
42	565A0370
43	7413300
44	565A0698
45	565A0811
46	565A0902
47	565A0941
48	565A0686
49	565A0939
50	565A0940
51	565A0633
52	565A0577
53	565A0856

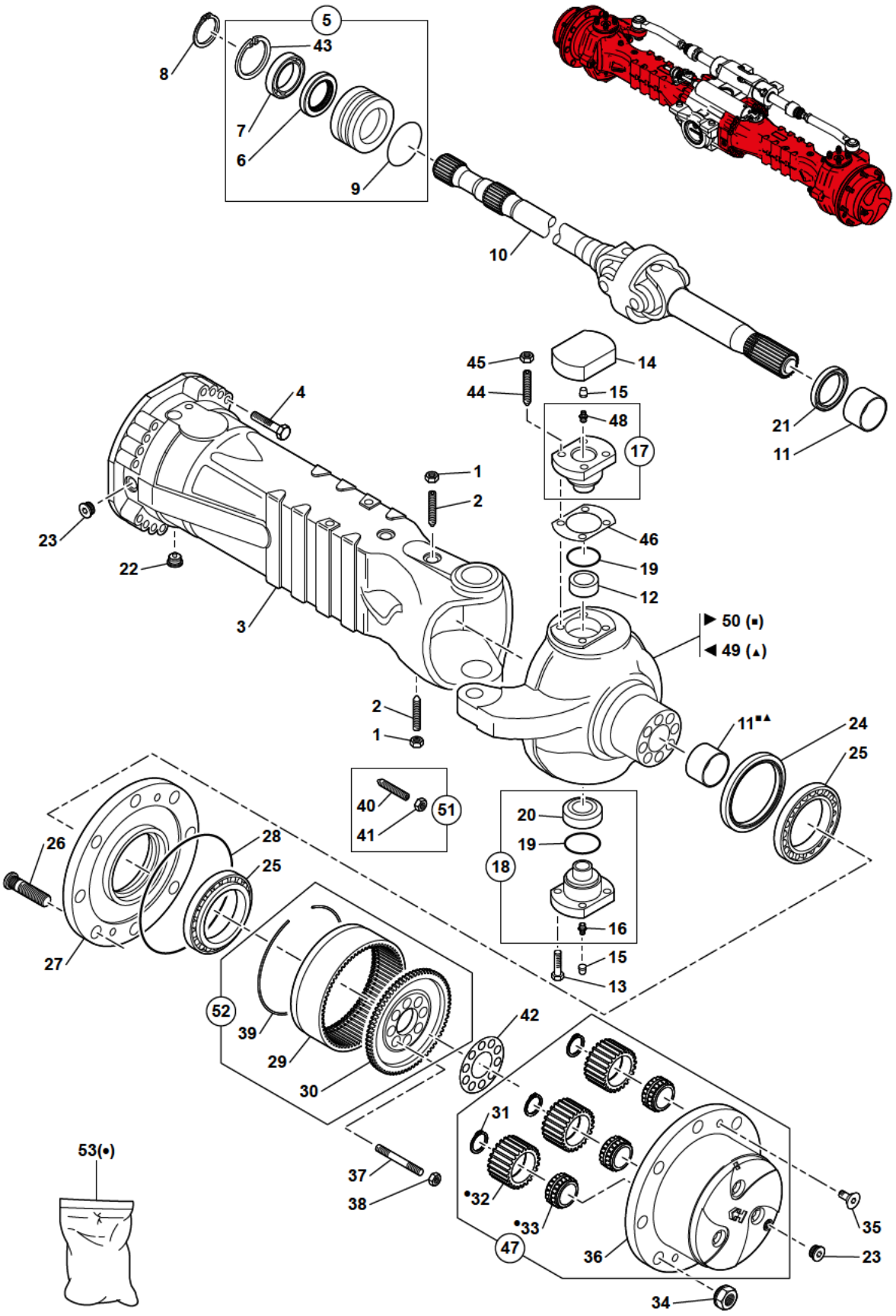

11MWR 5401325 21 21 3A.eps

PONT AVANT : ESSIEU
FRONT AXLE: AXLE
VORDERACHSE: ACHSE

30 km/h

* 1	7413311		2	ECROU	NUT	MUTTER
* 2	565A0669		2	VIS	SCREW	SCHRAUBE
* 3	565A0937		2	CORPS D'ESSIEU	AXLE CASE	ACHSKOERPER
* 4	565A0373		28	VIS	SCREW	SCHRAUBE
* 5	565A0418		2	MANCHON DE REDUCTION	REDUCTION BUSHING	ZWISCHENBUCHSE
* 6	565A0545	5	2	JOINT D'ETANCHEITE	SEAL	DICHTRING
* 7	7413304	5	2	ROULEMENT BILLES	BALL BEARING	KUGELLAGER
* 8	565A0003		2	CIRCLIP	CIRCLIP	SICHERUNGSRING
* 9	565A0336	5	2	JOINT TORIQUE	O-RING	O-RING
* 10	565A0938		2	CARDAN	UNIVERSAL JOINT	GELENKWELLE
* 11	565A0443		4	DOUILLE	SOCKET	BUCHSE
* 12	565A0942		2	BAGUE	BUSH	RING
* 13	565A0670		12	VIS	SCREW	SCHRAUBE
* 14	565A0900		2	COUVERCLE	COVER	DECKEL
* 15	565A0196		4	BOUCHON	PLUG	VERSCHL.STOPFEN
* 16	565A0007		2	GRAISSEUR	GREASE FITING	SCHMIERNIPPEL
* 17	565A0905		2	PIVOT	PIVOT	LAGERZAPFEN
* 18	565A0904		2	PIVOT	PIVOT	LAGERZAPFEN
* 19	565A0661		4	JOINT D'ETANCHEITE	SEAL	DICHTRING
* 20	565A0683		2	ROULEMENT	BEARING	LAGER
* 21	565A0413		2	JOINT D'ETANCHEITE	SEAL	DICHTRING
* 22	565A0361		2	BOUCHON MAGNETIQUE	MAGNET PLUG	MAGNETSTOPFEN
* 23	565A0360		2	BOUCHON	PLUG	VERSCHL.STOPFEN
* 24	565A0100		2	JOINT	SEAL	DICHTRING
* 25	565A0144		2	ROULEMENT	BEARING	LAGER
* 26	565A0700		16	GOUJON DE ROUE	WHEEL STUD	RADBOLZEN
* 27	565A0752		2	MOYEU DE ROUE	WHEEL HUB	RADNABE
* 28	565A0106		2	JOINT TORIQUE	O-RING	O-RING
* 29	565A0151	52	2	COURONNE DENTEE	RING GEAR	ZAHNKRANZ
* 30	565A0153		2	SUPPORT COURONNE	RING GEAR SUPPORT	HOHLRAD TRAGER
* 31	565A0143	47	8	CIRCLIP	CIRCLIP	SICHERUNGSRING
* 32	565A0784	47-53	8	SATELLITE	SATELLITE	PLANETENRAD
* 33	565A0788	47-53	8	ROULEMENT	BEARING	LAGER
* 34	7413313		16	ECROU DEMI-SPHERIQUE	WHEEL NUT	KUGELBONDMUTTER
* 35	565A0149		4	VIS	SCREW	SCHRAUBE
* 36	565A0576	47	1	SUPPORT SATELLITES	PLANET GEAR CARRIER	PLANETENGEHAUSE
* 37	565A0158		16	GOUJON	STUD	STIFT
* 38	565A0630		16	ECROU	NUT	MUTTER
* 39	565A0142	52	2	CIRCLIP	CIRCLIP	SICHERUNGSRING
* 40	565A0431	51	4	VIS	SCREW	SCHRAUBE
* 41	565A0343	51	4	ECROU	NUT	MUTTER
* 42	565A0370		2	TÔLE DE SECURITE	LOCKING PLATE	SICHERUNGSBLECH
* 43	7413300	5	2	CIRCLIP	CIRCLIP	SICHERUNGSRING
* 44	565A0698		8	GOUJON	STUD	STIFT

PONT AVANT : ESSIEU
FRONT AXLE: AXLE
VORDERACHSE: ACHSE

30 km/h

*	45	565A0811		8	ECROU	NUT	MUTTER
*	46	565A0902		2	CALES (JEU)	SHIM (KIT)	UNTERLAGEN (BAUSATZ)
*	47	565A0941		2	SUPPORT SATELLITES	PLANET GEAR CARRIER	PLANETENGEHAUSE
*	48	565A0686		2	GRAISSEUR	GREASE FITING	SCHMIERNIPPEL
*	49	565A0939	◀	1	BOÎTIER DIRECTION	STEERING HOUSING	LENKGEHAUSE
*	50	565A0940	▶	1	BOÎTIER DIRECTION	STEERING HOUSING	LENKGEHAUSE
*	51	565A0633		4	VIS (JEU)	SCREW KIT	SCHRAUBE (BAUSATZ)
*	52	565A0577		2	KIT COURONNE DENTEE	KIT RING GEAR	BAUSAZT ZAHNKRANZ
*	53	565A0856		8	KIT SATELLITE	SATELLITE KIT	PLANETENRAD

PONT AVANT : FREIN
FRONT AXLE: BRAKE
VORDERACHSE: BREMSE

* 30 km/h

1	565A0189
2	565A0195
3	565A0196
4	565A0172
5	7412227
6	565A0754
7	565A0174
8	565A0168
9	565A0165
10	565A0184
11	565A0193
12	565A0173
13	565A0673
14	565A0579
15	565A0246
16	565A0304
17	565A0655
18	565A0656
19	565A0636
20	565A0190
21	565A0400
22	565A0701
23	565A0656
24	565A0655
25	565A0625
26	565A0303
27	565A0185
28	565A0662
29	565A0170
30	565A0667
31	565A0664
32	565A0678
33	7413398
34	565A0674
35	565A0668
36	565A0679
37	565A0680
38	565A0663
39	565A0169
40	565A0677
41	565A0167
42	565A0164
43	565A0755
44	565A0756
45	565A0277
46	565A0653
47	5580040

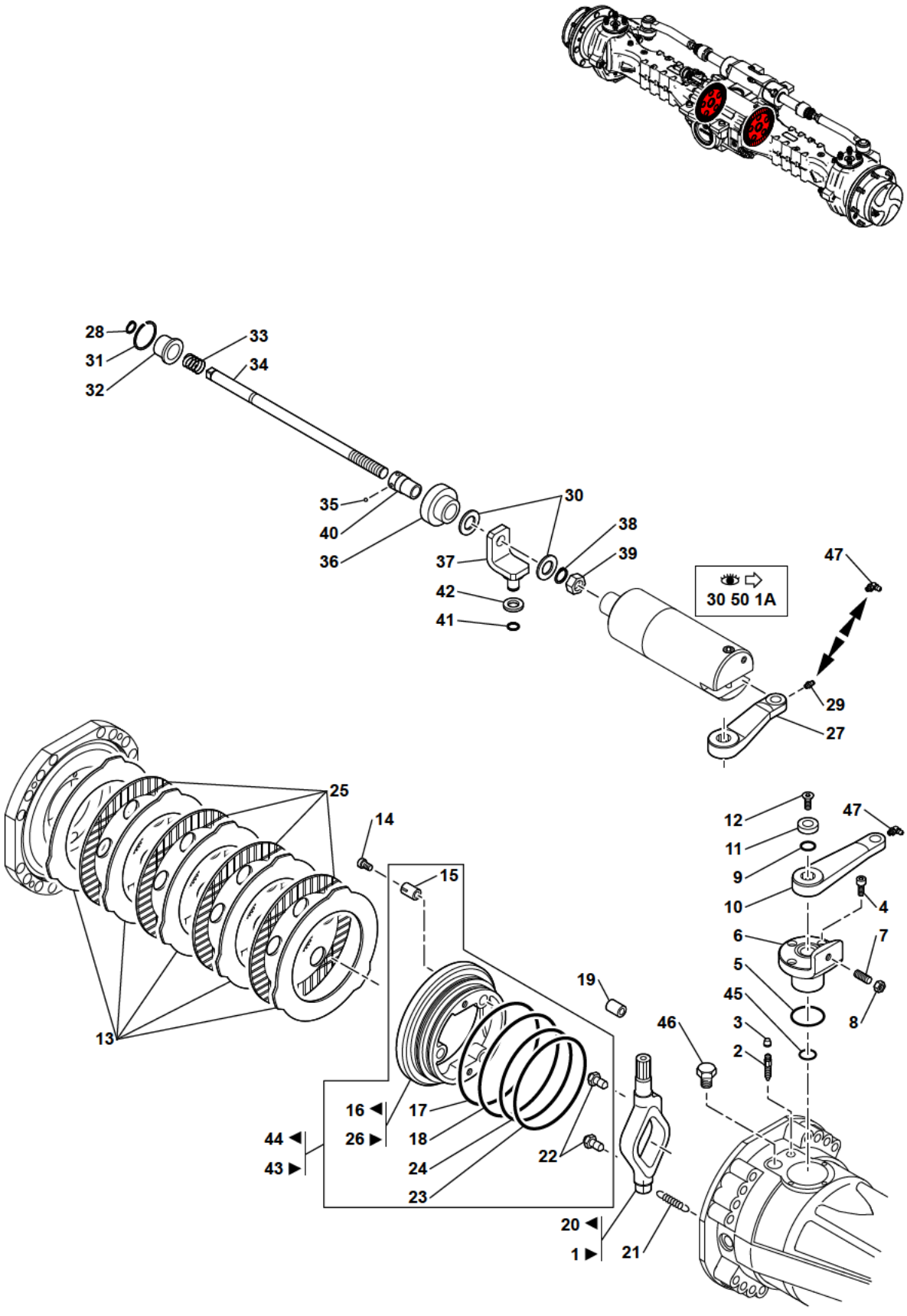

11MWR 5401325 21 21 4A.eps

PONT AVANT : FREIN
FRONT AXLE: BRAKE
VORDERACHSE: BREMSE

30 km/h

*	1	565A0189	▶	1	LEVIER	LEVER	HEBEL
*	2	565A0195		2	VIS DE PURGE	BLEEDING BOLT	ABBLASESCHRAUBE
*	3	565A0196		2	BOUCHON	PLUG	VERSCHL.STOPFEN
*	4	565A0172		6	VIS	SCREW	SCHRAUBE
*	5	7412227		2	JOINT TORIQUE	O-RING	O-RING
*	6	565A0754		2	MANCHON DE REDUCTION	REDUCTION BUSHING	ZWISCHENBUCHSE
*	7	565A0174		2	POINTEAU FILETE	GRUB BOLT	GEWINDEKORN
*	8	565A0168		2	ECROU	NUT	MUTTER
*	9	565A0165		2	JOINT TORIQUE	O-RING	O-RING
*	10	565A0184		1	LEVIER	LEVER	HEBEL
*	11	565A0193		2	RONDELLE	WASHER	UNTERLEGSCHEIBE
*	12	565A0173		2	VIS	SCREW	SCHRAUBE
*	13	565A0673		10	DISQUE INTERMEDIAIRE	INTERMEDIATE BRAKE DISC	GEGENLAMELLE
*	14	565A0579		6	VIS DE REGLAGE	ADJUSTING BOLT	NACHSTELLSCHRAUBE
*	15	565A0246		6	RESSORT	SPRING	FEDER
*	16	565A0304	◀	1	PISTON	PISTON	KOLBEN
*	17	565A0655		2	JOINT TORIQUE	O-RING	O-RING
*	18	565A0656		2	JOINT TORIQUE	O-RING	O-RING
*	19	565A0636		2	BROCHE	DOWEL	STIFT
*	20	565A0190	◀	1	LEVIER	LEVER	HEBEL
*	21	565A0400		6	RESSORT	SPRING	FEDER
*	22	565A0701		4	POINTEAU	PUSHER	DRUCKBOLZEN
*	23	565A0656		2	JOINT TORIQUE	O-RING	O-RING
*	24	565A0655		2	JOINT TORIQUE	O-RING	O-RING
*	25	565A0625		8	DISQUE DE FREIN	BRAKE DISC	BREMSSCHEIBE
*	26	565A0303	▶	1	PISTON	PISTON	KOLBEN
*	27	565A0185		1	LEVIER	LEVER	HEBEL
*	28	565A0662		1	CIRCLIP	CIRCLIP	SICHERUNGSRING
*	29	565A0170		2	GRAISSEUR	GREASE FITING	SCHMIERNIPPEL
*	30	565A0667		2	RONDELLE	WASHER	UNTERLEGSCHEIBE
*	31	565A0664		1	BAGUE D'ARRËT	SNAP RING	SPRENGRING
*	32	565A0678		1	MANCHON DE REDUCTION	REDUCTION BUSHING	ZWISCHENBUCHSE
*	33	7413398		1	RESSORT	SPRING	FEDER
*	34	565A0674		1	CAME	CAM	NOCKEN
*	35	565A0668		4	BILLE	BALL	KUGEL
*	36	565A0679		1	MANCHON DE REDUCTION	REDUCTION BUSHING	ZWISCHENBUCHSE
*	37	565A0680		1	SUPPORT	BRACKET	TRAGER
*	38	565A0663		1	CIRCLIP	CIRCLIP	SICHERUNGSRING
*	39	565A0169		1	ECROU	NUT	MUTTER
*	40	565A0677		1	MANCHON DE REDUCTION	REDUCTION BUSHING	ZWISCHENBUCHSE
*	41	565A0167		1	CIRCLIP	CIRCLIP	SICHERUNGSRING
*	42	565A0164		1	ENTRETOISE	SPACER	ABSTANDSTUECK
*	43	565A0755	▶	1	PISTON	PISTON	KOLBEN

PONT AVANT : FREIN
FRONT AXLE: BRAKE
VORDERACHSE: BREMSE

30 km/h

* 44	565A0756	◀	1	PISTON	PISTON	KOLBEN
* 45	565A0277		2	JOINT TORIQUE	O-RING	O-RING
* 46	565A0653		2	BOUCHON	PLUG	VERSCHL.STOPFEN
* 47	5580040	M6X1 - 90°	2	GRAISSEUR	GREASE FITING	SCHMIERNIPPEL

PONT AVANT : VÉRIN DE DIRECTION
FRONT AXLE: STEERING RAM
VORDERACHSE: LENKZYLINDER

* 30 km/h

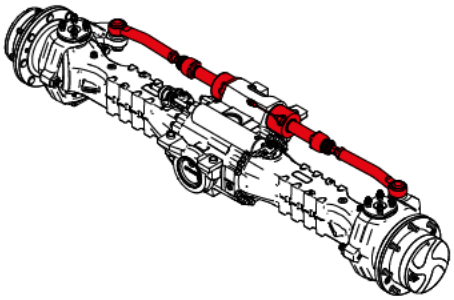

1	565A0617
2	565A0642
3	565A0616
4	565A0696
5	565A0429 ▶
6	565A0428 ◀
7	565A0908

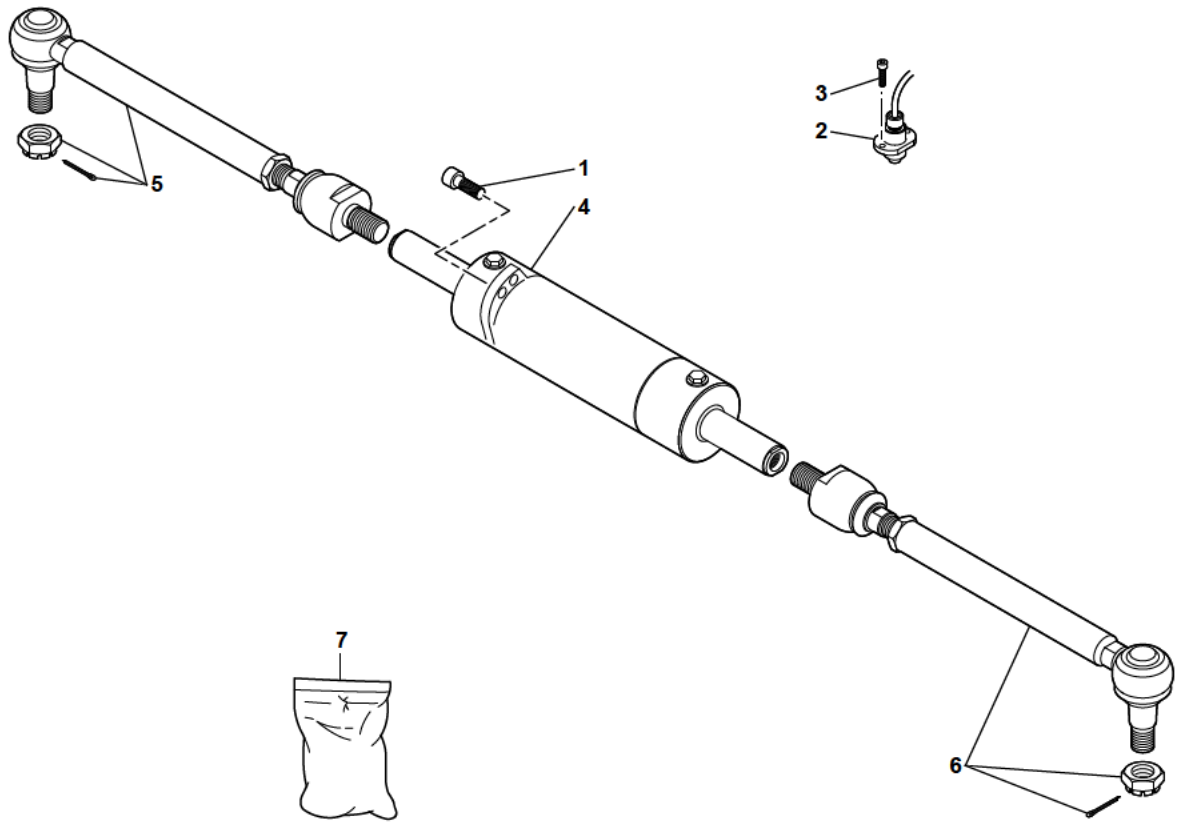

11MWR 5401325 21 21 5A.eps

PONT AVANT : VERIN DE DIRECTION
FRONT AXLE: STEERING RAM
VORDERACHSE: LENKZYLINDER

30 km/h

*	1	565A0617		4	VIS	SCREW	SCHRAUBE
*	2	565A0642		1	CAPTEUR	SENSOR	SENSOR
*	3	565A0616		2	VIS	SCREW	SCHRAUBE
*	4	565A0696		1	VERIN	RAM	ZYLINDER
*	5	565A0429	▶	1	TIGE AXIALE ARTICULEE	ARTICULATED TIE ROD	GELENKTESPURSTANGE
*	6	565A0428	◀	1	TIGE AXIALE ARTICULEE	ARTICULATED TIE ROD	GELENKTESPURSTANGE
*	7	565A0908		1	POCHETTE DE JOINTS	SEAL (KIT)	DICHTRING (BAUSATZ)

PONT AVANT : SUPPORT
FRONT AXLE: BRACKET
VORDERACHSE: TRÄGER

* 30 km/h

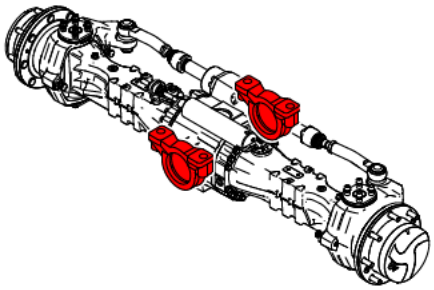

1	565A0444
2	565A0658
3	565A0007
4	565A0196
5	565A0257
6	565A0909

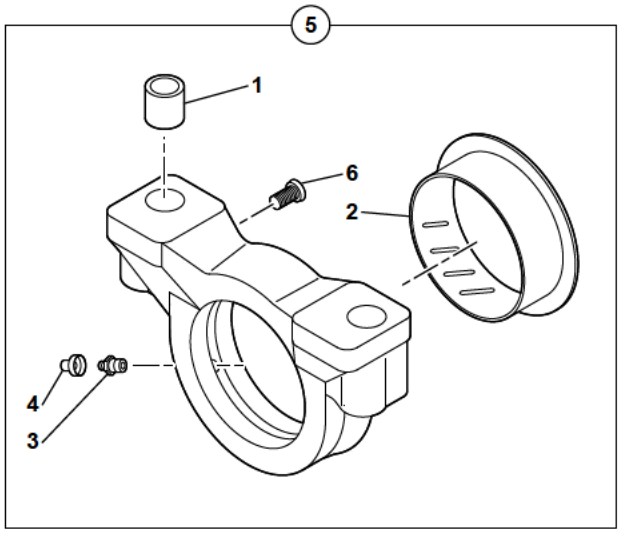

11MWR 5401325 21 21 6A.eps

PONT AVANT : SUPPORT
FRONT AXLE: BRACKET
VORDERACHSE: TRAGER

30 km/h

*	1	565A0444	4	MANCHON DE REDUCTION	REDUCTION BUSHING	ZWISCHENBUCHSE
*	2	565A0658	2	DOUILLE	SOCKET	BUCHSE
*	3	565A0007	2	GRAISSEUR	GREASE FITING	SCHMIERNIPPEL
*	4	565A0196	2	BOUCHON	PLUG	VERSCHL.STOPFEN
*	5	565A0257	2	SUPPORT	BRACKET	TRAGER
*	6	565A0909	2	VIS	SCREW	SCHRAUBE

PONT AVANT : CARTER
FRONT AXLE: SUMP
VORDERACHSE: WANNE

* 20 km/h

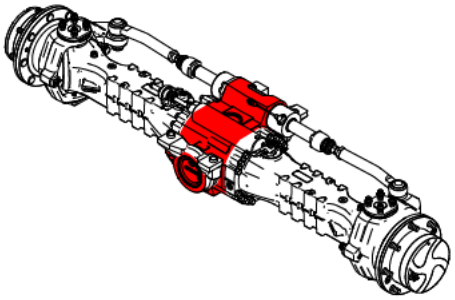

1	565A0106
2	565A0651
3	565A0681
4	565A0398
5	565A0753
6	565A0360
7	565A0361
8	7413300
9	565A0357
10	Y013154T0000

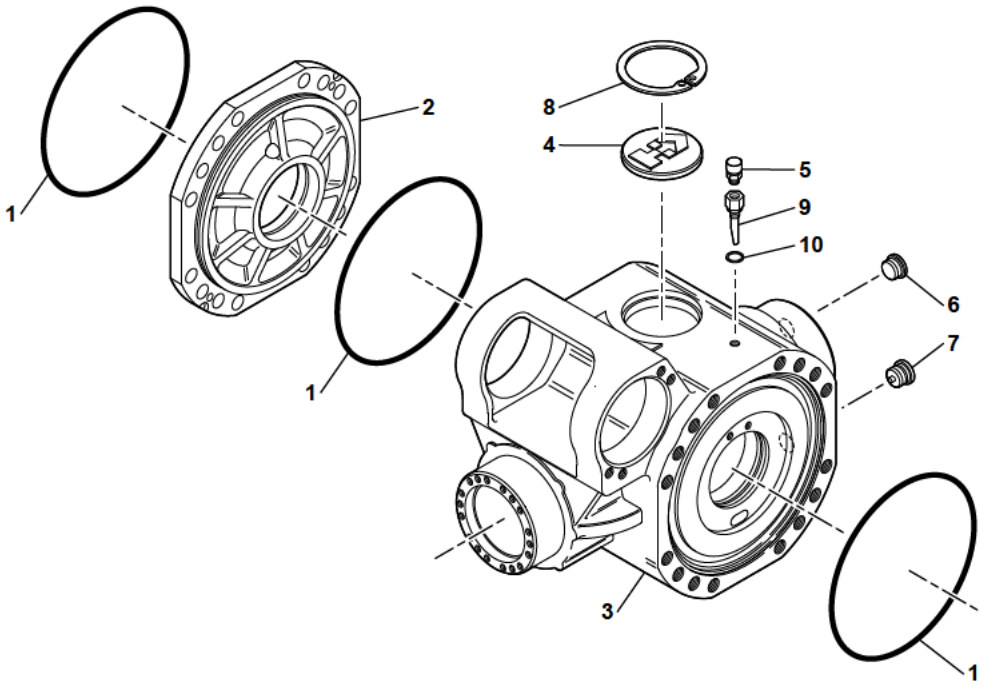

11MWR 5401325 21 22 1A.eps

PONT AVANT : CARTER
FRONT AXLE: SUMP
VORDERACHSE: WANNE

20 km/h

* 1	565A0106	3	JOINT TORIQUE	O-RING	O-RING
* 2	565A0651	1	COUVERCLE	COVER	DECKEL
* 3	565A0681	1	CARTER	HOUSING	GEHAUSE
* 4	565A0398	1	BOUCHON	PLUG	VERSCHL.STOPFEN
* 5	565A0753	1	BOUCHON	PLUG	VERSCHL.STOPFEN
* 6	565A0360	1	BOUCHON	PLUG	VERSCHL.STOPFEN
* 7	565A0361	1	BOUCHON MAGNETIQUE	MAGNET PLUG	MAGNETSTOPFEN
* 8	7413300	1	CIRCLIP	CIRCLIP	SICHERUNGSRING
* 9	565A0357	1	ADAPTATEUR	ADAPTOR	ANSCHLUSSTUCK
* 10	Y013154T000	1	BAGUE D'ETANCHEITE	SEAL WASHER	DICHTRING

PONT AVANT : DIFFÉRENTIEL
FRONT AXLE: DIFFERENTIAL
VORDERACHSE: DIFFERENTIAL

* 20 km/h

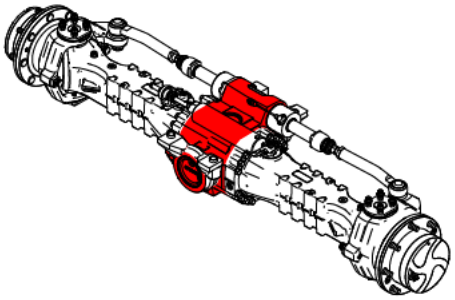

1	565A0117
2	565A0121
3	565A0944
4	565A0748
5	565A0134
6	565A0123
7	565A0611
8	565A0125
9	565A0364
10	565A0613
11	565A0118
12	565A0119
13	565A0671
14	565A0130
15	565A0362
16	565A0779
17	565A0131
18	565A0781
19	565A0557
20	565A0626
21	565A0572
22	565A0699
23	565A0612
24	565A0614

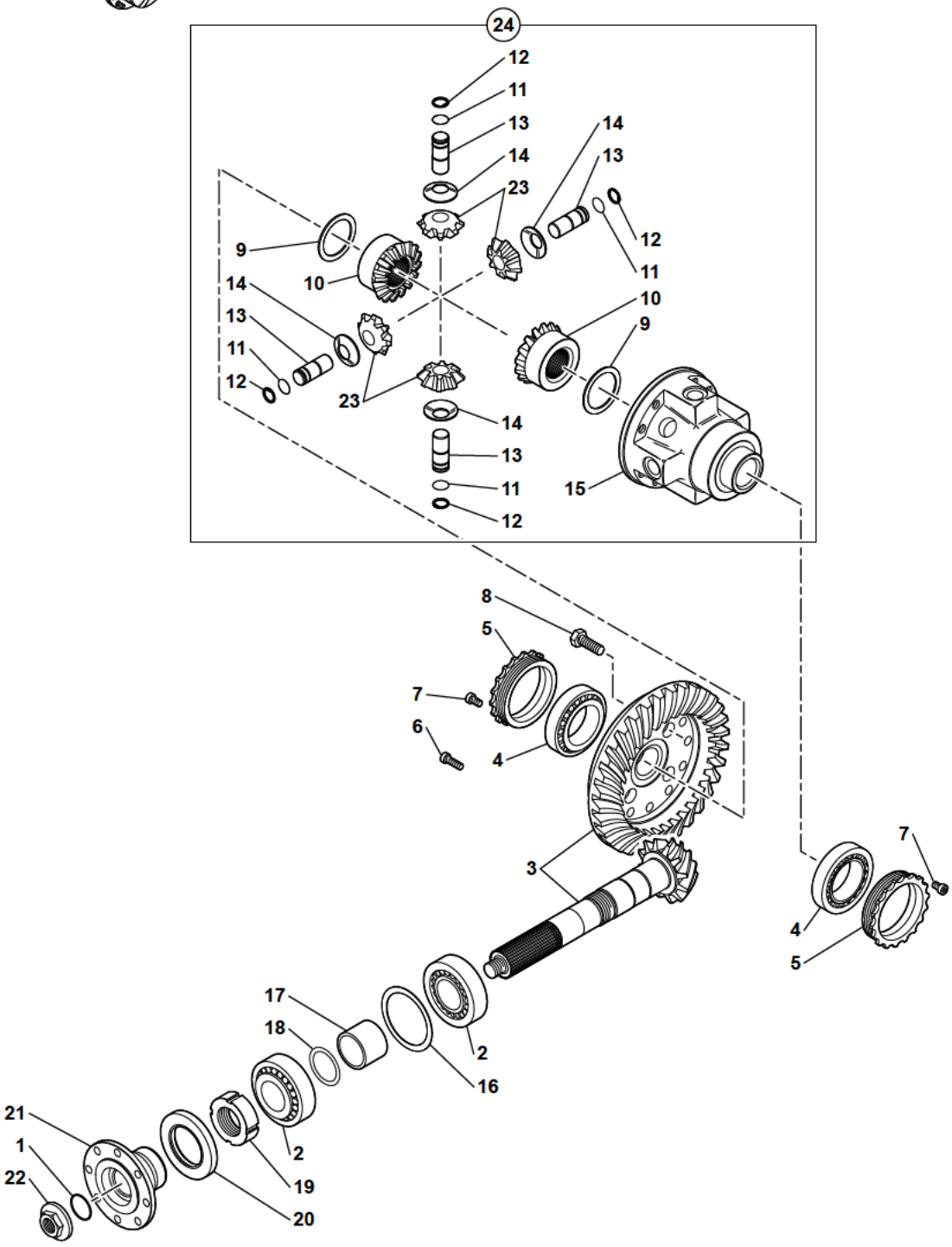

11MWR 5401325 21 22 2A.eps

PONT AVANT : DIFFERENTIEL
FRONT AXLE: DIFFERENTIAL
VORDERACHSE: DIFFERENTIAL

20 km/h

*	1	565A0117		1	JOINT TORIQUE	O-RING	O-RING
*	2	565A0121		2	ROULEMENT CONIQUE	TAPER ROLLER BEARNIN	KEGELROLLENLAGER
*	3	565A0944		1	COUPLE CONIQUE	TAPERED TORQUE	KONUSKUPPLUNG
*	4	565A0748		2	ROULEMENT ROULEAU	ROLLER BEARING	ROLLENLAGER
*	5	565A0134		2	ECROU	NUT	MUTTER
*	6	565A0123		4	VIS	SCREW	SCHRAUBE
*	7	565A0611		2	VIS	SCREW	SCHRAUBE
*	8	565A0125		12	VIS	SCREW	SCHRAUBE
*	9	565A0364	24	2	RONDELLE	WASHER	UNTERLEGSCHEIBE
*	10	565A0613	24	2	ENGRENAGE PLANETAIRE	EPICYCLIC GEAR	PLANETENGETRIEBE
*	11	565A0118	24	4	CIRCLIP	CIRCLIP	SICHERUNGSRING
*	12	565A0119	24	4	CIRCLIP	CIRCLIP	SICHERUNGSRING
*	13	565A0671	24	4	AXE	CLEVIS PIN	BOLZEN
*	14	565A0130	24	4	RONDELLE	WASHER	UNTERLEGSCHEIBE
*	15	565A0362	24	1	CARTER DIFFERENTIEL	DIFF HOUSING	DIFF GEHAUSE
*	16	565A0779		1	CALES (JEU)	SHIM (KIT)	UNTERLAGEN (BAUSATZ)
*	17	565A0131		1	ENTRETOISE	SPACER	ABSTANDSTUECK
*	18	565A0781		1	CALES (JEU)	SHIM (KIT)	UNTERLAGEN (BAUSATZ)
*	19	565A0557		1	ECROU	NUT	MUTTER
*	20	565A0626		1	JOINT D'ETANCHEITE	SEAL	DICHTRING
*	21	565A0572		1	BRIDE	FLANGE	FLANSCH
*	22	565A0699		1	ECROU	NUT	MUTTER
*	23	565A0612	24	4	SATELLITE	SATELLITE	PLANETENRAD
*	24	565A0614		1	KIT DIFFERENTIEL	DIFFERENTIAL KIT	DIFF. (BAUSATZ)

PONT AVANT : ESSIEU
FRONT AXLE: AXLE
VORDERACHSE: ACHSE

✱ 20 km/h

1	7413311
2	565A0669
3	565A0937
4	565A0373
5	565A0418
6	565A0545
7	7413304
8	565A0003
9	565A0336
10	565A0938
11	565A0443
12	565A0942
13	565A0670
14	565A0900
15	565A0196
16	565A0007
17	565A0905
18	565A0904
19	565A0661
20	565A0683
21	565A0413
22	565A0361
23	565A0360
24	565A0100
25	565A0144
26	565A0700
27	565A0752
28	565A0106
29	565A0151
30	565A0153
31	565A0143
32	565A0784
33	565A0788
34	7413313
35	565A0149
36	565A0576
37	565A0158
38	565A0630
39	565A0142
40	565A0431
41	565A0343
42	565A0370
43	7413300
44	565A0698
45	565A0811
46	565A0902
47	565A0941
48	565A0686
49	565A0939
50	565A0940
51	565A0633
52	565A0577
53	565A0856

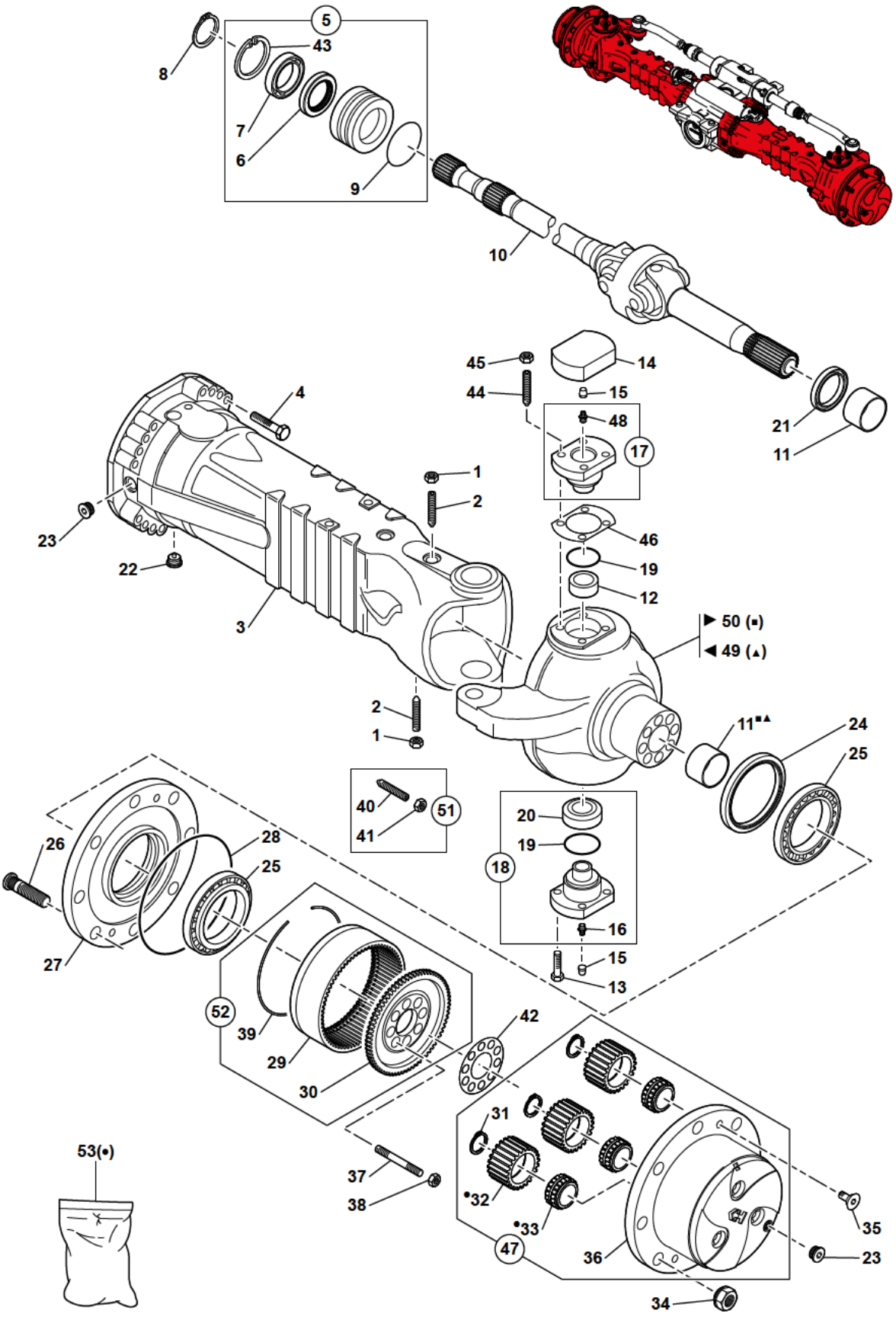

11MWR 5401325 21 22 3A.eps

PONT AVANT : ESSIEU
FRONT AXLE: AXLE
VORDERACHSE: ACHSE

20 km/h

* 1	7413311		2	ECROU	NUT	MUTTER
* 2	565A0669		2	VIS	SCREW	SCHRAUBE
* 3	565A0937		2	CORPS D'ESSIEU	AXLE CASE	ACHSKOERPER
* 4	565A0373		28	VIS	SCREW	SCHRAUBE
* 5	565A0418		2	MANCHON DE REDUCTION	REDUCTION BUSHING	ZWISCHENBUCHSE
* 6	565A0545	5	2	JOINT D'ETANCHEITE	SEAL	DICHTRING
* 7	7413304	5	2	ROULEMENT BILLES	BALL BEARING	KUGELLAGER
* 8	565A0003		2	CIRCLIP	CIRCLIP	SICHERUNGSRING
* 9	565A0336	5	2	JOINT TORIQUE	O-RING	O-RING
* 10	565A0938		2	CARDAN	UNIVERSAL JOINT	GELENKWELLE
* 11	565A0443		2	DOUILLE	SOCKET	BUCHSE
* 12	565A0942		2	BAGUE	BUSH	RING
* 13	565A0670		12	VIS	SCREW	SCHRAUBE
* 14	565A0900		2	COUVERCLE	COVER	DECKEL
* 15	565A0196		4	BOUCHON	PLUG	VERSCHL.STOPFEN
* 16	565A0007		2	GRAISSEUR	GREASE FITING	SCHMIERNIPPEL
* 17	565A0905		2	PIVOT	PIVOT	LAGERZAPFEN
* 18	565A0904		2	PIVOT	PIVOT	LAGERZAPFEN
* 19	565A0661		4	JOINT D'ETANCHEITE	SEAL	DICHTRING
* 20	565A0683		2	ROULEMENT	BEARING	LAGER
* 21	565A0413		2	JOINT D'ETANCHEITE	SEAL	DICHTRING
* 22	565A0361		2	BOUCHON MAGNETIQUE	MAGNET PLUG	MAGNETSTOPFEN
* 23	565A0360		4	BOUCHON	PLUG	VERSCHL.STOPFEN
* 24	565A0100		2	JOINT	SEAL	DICHTRING
* 25	565A0144		4	ROULEMENT	BEARING	LAGER
* 26	565A0700		16	GOUJON DE ROUE	WHEEL STUD	RADBOLZEN
* 27	565A0752		2	MOYEU DE ROUE	WHEEL HUB	RADNABE
* 28	565A0106		2	JOINT TORIQUE	O-RING	O-RING
* 29	565A0151	52	2	COURONNE DENTEE	RING GEAR	ZAHNKRANZ
* 30	565A0153	52	2	SUPPORT COURONNE	RING GEAR SUPPORT	HOHLRAD TRAGER
* 31	565A0143	47	8	CIRCLIP	CIRCLIP	SICHERUNGSRING
* 32	565A0784	47-53	8	SATELLITE	SATELLITE	PLANETENRAD
* 33	565A0788	47-53	8	ROULEMENT	BEARING	LAGER
* 34	7413313		16	ECROU DEMI-SPHERIQUE	WHEEL NUT	KUGELBONDMUTTER
* 35	565A0149		4	VIS	SCREW	SCHRAUBE
* 36	565A0576	47	2	SUPPORT SATELLITES	PLANET GEAR CARRIER	PLANETENGEHAUSE
* 37	565A0158		16	GOUJON	STUD	STIFT
* 38	565A0630		16	ECROU	NUT	MUTTER
* 39	565A0142	52	2	CIRCLIP	CIRCLIP	SICHERUNGSRING
* 40	565A0431	51	4	VIS	SCREW	SCHRAUBE
* 41	565A0343	51	4	ECROU	NUT	MUTTER
* 42	565A0370		2	TÔLE DE SECURITE	LOCKING PLATE	SICHERUNGSBLECH
* 43	7413300	5	2	CIRCLIP	CIRCLIP	SICHERUNGSRING
* 44	565A0698		8	GOUJON	STUD	STIFT

PONT AVANT : ESSIEU
FRONT AXLE: AXLE
VORDERACHSE: ACHSE

20 km/h

*	45	565A0811		8	ECROU	NUT	MUTTER
*	46	565A0902		2	CALES (JEU)	SHIM (KIT)	UNTERLAGEN (BAUSATZ)
*	47	565A0941		2	SUPPORT SATELLITES	PLANET GEAR CARRIER	PLANETENGEHAUSE
*	48	565A0686		2	GRAISSEUR	GREASE FITING	SCHMIERNIPPEL
*	49	565A0939	◀	1	BOÎTIER DIRECTION	STEERING HOUSING	LENKGEHAUSE
*	50	565A0940	▶	1	BOÎTIER DIRECTION	STEERING HOUSING	LENKGEHAUSE
*	51	565A0633		4	VIS (JEU)	SCREW KIT	SCHRAUBE (BAUSATZ)
*	52	565A0577		2	KIT COURONNE DENTEE	KIT RING GEAR	BAUSAZT ZAHNKRANZ
*	53	565A0856		8	KIT SATELLITE	SATELLITE KIT	PLANETENRAD

PONT AVANT : FREIN
FRONT AXLE: BRAKE
VORDERACHSE: BREMSE

✱ 20 km/h

1	565A0189
2	565A0195
3	565A0196
4	565A0172
5	7412227
6	565A0754
7	565A0174
8	565A0168
9	565A0165
10	565A0184
11	565A0193
12	565A0173
13	565A0673
14	565A0579
15	565A0246
16	565A0304
17	565A0655
18	565A0656
19	565A0636
20	565A0190
21	565A0400
22	565A0701
23	565A0656
24	565A0655
25	565A0625
26	565A0303
27	565A0185
28	565A0662
29	565A0170
30	565A0667
31	565A0664
32	565A0678
33	7413398
34	565A0674
35	565A0668
36	565A0679
37	565A0680
38	565A0663
39	565A0169
40	565A0677
41	565A0167
42	565A0164
43	565A0755
44	565A0756
45	565A0277
46	565A0653
47	5580040

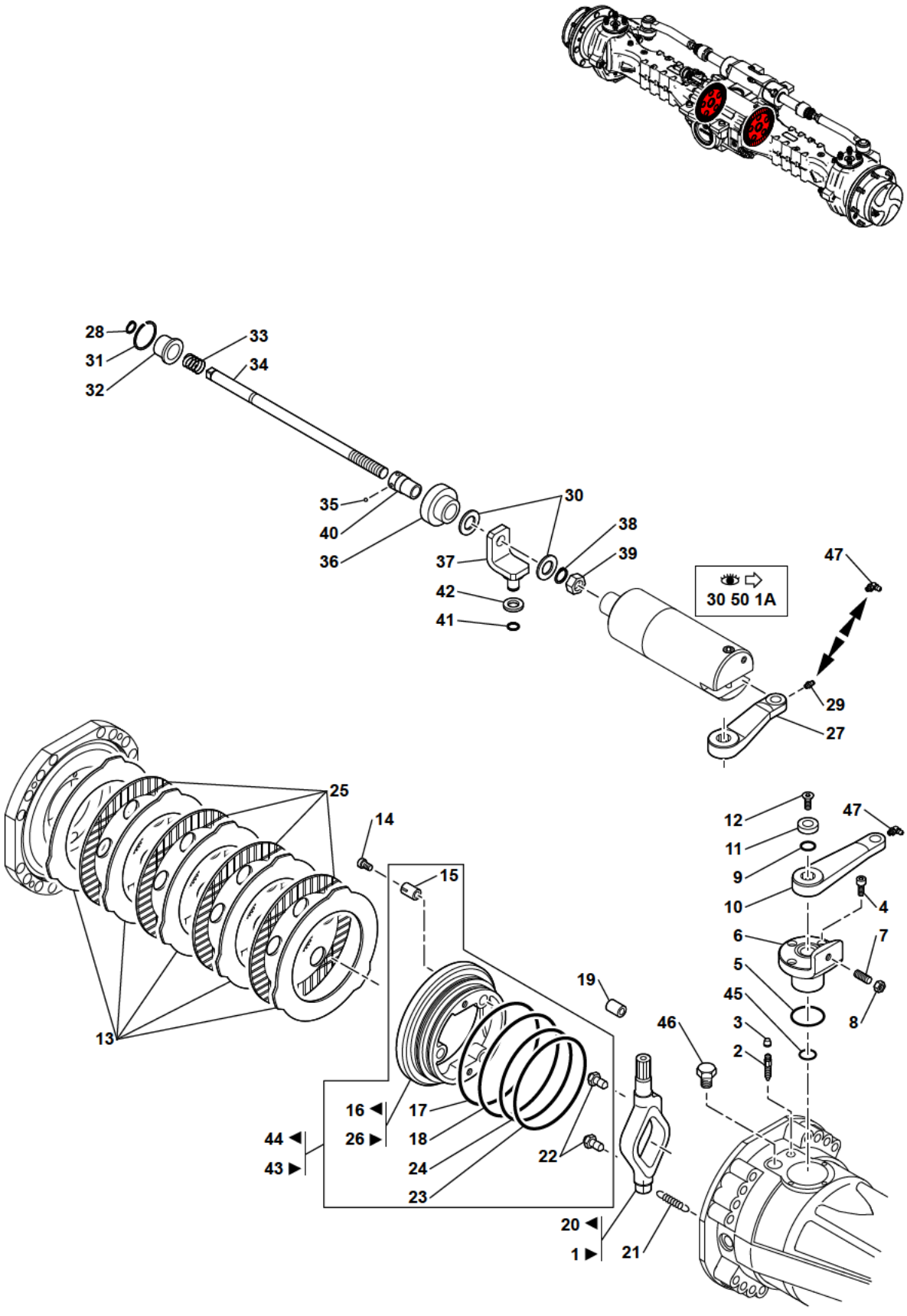

11MWR 5401325 21 22 4A.eps

PONT AVANT : FREIN
FRONT AXLE: BRAKE
VORDERACHSE: BREMSE

20 km/h

* 1	565A0189	▶	1	LEVIER	LEVER	HEBEL
* 2	565A0195		2	VIS DE PURGE	BLEEDING BOLT	ABBLASESCHRAUBE
* 3	565A0196		2	BOUCHON	PLUG	VERSCHL.STOPFEN
* 4	565A0172		6	VIS	SCREW	SCHRAUBE
* 5	7412227		2	JOINT TORIQUE	O-RING	O-RING
* 6	565A0754		2	MANCHON DE REDUCTION	REDUCTION BUSHING	ZWISCHENBUCHSE
* 7	565A0174		2	POINTEAU FILETE	GRUB BOLT	GEWINDEKORN
* 8	565A0168		2	ECROU	NUT	MUTTER
* 9	565A0165		2	JOINT TORIQUE	O-RING	O-RING
* 10	565A0184		1	LEVIER	LEVER	HEBEL
* 11	565A0193		2	RONDELLE	WASHER	UNTERLEGSCHEIBE
* 12	565A0173		2	VIS	SCREW	SCHRAUBE
* 13	565A0673		10	DISQUE INTERMEDIAIRE	INTERMEDIATE BRAKE DISC	GEGENLAMELLE
* 14	565A0579		6	VIS DE REGLAGE	ADJUSTING BOLT	NACHSTELLSCHRAUBE
* 15	565A0246		6	RESSORT	SPRING	FEDER
* 16	565A0304	44 ◀	1	PISTON	PISTON	KOLBEN
* 17	565A0655	43-44	2	JOINT TORIQUE	O-RING	O-RING
* 18	565A0656	43-44	2	JOINT TORIQUE	O-RING	O-RING
* 19	565A0636		2	BROCHE	DOWEL	STIFT
* 20	565A0190	◀	1	LEVIER	LEVER	HEBEL
* 21	565A0400		6	RESSORT	SPRING	FEDER
* 22	565A0701	43-44	4	POINTEAU	PUSHER	DRUCKBOLZEN
* 23	565A0656	43-44	2	JOINT TORIQUE	O-RING	O-RING
* 24	565A0655	43-44	2	JOINT TORIQUE	O-RING	O-RING
* 25	565A0625		8	DISQUE DE FREIN	BRAKE DISC	BREMSSCHEIBE
* 26	565A0303	43 ▶	1	PISTON	PISTON	KOLBEN
* 27	565A0185		1	LEVIER	LEVER	HEBEL
* 28	565A0662		1	CIRCLIP	CIRCLIP	SICHERUNGSRING
* 29	565A0170		2	GRAISSEUR	GREASE FITING	SCHMIERNIPPEL
* 30	565A0667		2	RONDELLE	WASHER	UNTERLEGSCHEIBE
* 31	565A0664		1	BAGUE D'ARRÊT	SNAP RING	SPRENGRING
* 32	565A0678		1	MANCHON DE REDUCTION	REDUCTION BUSHING	ZWISCHENBUCHSE
* 33	7413398		1	RESSORT	SPRING	FEDER
* 34	565A0674		1	CAME	CAM	NOCKEN
* 35	565A0668		4	BILLE	BALL	KUGEL
* 36	565A0679		1	MANCHON DE REDUCTION	REDUCTION BUSHING	ZWISCHENBUCHSE
* 37	565A0680		1	SUPPORT	BRACKET	TRAGER
* 38	565A0663		1	CIRCLIP	CIRCLIP	SICHERUNGSRING
* 39	565A0169		1	ECROU	NUT	MUTTER
* 40	565A0677		2	MANCHON DE REDUCTION	REDUCTION BUSHING	ZWISCHENBUCHSE
* 41	565A0167		1	CIRCLIP	CIRCLIP	SICHERUNGSRING
* 42	565A0164		1	ENTRETOISE	SPACER	ABSTANDSTUECK
* 43	565A0755	▶	1	PISTON	PISTON	KOLBEN

PONT AVANT : FREIN
FRONT AXLE: BRAKE
VORDERACHSE: BREMSE

20 km/h

* 44	565A0756	◀	1	PISTON	PISTON	KOLBEN
* 45	565A0277		2	JOINT TORIQUE	O-RING	O-RING
* 46	565A0653		2	BOUCHON	PLUG	VERSCHL.STOPFEN
* 47	5580040	M6X1 - 90°	2	GRAISSEUR	GREASE FITING	SCHMIERNIPPEL

PONT AVANT : VÉRIN DE DIRECTION
FRONT AXLE: STEERING RAM
VORDERACHSE: LENKZYLINDER

* 20 km/h

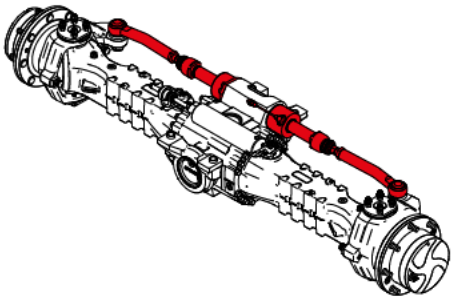

1	565A0617
2	565A0642
3	565A0616
4	565A0696
5	565A0429 ▶
6	565A0428 ◀
7	565A0908

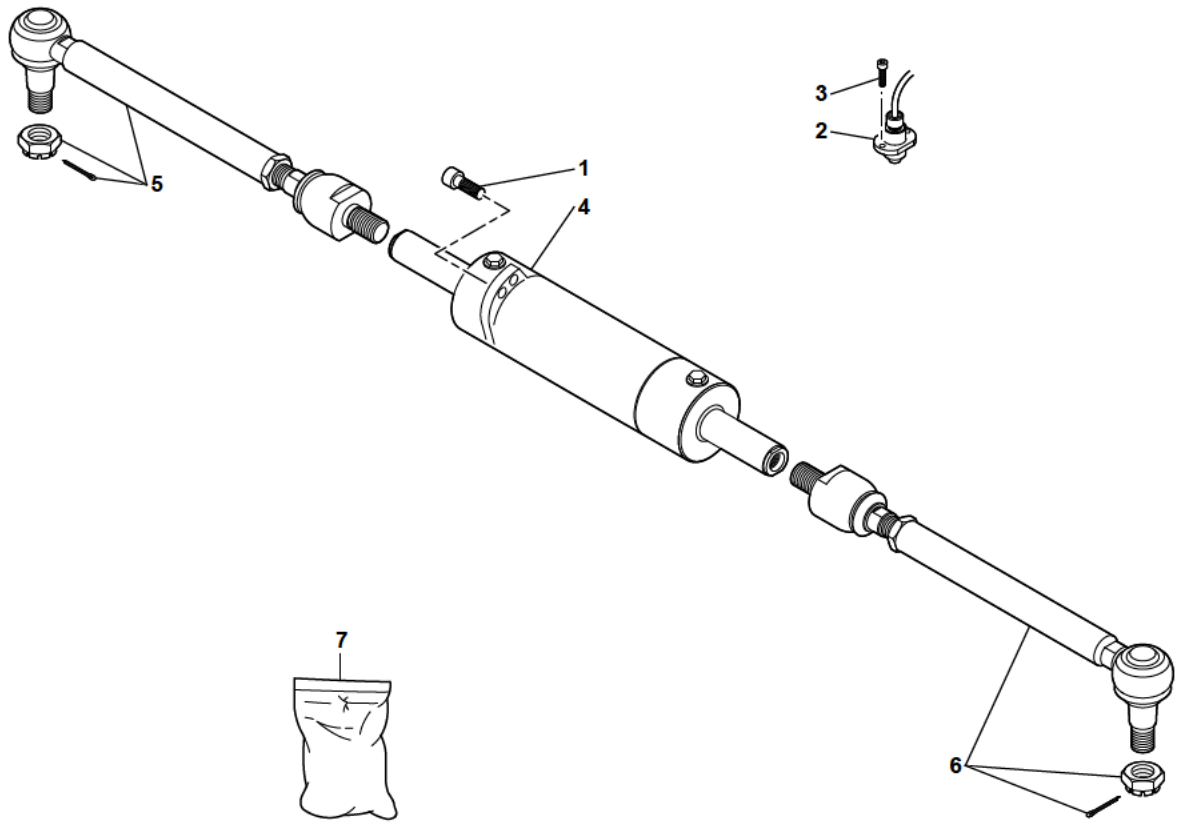

11MWR 5401325 21 22 5A.eps

PONT AVANT : VERIN DE DIRECTION
FRONT AXLE: STEERING RAM
VORDERACHSE: LENKZYLINDER

20 km/h

*	1	565A0617		4	VIS	SCREW	SCHRAUBE
*	2	565A0642		1	CAPTEUR	SENSOR	SENSOR
*	3	565A0616		2	VIS	SCREW	SCHRAUBE
*	4	565A0696		1	VERIN	RAM	ZYLINDER
*	5	565A0429	▶	1	TIGE AXIALE ARTICULEE	ARTICULATED TIE ROD	GELENKTESPURSTANGE
*	6	565A0428	◀	1	TIGE AXIALE ARTICULEE	ARTICULATED TIE ROD	GELENKTESPURSTANGE
*	7	565A0908		1	POCHETTE DE JOINTS	SEAL (KIT)	DICHTRING (BAUSATZ)

PONT AVANT : SUPPORT
FRONT AXLE: BRACKET
VORDERACHSE: TRÄGER

* 20 km/h

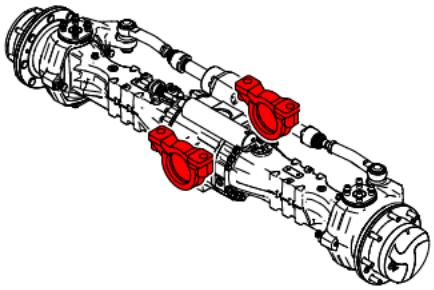

1	565A0444
2	565A0658
3	565A0007
4	565A0196
5	565A0257
6	565A0909

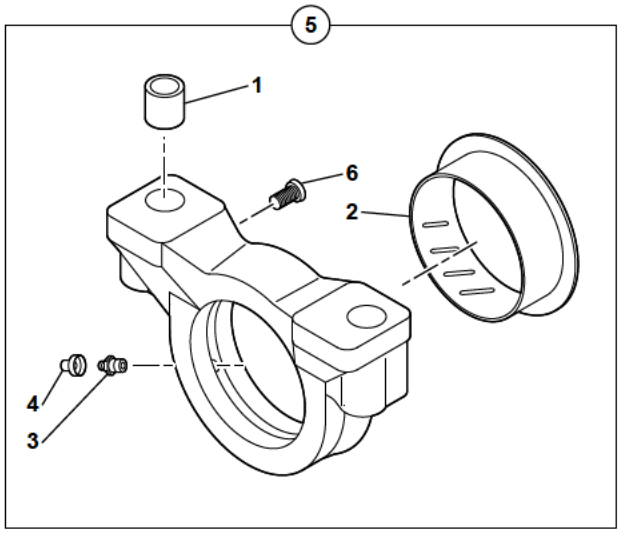

11MWR 5401325 21 22 6A.eps

PONT AVANT : SUPPORT
FRONT AXLE: BRACKET
VORDERACHSE: TRAGER

20 km/h

*	1	565A0444	4	MANCHON DE REDUCTION	REDUCTION BUSHING	ZWISCHENBUCHSE
*	2	565A0658	2	DOUILLE	SOCKET	BUCHSE
*	3	565A0007	2	GRAISSEUR	GREASE FITING	SCHMIERNIPPEL
*	4	565A0196	2	BOUCHON	PLUG	VERSCHL.STOPFEN
*	5	565A0257	2	SUPPORT	BRACKET	TRAGER
*	6	565A0909	2	VIS	SCREW	SCHRAUBE

PONT ARRIÈRE
REAR AXLE
HINTERACHSE

1	5650164
2	5650170
3	5650171
4	5650168

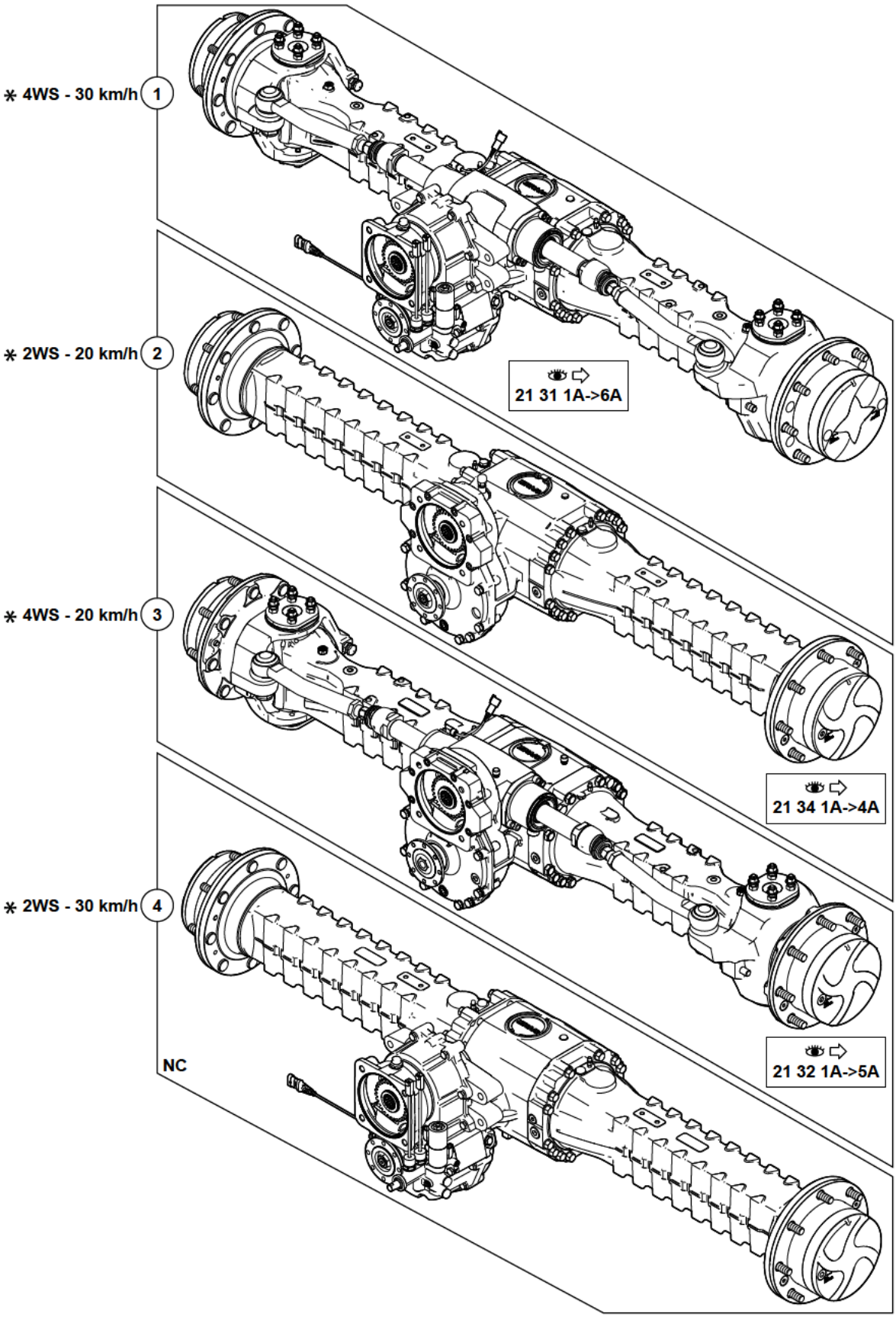

11MWR 5401325 21 30 1A.eps

PONT ARRIÈRE
REAR AXLE
HINTERACHSE

*	1	5650164	30km/h 367/97 4WS	1	PONT ARRIERE	REAR AXLE	HINTERACHSE
*	2	5650170	20km/h 602/112 2WS	1	PONT ARRIERE	REAR AXLE	HINTERACHSE
*	3	5650171	20km/h 602/212 4WS	1	PONT ARRIERE	REAR AXLE	HINTERACHSE
*	4	5650168	30km/h 367/97 2WS	1	PONT ARRIERE	REAR AXLE	HINTERACHSE

PONT ARRIÈRE (4 ROUES DIRECTRICES) : CARTER
REAR AXLE (4 DIRECT WHEELS): SUMP
HINTERACHSE (4 LEITENDE RÄDER): WANNE

* 30 km/h

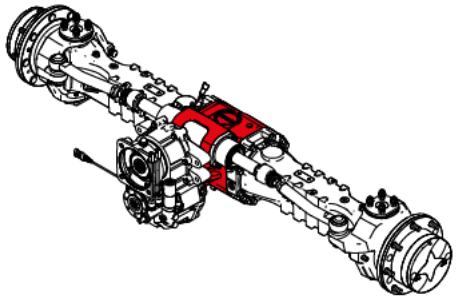

1	565A0106
2	565A0726
3	565A0398
4	565A0753
5	565A0360
6	565A0361
7	7413300
8	565A0357
9	Y013154T0000

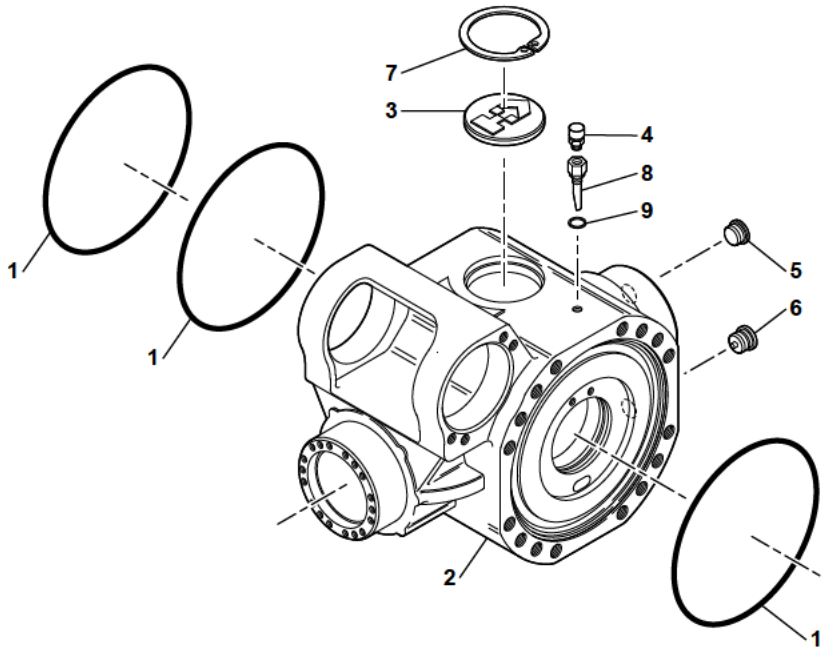

11MWR 5401325 21 31 1A.eps

PONT ARRIÈRE (4 ROUES DIRECTRICES) : CARTER
REAR AXLE (4 DIRECT WHEELS): SUMP
HINTERACHSE (4 LEITENDE RADER): WANNE

30 km/h

*	1	565A0106	3	JOINT TORIQUE	O-RING	O-RING
*	2	565A0726	1	CARTER	HOUSING	GEHAUSE
*	3	565A0398	1	BOUCHON	PLUG	VERSCHL.STOPFEN
*	4	565A0753	1	BOUCHON	PLUG	VERSCHL.STOPFEN
*	5	565A0360	1	BOUCHON	PLUG	VERSCHL.STOPFEN
*	6	565A0361	1	BOUCHON MAGNETIQUE	MAGNET PLUG	MAGNETSTOPFEN
*	7	7413300	1	CIRCLIP	CIRCLIP	SICHERUNGSRING
*	8	565A0357	1	ADAPTATEUR	ADAPTOR	ANSCHLUSSTUCK
*	9	Y013154T000	1	BAGUE D'ETANCHEITE	SEAL WASHER	DICHTRING

PONT ARRIÈRE (4 ROUES DIRECTRICES) : DIFFÉRENTIEL
REAR AXLE (4 DIRECT WHEELS): DIFFERENTIAL
HINTERACHSE (4 LEITENDE RÄDER): DIFFERENTIAL

* 30 km/h

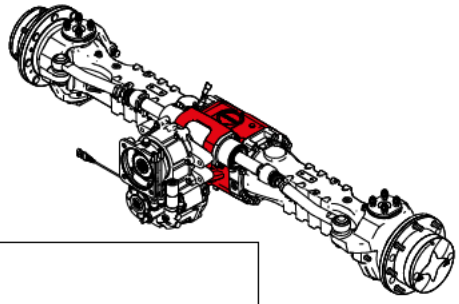

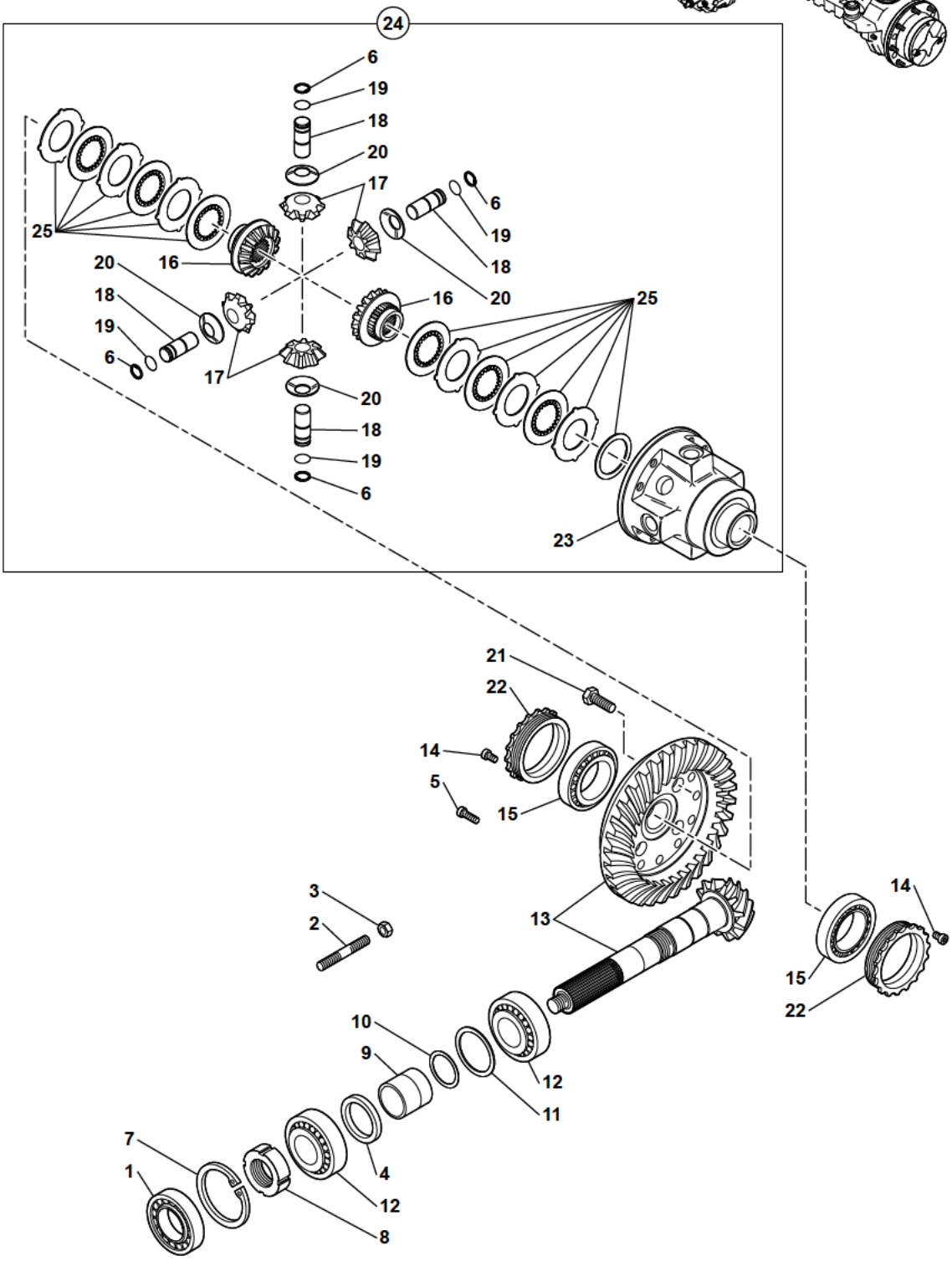

1	7413304
2	565A0723
3	565A0718
4	565A0201
5	565A0123
6	565A0119
7	7413300
8	565A0557
9	565A0204
10	565A0781
11	565A0779
12	565A0121
13	565A0945
14	565A0611
15	565A0748
16	565A0128
17	565A0127
18	565A0671
19	565A0118
20	565A0130
21	565A0125
22	565A0134
23	565A0634
24	565A0853
25	565A0635

11MWR 5401325 21 31 2A.eps

PONT ARRIÈRE (4 ROUES DIRECTRICES) : DIFFERENTIEL
REAR AXLE (4 DIRECT WHEELS): DIFFERENTIAL
HINTERACHSE (4 LEITENDE RADER): DIFFERENTIAL

30 km/h

* 1	7413304		1	ROULEMENT BILLES	BALL BEARING	KUGELLAGER
* 2	565A0723		8	GOUJON	STUD	STIFT
* 3	565A0718		8	ECROU	NUT	MUTTER
* 4	565A0201		1	JOINT D'ETANCHEITE	SEAL	DICHTRING
* 5	565A0123		4	VIS	SCREW	SCHRAUBE
* 6	565A0119	24	4	CIRCLIP	CIRCLIP	SICHERUNGSRING
* 7	7413300		1	CIRCLIP	CIRCLIP	SICHERUNGSRING
* 8	565A0557		1	ECROU	NUT	MUTTER
* 9	565A0204		1	ENTRETOISE	SPACER	ABSTANDSTUECK
* 10	565A0781		1	CALES (JEU)	SHIM (KIT)	UNTERLAGEN (BAUSATZ)
* 11	565A0779		1	CALES (JEU)	SHIM (KIT)	UNTERLAGEN (BAUSATZ)
* 12	565A0121		2	ROULEMENT CONIQUE	TAPER ROLLER BEARNIN	KEGELROLLENLAGER
* 13	565A0945		1	COUPLE CONIQUE	TAPERED TORQUE	KONUSKUPPLUNG
* 14	565A0611		2	VIS	SCREW	SCHRAUBE
* 15	565A0748		2	ROULEMENT ROULEAU	ROLLER BEARING	ROLLENLAGER
* 16	565A0128	24	2	PLANETAIRE	PLANETARY	PLANETENGETRIEBE
* 17	565A0127	24	4	SATELLITE	SATELLITE	PLANETENRAD
* 18	565A0671	24	4	AXE	CLEVIS PIN	BOLZEN
* 19	565A0118	24	4	CIRCLIP	CIRCLIP	SICHERUNGSRING
* 20	565A0130	24	4	RONDELLE	WASHER	UNTERLEGSCHEIBE
* 21	565A0125		12	VIS	SCREW	SCHRAUBE
* 22	565A0134		2	ECROU	NUT	MUTTER
* 23	565A0634	24	1	CARTER DIFFERENTIEL	DIFF HOUSING	DIFF GEHAUSE
* 24	565A0853		1	KIT DIFFERENTIEL	DIFFERENTIAL KIT	DIFF. (BAUSATZ)
* 25	565A0635	24	2	KIT DISQUE D'EMBRAYAGE	CLUTCH DISC KIT	KUPPLUNGSSCHEIBE (BAUSATZ)

PONT ARRIÈRE (4 ROUES DIRECTRICES) : ESSIEU
REAR AXLE (4 DIRECT WHEELS): AXLE
HINTERACHSE (4 LEITENDE RÄDER): ACHSE

✱ 30 km/h

1	7413311
2	565A0669
3	565A0947
4	565A0373
5	565A0418
6	565A0545
7	7413304
8	565A0003
9	565A0336
10	565A0938
11	565A0443
12	565A0684
13	565A0670
14	565A0900
15	565A0196
16	565A0007
17	565A0905
18	565A0904
19	565A0661
20	565A0683
21	565A0413
22	565A0361
23	565A0360
24	565A0100
25	565A0144
26	565A0700
27	565A0752
28	565A0106
29	565A0151
30	565A0153
31	565A0143
32	565A0784
33	565A0788
34	7413313
35	565A0149
36	565A0576
37	565A0158
38	565A0630
39	565A0142
40	565A0431
41	565A0343
42	565A0370
43	7413300
44	565A0698
45	565A0811
46	565A0902
47	565A0941
48	565A0686
49	565A0939
50	565A0940
51	565A0633
52	565A0577
53	565A0856

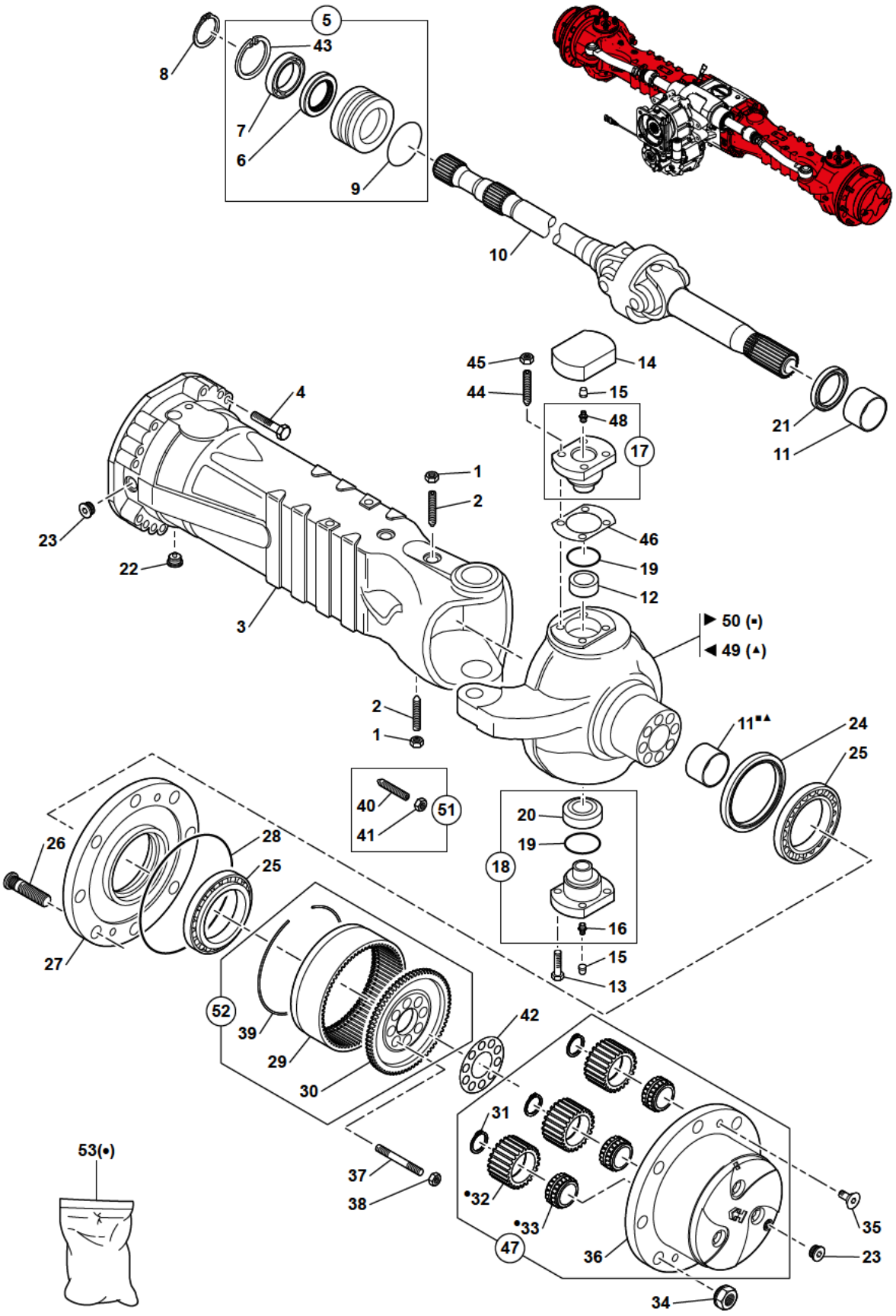

11MWR 5401325 21 31 3A.eps

PONT ARRIÈRE (4 ROUES DIRECTRICES) : ESSIEU
REAR AXLE (4 DIRECT WHEELS): AXLE
HINTERACHSE (4 LEITENDE RADER): ACHSE

30 km/h

* 1	7413311		2	ECROU	NUT	MUTTER
* 2	565A0669		2	VIS	SCREW	SCHRAUBE
* 3	565A0947		2	CORPS D'ESSIEU	AXLE CASE	ACHSKOERPER
* 4	565A0373		28	VIS	SCREW	SCHRAUBE
* 5	565A0418		2	MANCHON DE REDUCTION	REDUCTION BUSHING	ZWISCHENBUCHSE
* 6	565A0545	5	2	JOINT D'ETANCHEITE	SEAL	DICHTRING
* 7	7413304	5	2	ROULEMENT BILLES	BALL BEARING	KUGELLAGER
* 8	565A0003		2	CIRCLIP	CIRCLIP	SICHERUNGSRING
* 9	565A0336	5	2	JOINT TORIQUE	O-RING	O-RING
* 10	565A0938		2	CARDAN	UNIVERSAL JOINT	GELENKWELLE
* 11	565A0443		2	DOUILLE	SOCKET	BUCHSE
* 12	565A0684		2	DOUILLE	SOCKET	BUCHSE
* 13	565A0670		12	VIS	SCREW	SCHRAUBE
* 14	565A0900		2	COUVERCLE	COVER	DECKEL
* 15	565A0196		4	BOUCHON	PLUG	VERSCHL.STOPFEN
* 16	565A0007		2	GRAISSEUR	GREASE FITING	SCHMIERNIPPEL
* 17	565A0905		2	PIVOT	PIVOT	LAGERZAPFEN
* 18	565A0904		2	PIVOT	PIVOT	LAGERZAPFEN
* 19	565A0661		4	JOINT D'ETANCHEITE	SEAL	DICHTRING
* 20	565A0683		2	ROULEMENT	BEARING	LAGER
* 21	565A0413		1	JOINT D'ETANCHEITE	SEAL	DICHTRING
* 22	565A0361		2	BOUCHON MAGNETIQUE	MAGNET PLUG	MAGNETSTOPFEN
* 23	565A0360		4	BOUCHON	PLUG	VERSCHL.STOPFEN
* 24	565A0100		2	JOINT	SEAL	DICHTRING
* 25	565A0144		4	ROULEMENT	BEARING	LAGER
* 26	565A0700		16	GOUJON DE ROUE	WHEEL STUD	RADBOLZEN
* 27	565A0752		2	MOYEU DE ROUE	WHEEL HUB	RADNABE
* 28	565A0106		2	JOINT TORIQUE	O-RING	O-RING
* 29	565A0151	52	2	COURONNE DENTEE	RING GEAR	ZAHNKRANZ
* 30	565A0153	52	2	SUPPORT COURONNE	RING GEAR SUPPORT	HOHLRAD TRAGER
* 31	565A0143	47	8	CIRCLIP	CIRCLIP	SICHERUNGSRING
* 32	565A0784	47-53	8	SATELLITE	SATELLITE	PLANETENRAD
* 33	565A0788	47-53	8	ROULEMENT	BEARING	LAGER
* 34	7413313		16	ECROU DEMI-SPHERIQUE	WHEEL NUT	KUGELBONDMUTTER
* 35	565A0149		4	VIS	SCREW	SCHRAUBE
* 36	565A0576	47	2	SUPPORT SATELLITES	PLANET GEAR CARRIER	PLANETENGEHAUSE
* 37	565A0158		16	GOUJON	STUD	STIFT
* 38	565A0630		16	ECROU	NUT	MUTTER
* 39	565A0142		2	CIRCLIP	CIRCLIP	SICHERUNGSRING
* 40	565A0431	51	4	VIS	SCREW	SCHRAUBE
* 41	565A0343	51	4	ECROU	NUT	MUTTER
* 42	565A0370		2	TÔLE DE SECURITE	LOCKING PLATE	SICHERUNGSBLECH
* 43	7413300	5	2	CIRCLIP	CIRCLIP	SICHERUNGSRING
* 44	565A0698		8	GOUJON	STUD	STIFT

PONT ARRIÈRE (4 ROUES DIRECTRICES) : ESSIEU
REAR AXLE (4 DIRECT WHEELS): AXLE
HINTERACHSE (4 LEITENDE RADER): ACHSE

30 km/h

*	45	565A0811		8	ECROU	NUT	MUTTER
*	46	565A0902		2	CALES (JEU)	SHIM (KIT)	UNTERLAGEN (BAUSATZ)
*	47	565A0941		2	SUPPORT SATELLITES	PLANET GEAR CARRIER	PLANETENGEHAUSE
*	48	565A0686		2	GRAISSEUR	GREASE FITING	SCHMIERNIPPEL
*	49	565A0939	◀	1	BOÎTIER DIRECTION	STEERING HOUSING	LENKGEHAUSE
*	50	565A0940	▶	1	BOÎTIER DIRECTION	STEERING HOUSING	LENKGEHAUSE
*	51	565A0633		4	VIS (JEU)	SCREW KIT	SCHRAUBE (BAUSATZ)
*	52	565A0577		2	KIT COURONNE DENTEE	KIT RING GEAR	BAUSAZT ZAHNKRANZ
*	53	565A0856		8	KIT SATELLITE	SATELLITE KIT	PLANETENRAD

PONT ARRIÈRE (4 ROUES DIRECTRICES) : FREIN
REAR AXLE (4 DIRECT WHEELS): BRAKE
HINTERACHSE (4 LEITENDE RÄDER): BREMSE

* 30 km/h

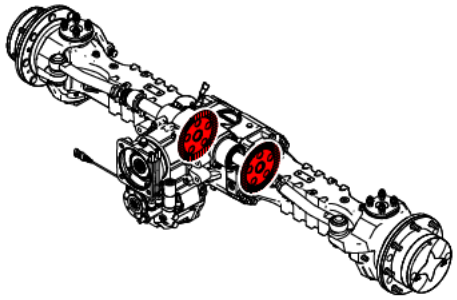

1	565A0625
2	565A0579
3	565A0246
4	565A0302
5	565A0400
6	565A0656
7	565A0653
8	565A0655
9	565A0673
10	565A0195
11	565A0196
12	565A0636
13	565A0946

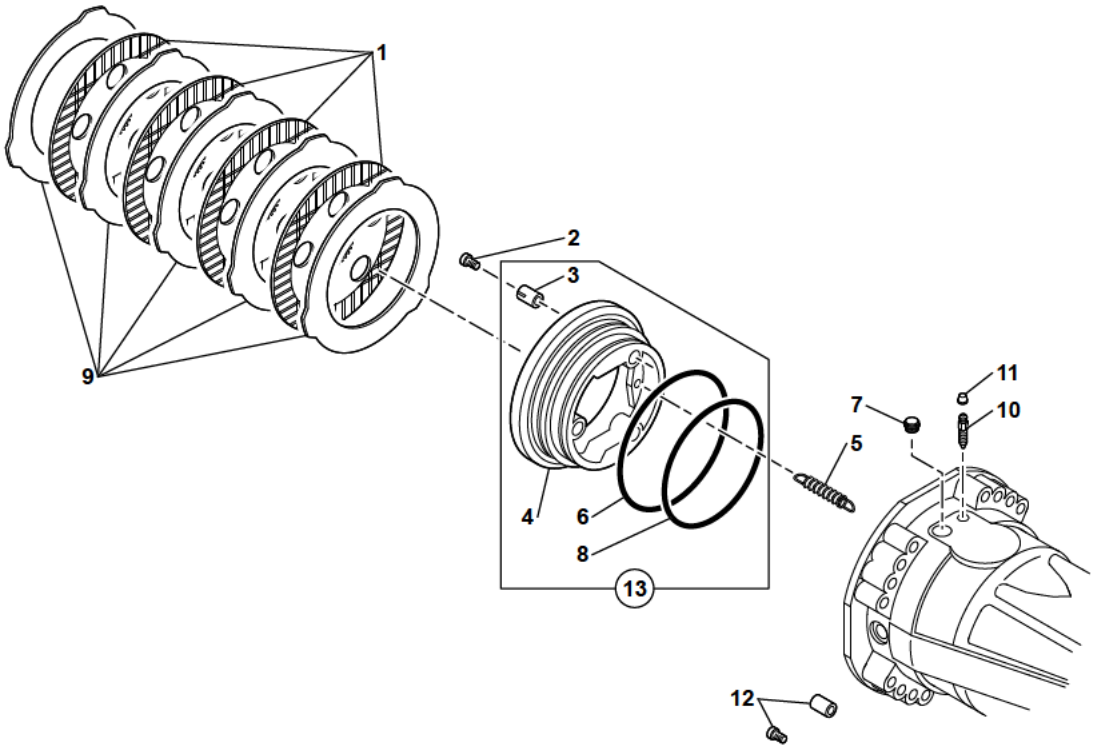

11MWR 5401325 21 31 4A.eps

PONT ARRIÈRE (4 ROUES DIRECTRICES) : FREIN
REAR AXLE (4 DIRECT WHEELS): BRAKE
HINTERACHSE (4 LEITENDE RADER): BREMSE

30 km/h

*	1	565A0625				
*	2	565A0579		8	DISQUE DE FREIN	BRAKE DISC	BREMSSCHEIBE
*	3	565A0246	13	6	VIS DE REGLAGE	ADJUSTING BOLT	NACHSTELLSCHRAUBE
*	4	565A0302	13	6	RESSORT	SPRING	FEDER
*	5	565A0400	13	2	PISTON	PISTON	KOLBEN
*	6	565A0656	13	6	RESSORT	SPRING	FEDER
*	7	565A0653		2	JOINT TORIQUE	O-RING	O-RING
*	8	565A0655	13	2	BOUCHON	PLUG	VERSCHL.STOPFEN
*	9	565A0673		2	JOINT TORIQUE	O-RING	O-RING
				10	DISQUE INTERMEDIAIRE	INTERMEDIATE BRAKE DISC	GEGENLAMELLE
*	10	565A0195		2	VIS DE PURGE	BLEEDING BOLT	ABBLASESCHRAUBE
*	11	565A0196		2	BOUCHON	PLUG	VERSCHL.STOPFEN
*	12	565A0636		2	BROCHE	DOWEL	STIFT
*	13	565A0946		2	KIT PISTON	PISTON KIT	KOLBEN KIT

PONT ARRIÈRE (4 ROUES DIRECTRICES) : VÉRIN DE DIRECTION
REAR AXLE (4 DIRECT WHEELS): STEERING RAM
HINTERACHSE (4 LEITENDE RÄDER): LENKZYLINDER

* 30 km/h

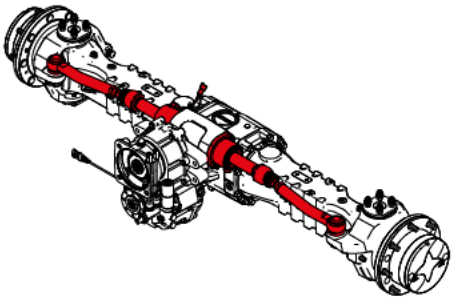

1	565A0617
2	565A0642
3	565A0616
4	565A0696
5	565A0429 ▶
6	565A0428 ◀
7	565A0908

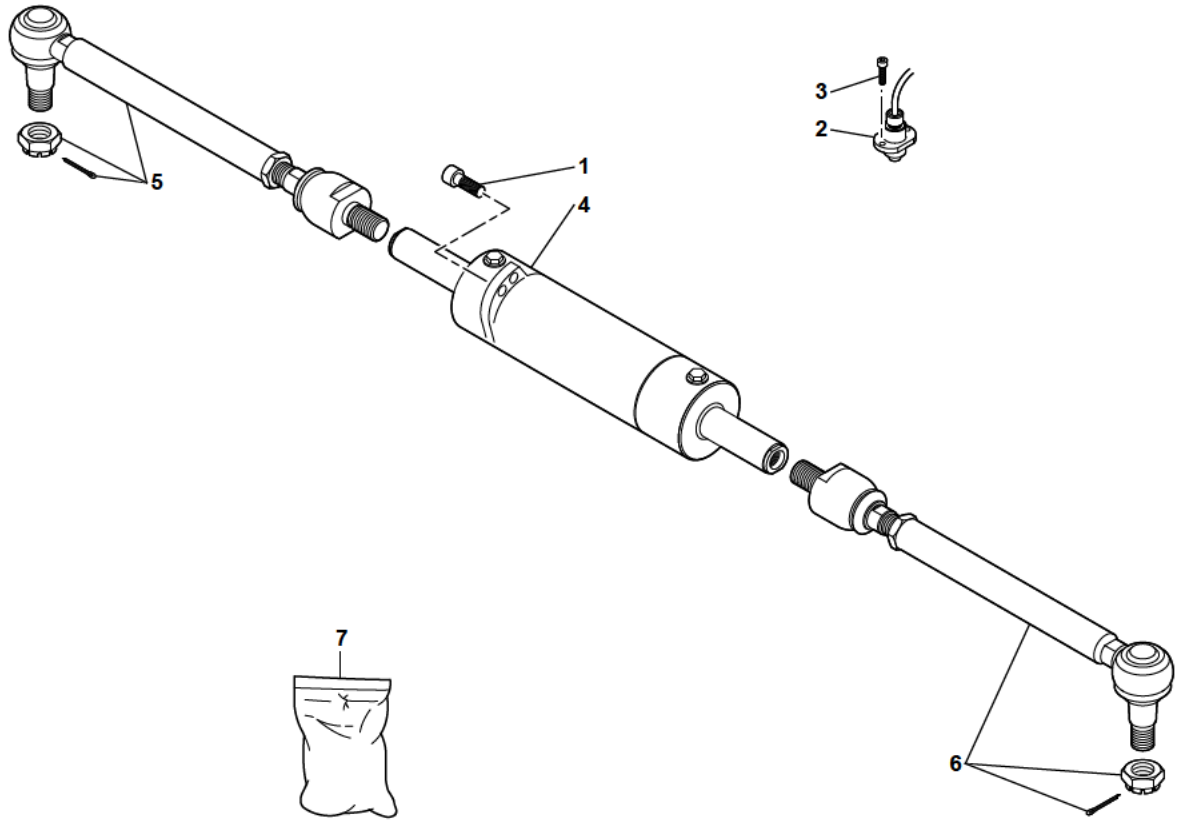

11MWR 5401325 21 31 5A.eps

PONT ARRIÈRE (4 ROUES D) : VERIN DE DIRECTION
REAR AXLE (4 D WHEELS): STEERING RAM
HINTERACHSE (4 L RADER): LENKZYLINDER

30 km/h

*	1	565A0617		4	VIS	SCREW	SCHRAUBE
*	2	565A0642		1	CAPTEUR	SENSOR	SENSOR
*	3	565A0616		2	VIS	SCREW	SCHRAUBE
*	4	565A0696		1	VERIN	RAM	ZYLINDER
*	5	565A0429	▶	1	TIGE AXIALE ARTICULEE	ARTICULATED TIE ROD	GELENKTESPURSTANGE
*	6	565A0428	◀	1	TIGE AXIALE ARTICULEE	ARTICULATED TIE ROD	GELENKTESPURSTANGE
*	7	565A0908		1	POCHETTE DE JOINTS	SEAL (KIT)	DICHTRING (BAUSATZ)

PONT ARRIÈRE (4 ROUES DIRECTRICES) : BOÎTE DE TRANSFERT
REAR AXLE (4 DIRECT WHEELS): TRANSFER CASE
HINTERACHSE (4 LEITENDE RÄDER): VERTEIERRGETRIERE

* 30 km/h

1	565A0730
2	565A0734
3	565A0740
4	565A0731
5	565A0288
6	565A0848
7	565A0717
8	565A0732
9	7413304
10	565A0274
11	565A0311
12	565A0330
13	565A0929
14	565A0703
15	565A0699
16	565A0643
17	565A0738
18	565A0702
19	565A0747
20	565A0739
21	565A0715
22	565A0003
23	565A0716
24	565A0733
25	565A0712
26	565A0711
27	565A0744
28	565A0606
29	565A0290
30	565A0608
31	565A0824
32	7412426
33	565A0746
34	565A0737
35	565A0745
36	565A0705
37	565A0709
38	565A0736
39	565A0728
40	565A0704
41	565A0707
42	565A0735
43	565A0710
44	565A0706
45	565A0653
46	565A0719
47	565A0322
48	565A0714
49	565A0708
50	565A0721
51	565A0827
52	565A0742
53	565A0722
54	565A0743
55	7415842
56	565A0286
57	565A0713
58	565A0076
59	565A0077
60	565A0725
61	565A0279
62	565A0107

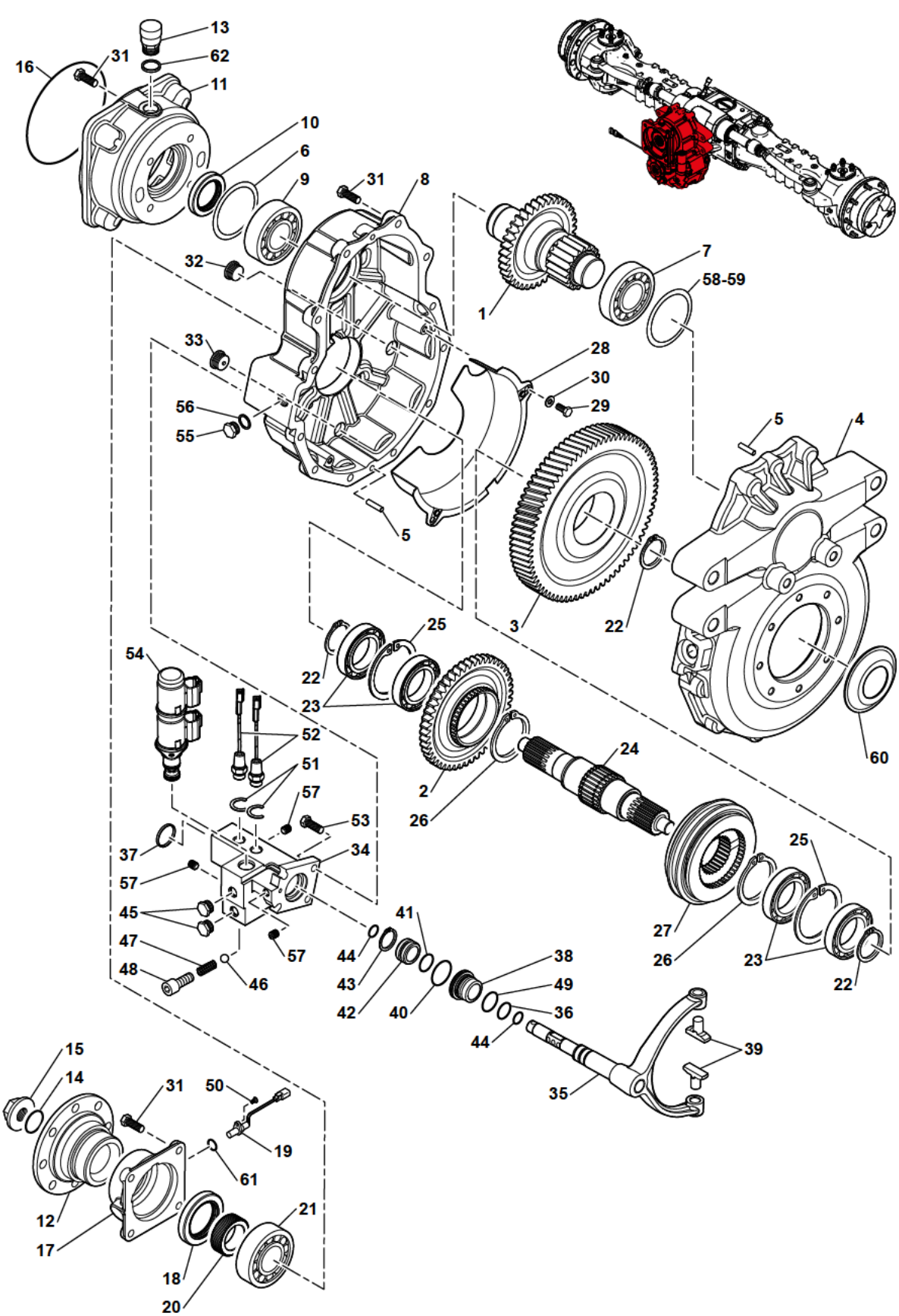

11MWR 5401325 21 31 6A.eps

PONT ARRIÈRE (4 ROUES D) : BOÎTE DE TRANSFERT
REAR AXLE (4 D WHEELS): TRANSFER CASE
HINTERACHSE (4 L RADER): VERTEIERRGETRIERE

30 km/h

* 1	565A0730	1	ARBRE D'ENTREE	INPUT SHAFT	ANTRIEBSWELLE
* 2	565A0734	1	ENGRENAGE	GEAR	ZAHNRADGETRIEBE
* 3	565A0740	1	ENGRENAGE	GEAR	ZAHNRADGETRIEBE
* 4	565A0731	1	CARTER	HOUSING	GEHAUSE
* 5	565A0288	2	GOUPILLE	PIN	STIFT
* 6	565A0848	1	CALES (JEU)	SHIM (KIT)	UNTERLAGEN (BAUSATZ)
* 7	565A0717	1	ROULEMENT	BEARING	LAGER
* 8	565A0732	1	COUVERCLE	COVER	DECKEL
* 9	7413304	1	ROULEMENT BILLES	BALL BEARING	KUGELLAGER
* 10	565A0274	1	JOINT D'ETANCHEITE	SEAL	DICHTRING
* 11	565A0311	1	COUVERCLE	COVER	DECKEL
* 12	565A0330	1	BRIDE	FLANGE	FLANSCH
* 13	565A0929	1	BOUCHON	PLUG	VERSCHL.STOPFEN
* 14	565A0703	1	JOINT TORIQUE	O-RING	O-RING
* 15	565A0699	1	ECROU	NUT	MUTTER
* 16	565A0643	1	JOINT TORIQUE	O-RING	O-RING
* 17	565A0738	1	COUVERCLE	COVER	DECKEL
* 18	565A0702	1	BAGUE D'ETANCHEITE	SEAL WASHER	DICHTRING
* 19	565A0747	1	CAPTEUR	SENSOR	SENSOR
* 20	565A0739	1	ROUE PHONIQUE	PHONIC WHEEL	POLAR RAD
* 21	565A0715	1	ROULEMENT	BEARING	LAGER
* 22	565A0003	3	CIRCLIP	CIRCLIP	SICHERUNGSRING
* 23	565A0716	4	ROULEMENT	BEARING	LAGER
* 24	565A0733	1	ARBRE DE SORTIE	OUTPUT SHAFT	ABTRIEBSWELLE
* 25	565A0712	2	CIRCLIP	CIRCLIP	SICHERUNGSRING
* 26	565A0711	2	CIRCLIP	CIRCLIP	SICHERUNGSRING
* 27	565A0744	1	SYNCHRONISEUR	SYNCHRONIZER	SYNCHRONISIERUNG
* 28	565A0606	1	TÔLE	SHIELD	SCHUTZBLECH
* 29	565A0290	2	VIS	SCREW	SCHRAUBE
* 30	565A0608	2	RONDELLE FREIN	LOCK WASHER	FEDERRING
* 31	565A0824	20	VIS	SCREW	SCHRAUBE
* 32	7412426	1	BOUCHON	PLUG	VERSCHL.STOPFEN
* 33	565A0746	1	BOUCHON MAGNETIQUE	MAGNET PLUG	MAGNETSTOPFEN
* 34	565A0737	1	COUVERCLE	COVER	DECKEL
* 35	565A0745	1	TRINGLE DE COMMANDE	SELECTOR SHAFT	SCHALTSTANGE
* 36	565A0705	1	JOINT TORIQUE	O-RING	O-RING
* 37	565A0709	1	JOINT TORIQUE	O-RING	O-RING
* 38	565A0736	1	MANCHON DE REDUCTION	REDUCTION BUSHING	ZWISCHENBUCHSE
* 39	565A0728	2	PATIN	SLIDING PIN	GLEITSTUCK
* 40	565A0704	1	JOINT TORIQUE	O-RING	O-RING
* 41	565A0707	1	JOINT TORIQUE	O-RING	O-RING
* 42	565A0735	1	PISTON	PISTON	KOLBEN
* 43	565A0710	2	CIRCLIP	CIRCLIP	SICHERUNGSRING
* 44	565A0706	2	JOINT TORIQUE	O-RING	O-RING

PONT ARRIÈRE (4 ROUES D) : BOÎTE DE TRANSFERT
REAR AXLE (4 D WHEELS): TRANSFER CASE
HINTERACHSE (4 L RADER): VERTEIERRGETRIERE

30 km/h

* 45	565A0653	2	BOUCHON	PLUG	VERSCHL.STOPFEN
* 46	565A0719	1	BILLE	BALL	KUGEL
* 47	565A0322	1	RESSORT	SPRING	FEDER
* 48	565A0714	1	BOUCHON	PLUG	VERSCHL.STOPFEN
* 49	565A0708	1	JOINT TORIQUE	O-RING	O-RING
* 50	565A0721	1	VIS	SCREW	SCHRAUBE
* 51	565A0827	2	CALES (JEU)	SHIM (KIT)	UNTERLAGEN (BAUSATZ)
* 52	565A0742	2	DISJONCTEUR SECURITE	SECURITY SWITCH	ANLASSERSPERRE
* 53	565A0722	4	VIS	SCREW	SCHRAUBE
* 54	565A0743	1	SOUPAPE	VALVE	VENTIL
* 55	7415842	1	VIS	SCREW	SCHRAUBE
* 56	565A0286	1	RONDELLE	WASHER	UNTERLEGSCHEIBE
* 57	565A0713	3	BOUCHON	PLUG	VERSCHL.STOPFEN
* 58	565A0076	1	CALE	SHIM	KEIL
* 59	565A0077	1	CALE	SHIM	KEIL
* 60	565A0725	1	PROTECTION D'ETANCHEITE	OIL CATCHER	SCHUTZBLECH
* 61	565A0279	1	JOINT TORIQUE	O-RING	O-RING
* 62	565A0107	1	BAGUE D'ETANCHEITE	SEAL WASHER	DICHTRING

PONT ARRIÈRE (4 ROUES DIRECTRICES) : CARTER
REAR AXLE (4 DIRECTWHEELS): SUMP
HINTERACHSE (4 LEITENDE RÄDER): WANNE

* 20 km/h

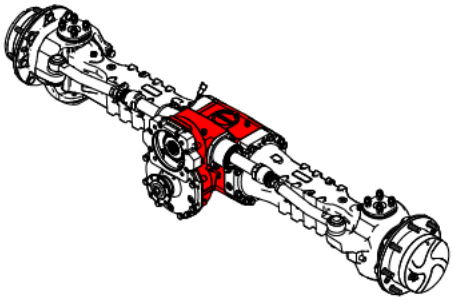

1	565A0950
2	565A0753
3	565A0398
4	565A0360
5	565A0361
6	565A0749
7	565A0106
8	565A0335
9	7413300
10	565A0949
11	565A0357
12	565A0762
13	Y013154T0000

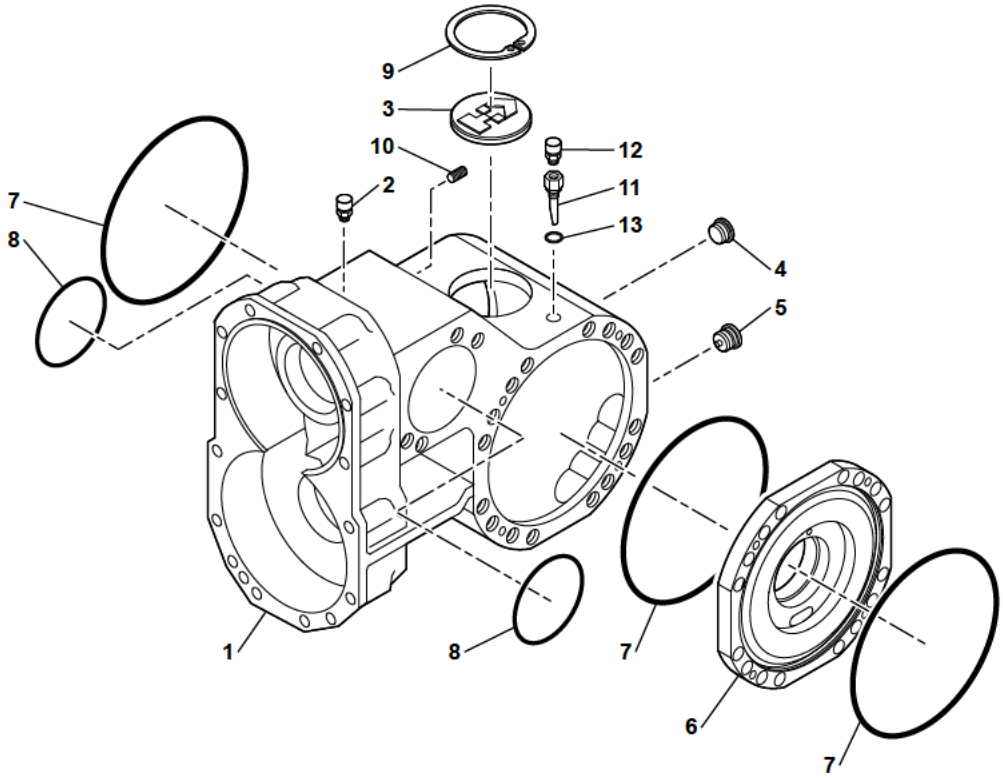

11MWR 5401325 21 32 1A.eps

PONT ARRIÈRE (4 ROUES DIRECTRICES) : CARTER
REAR AXLE (4 DIRECT WHEELS): SUMP
HINTERACHSE (4 LEITENDE RADER): WANNE

20 km/h

* 1	565A0950	1	CARTER	HOUSING	GEHAUSE
* 2	565A0753	1	BOUCHON	PLUG	VERSCHL.STOPFEN
* 3	565A0398	1	BOUCHON	PLUG	VERSCHL.STOPFEN
* 4	565A0360	1	BOUCHON	PLUG	VERSCHL.STOPFEN
* 5	565A0361	1	BOUCHON MAGNETIQUE	MAGNET PLUG	MAGNETSTOPFEN
* 6	565A0749	1	COUVERCLE INTERMEDIAIRE	INTERMEDIATE COVER	ZWISCHENDECKEL
* 7	565A0106	3	JOINT TORIQUE	O-RING	O-RING
* 8	565A0335	2	JOINT TORIQUE	O-RING	O-RING
* 9	7413300	1	CIRCLIP	CIRCLIP	SICHERUNGSRING
* 10	565A0949	3	VIS	SCREW	SCHRAUBE
* 11	565A0357	1	ADAPTATEUR	ADAPTOR	ANSCHLUSSTUCK
* 12	565A0762	1	BOUCHON	PLUG	VERSCHL.STOPFEN
* 13	Y013154T000	1	BAGUE D'ETANCHEITE	SEAL WASHER	DICHTRING

PONT ARRIÈRE (4 ROUES DIRECTRICES) : DIFFÉRENTIEL
REAR AXLE (4 DIRECTWHEELS): DIFFERENTIAL
HINTERACHSE (4 LEITENDE RÄDER): DIFFERENTIAL

* 20 km/h

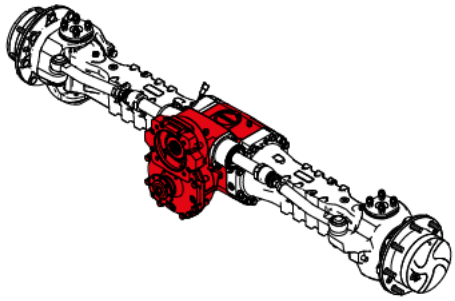

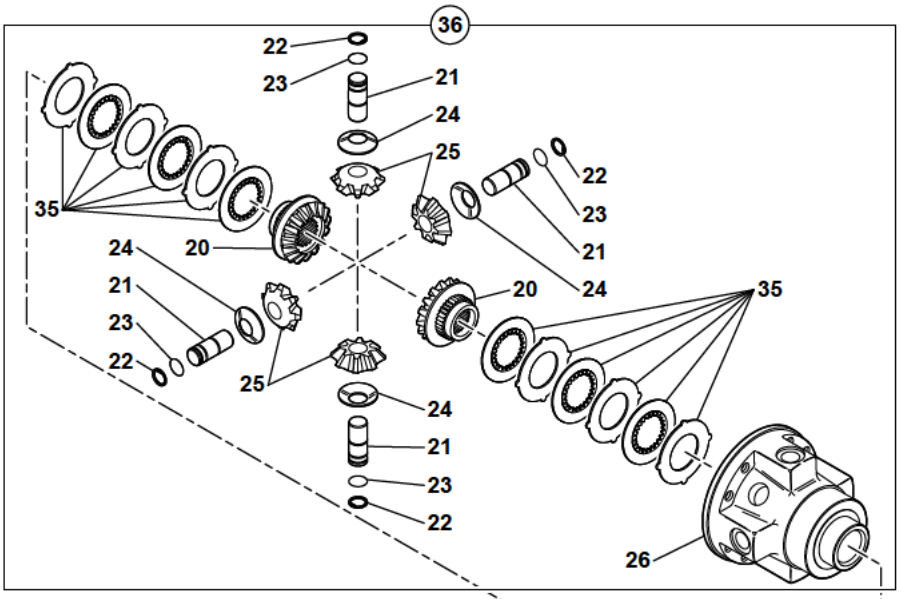

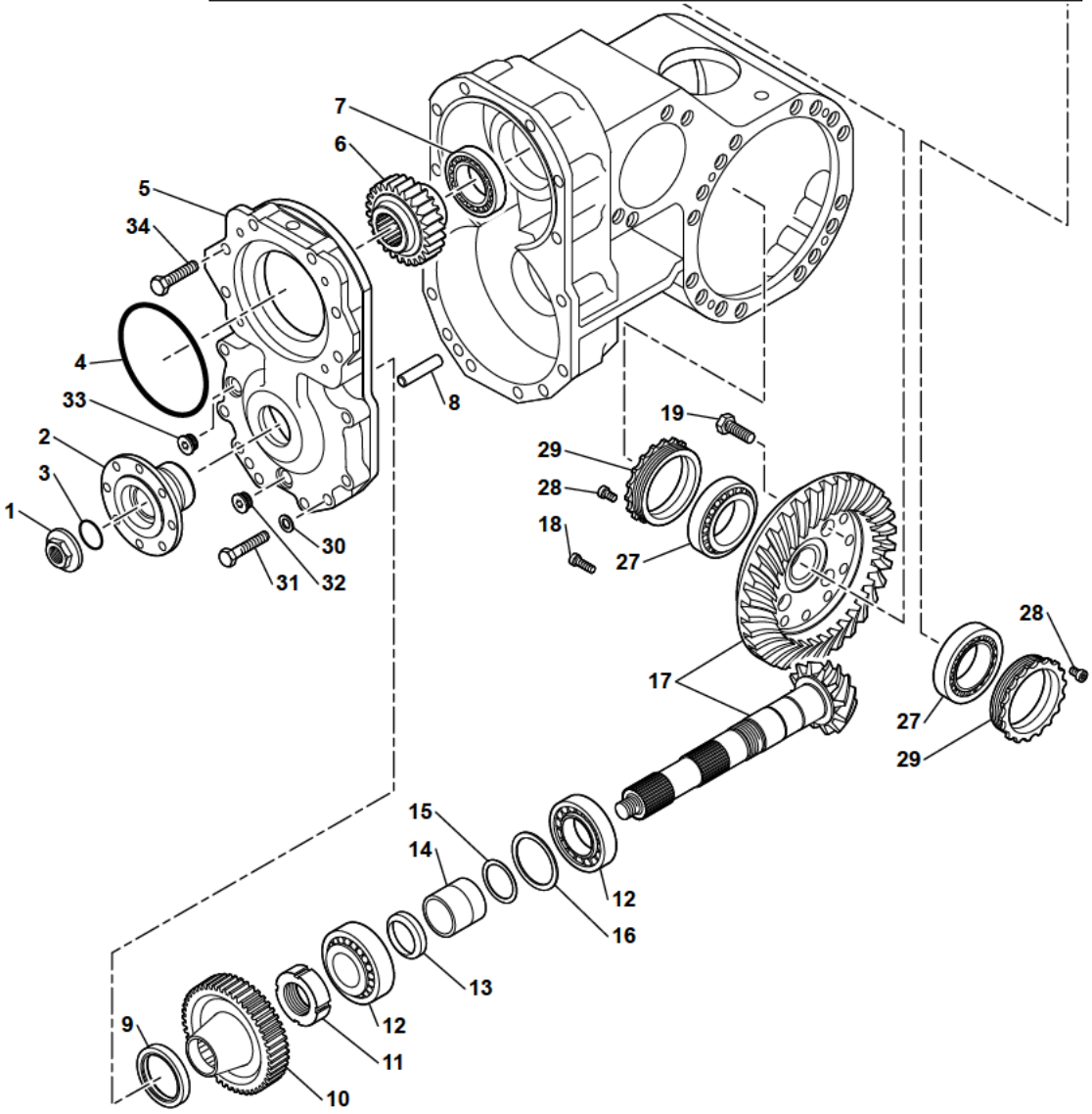

1	565A0699
2	565A0852
3	565A0117
4	565A0643
5	565A0863
6	565A0864
7	565A0212
8	565A0203
9	565A0624
10	565A0865
11	565A0557
12	565A0121
13	565A0201
14	565A0204
15	565A0781
16	565A0779
17	565A0951
18	565A0123
19	565A0125
20	565A0128
21	565A0671
22	565A0119
23	565A0118
24	565A0130
25	565A0127
26	565A0634
27	565A0748
28	565A0611
29	565A0134
30	565A0202
31	565A0622
32	565A0361
33	565A0360
34	565A0615
35	565A0635
36	565A0853

11MWR 5401325 21 32 2A.eps

PONT ARRIÈRE (4 ROUES DIRECTRICES) : DIFFERENTIEL
REAR AXLE (4 DIRECT WHEELS): DIFFERENTIAL
HINTERACHSE (4 LEITENDE RADER): DIFFERENTIAL

20 km/h

* 1	565A0699		1	ECROU	NUT	MUTTER
* 2	565A0852		1	BRIDE	FLANGE	FLANSCH
* 3	565A0117		1	JOINT TORIQUE	O-RING	O-RING
* 4	565A0643		1	JOINT TORIQUE	O-RING	O-RING
* 5	565A0863		1	COUVERCLE	COVER	DECKEL
* 6	565A0864		1	ENGRENAGE	GEAR	ZAHNRADGETRIEBE
* 7	565A0212		1	ROULEMENT	BEARING	LAGER
* 8	565A0203		1	BROCHE	DOWEL	STIFT
* 9	565A0624		1	JOINT	SEAL	DICHTRING
* 10	565A0865		1	ENGRENAGE	GEAR	ZAHNRADGETRIEBE
* 11	565A0557		1	ECROU	NUT	MUTTER
* 12	565A0121		2	ROULEMENT CONIQUE	TAPER ROLLER BEARNIN	KEGELROLLENLAGER
* 13	565A0201		1	JOINT D'ETANCHEITE	SEAL	DICHTRING
* 14	565A0204		1	ENTRETOISE	SPACER	ABSTANDSTUECK
* 15	565A0781		1	CALES (JEU)	SHIM (KIT)	UNTERLAGEN (BAUSATZ)
* 16	565A0779		1	CALES (JEU)	SHIM (KIT)	UNTERLAGEN (BAUSATZ)
* 17	565A0951		1	COUPLE CONIQUE	TAPERED TORQUE	KONUSKUPPLUNG
* 18	565A0123		4	VIS	SCREW	SCHRAUBE
* 19	565A0125		12	VIS	SCREW	SCHRAUBE
* 20	565A0128	36	2	PLANETAIRE	PLANETARY	PLANETENGETRIEBE
* 21	565A0671	36	4	AXE	CLEVIS PIN	BOLZEN
* 22	565A0119	36	4	CIRCLIP	CIRCLIP	SICHERUNGSRING
* 23	565A0118	36	4	CIRCLIP	CIRCLIP	SICHERUNGSRING
* 24	565A0130	36	4	RONDELLE	WASHER	UNTERLEGSCHEIBE
* 25	565A0127	36	4	SATELLITE	SATELLITE	PLANETENRAD
* 26	565A0634	36	1	CARTER DIFFERENTIEL	DIFF HOUSING	DIFF GEHAUSE
* 27	565A0748		2	ROULEMENT ROULEAU	ROLLER BEARING	ROLLENLAGER
* 28	565A0611		2	VIS	SCREW	SCHRAUBE
* 29	565A0134		2	ECROU	NUT	MUTTER
* 30	565A0202		8	RONDELLE ELASTIQUE	SPRING WASHER	ELASTISCHE SCHEIBE
* 31	565A0622		8	VIS	SCREW	SCHRAUBE
* 32	565A0361		1	BOUCHON MAGNETIQUE	MAGNET PLUG	MAGNETSTOPFEN
* 33	565A0360		1	BOUCHON	PLUG	VERSCHL.STOPFEN
* 34	565A0615		6	VIS	SCREW	SCHRAUBE
* 35	565A0635	36	2	KIT DISQUE D'EMBRAYAGE	CLUTCH DISC KIT	KUPPLUNGSSCHEIBE (BAUSATZ)
* 36	565A0853		1	KIT DIFFERENTIEL	DIFFERENTIAL KIT	DIFF. (BAUSATZ)

PONT ARRIÈRE (4 ROUES DIRECTRICES) : ESSIEU
REAR AXLE (4 DIRECTWHEELS): AXLE
HINTERACHSE (4 LEITENDE RÄDER): ACHSE

✱ 20 km/h

1	7413311
2	565A0669
3	565A0947
4	565A0373
5	565A0418
6	565A0545
7	7413304
8	565A0003
9	565A0336
10	565A0938
11	565A0443
12	565A0684
13	565A0670
14	565A0900
15	565A0196
16	565A0007
17	565A0905
18	565A0904
19	565A0661
20	565A0683
21	565A0413
22	565A0361
23	565A0360
24	565A0100
25	565A0144
26	565A0700
27	565A0752
28	565A0106
29	565A0151
30	565A0153
31	565A0143
32	565A0784
33	565A0788
34	7413313
35	565A0149
36	565A0576
37	565A0158
38	565A0630
39	565A0142
40	565A0431
41	565A0343
42	565A0370
43	7413300
44	565A0698
45	565A0811
46	565A0902
47	565A0941
48	565A0686
49	565A0939
50	565A0940
51	565A0633
52	565A0577
53	565A0856

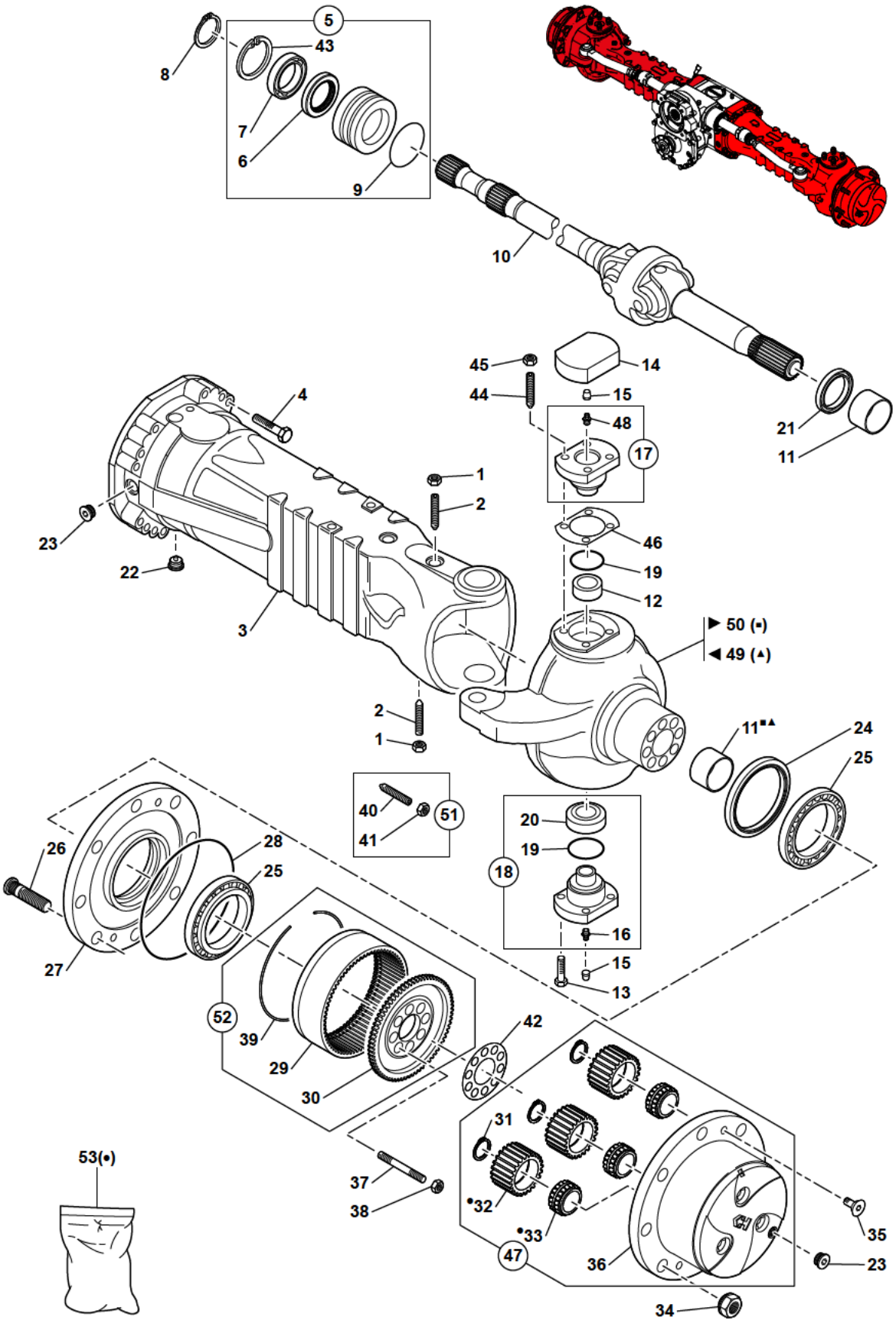

11MWR 5401325 21 32 3A.eps

PONT ARRIÈRE (4 ROUES DIRECTRICES) : ESSIEU
REAR AXLE (4 DIRECT WHEELS): AXLE
HINTERACHSE (4 LEITENDE RADER): ACHSE

20 km/h

* 1	7413311		2	ECROU	NUT	MUTTER
* 2	565A0669		2	VIS	SCREW	SCHRAUBE
* 3	565A0947		2	CORPS D'ESSIEU	AXLE CASE	ACHSKOERPER
* 4	565A0373		28	VIS	SCREW	SCHRAUBE
* 5	565A0418		2	MANCHON DE REDUCTION	REDUCTION BUSHING	ZWISCHENBUCHSE
* 6	565A0545	5	2	JOINT D'ETANCHEITE	SEAL	DICHTRING
* 7	7413304	5	2	ROULEMENT BILLES	BALL BEARING	KUGELLAGER
* 8	565A0003		2	CIRCLIP	CIRCLIP	SICHERUNGSRING
* 9	565A0336	9	2	JOINT TORIQUE	O-RING	O-RING
* 10	565A0938		2	CARDAN	UNIVERSAL JOINT	GELENKWELLE
* 11	565A0443		4	DOUILLE	SOCKET	BUCHSE
* 12	565A0684		2	DOUILLE	SOCKET	BUCHSE
* 13	565A0670		12	VIS	SCREW	SCHRAUBE
* 14	565A0900		2	COUVERCLE	COVER	DECKEL
* 15	565A0196		4	BOUCHON	PLUG	VERSCHL.STOPFEN
* 16	565A0007		2	GRAISSEUR	GREASE FITING	SCHMIERNIPPEL
* 17	565A0905		2	PIVOT	PIVOT	LAGERZAPFEN
* 18	565A0904		2	PIVOT	PIVOT	LAGERZAPFEN
* 19	565A0661		4	JOINT D'ETANCHEITE	SEAL	DICHTRING
* 20	565A0683		2	ROULEMENT	BEARING	LAGER
* 21	565A0413		2	JOINT D'ETANCHEITE	SEAL	DICHTRING
* 22	565A0361		2	BOUCHON MAGNETIQUE	MAGNET PLUG	MAGNETSTOPFEN
* 23	565A0360		4	BOUCHON	PLUG	VERSCHL.STOPFEN
* 24	565A0100		2	JOINT	SEAL	DICHTRING
* 25	565A0144		4	ROULEMENT	BEARING	LAGER
* 26	565A0700		16	GOUJON DE ROUE	WHEEL STUD	RADBOLZEN
* 27	565A0752		2	MOYEU DE ROUE	WHEEL HUB	RADNABE
* 28	565A0106		2	JOINT TORIQUE	O-RING	O-RING
* 29	565A0151	52	2	COURONNE DENTEE	RING GEAR	ZAHNKRANZ
* 30	565A0153	52	2	SUPPORT COURONNE	RING GEAR SUPPORT	HOHLRAD TRAGER
* 31	565A0143	47	8	CIRCLIP	CIRCLIP	SICHERUNGSRING
* 32	565A0784	47-53	8	SATELLITE	SATELLITE	PLANETENRAD
* 33	565A0788	47-53	8	ROULEMENT	BEARING	LAGER
* 34	7413313		16	ECROU DEMI-SPHERIQUE	WHEEL NUT	KUGELBONDMUTTER
* 35	565A0149		4	VIS	SCREW	SCHRAUBE
* 36	565A0576	47	2	SUPPORT SATELLITES	PLANET GEAR CARRIER	PLANETENGEHAUSE
* 37	565A0158		16	GOUJON	STUD	STIFT
* 38	565A0630		16	ECROU	NUT	MUTTER
* 39	565A0142	52	2	CIRCLIP	CIRCLIP	SICHERUNGSRING
* 40	565A0431	51	4	VIS	SCREW	SCHRAUBE
* 41	565A0343	51	4	ECROU	NUT	MUTTER
* 42	565A0370		2	TÔLE DE SECURITE	LOCKING PLATE	SICHERUNGSBLECH
* 43	7413300	5	2	CIRCLIP	CIRCLIP	SICHERUNGSRING
* 44	565A0698		8	GOUJON	STUD	STIFT

PONT ARRIÈRE (4 ROUES DIRECTRICES) : ESSIEU
REAR AXLE (4 DIRECT WHEELS): AXLE
HINTERACHSE (4 LEITENDE RADER): ACHSE

20 km/h

*	45	565A0811		8	ECROU	NUT	MUTTER
*	46	565A0902		2	CALES (JEU)	SHIM (KIT)	UNTERLAGEN (BAUSATZ)
*	47	565A0941		2	SUPPORT SATELLITES	PLANET GEAR CARRIER	PLANETENGEHAUSE
*	48	565A0686		2	GRAISSEUR	GREASE FITING	SCHMIERNIPPEL
*	49	565A0939	◀	1	BOÎTIER DIRECTION	STEERING HOUSING	LENKGEHAUSE
*	50	565A0940	▶	1	BOÎTIER DIRECTION	STEERING HOUSING	LENKGEHAUSE
*	51	565A0633		4	VIS (JEU)	SCREW KIT	SCHRAUBE (BAUSATZ)
*	52	565A0577		2	KIT COURONNE DENTEE	KIT RING GEAR	BAUSAZT ZAHNKRANZ
*	53	565A0856		8	KIT SATELLITE	SATELLITE KIT	PLANETENRAD

PONT ARRIÈRE (4 ROUES DIRECTRICES) : FREIN
REAR AXLE (4 DIRECTWHEELS): BRAKE
HINTERACHSE (4 LEITENDE RÄDER): BREMSE

* 20 km/h

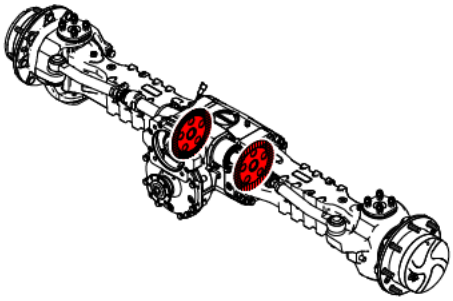

1	565A0625
2	565A0579
3	565A0246
4	565A0302
5	565A0400
6	565A0656
7	565A0653
8	565A0655
9	565A0673
10	565A0195
11	565A0196
12	565A0636
13	565A0946

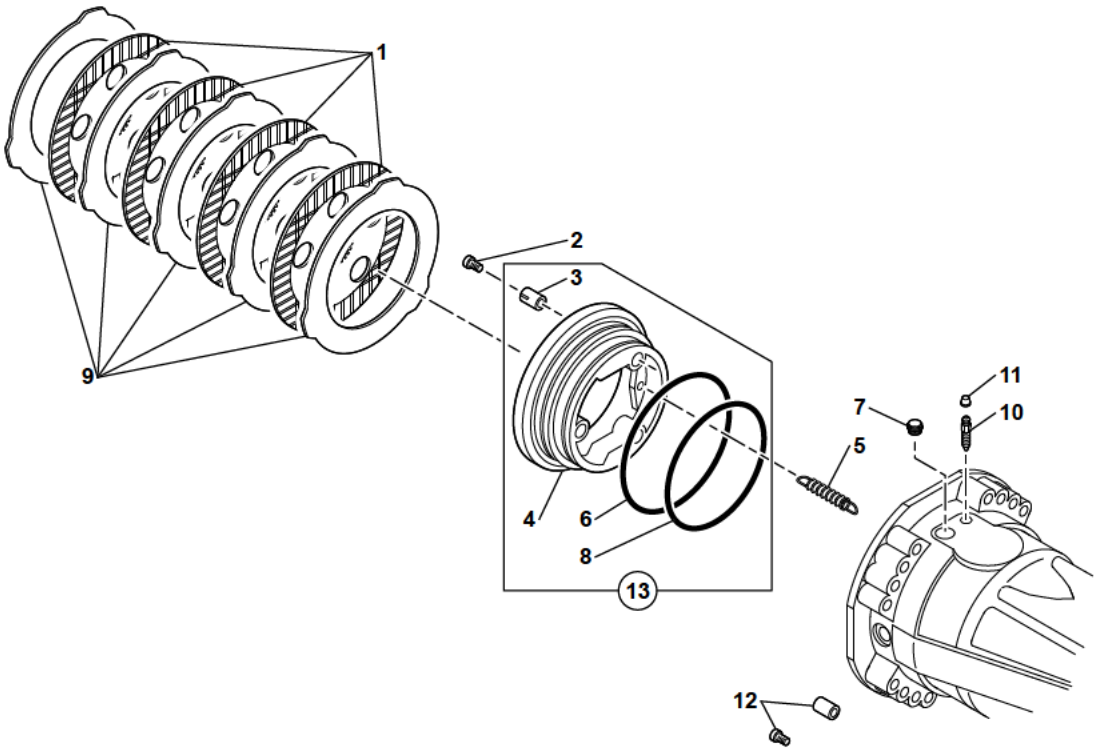

11MWR 5401325 21 32 4A.eps

PONT ARRIÈRE (4 ROUES DIRECTRICES) : FREIN
REAR AXLE (4 DIRECT WHEELS): BRAKE
HINTERACHSE (4 LEITENDE RADER): BREMSE

20 km/h

*	1	565A0625				
*	2	565A0579				
*	3	565A0246	13	6	RESSORT	SPRING	FEDER
*	4	565A0302	13	2	PISTON	PISTON	KOLBEN
*	5	565A0400	13	6	RESSORT	SPRING	FEDER
*	6	565A0656	13	2	JOINT TORIQUE	O-RING	O-RING
*	7	565A0653		2	BOUCHON	PLUG	VERSCHL.STOPFEN
*	8	565A0655	13	2	JOINT TORIQUE	O-RING	O-RING
*	9	565A0673		10	DISQUE INTERMEDIAIRE	INTERMEDIATE BRAKE DISC	GEGENLAMELLE
*	10	565A0195		2	VIS DE PURGE	BLEEDING BOLT	ABBLASESCHRAUBE
*	11	565A0196		2	BOUCHON	PLUG	VERSCHL.STOPFEN
*	12	565A0636		2	BROCHE	DOWEL	STIFT
*	13	565A0946		2	KIT PISTON	PISTON KIT	KOLBEN KIT
				8	DISQUE DE FREIN	BRAKE DISC	BREMSSCHEIBE
				6	VIS DE REGLAGE	ADJUSTING BOLT	NACHSTELLSCHRAUBE

PONT ARRIÈRE (4 ROUES DIRECTRICES) : VÉRIN DE DIRECTION
REAR AXLE (4 DIRECT WHEELS): STEERING RAM
HINTERACHSE (4 LEITENDE RÄDER): LENKZYLINDER

* 20 km/h

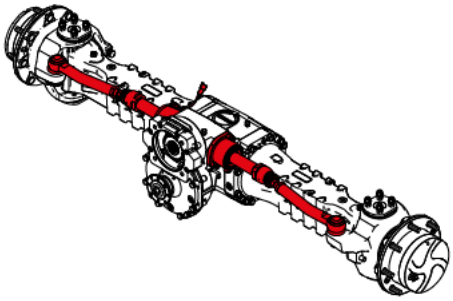

1	565A0617
2	565A0642
3	565A0616
4	565A0696
5	565A0429
6	565A0428
7	565A0908

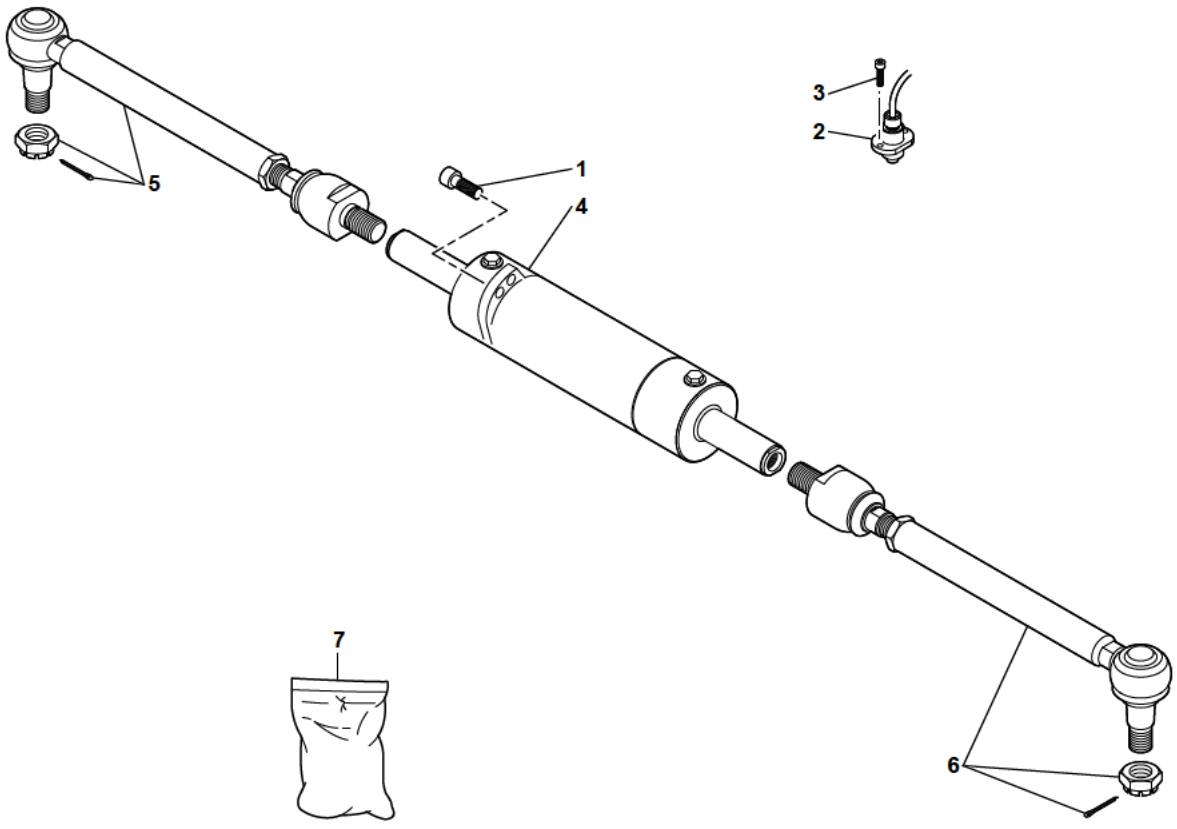

11MWR 5401325 21 32 5A.eps

PONT ARRIÈRE (4 ROUES D) : VERIN DE DIRECTION
REAR AXLE (4 D WHEELS): STEERING RAM
HINTERACHSE (4 L RADER): LENKZYLINDER

20 km/h

*	1	565A0617		4	VIS	SCREW	SCHRAUBE
*	2	565A0642		1	CAPTEUR	SENSOR	SENSOR
*	3	565A0616		2	VIS	SCREW	SCHRAUBE
*	4	565A0696		1	VERIN	RAM	ZYLINDER
*	5	565A0429	▶	1	TIGE AXIALE ARTICULEE	ARTICULATED TIE ROD	GELENKTESPURSTANGE
*	6	565A0428	◀	1	TIGE AXIALE ARTICULEE	ARTICULATED TIE ROD	GELENKTESPURSTANGE
*	7	565A0908		1	POCHETTE DE JOINTS	SEAL (KIT)	DICHTRING (BAUSATZ)

PONT ARRIÈRE : CARTER
REAR AXLE: SUMP
HINTERACHSE: WANNE

* 20 km/h

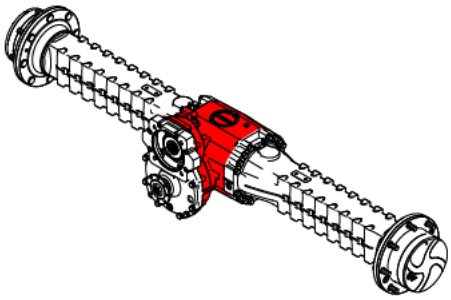

1	565A0850
2	565A0753
3	565A0398
4	565A0360
5	565A0361
6	565A0749
7	565A0106
8	565A0562
9	565A0286
10	565A0563
11	565A0564
12	7413300
13	565A0357
14	Y013154T0000

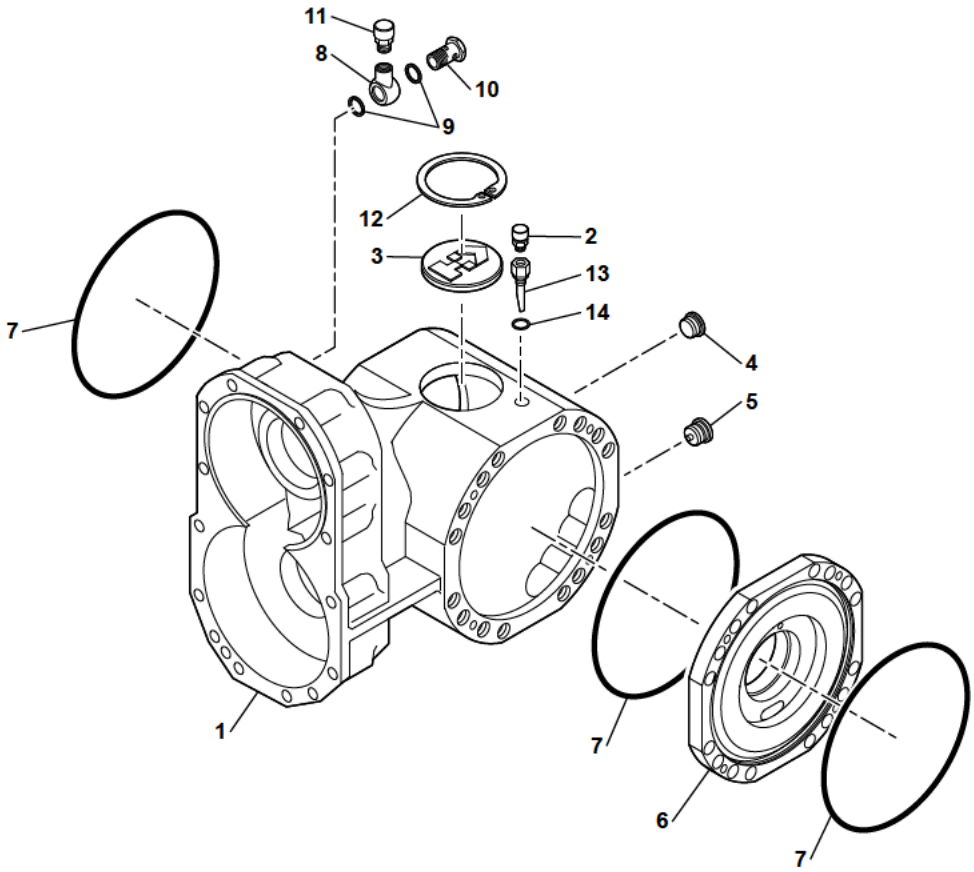

11MWR 5401325 21 34 1A.eps

PONT ARRIÈRE : CARTER
REAR AXLE: SUMP
HINTERACHSE: WANNE

20 km/h

* 1	565A0850	1	CARTER	GEAR CASE	WANNE
* 2	565A0753	1	BOUCHON	PLUG	VERSCHL.STOPFEN
* 3	565A0398	1	BOUCHON	PLUG	VERSCHL.STOPFEN
* 4	565A0360	1	BOUCHON	PLUG	VERSCHL.STOPFEN
* 5	565A0361	1	BOUCHON MAGNETIQUE	MAGNET PLUG	MAGNETSTOPFEN
* 6	565A0749	1	COUVERCLE INTERMEDIAIRE	INTERMEDIATE COVER	ZWISCHENDECKEL
* 7	565A0106	3	JOINT TORIQUE	O-RING	O-RING
* 8	565A0562	1	RACCORD BANJO	BANJO FITTING	RINGSTUECK
* 9	565A0286	2	RONDELLE	WASHER	UNTERLEGSCHEIBE
* 10	565A0563	1	VIS BANJO	BANJO BOLT	HOHLSCHRAUBE
* 11	565A0564	1	RENIFLARD	BREATHER	ENTLUEFTER
* 12	7413300	1	CIRCLIP	CIRCLIP	SICHERUNGSRING
* 13	565A0357	1	ADAPTATEUR	ADAPTOR	ANSCHLUSSTUCK
* 14	Y013154T000	1	BAGUE D'ETANCHEITE	SEAL WASHER	DICHTRING

PONT ARRIÈRE : DIFFERENTIEL
REAR AXLE: DIFFERENTIAL
HINTERACHSE: DIFFERENTIAL

* 20 km/h

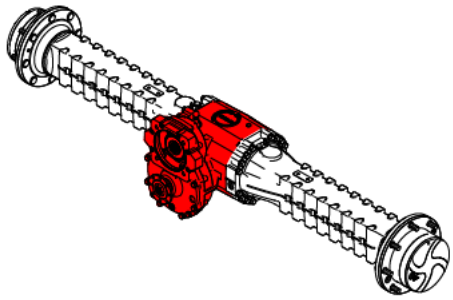

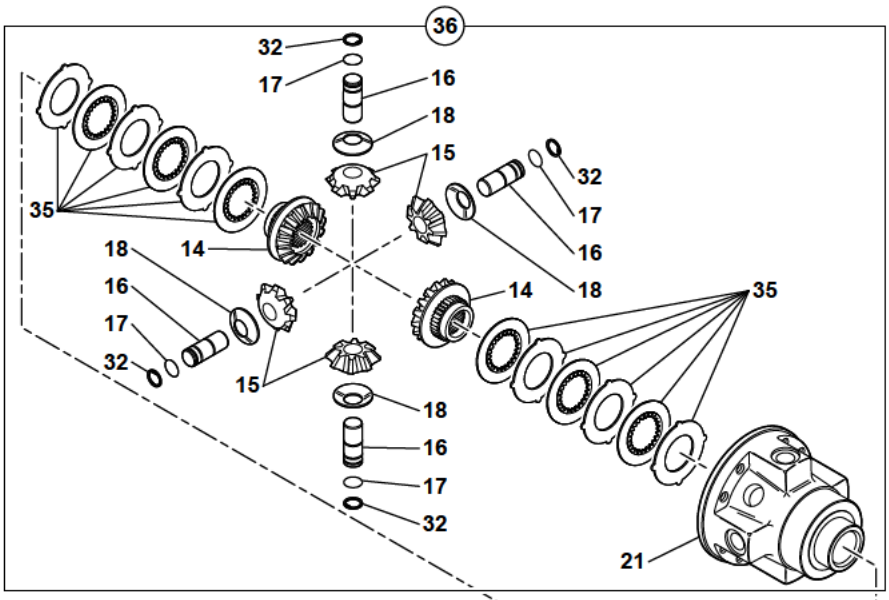

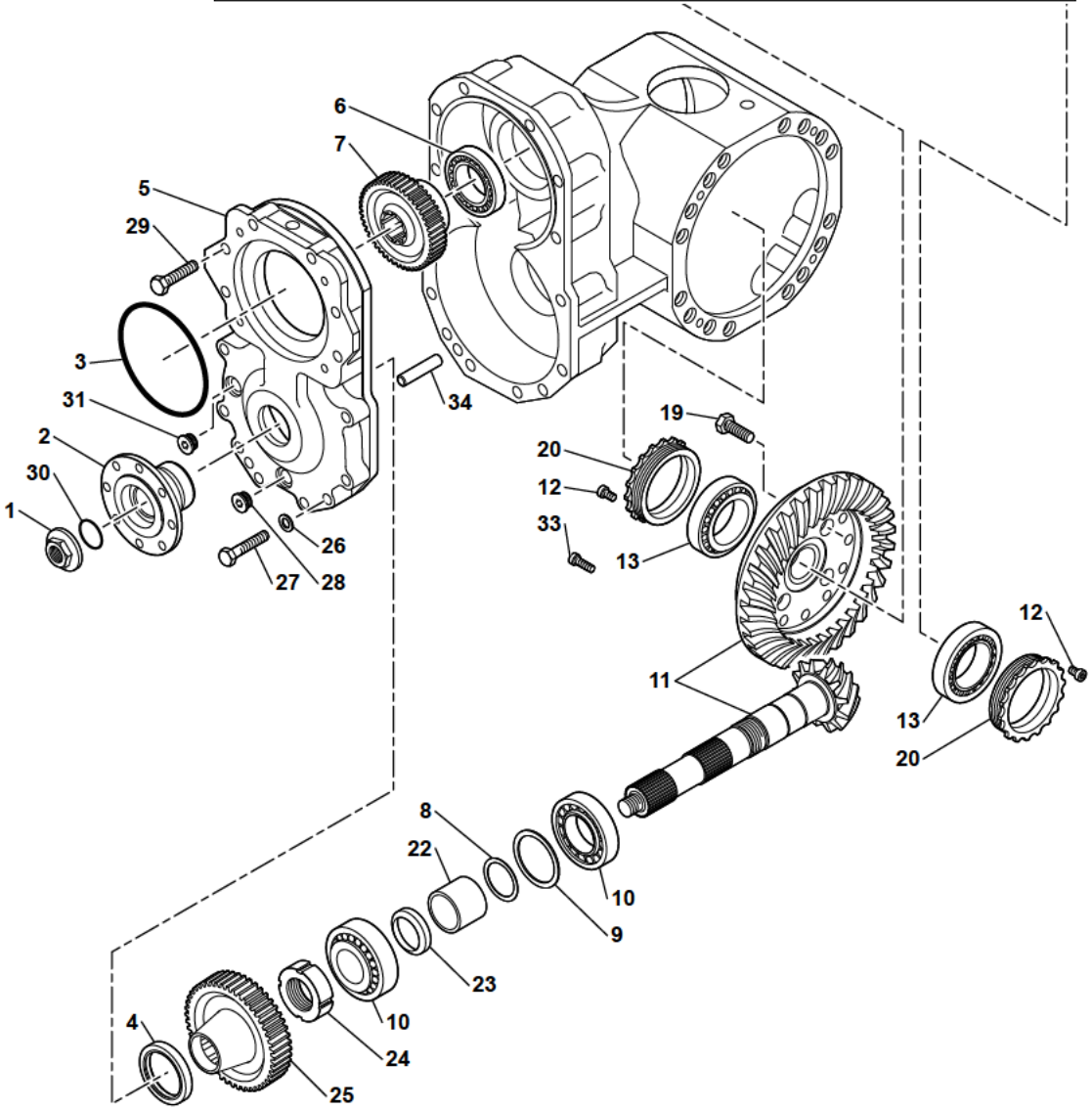

1	565A0699
2	565A0852
3	565A0643
4	565A0624
5	565A0863
6	565A0212
7	565A0865
8	565A0781
9	565A0779
10	565A0121
11	565A0951
12	565A0611
13	565A0748
14	565A0128
15	565A0127
16	565A0671
17	565A0118
18	565A0130
19	565A0125
20	565A0134
21	565A0634
22	565A0204
23	565A0201
24	565A0557
25	565A0864
26	565A0202
27	565A0622
28	565A0361
29	565A0615
30	565A0117
31	565A0360
32	565A0119
33	565A0123
34	565A0203
35	565A0635
36	565A0853

11MWR 5401325 21 34 2A.eps

PONT ARRIÈRE : DIFFERENTIEL
REAR AXLE: DIFFERENTIAL
HINTERACHSE: DIFFERENTIAL

20 km/h

* 1	565A0699		1	ECROU	NUT	MUTTER
* 2	565A0852		1	BRIDE	FLANGE	FLANSCH
* 3	565A0643		1	JOINT TORIQUE	O-RING	O-RING
* 4	565A0624		1	JOINT	SEAL	DICHTRING
* 5	565A0863		1	COUVERCLE	COVER	DECKEL
* 6	565A0212		1	ROULEMENT	BEARING	LAGER
* 7	565A0865		1	ENGRENAGE	GEAR	ZAHNRADGETRIEBE
* 8	565A0781		1	CALES (JEU)	SHIM (KIT)	UNTERLAGEN (BAUSATZ)
* 9	565A0779		1	CALES (JEU)	SHIM (KIT)	UNTERLAGEN (BAUSATZ)
* 10	565A0121		2	ROULEMENT CONIQUE	TAPER ROLLER BEARNIN	KEGELROLLENLAGER
* 11	565A0951		1	COUPLE CONIQUE	TAPERED TORQUE	KONUSKUPPLUNG
* 12	565A0611		2	VIS	SCREW	SCHRAUBE
* 13	565A0748		2	ROULEMENT ROULEAU	ROLLER BEARING	ROLLENLAGER
* 14	565A0128	36	2	PLANETAIRE	PLANETARY	PLANETENGETRIEBE
* 15	565A0127	36	4	SATELLITE	SATELLITE	PLANETENRAD
* 16	565A0671	36	4	AXE	CLEVIS PIN	BOLZEN
* 17	565A0118	36	4	CIRCLIP	CIRCLIP	SICHERUNGSRING
* 18	565A0130	36	4	RONDELLE	WASHER	UNTERLEGSCHEIBE
* 19	565A0125		12	VIS	SCREW	SCHRAUBE
* 20	565A0134		2	ECROU	NUT	MUTTER
* 21	565A0634	36	1	CARTER DIFFERENTIEL	DIFF HOUSING	DIFF GEHAUSE
* 22	565A0204		1	ENTRETOISE	SPACER	ABSTANDSTUECK
* 23	565A0201		1	JOINT D'ETANCHEITE	SEAL	DICHTRING
* 24	565A0557		1	ECROU	NUT	MUTTER
* 25	565A0864		1	ENGRENAGE	GEAR	ZAHNRADGETRIEBE
* 26	565A0202		8	RONDELLE ELASTIQUE	SPRING WASHER	ELASTISCHE SCHEIBE
* 27	565A0622		8	VIS	SCREW	SCHRAUBE
* 28	565A0361		1	BOUCHON MAGNETIQUE	MAGNET PLUG	MAGNETSTOPFEN
* 29	565A0615		6	VIS	SCREW	SCHRAUBE
* 30	565A0117		1	JOINT TORIQUE	O-RING	O-RING
* 31	565A0360		1	BOUCHON	PLUG	VERSCHL.STOPFEN
* 32	565A0119	36	4	CIRCLIP	CIRCLIP	SICHERUNGSRING
* 33	565A0123		4	VIS	SCREW	SCHRAUBE
* 34	565A0203		1	BROCHE	DOWEL	STIFT
* 35	565A0635	36	2	KIT DISQUE D'EMBRAYAGE	CLUTCH DISC KIT	KUPPLUNGSSCHEIBE (BAUSATZ)
* 36	565A0853		1	KIT DIFFERENTIEL	DIFFERENTIAL KIT	DIFF. (BAUSATZ)

PONT ARRIÈRE : ESSIEU
REAR AXLE: AXLE
HINTERACHSE: ACHSE

✱ 20 km/h

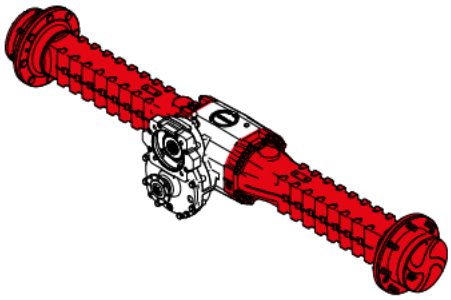

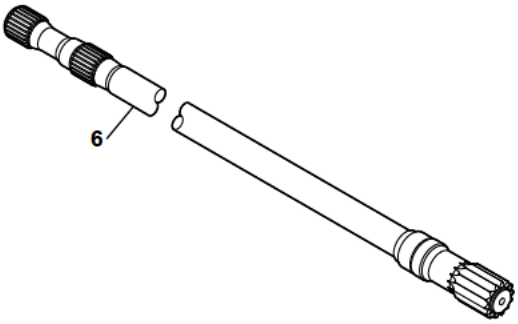

1	565A0953
2	565A0373
3	565A0360
4	565A0361
5	565A0100
6	565A0296
7	565A0162
8	565A0752
9	565A0106
10	565A0144
11	565A0142
12	565A0151
13	565A0153
14	565A0370
15	565A0143
16	565A0784
17	565A0788
18	565A0854
19	565A0628
20	565A0149
21	565A0576
22	565A0630
23	565A0158
24	565A0368
25	565A0578
26	565A0577
27	565A0856
28	565A0867
29	565A0812

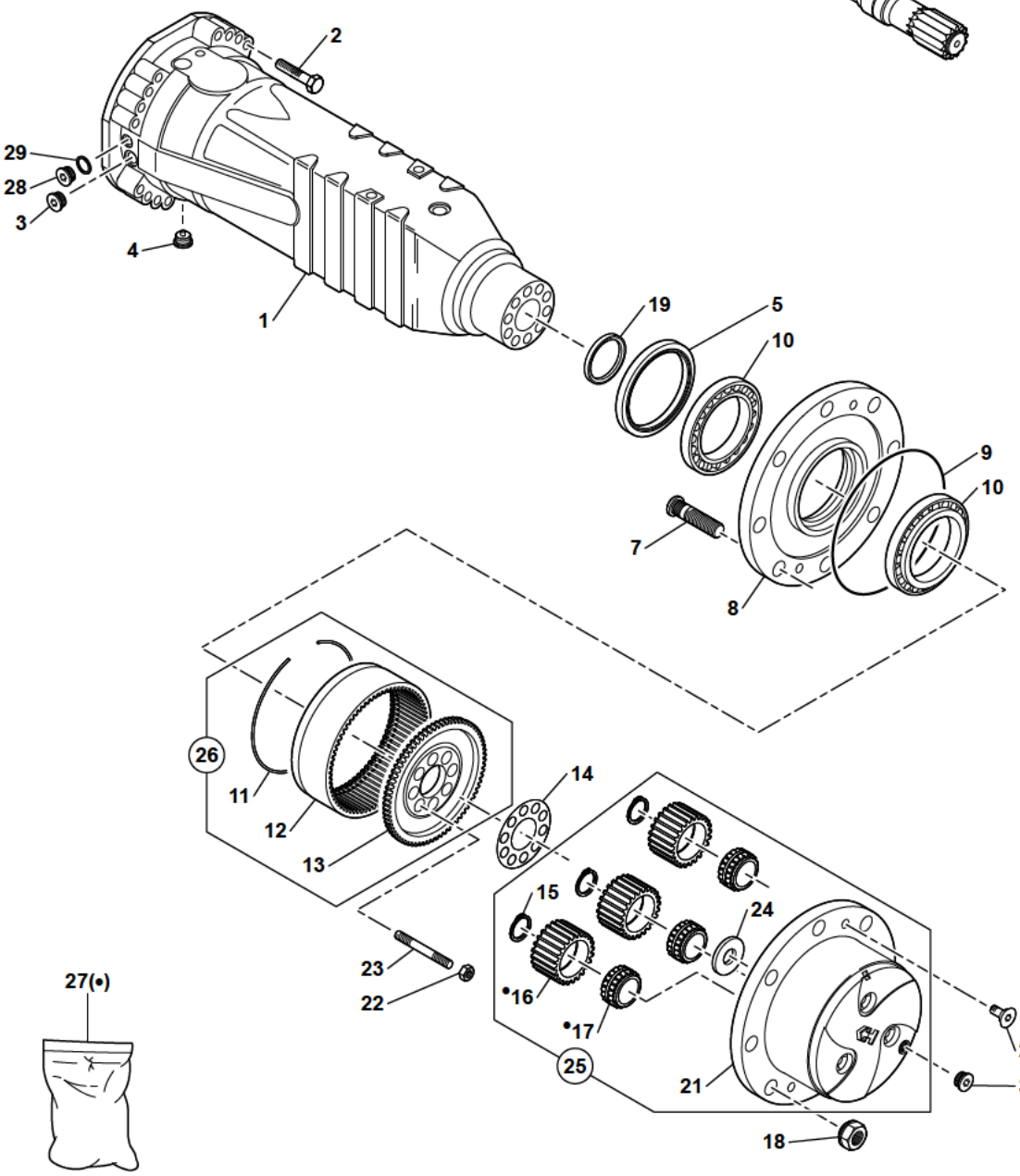

11MWR 5401325 21 34 3A.eps

PONT ARRIÈRE : ESSIEU
REAR AXLE: AXLE
HINTERACHSE: ACHSE

20 km/h

*	1	565A0953		2	CORPS D'ESSIEU	AXLE CASE	ACHSKOERPER
*	2	565A0373		28	VIS	SCREW	SCHRAUBE
*	3	565A0360		4	BOUCHON	PLUG	VERSCHL.STOPFEN
*	4	565A0361		2	BOUCHON MAGNETIQUE	MAGNET PLUG	MAGNETSTOPFEN
*	5	565A0100		2	JOINT	SEAL	DICHTRING
*	6	565A0296		2	DEMI-ARBRE	HALF SHAFT	ACHSWELLE
*	7	565A0162		16	GOUJON DE ROUE	WHEEL STUD	RADBOLZEN
*	8	565A0752		2	MOYEU DE ROUE	WHEEL HUB	RADNABE
*	9	565A0106		2	JOINT TORIQUE	O-RING	O-RING
*	10	565A0144		4	ROULEMENT	BEARING	LAGER
*	11	565A0142	26	2	CIRCLIP	CIRCLIP	SICHERUNGSRING
*	12	565A0151	26	2	COURONNE DENTEE	RING GEAR	ZAHNKRANZ
*	13	565A0153	26	2	SUPPORT COURONNE	RING GEAR SUPPORT	HOHLRAD TRAGER
*	14	565A0370		2	TÔLE DE SECURITE	LOCKING PLATE	SICHERUNGSBLECH
*	15	565A0143	25	8	CIRCLIP	CIRCLIP	SICHERUNGSRING
*	16	565A0784	25-27	8	SATELLITE	SATELLITE	PLANETENRAD
*	17	565A0788	25-27	8	ROULEMENT	BEARING	LAGER
*	18	565A0854		16	ECROU	NUT	MUTTER
*	19	565A0628		2	JOINT D'ETANCHEITE	SEAL	DICHTRING
*	20	565A0149		4	VIS	SCREW	SCHRAUBE
*	21	565A0576	25	2	SUPPORT SATELLITES	PLANET GEAR CARRIER	PLANETENGEHAUSE
*	22	565A0630		16	ECROU	NUT	MUTTER
*	23	565A0158		16	GOUJON	STUD	STIFT
*	24	565A0368	25	2	RONDELLE	WASHER	UNTERLEGSCHEIBE
*	25	565A0578		2	KIT SUPPORT SATELLITES	PLANET GEAR CARRIER KIT	PLANETENGEHAEUSE (BAUSATZ)
*	26	565A0577		2	KIT COURONNE DENTEE	KIT RING GEAR	BAUSAZT ZAHNKRANZ
*	27	565A0856		8	KIT SATELLITE	SATELLITE KIT	PLANETENRAD
*	28	565A0867		2	BOUCHON	PLUG	VERSCHL.STOPFEN
*	29	565A0812		2	RONDELLE	WASHER	UNTERLEGSCHEIBE

PONT ARRIÈRE : FREIN
REAR AXLE: BRAKE
HINTERACHSE: BREMSE

* 20 km/h

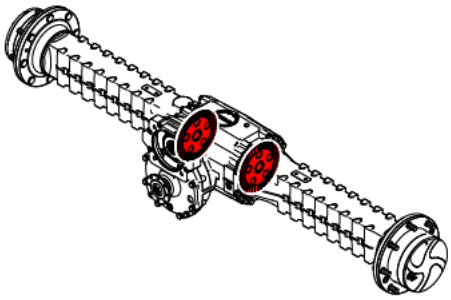

1	565A0625
2	565A0579
3	565A0246
4	565A0302
5	565A0400
6	565A0656
7	565A0653
8	565A0655
9	565A0673
10	565A0195
11	565A0196
12	565A0636
13	565A0946

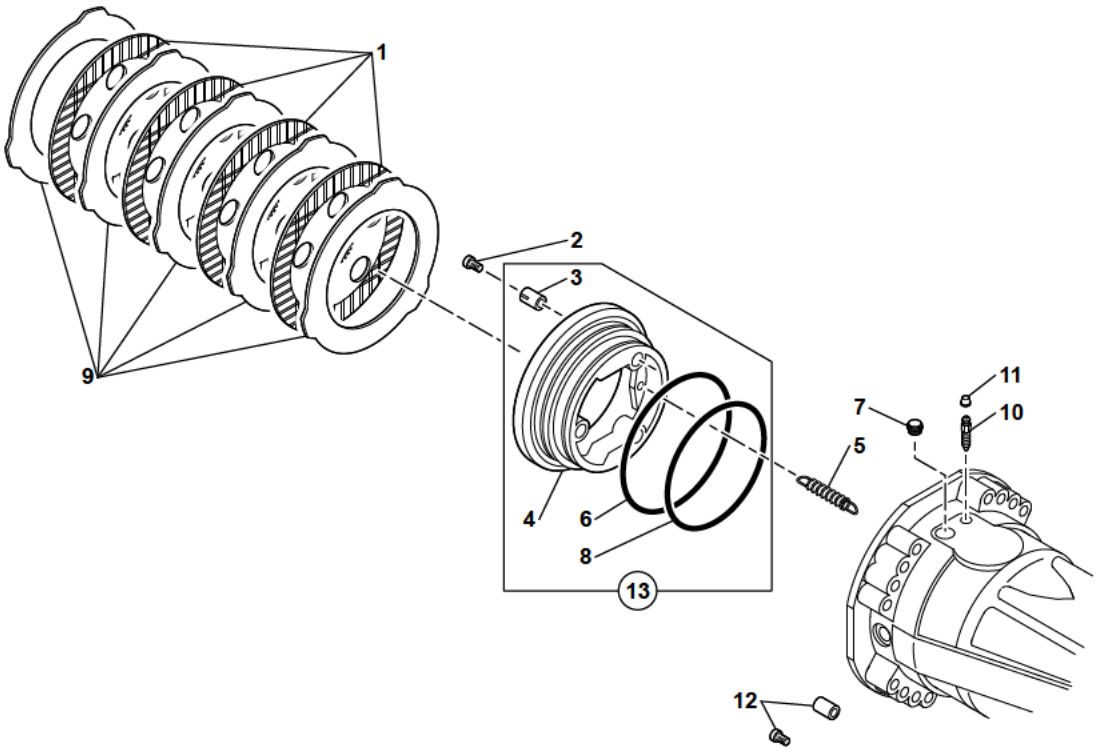

11MWR 5401325 21 34 4A.eps

PONT ARRIÈRE : FREIN
REAR AXLE: BRAKE
HINTERACHSE: BREMSE

20 km/h

*	1	565A0625		8	DISQUE DE FREIN	BRAKE DISC	BREMSSCHEIBE
*	2	565A0579		6	VIS DE REGLAGE	ADJUSTING BOLT	NACHSTELLSCHRAUBE
*	3	565A0246	13	6	RESSORT	SPRING	FEDER
*	4	565A0302	13	2	PISTON	PISTON	KOLBEN
*	5	565A0400	13	6	RESSORT	SPRING	FEDER
*	6	565A0656	13	2	JOINT TORIQUE	O-RING	O-RING
*	7	565A0653		2	BOUCHON	PLUG	VERSCHL.STOPFEN
*	8	565A0655	13	2	JOINT TORIQUE	O-RING	O-RING
*	9	565A0673		10	DISQUE INTERMEDIAIRE	INTERMEDIATE BRAKE DISC	GEGENLAMELLE
*	10	565A0195		2	VIS DE PURGE	BLEEDING BOLT	ABBLASESCHRAUBE
*	11	565A0196		2	BOUCHON	PLUG	VERSCHL.STOPFEN
*	12	565A0636		2	BROCHE	DOWEL	STIFT
*	13	565A0946		2	KIT PISTON	PISTON KIT	KOLBEN KIT

ROUES
WHEELS
RÄDER

1	5190219	* 18-19.5
2	5200057	
3	5250057	
4	5260019	

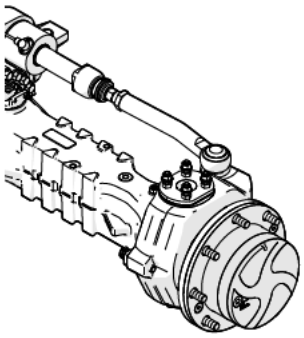

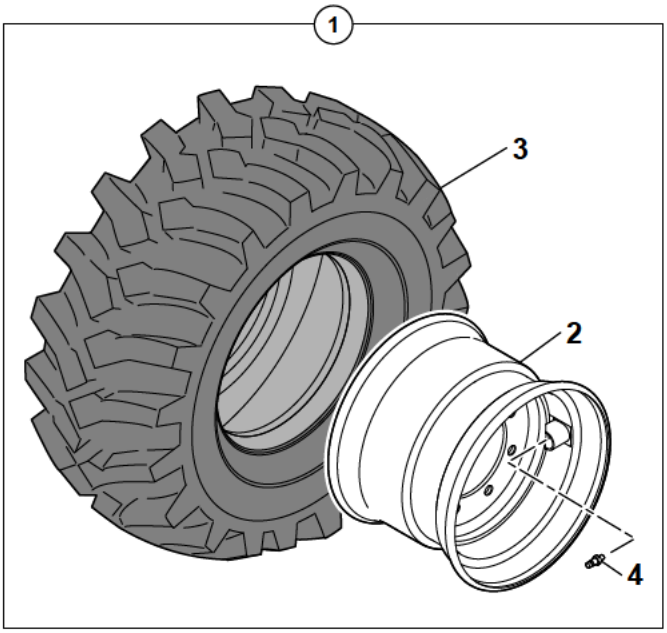

11MWR 5401325 21 50 1A.eps

ROUES
WHEELS
RADER

*	1	5190219		18-19,5	4	ROUE	WHEEL	RAD
*	2	5200057	1	14.00X19.5 D.0	1	JANTE	RIM	RADFELGE
*	3	5250057	1	18-19,5 16PR	1	PNEU (ALLIANCE)	TYRE (ALLIANCE)	REIFEN (ALLIANCE)
*	4	5260019	1		1	VALVE	VALVE	VENTIL

ROUES LARGES
BROAD WHEELS
BREITE RÄDER

1	5190286	* 600/40-22.5
2	5200133	
3	5250058	
4	5260019	

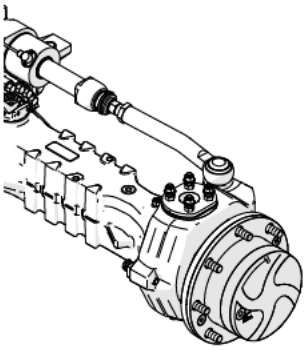

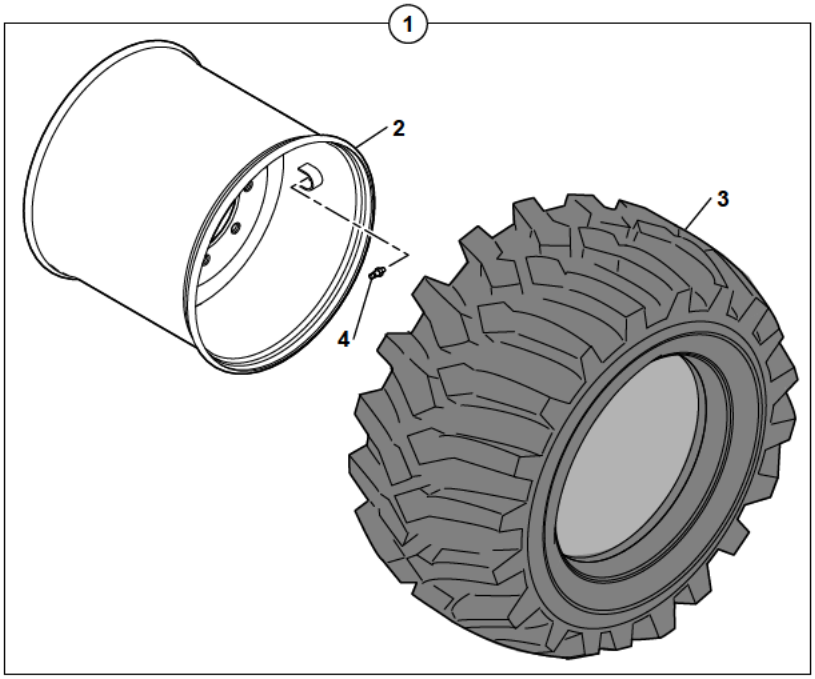

11MWR 5401325 21 51 1A.eps

ROUES LARGES
BROAD WHEELS
BREITE RADER

*	1	5190286		600/40-22.5	4	ROUES LARGES	BROAD WHEELS	BREITE RADER
*	2	5200133	1	20.00 X22.5 D-10	1	JANTE	RIM	RADFELGE
*	3	5250058	1	600/40-22.5-331HD	1	PNEU (ALLIANCE)	TYRE (ALLIANCE)	REIFEN (ALLIANCE)
*	4	5260019	1		1	VALVE	VALVE	VENTIL

ROUES JUMELÉES
DUAL WHEELS
VERBUNDENE RÄDER

1	5190277	* 9.00x20
2	4240029	
3	4410016	
4	4490006	
5	5200129	
6	5200130	
7	5250097	
8	5260035	
9	5260020	
10	5260021	
11	5190276	
12	5190278	

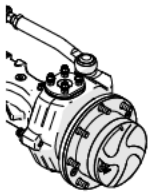

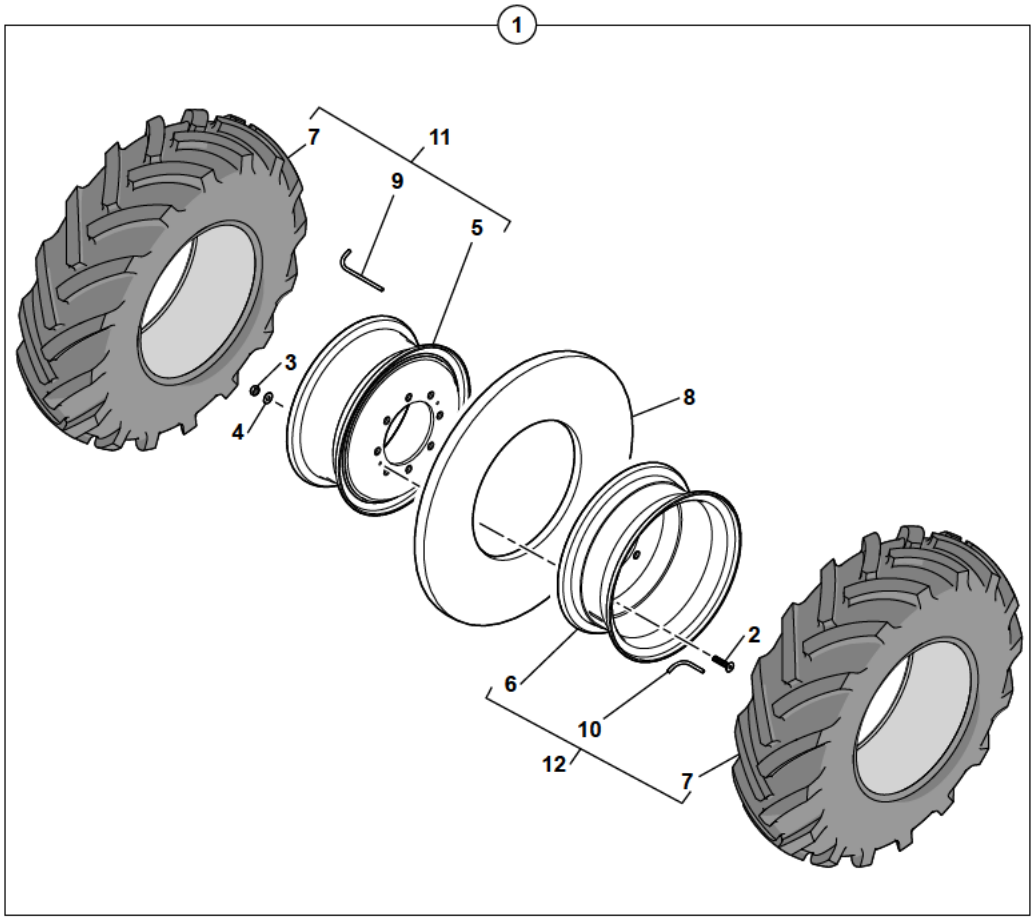

11MWR 5401325 21 52 1A.eps

ROUES JUMELEES
DUAL WHEELS
VERBUNDENE RADER

*	1	5190277		9.00-20	4	ROUES JUMELEES	DUAL WHEELS	VERBUNDENE RADER
*	2	4240029	1	FHC M8X35	2	VIS	SCREW	SCHRAUBE
*	3	4410016	1	H M8	2	ECROU	NUT	MUTTER
*	4	4490006	1	CONTACT MU8	2	RONDELLE	WASHER	UNTERLEGSCHEIBE
*	5	5200129	11	7.0-20 D135	1	JANTE	RIM	RADFELGE
*	6	5200130	12	7.0-20 D163	1	JANTE	RIM	RADFELGE
*	7	5250097	11-12	9.00-20 BKT	1	PNEU	TYRE	REIFEN
*	8	5260035	1		1	ENTRETOISE	SPACER	ABSTANDSTUECK
*	9	5260020	11		1	RALLONGE	EXTENSION	VERLAENGERUNG
*	10	5260021	12		1	RALLONGE	EXTENSION	VERLAENGERUNG
*	11	5190276	1	9.0-20 D135	1	ROUE	WHEEL	RAD
*	12	5190278	1	9.0-20 D163	1	ROUE	WHEEL	RAD

CIRCUIT HYDRAULIQUE (TRANSLATION)
HYDRAULICS (TRAVELLING CIRCUIT)
HYDRAULIKKREIS (FAHRBEWEGUNG)

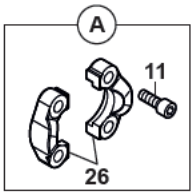

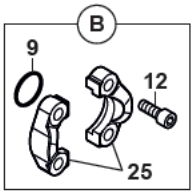

1	1196065
2	1197035
3	1197118
4	1197119
5	1197120
6	1197167
7	1197166
8	1197168
9	4040037
10	4192667
11	4290033
12	4290065
13	4700014
14	4700119
15	4700131
16	4740012
17	4740033
18	4750055
19	4750247
20	4750438
21	4750534
22	4750015
23	4750767
24	4750799
25	4770136
26	4770172
27	4750798

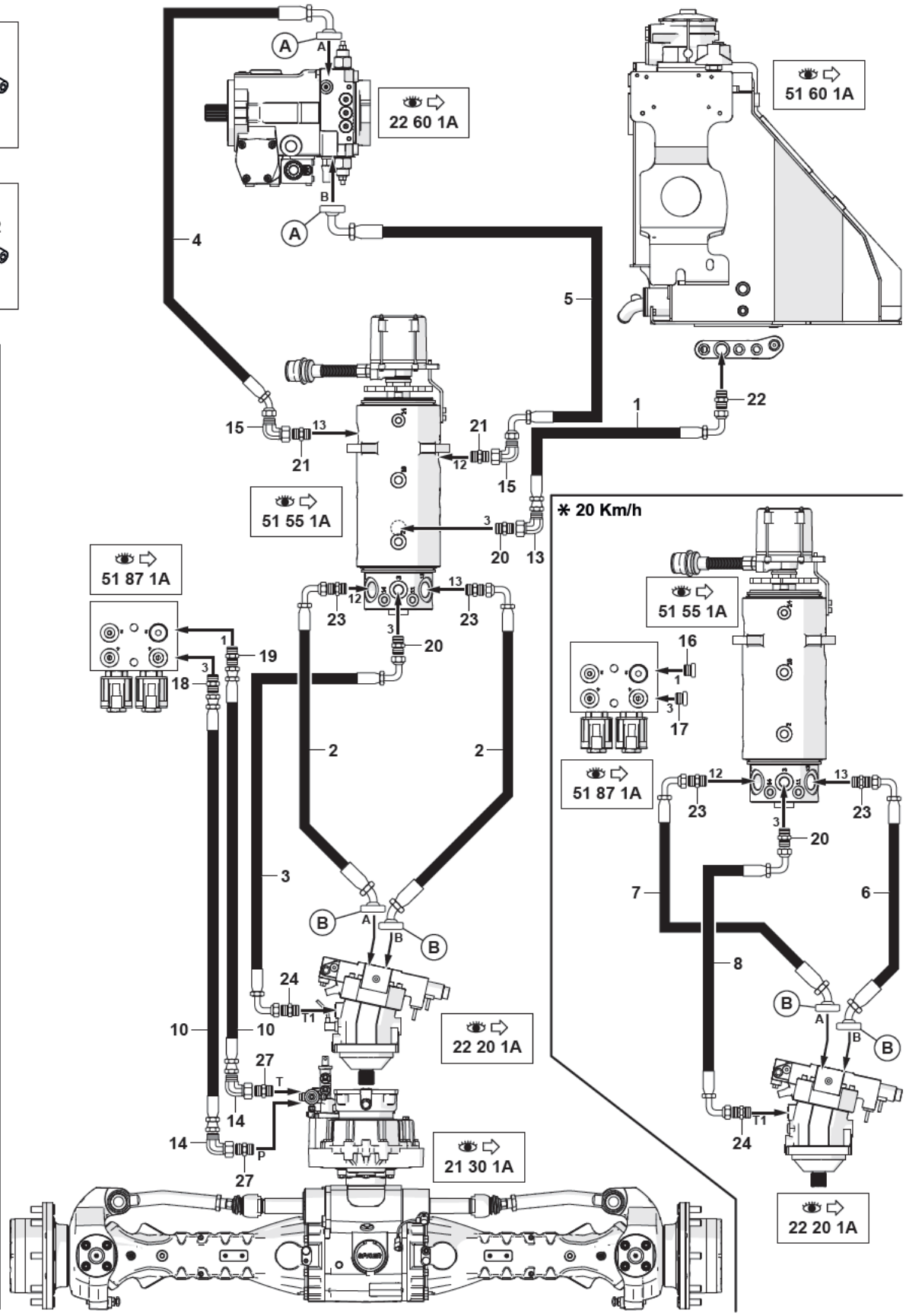

11MWR 5401325 22 10 1A.eps

CIRCUIT HYDRAULIQUE (TRANSLATION)
HYDRAULICS (TRAVELLING CIRCUIT)
HYDRAULIKKREIS (FAHRBEWEGUNG)

* 1	1196065		1	FLEXIBLE	HOSE	SCHLAUCH
* 2	1197035		2	FLEXIBLE	HOSE	SCHLAUCH
* 3	1197118		1	FLEXIBLE	HOSE	SCHLAUCH
* 4	1197119		1	FLEXIBLE	HOSE	SCHLAUCH
* 5	1197120		1	FLEXIBLE	HOSE	SCHLAUCH
* 6	1197167		1	FLEXIBLE	HOSE	SCHLAUCH
* 7	1197166		1	FLEXIBLE	HOSE	SCHLAUCH
* 8	1197168		1	FLEXIBLE	HOSE	SCHLAUCH
* 9	4040037		2	JOINT TORIQUE	O-RING	O-RING
* 10	4192667		2	FLEXIBLE	HOSE	SCHLAUCH
* 11	4290033	CHC M10X35	8	VIS	SCREW	SCHRAUBE
* 12	4290065	CHC M12X40	8	VIS	SCREW	SCHRAUBE
* 13	4700014		1	COUDE	ELBOW	WINKELSTUECK
* 14	4700119		2	COUDE	ELBOW	WINKELSTUECK
* 15	4700131		2	COUDE	ELBOW	WINKELSTUECK
* 16	4740012		1	BOUCHON	PLUG	VERSCHL.STOPFEN
* 17	4740033		1	BOUCHON	PLUG	VERSCHL.STOPFEN
* 18	4750055		1	UNION	CONNECTOR	ANSCHLUSSTEIL
* 19	4750247		1	UNION	CONNECTOR	ANSCHLUSSTEIL
* 20	4750438		2	UNION	CONNECTOR	ANSCHLUSSTEIL
* 21	4750534		2	UNION	CONNECTOR	ANSCHLUSSTEIL
* 22	4750015		1	UNION	CONNECTOR	ANSCHLUSSTEIL
* 23	4750767		2	UNION	CONNECTOR	ANSCHLUSSTEIL
* 24	4750799		1	UNION	CONNECTOR	ANSCHLUSSTEIL
* 25	4770136		4	DEMI-BRIDE	HALF-FLANGE	HALBFLANSCHE
* 26	4770172		4	DEMI-BRIDE	HALF-FLANGE	HALBFLANSCHE
* 27	4750798		2	UNION	CONNECTOR	ANSCHLUSSTEIL

MOTEUR HYDRAULIQUE : TRANSLATION
HYDRAULIC MOTOR: TRAVELLING
HYDROMOTOR: FAHRBEWEGUNG

1	4370125
2	4470026
3	4700175
4	4750761
5	4750853
6	5370509
7	5370504
8	6160056
9	4750846
10	4770923

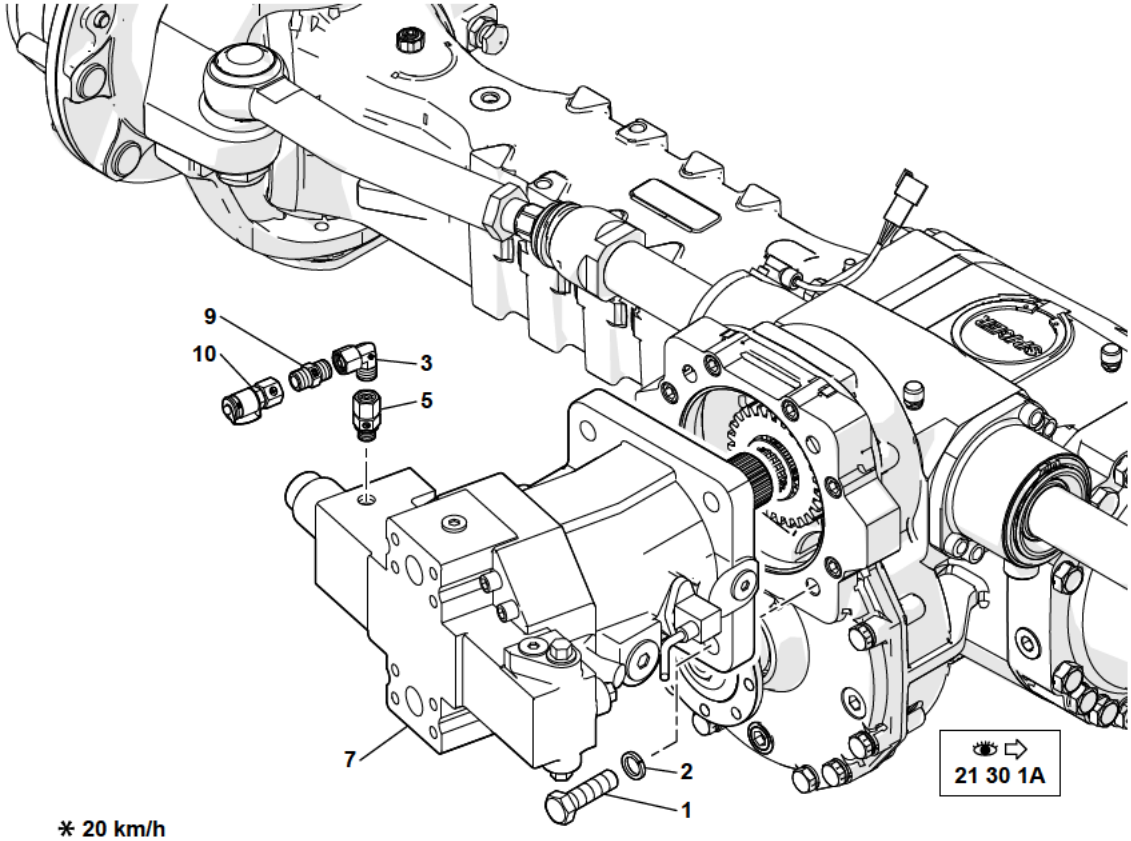

* 20 km/h

* 30 km/h

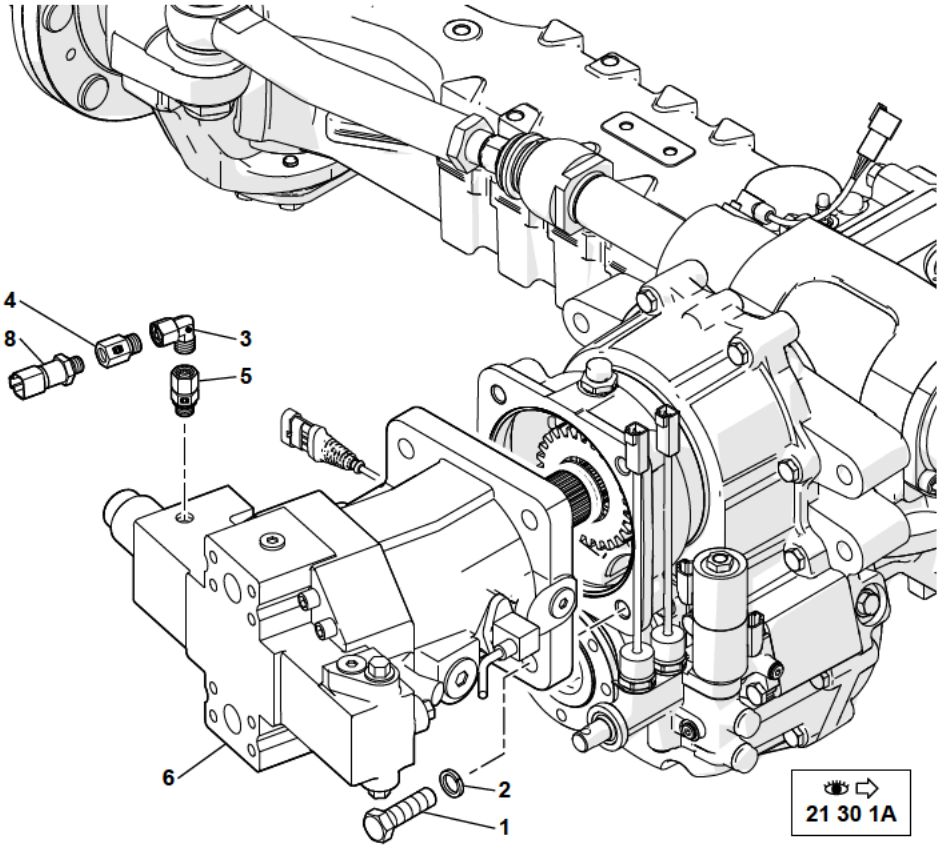

11MWR 5401325 22 20 1A.eps

MOTEUR HYDRAULIQUE : TRANSLATION
HYDRAULIC MOTOR: TRAVELLING
HYDROMOTOR: FAHRBEWEGUNG

*	1	4370125		H M16X50	4	VIS	SCREW	SCHRAUBE
*	2	4470026		W16	4	RONDELLE FREIN	LOCK WASHER	FEDERRING
*	3	4700175			1	COUDE	ELBOW	WINKELSTUECK
*	4	4750761			1	ADAPTATEUR	ADAPTOR	ANSCHLUSSTUCK
*	5	4750853			1	UNION	CONNECTOR	ANSCHLUSSTEIL
*	6	5370509		30 km/h	1	MOTEUR HYDRAULIQUE	HYDRAULIC MOTOR	HYDROMOTOR
*	7	5370504		20 km/h	1	MOTEUR HYDRAULIQUE	HYDRAULIC MOTOR	HYDROMOTOR
*	8	6160056		0-600 bar	1	CAPTEUR	SENSOR	SENSOR
*	9	4750846			1	UNION	CONNECTOR	ANSCHLUSSTEIL
*	10	4770923			1	PRISE DE PRESSION	PRESSURE TAPPING	ANSCHLUSS FUR OLDRUC

PÉDIBULATEUR D'AVANCEMENT
PEDIBULATOR OF ADVANCE
FORTSCHRITTSPEDAL

1	5270656
2	4380031
3	4490014

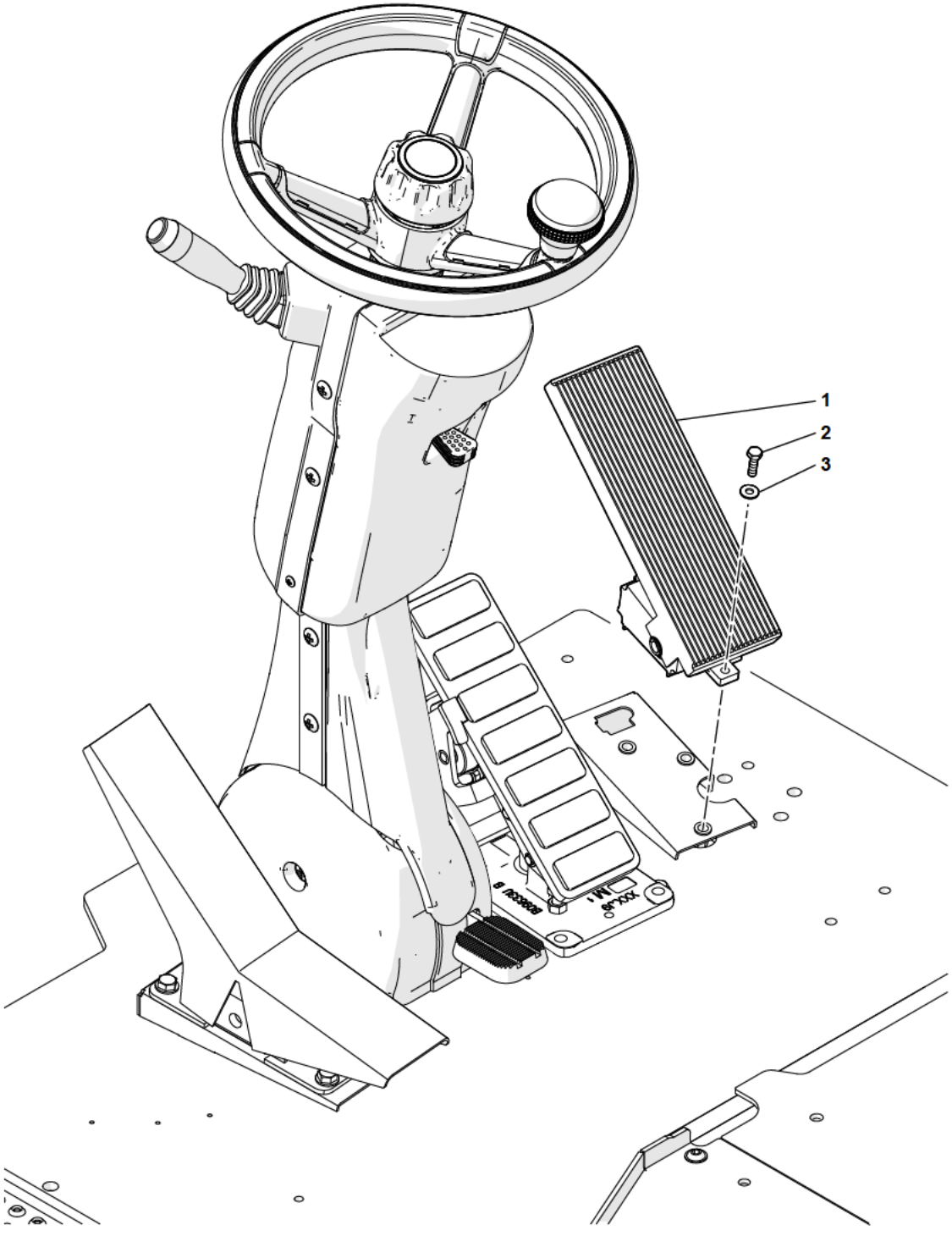

11MWR 5401325 22 50 1A.eps

PEDIBULATEUR D'AVANCEMENT
PEDIBULATOR OF ADVANCE
FORTSHRITTSPEDAL

*	1 5270656		1	PEDALE	PEDAL	PEDAL
*	2 4380031	H M6X16	3	VIS	SCREW	SCHRAUBE
*	3 4490014	CONTACT MU6	3	RONDELLE	WASHER	UNTERLEGSCHEIBE

POMPE HYDRAULIQUE : TRANSLATION
HYDRAULIC PUMP
HYDRAULISCHE PUMPE: FAHRBEWEGUNG

1	4380087	
2	4460080	
3	5350280	
4	4290188	
5	3420942	* DFP/FAP
6	3072565	*

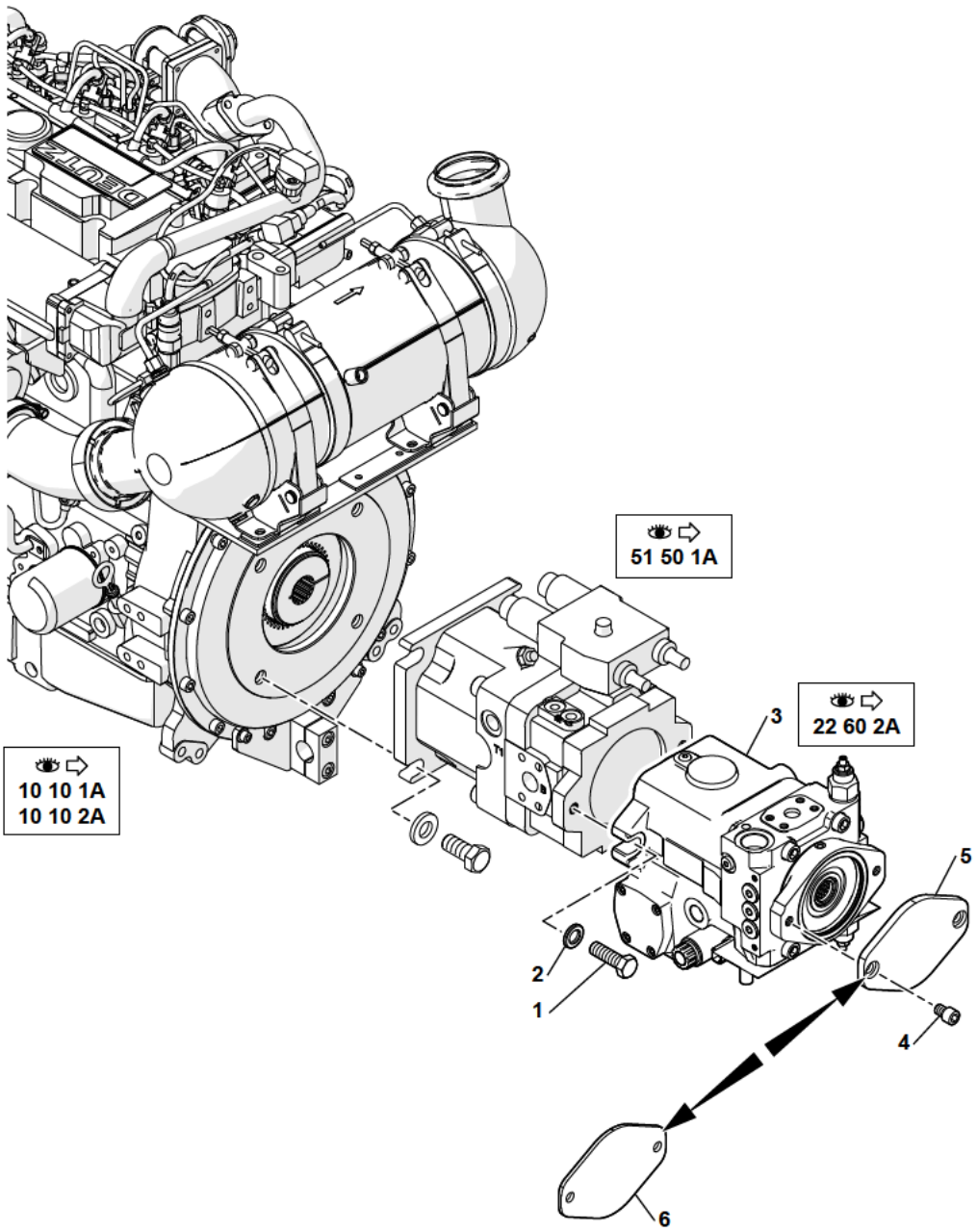

11MWR 5401325 22 60 1A.eps

POMPE HYDRAULIQUE : TRANSLATION
HYDRAULIC PUMP
HYDRAULISCHE PUMPE: FAHRBEWEGUNG

*	1	4380087		H M16X50	2	VIS	SCREW	SCHRAUBE
*	2	4460080		M16	2	RONDELLE	WASHER	UNTERLEGSCHEIBE
*	3	5350280		22 60 2A	1	POMPE HYDRAULIQUE	HYDRAULIC PUMP	HYDROPUMPE
*	4	4290188		CHC M12X16	2	VIS	SCREW	SCHRAUBE
*	5	3420942		DPF/FAP	1	PLAQUE DE FERMETURE	CLOSURE PLATE	PLATTE (SCHLIESSEN)
*	6	3072565			1	PLAQUE DE FERMETURE	CLOSURE PLATE	PLATTE (SCHLIESSEN)

POMPE HYDRAULIQUE : TRANSLATION
HYDRAULIC PUMP
HYDRAULISCHE PUMPE: FAHRBEWEGUNG

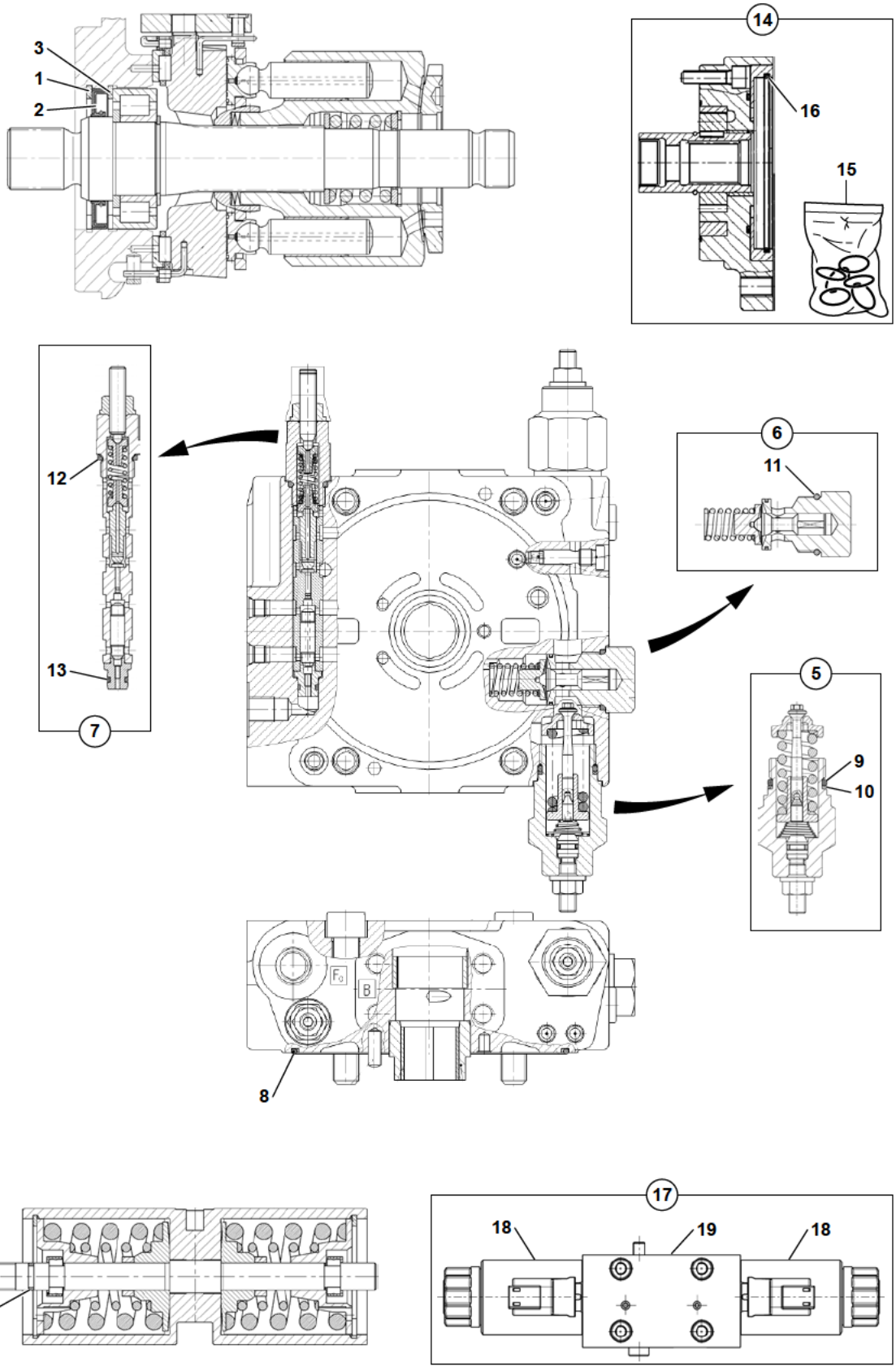

1	535A0323
2	535A0324
3	535A0333
4	535A0327
5	535A0319
6	535A0320
7	535A0330
8	535A0332
9	535A0326
10	535A0334
11	535A0329
12	535A0325
13	535A0328
14	535A0331
15	535A0318
16	535A0335
17	535A0322
18	535A0306
19	535A0321

11MWR 5401325 22 60 2A.eps

POMPE HYDRAULIQUE : TRANSLATION
HYDRAULIC PUMP
HYDRAULISCHE PUMPE: FAHRBEWEGUNG

*	1	535A0323	1	CIRCLIP	CIRCLIP	SICHERUNGSRING
*	2	535A0324	1	JOINT D'ARBRE	SHAFT SEAL	WELLENDICHTRING
*	3	535A0333	1	CIRCLIP	CIRCLIP	SICHERUNGSRING
*	4	535A0327	1	JOINT TORIQUE	O-RING	O-RING
*	5	535A0319	2	LIMITEUR DE PRESSION	RELIEF VALVE ASS'Y	DRUCKBEGRENZUNGSVOR.
*	6	535A0320	1	LIMITEUR DE PRESSION	RELIEF VALVE ASS'Y	DRUCKBEGRENZUNGSVOR.
*	7	535A0330	1	VALVE DE COUPURE	CUT OFF VALVE	ABSCHALTVENTIL
*	8	535A0332	1	JOINT TORIQUE	O-RING	O-RING
*	9	535A0326	1	JOINT TORIQUE	O-RING	O-RING
*	10	535A0334	1	BAGUE	BUSH	RING
*	11	535A0329	1	JOINT TORIQUE	O-RING	O-RING
*	12	535A0325	1	JOINT TORIQUE	O-RING	O-RING
*	13	535A0328	1	JOINT TORIQUE	O-RING	O-RING
*	14	535A0331	1	POMPE ENGRENAGES	GEAR PUMP	ZAHNRADPUMPE
*	15	535A0318	1	POCHETTE DE JOINTS	SEAL (KIT)	DICHTRING (BAUSATZ)
*	16	535A0335	1	JOINT TORIQUE	O-RING	O-RING
*	17	535A0322	1	UNITE DE COMMANDE	CONTROL UNIT	STEUEREINHEIT
*	18	535A0306	2	SOLENOÏDE	SOLENOID	SOLENOID
*	19	535A0321	1	BOÎTIER DE CONTRÔLE	CONTROLLER	PRUFUNGGEHAUSE

CIRCUIT HYDRAULIQUE FREINAGE (CHASSIS)
HYDRAULICS BRAKING CIRCUIT (FRAM)
HYDRAULIKKREIS (FAHRGESTELL)

1	1194218	* 30 km/h
2	1194255	* 20 km/h
3	4192276	
4	4192299	
5	4192325	
6	4192637	
7	4192499	
8	4710008	
9	4720047	
10	4720049	
11	4730034	
12	4750026	
13	4750055	
14	4750742	
15	4750795	
16	4750798	
17	4770613	
18	5330100	

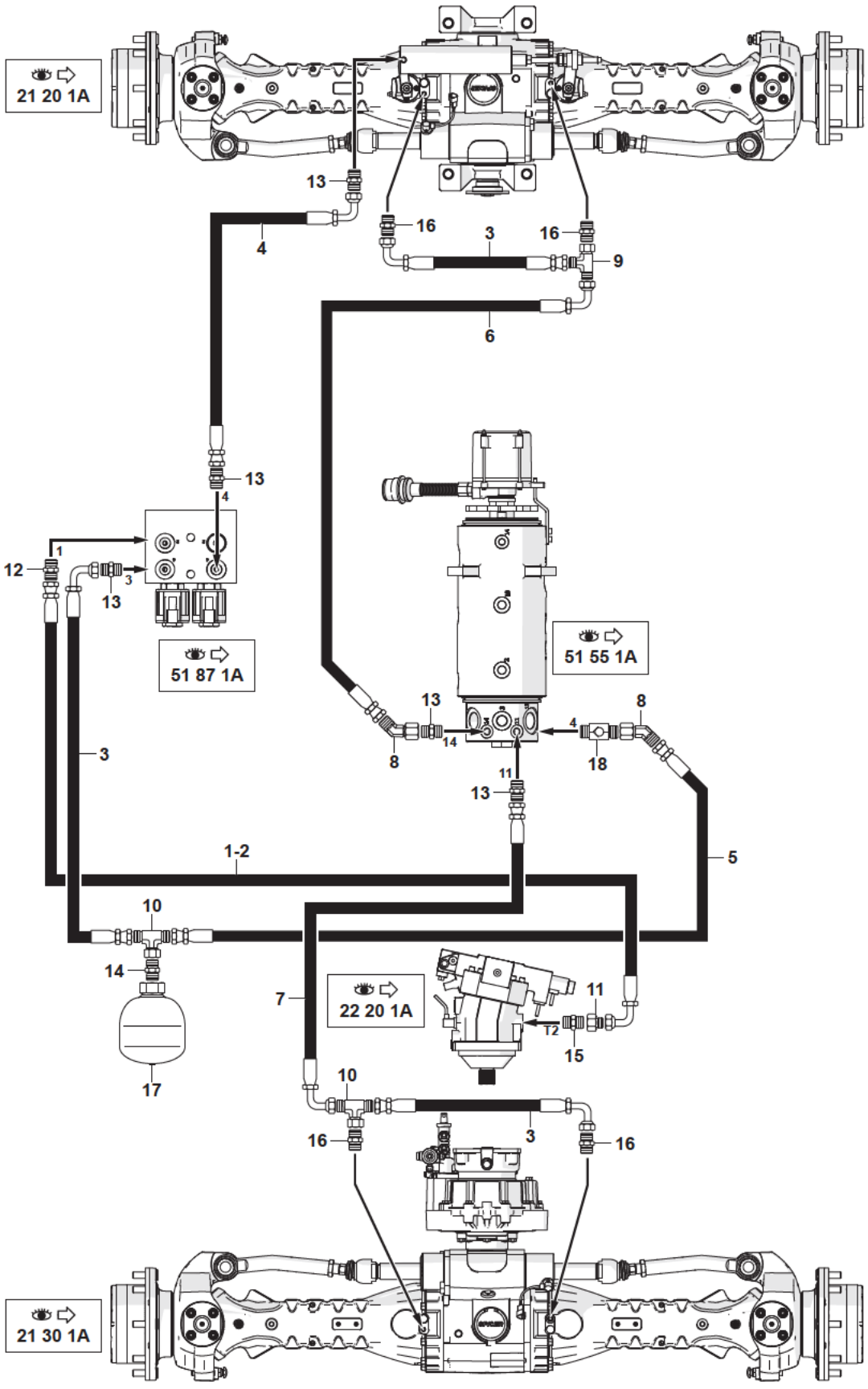

11MWR 5401325 30 10 1A.eps

CIRCUIT HYDRAULIQUE FREINAGE (CHÂSSIS)
HYDRAULICS BRAKING CIRCUIT (FRAM)
HYDRAULIKKREIS (FAHRGESTELL)

*	1	1194218	30 km/h	1	FLEXIBLE	HOSE	SCHLAUCH
*	2	1194255	20 km/h	1	FLEXIBLE	HOSE	SCHLAUCH
*	3	4192276		3	FLEXIBLE	HOSE	SCHLAUCH
*	4	4192299		1	FLEXIBLE	HOSE	SCHLAUCH
*	5	4192325		1	FLEXIBLE	HOSE	SCHLAUCH
*	6	4192637		1	FLEXIBLE	HOSE	SCHLAUCH
*	7	4192499		1	FLEXIBLE	HOSE	SCHLAUCH
*	8	4710008		2	COUDE	ELBOW	WINKELSTUECK
*	9	4720047		1	TE	TEE	T STUECK
*	10	4720049		2	TE	TEE	T STUECK
*	11	4730034		1	REDUCTION	REDUCER PIPE	REDUKTIONSSTUCK
*	12	4750026		1	UNION	CONNECTOR	ANSCHLUSSTEIL
*	13	4750055		5	UNION	CONNECTOR	ANSCHLUSSTEIL
*	14	4750742		1	UNION	CONNECTOR	ANSCHLUSSTEIL
*	15	4750795		1	UNION	CONNECTOR	ANSCHLUSSTEIL
*	16	4750798		4	UNION	CONNECTOR	ANSCHLUSSTEIL
*	17	4770613	15 bar	1	ACCUMULATEUR	ACCUMULATOR	AKKUMULATOR
*	18	5330100		1	CLAPET ANTI-RETOUR	CHECK VALVE	RUCKSCHLAGVENTIL

CIRCUIT HYDRAULIQUE DE FREINAGE (TOURELLE)
HYDRAULICS: BRAKING CIRCUIT (TOWER)
HYDRAULIKKREIS: BREMSKREISLAUF (OBERWAGEN)

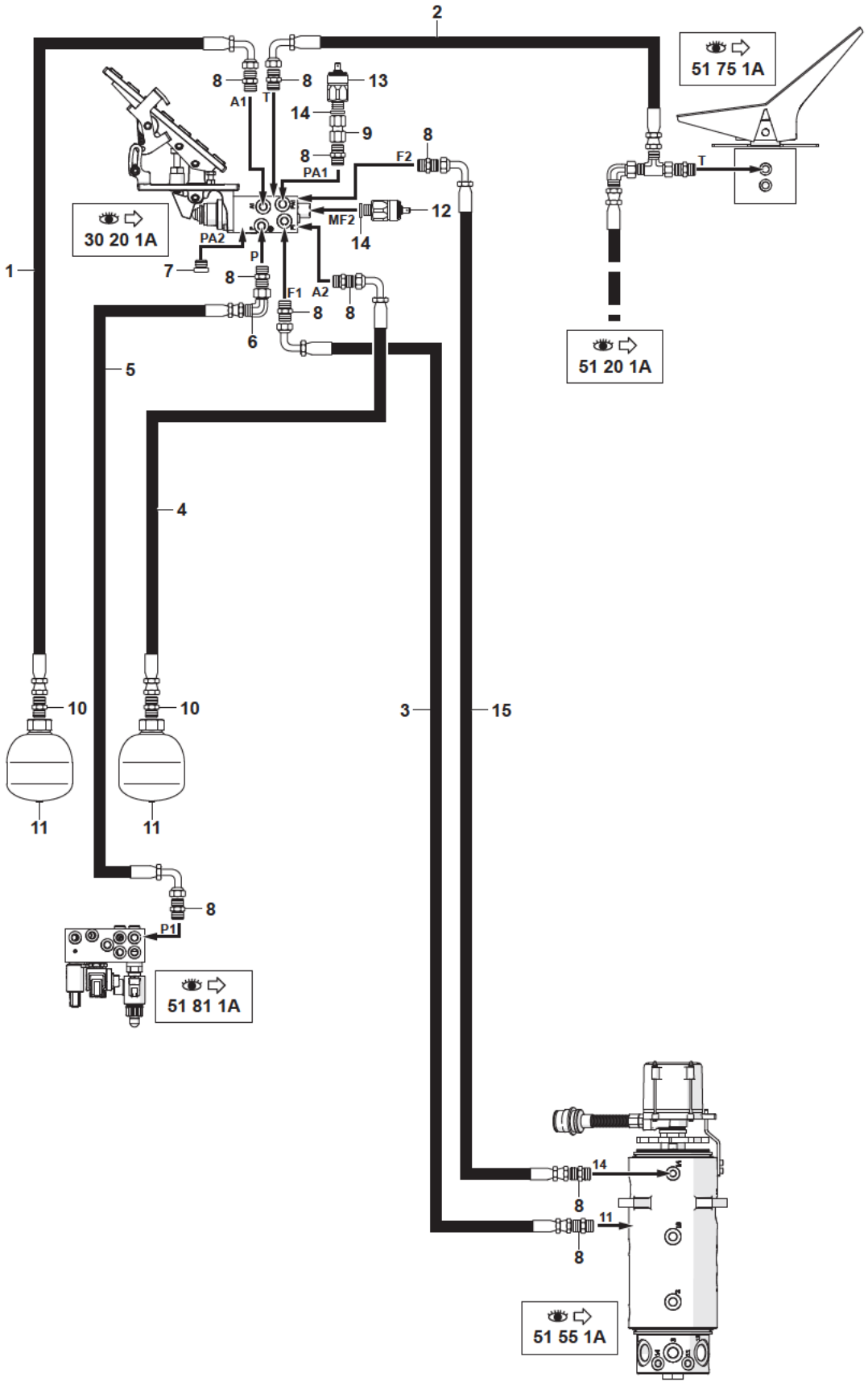

1	4192276
2	4192558
3	4192670
4	4192752
5	4192847
6	4700119
7	4740033
8	4750055
9	4750311
10	4750742
11	4770613
12	5130169
13	5130215
14	5600006
15	1192252

11MWR 5401325 30 15 1A.eps

CIRCUIT HYDRAULIQUE DE FREINAGE (TOURELLE)
HYDRAULICS: BRAKING CIRCUIT (TOWER)
HYDRAULIKKREIS: BREMSKREISLAUF (OBERWAGEN)

* 1	4192276		1	FLEXIBLE	HOSE	SCHLAUCH
* 2	4192558		1	FLEXIBLE	HOSE	SCHLAUCH
* 3	4192670		1	FLEXIBLE	HOSE	SCHLAUCH
* 4	4192752		1	FLEXIBLE	HOSE	SCHLAUCH
* 5	4192847		1	FLEXIBLE	HOSE	SCHLAUCH
* 6	4700119		1	COUDE	ELBOW	WINKELSTUECK
* 7	4740033		1	BOUCHON	PLUG	VERSCHL.STOPFEN
* 8	4750055		10	UNION	CONNECTOR	ANSCHLUSSTEIL
* 9	4750311		1	ADAPTATEUR	ADAPTOR	ANSCHLUSSTUCK
* 10	4750742		2	UNION	CONNECTOR	ANSCHLUSSTEIL
* 11	4770613	15 bar	2	ACCUMULATEUR	ACCUMULATOR	AKKUMULATOR
* 12	5130169	5 bar	1	MANO CONTACT	MANO-CONTACT	DRUCKREGLER
* 13	5130215	60 bar	1	MANO CONTACT	MANO-CONTACT	DRUCKREGLER
* 14	5600006	1/4"	2	BAGUE	BUSH	RING
* 15	1192252		1	FLEXIBLE	HOSE	SCHLAUCH

PÉDALE DE FREIN
MAIN BRAKE PEDAL
PEDAL FÜR HAUPTFUSSBREMSE

1	5360482
2	4240035
3	4380045
4	4490006
5	4410016

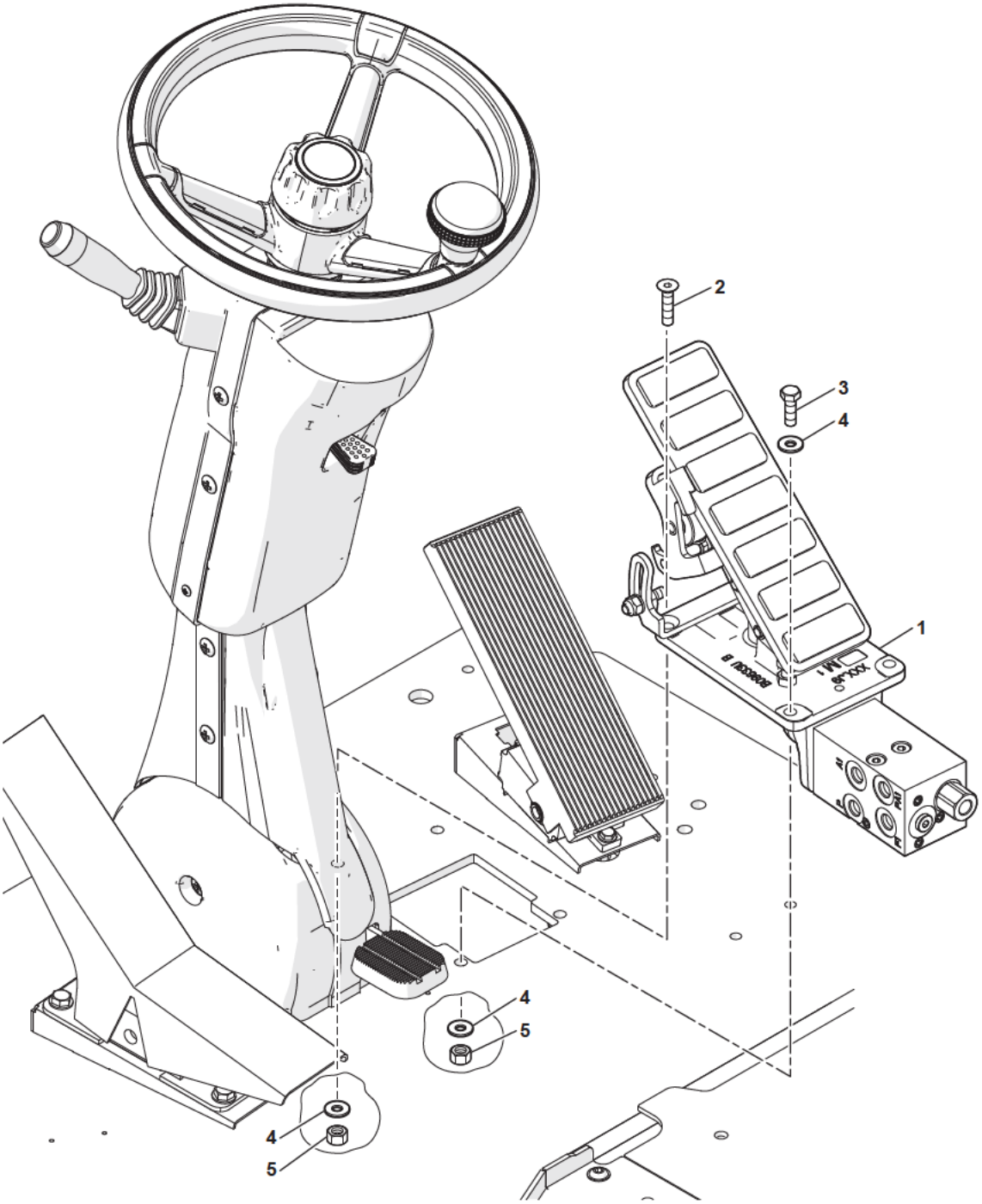

11MWR 5401325 30 20 1A.eps

PEDALE DE FREIN
MAIN BRAKE PEDAL
PEDAL FUR HAUPTFUSSBREMSE

*	1	5360482		1	PEDALE	PEDAL	PEDAL
*	2	4240035	TF M8X35	2	VIS	SCREW	SCHRAUBE
*	3	4380045	H M8X30	2	VIS	SCREW	SCHRAUBE
*	4	4490006	CONTACT MU8	6	RONDELLE	WASHER	UNTERLEGSCHEIBE
*	5	4410016	H M8	4	ECROU	NUT	MUTTER

VÉRIN FREIN DE PARC
BRAKE RAM
BREMSE ZYLINDER

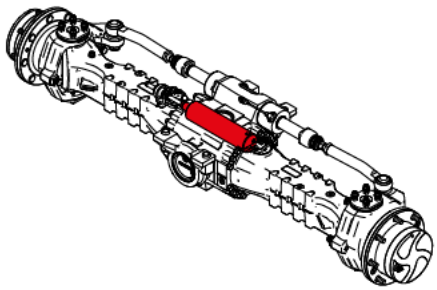

1	565A0334
2	565A0220

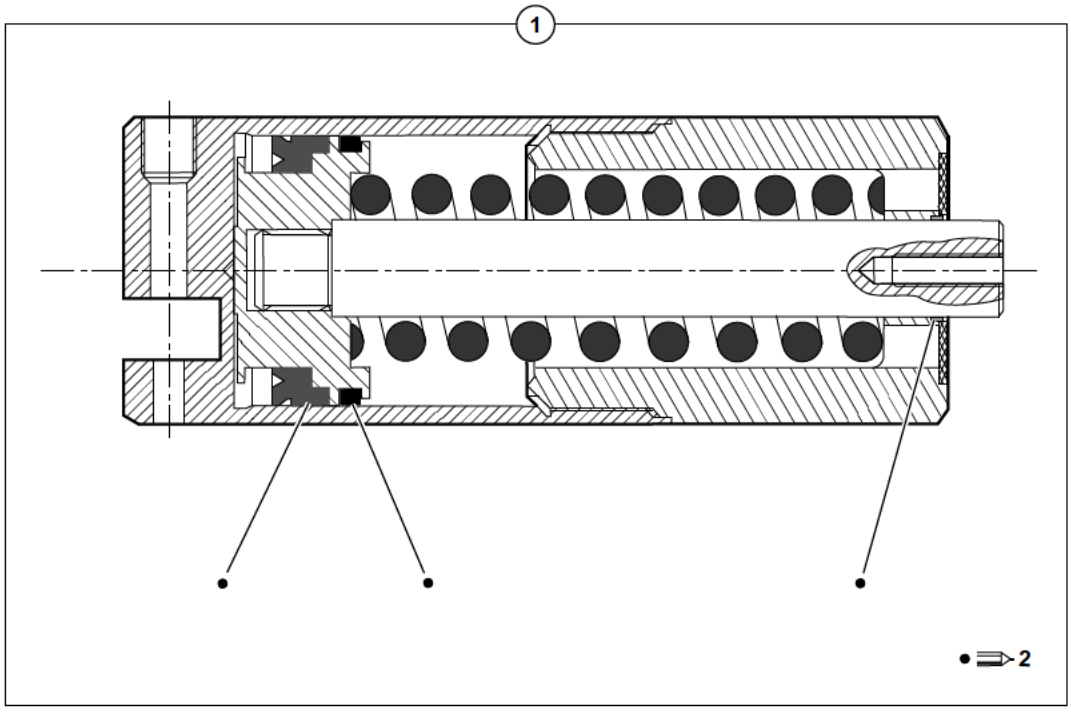

11MWR 5401325 30 50 1A.eps

VERIN FREIN DE PARC
BRAKE RAM
BREMSE ZYLINDER

*	1	565A0334		1	VERIN DE FREIN	BRAKE CYLINDER	BREMSZYLINDER
*	2	565A0220	1	1	POCHETTE DE JOINTS	SEAL (KIT)	DICHTRING (BAUSATZ)

CIRCUIT HYDRAULIQUE DIRECTION (CHÂSSIS) (4 ROUES DIRECTRICES)
HYDRAULICS: STEERING CIRCUIT (FRAM) (4 DIRECT WHEELS)
HYDRAULIKKREIS LENKUNG (FAHRGESTELL) (4 LEITENDE RÄDER)

1	1194085
2	1194205
3	1194206
4	1194207
5	4194163
6	4194232
7	1194000
8	4700118
9	4750026
10	4750564

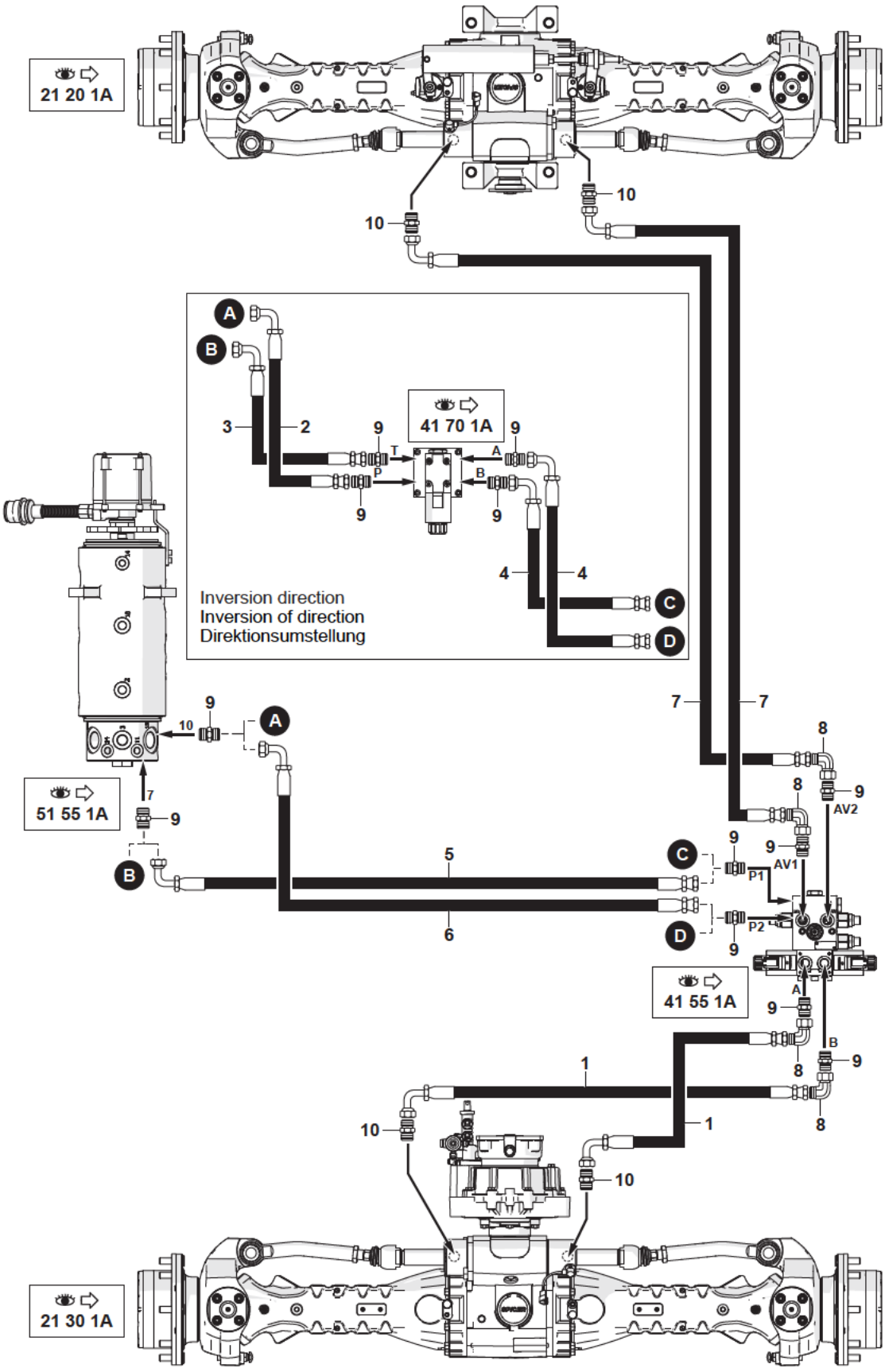

11MWR 5401325 41 10 1A.eps

CIRCUIT HYDRAULIQUE DIRECTION (CHÂSSIS) (4 ROUES D)
HYDRAULICS: STEERING CIRCUIT (FRAM) (4 D WHEELS)
HYDRAULIKKREIS LENKUNG (FAHRGESTELL) (4 L RADER)

*	1	1194085	2	FLEXIBLE	HOSE	SCHLAUCH
*	2	1194205	1	FLEXIBLE	HOSE	SCHLAUCH
*	3	1194206	1	FLEXIBLE	HOSE	SCHLAUCH
*	4	1194207	2	FLEXIBLE	HOSE	SCHLAUCH
*	5	4194163	1	FLEXIBLE	HOSE	SCHLAUCH
*	6	4194232	1	FLEXIBLE	HOSE	SCHLAUCH
*	7	1194000	2	FLEXIBLE	HOSE	SCHLAUCH
*	8	4700118	4	COUDE	ELBOW	WINKELSTUECK
*	9	4750026	12	UNION	CONNECTOR	ANSCHLUSSTEIL
*	10	4750564	4	UNION	CONNECTOR	ANSCHLUSSTEIL

CIRCUIT HYDRAULIQUE DIRECTION (CHÂSSIS) (2 ROUES DIRECTRICES)
HYDRAULICS: STEERING CIRCUIT (FRAM) (2 DIRECT WHEELS)
HYDRAULIKKREIS LENKUNG (FAHRGESTELL) (2 LEITENDE RÄDER)

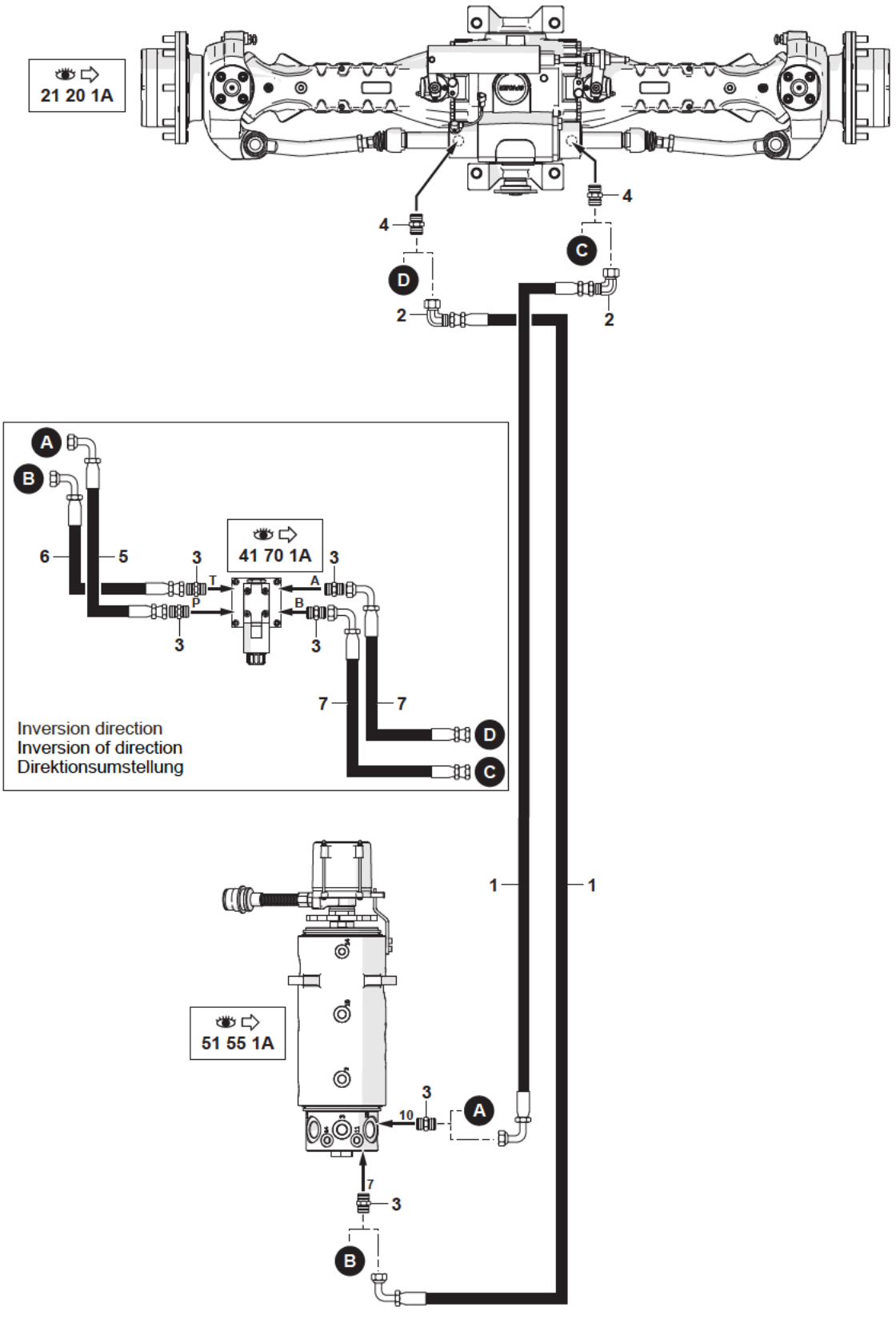

1	1194020
2	4700118
3	4750026
4	4750564
5	1194205
6	1194206
7	

11MWR 5401325 41 12 1A.eps

CIRCUIT HYDRAULIQUE DIRECTION (CHÂSSIS) (2 ROUES D)
HYDRAULICS: STEERING CIRCUIT (FRAM) (2 D WHEELS)
HYDRAULIKKREIS LENKUNG (FAHRGESTELL) (2 L RADER)

*	1	1194020	2	FLEXIBLE	HOSE	SCHLAUCH
*	2	4700118	2	COUDE	ELBOW	WINKELSTUECK
*	3	4750026	6	UNION	CONNECTOR	ANSCHLUSSTEIL
*	4	4750564	2	UNION	CONNECTOR	ANSCHLUSSTEIL
*	5	1194205	1	FLEXIBLE	HOSE	SCHLAUCH
*	6	1194206	1	FLEXIBLE	HOSE	SCHLAUCH
*	7		2	FLEXIBLE	HOSE	SCHLAUCH

CIRCUIT HYDRAULIQUE DIRECTION (TOURELLE) (4 ROUES DIRECTRICES)
HYDRAULICS: STEERING CIRCUIT (TOWER) (4 DIRECT WHEELS)
HYDRAULIKKREIS LENKUNG (OBERWAGEN) (4 LEITENDE RÄDER)

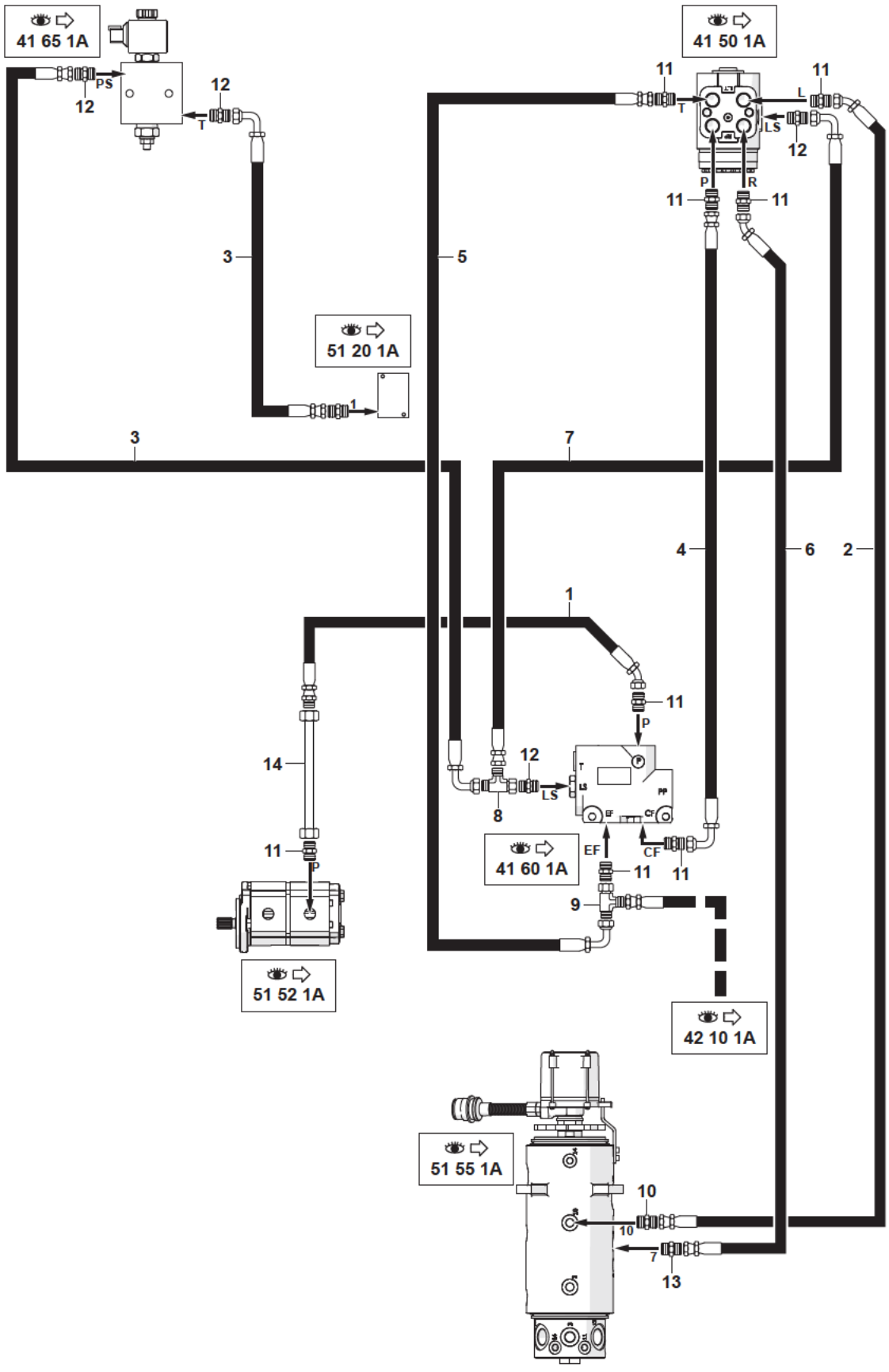

1	1194225
2	1194222
3	4192684
4	4194006
5	4194172
6	1194223
7	4192773
8	4720047
9	4720054
10	4750026
11	4750041
12	4750055
13	4750276
14	5781595

11MWR 5401325 41 15 1A.eps

C. HYDRAULIQUE DIRECTION (TOURELLE) (4 ROUES D)
HYDRAULICS: STEERING CIRCUIT (TOWER) (4 D WHEELS)
HYDRAULIKKREIS LENKUNG (OBERWAGEN) (4 L RADER)

*	1	1194225	1	FLEXIBLE	HOSE	SCHLAUCH
*	2	1194222	1	FLEXIBLE	HOSE	SCHLAUCH
*	3	4192684	2	FLEXIBLE	HOSE	SCHLAUCH
*	4	4194006	1	FLEXIBLE	HOSE	SCHLAUCH
*	5	4194172	1	FLEXIBLE	HOSE	SCHLAUCH
*	6	1194223	1	FLEXIBLE	HOSE	SCHLAUCH
*	7	4192773	1	FLEXIBLE	HOSE	SCHLAUCH
*	8	4720047	1	TE	TEE	T STUECK
*	9	4720054	1	TE	TEE	T STUECK
*	10	4750026	1	UNION	CONNECTOR	ANSCHLUSSTEIL
*	11	4750041	8	UNION	CONNECTOR	ANSCHLUSSTEIL
*	12	4750055	4	UNION	CONNECTOR	ANSCHLUSSTEIL
*	13	4750276	1	UNION	CONNECTOR	ANSCHLUSSTEIL
*	14	5781595	1	TUBE	TUBE	ROHR

CIRCUIT HYDRAULIQUE DIRECTION (TOURELLE) (2 ROUES DIRECTRICES)
HYDRAULICS: STEERING CIRCUIT (TOWER) (2 DIRECT WHEELS)
HYDRAULIKKREIS LENKUNG (OBERWAGEN) (2 LEITENDE RÄDER)

1	4194250
2	1194222
3	5781595
4	4750276
5	1194258
6	1194223
7	4750041
8	4750026

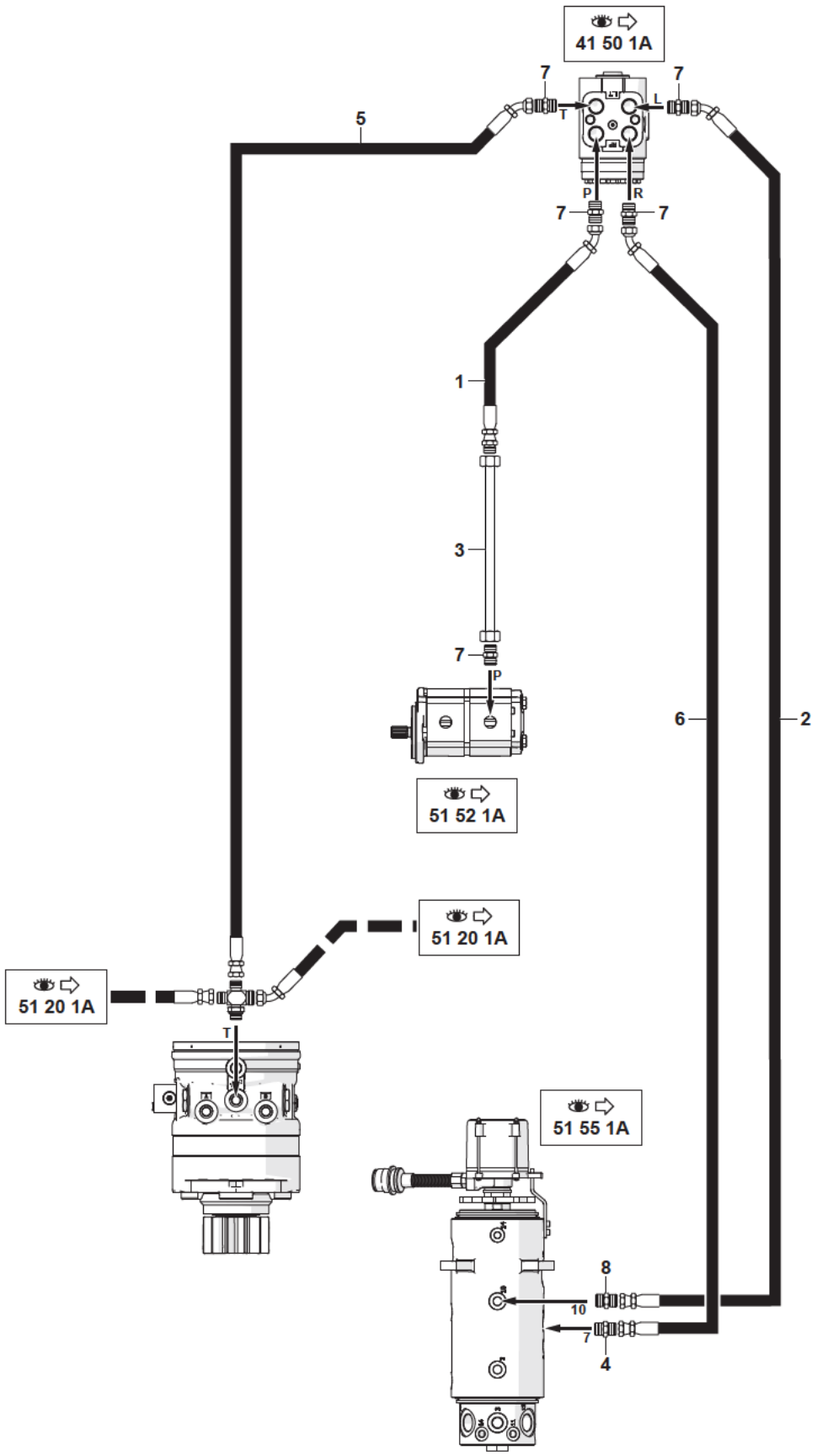

11MWR 5401325 41 17 1A.eps

C. HYDRAULIQUE DIRECTION (TOURELLE) (2 ROUES D)
HYDRAULICS: STEERING CIRCUIT (TOWER) (2 D WHEELS)
HYDRAULIKKREIS LENKUNG (OBERWAGEN) (2 L RADER)

*	1 4194250	1	FLEXIBLE	HOSE	SCHLAUCH
*	2 1194222	1	FLEXIBLE	HOSE	SCHLAUCH
*	3 5781595	1	TUBE	TUBE	ROHR
*	4 4750276	1	UNION	CONNECTOR	ANSCHLUSSTEIL
*	5 1194258	1	FLEXIBLE	HOSE	SCHLAUCH
*	6 1194223	1	FLEXIBLE	HOSE	SCHLAUCH
*	7 4750041	5	UNION	CONNECTOR	ANSCHLUSSTEIL
*	8 4750026	1	UNION	CONNECTOR	ANSCHLUSSTEIL

DISPOSITIF DE DIRECTION
STEERING DEVICE
LENKUNG VORRICHTUNG

1	5360483	* 4WS
2	4380054	
3	4490003	
4	5360489	* 2WS

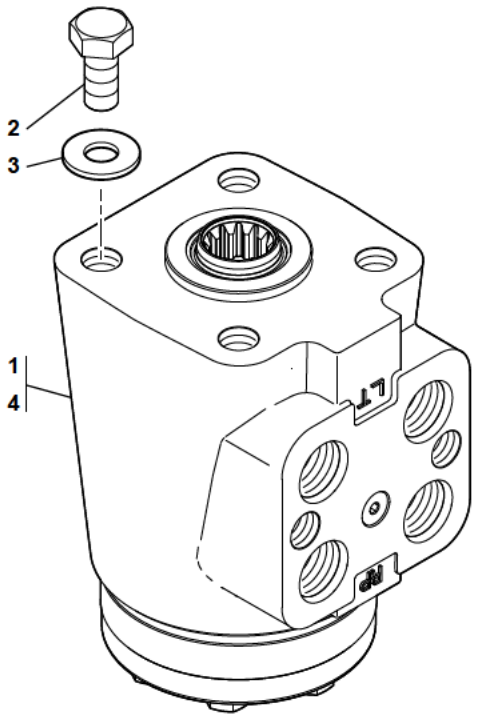

11MWR 5401325 41 50 1A.eps

DISPOSITIF DE DIRECTION
STEERING DEVICE
LENKUNG VORRICHTUNG

*	1	5360483		4WS - 96 cc	1	ORBITROL	STEERING VALVE	UEBERGEORDNETES
*	2	4380054		H M10X20	4	VIS	SCREW	SCHRAUBE
*	3	4490003		CONTACT MU10	4	RONDELLE	WASHER	UNTERLEGSCHEIBE
*	4	5360489		2WS - 125 cc	1	ORBITROL	STEERING VALVE	UEBERGEORDNETES

ÉLECTRO-VALVE : 4 ROUES DIRECTRICES
ELECTRO-VALVE: 4 DIRECT WHEELS
ELEKTROVENTIL: 4 LEITENDE RÄDER

1	6090460
2	4690194
3	609A0033
4	609A0032

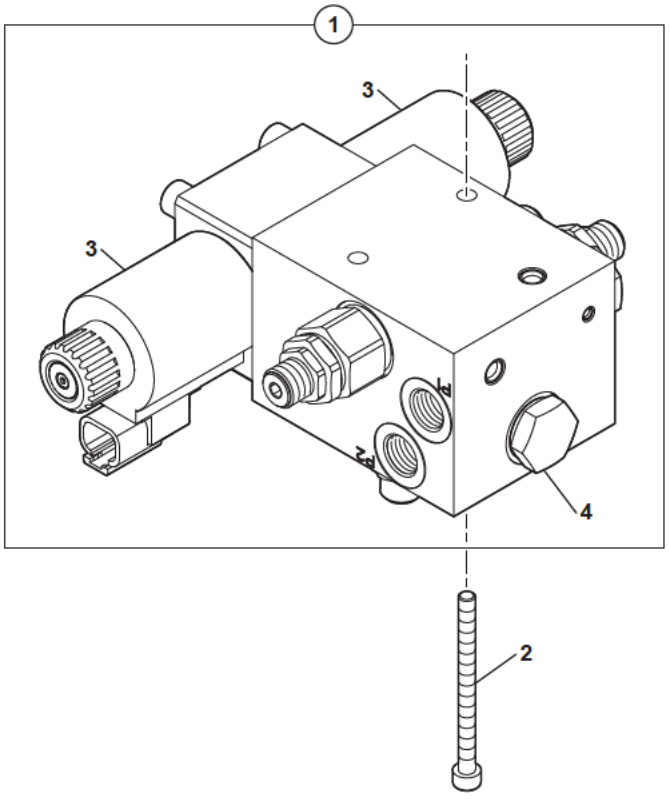

ELECTRO-VALVE : 4 ROUES DIRECTRICES
ELECTRO-VALVE: 4 DIRECT WHEELS
ELEKTROVENTIL: 4 LEITENDE RADER

*	1	6090460			1	ELECTRO-VALVE	ELECTROVALVE	ELEKTROVENTIL
*	2	4290194		CHC M6X75	2	VIS	SCREW	SCHRAUBE
*	3	609A0033	1		2	BOBINE	COIL	ZUENDSPULE
*	4	609A0032	1		2	CARTOUCHE	CARTRIDGE	EINSATZ

VALVE PRIORITAIRE
PRIORITY VALVE
VERTEILER VENTIL

1	5360480
2	4290135
3	4490006
4	4200027

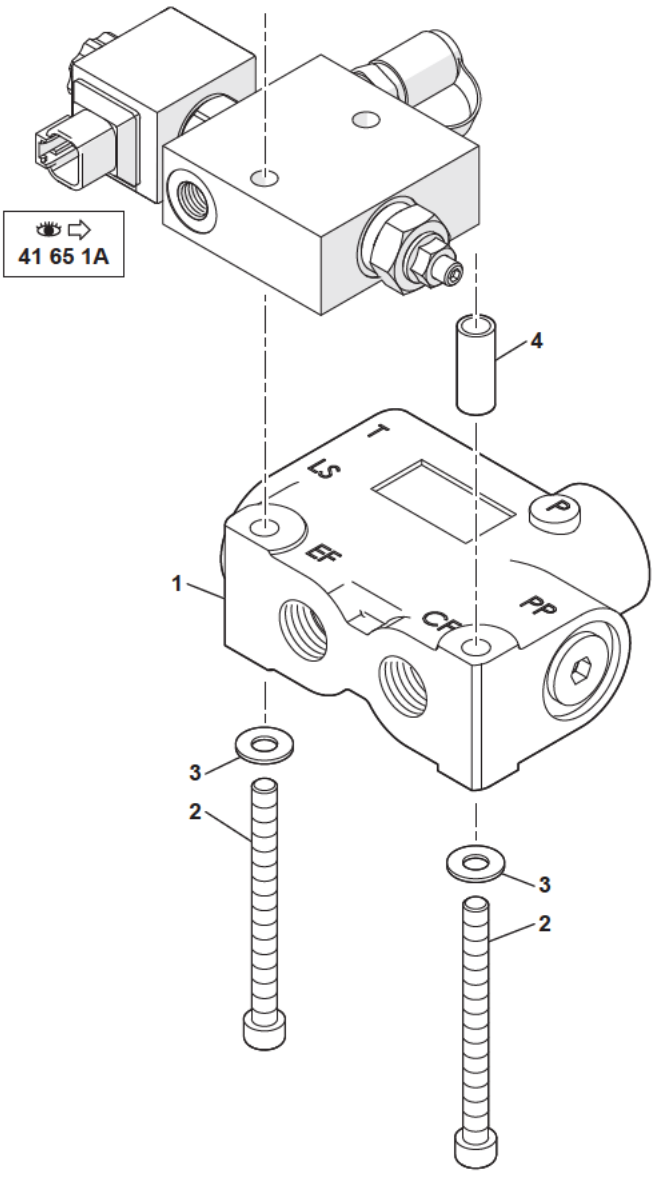

11MWR 5401325 41 60 1A.eps

VALVE PRIORITAIRE
PRIORITY VALVE
VERTEILER VENTIL

*	1	5360480			1	VALVE PRIORITAIRE	PRIORITY VALVE	VERTEILER VENTIL
*	2	4290135		CHC M8X90	2	VIS	SCREW	SCHRAUBE
*	3	4490006		CONTACT MU8	2	RONDELLE	WASHER	UNTERLEGSCHEIBE
*	4	4200027	Ø	9/12 - 30	1	ENTRETOISE	SPACER	ABSTANDSTUECK

CLAPET DE SÉCURITÉ
SAFETY VALVE
SICHEREITSVENTIL

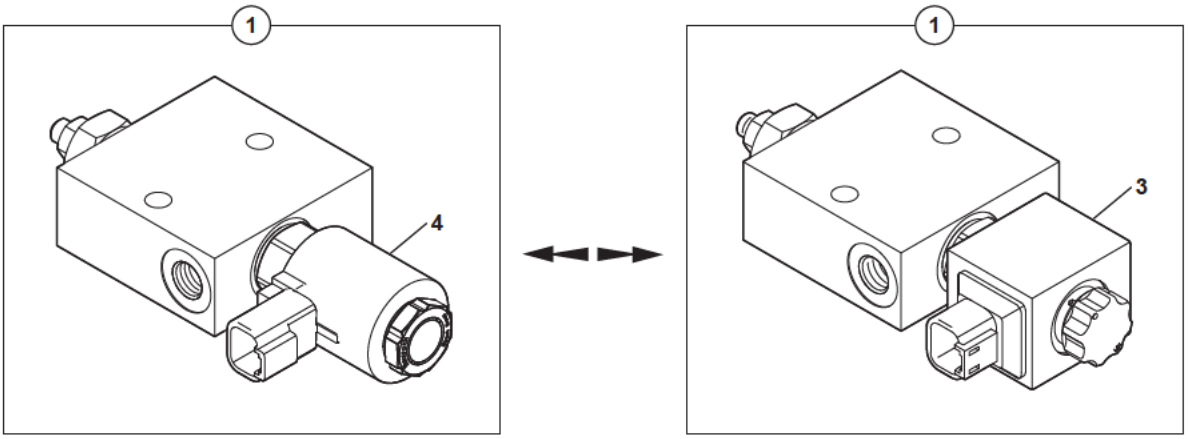

1	6090457
2	4770785
3	609A0031
4	

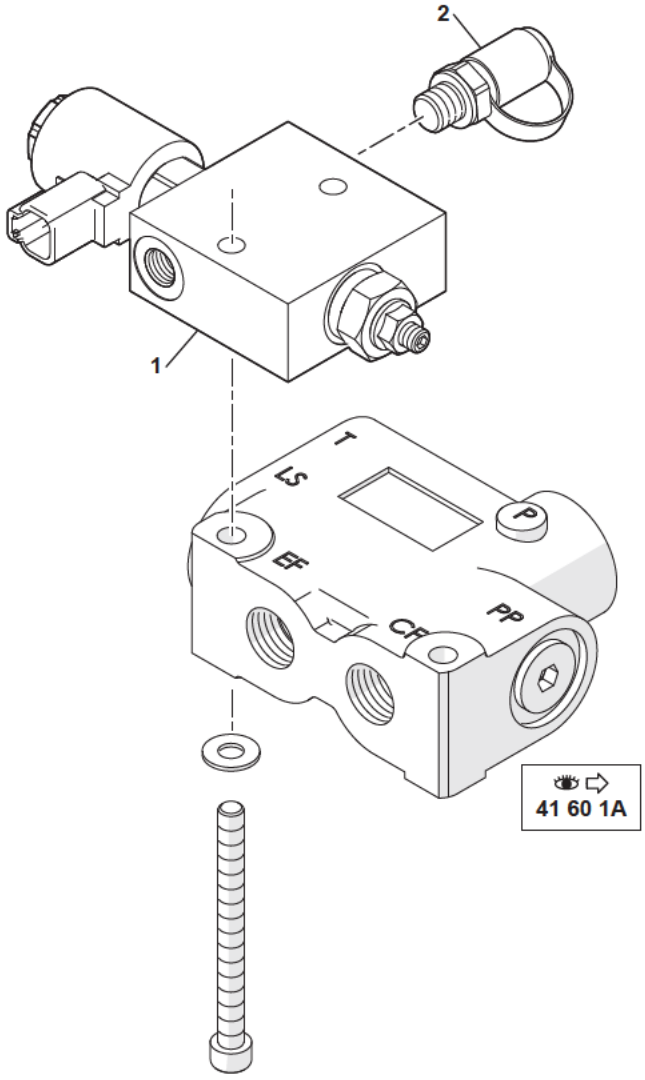

11MWR 5401325 41 65 1A.eps

CLAPET DE SECURITE
SAFETY VALVE
SICHEREITSVENTIL

*	1	6090457	1	ELECTRO-VALVE	ELECTROVALVE	ELEKTROVENTIL
*	2	4770785	1	PRISE DE PRESSION	PRESSURE TAPPING	ANSCHLUSS FUR OLDRUC
*	3	609A0031	1	BOBINE	COIL	ZUENDSPULE
*	4		1	BOBINE	COIL	ZUENDSPULE

ÉLECTROVALVE : INVERSION DIRECTION
ELECTRO-VALVE: INVERSION OF DIRECTION
ELEKTROVENTIL: DIREKTIONSUMSTELLUNG

1	3071811
2	4290079
3	4380042
4	4490006
5	6090406
6	5220202
7	4290117
8	5220161
9	5960147

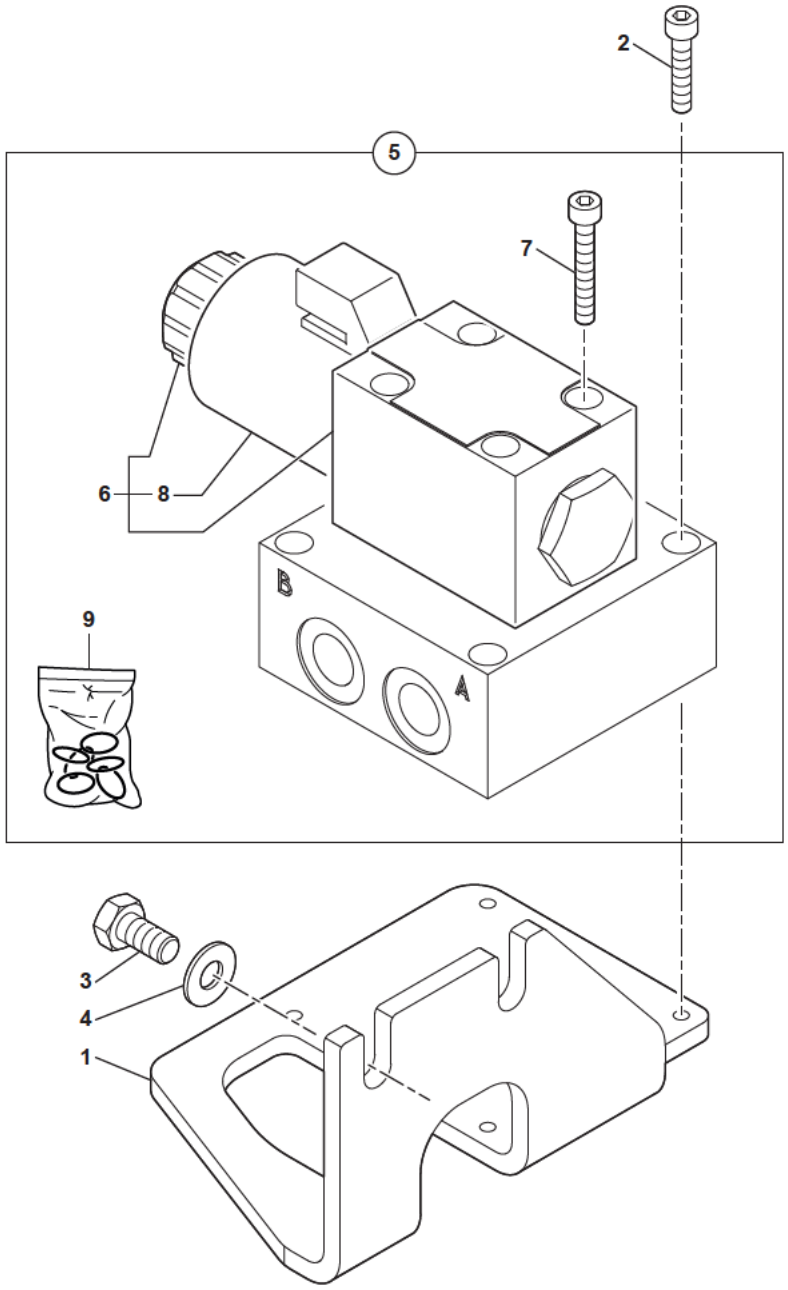

11MWR 5401325 41 70 1A.eps

ELECTROVALVE : INVERSION DIRECTION
ELECTRO-VALVE: INVERSION OF DIRECTION
ELEKTROVENTIL: DIREKTIONSUMSTELLUNG

*	1	3071811			1	SUPPORT	BRACKET	TRAGER
*	2	4290079		CHC M5X25	4	VIS	SCREW	SCHRAUBE
*	3	4380042		H M8X16	2	VIS	SCREW	SCHRAUBE
*	4	4490006		CONTACT MU8	2	RONDELLE	WASHER	UNTERLEGSCHEIBE
*	5	6090406			1	ELECTRO-VALVE	ELECTROVALVE	ELEKTROVENTIL
*	6	5220202	5		1	DISTRIBUTEUR	DISTRIBUTOR	VERTEILER
*	7	4290117	5	CHC M5X45	4	VIS	SCREW	SCHRAUBE
*	8	5220161	6		1	SOLENOÏDE	SOLENOID	SOLENOID
*	9	5960147	6		1	POCHETTE DE JOINTS	SEAL (KIT)	DICHTRING (BAUSATZ)

CIRCUIT HYDRAULIQUE D'ORIENTATION
HYDRAULICS SLEWING CIRCUIT
HYDRAULIKKREIS SCHWENKUNG

1	4750055
2	4750588
3	1195225
4	4720049
5	4700120
6	1195226
7	4192501
8	1194174
9	4194159
10	4750026
11	4192575
12	4750041
13	4750276
14	4192763
15	4750414
16	4770434

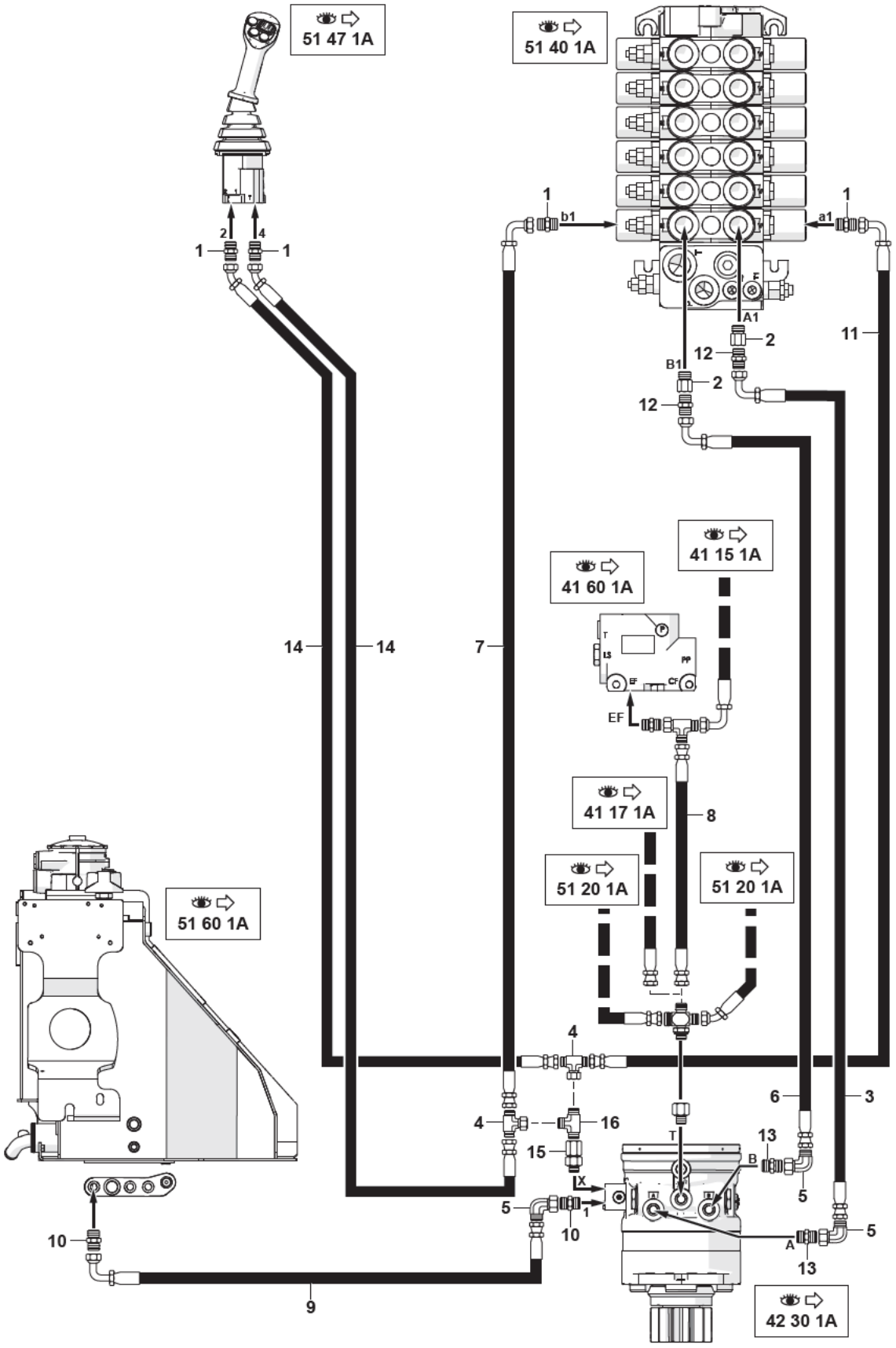

11MWR 5401325 42 10 1A.eps

CIRCUIT HYDRAULIQUE D'ORIENTATION
HYDRAULICS SLEWING CIRCUIT
HYDRAULIKKREIS SCHWENKUNG

*	1	4750055	4	UNION	CONNECTOR	ANSCHLUSSTEIL
*	2	4750588	2	ADAPTATEUR	ADAPTOR	ANSCHLUSSTUCK
*	3	1195225	1	FLEXIBLE	HOSE	SCHLAUCH
*	4	4720049	2	TE	TEE	T STUECK
*	5	4700120	3	COUDE	ELBOW	WINKELSTUECK
*	6	1195226	1	FLEXIBLE	HOSE	SCHLAUCH
*	7	4192501	1	FLEXIBLE	HOSE	SCHLAUCH
*	8	1194174	1	FLEXIBLE	HOSE	SCHLAUCH
*	9	4194159	1	FLEXIBLE	HOSE	SCHLAUCH
*	10	4750026	2	UNION	CONNECTOR	ANSCHLUSSTEIL
*	11	4192575	1	FLEXIBLE	HOSE	SCHLAUCH
*	12	4750041	2	UNION	CONNECTOR	ANSCHLUSSTEIL
*	13	4750276	2	UNION	CONNECTOR	ANSCHLUSSTEIL
*	14	4192763	2	FLEXIBLE	HOSE	SCHLAUCH
*	15	4750414	1	ADAPTATEUR	ADAPTOR	ANSCHLUSSTUCK
*	16	4770434	1	SELECTEUR	SELECTOR	SELEKTOR

MOTO-RÉDUCTEUR D'ORIENTATION
SLEWING GEARMOTOR
GETRIEBEMOTOR FÜR DIE SCHWENKUNG

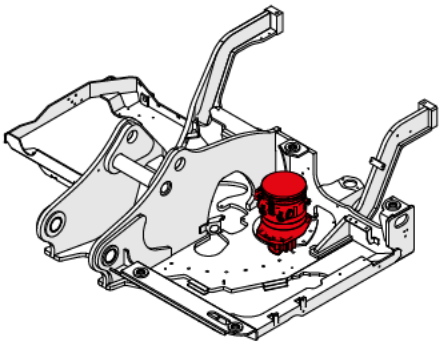

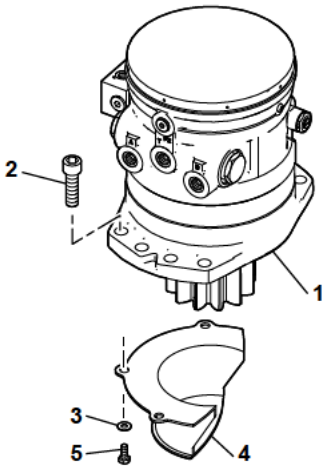

1	5370416
2	4290195
3	4490006
4	3831690
5	4380043
6	
7	489A0046
8	489A0113
9	489A0040
10	489A0108
11	489A0092
12	489A0075
13	489A0074
14	489A0079
15	489A0118
16	489A0119
17	
18	489A0116
19	489A0091
20	489A0115
21	489A0117
22	489A0112
23	537A0097
24	537A0095
25	489A0114
26	489A0038
27	489A0024
28	489A0122
29	489A0120
30	489A0123

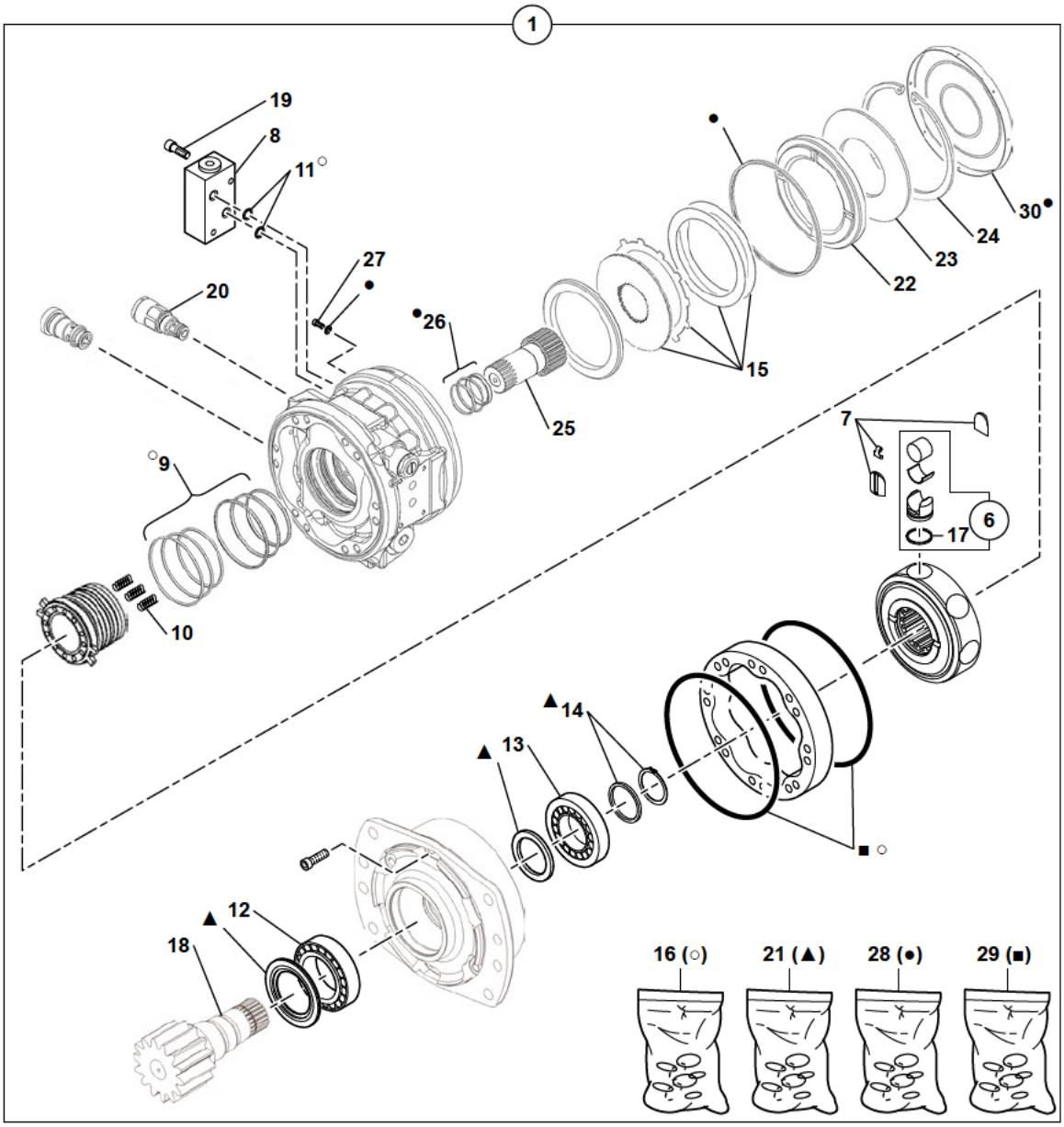

11MWR 5401325 42 30 1A.eps

MOTO-REDUCTEUR D'ORIENTATION
SLEWING GEARMOTOR
GETRIEBEMOTOR FUR DIE SCHWENKUNG

* 1	5370416			1	MOTEUR ORIENTATION	TURNTABLE ENGINE	DREHKRANZMOTOR
* 2	4290195		CHC M16X55	8	VIS	SCREW	SCHRAUBE
* 3	4490006		CONTACT MU8	3	RONDELLE	WASHER	UNTERLEGSCHEIBE
* 4	3831690			1	BOÎTE A GRAISSE	GREASE BOX	SCHMIERBUCHSE
* 5	4380043		H M8X20	3	VIS	SCREW	SCHRAUBE
* 6		1		8	PISTON	PISTON	KOLBEN
* 7	489A0046	1		1	KIT REPARATION	REPAIR (KIT)	REPARATUR (BAUSATZ)
* 8	489A0113	1		1	BLOC	BLOCK	BLOCK
* 9	489A0040	1-16		1	POCHETTE DE JOINTS	SEAL (KIT)	DICHTRING (BAUSATZ)
* 10	489A0108	1		1	POCHETTE RESSORTS	SPRINGS SET	FEDER SATZ
* 11	489A0092	1		2	JOINT TORIQUE	O-RING	O-RING
* 12	489A0075	1		1	ROULEMENT ROULEAU	ROLLER BEARING	ROLLENLAGER
* 13	489A0074	1		1	ROULEMENT ROULEAU	ROLLER BEARING	ROLLENLAGER
* 14	489A0079	1-21		1	KIT REPARATION	REPAIR (KIT)	REPARATUR (BAUSATZ)
* 15	489A0118	1		1	POCHETTE DE JOINTS	SEAL (KIT)	DICHTRING (BAUSATZ)
* 16	489A0119	1		1	POCHETTE DE JOINTS	SEAL (KIT)	DICHTRING (BAUSATZ)
* 17		1		1	POCHETTE DE JOINTS	SEAL (KIT)	DICHTRING (BAUSATZ)
* 18	489A0116	1		1	ARBRE	SHAFT	WELLE
* 19	489A0091	1	CHC M6X40	2	VIS	SCREW	SCHRAUBE
* 20	489A0115	1		2	VALVE	VALVE	VENTIL
* 21	489A0117	1		1	KIT REPARATION	REPAIR (KIT)	REPARATUR (BAUSATZ)
* 22	489A0112	1		1	PISTON	PISTON	KOLBEN
* 23	537A0097	1		1	RONDELLE RESSORT	SPRING WASHER	FEDERSCHEIBE
* 24	537A0095	1		1	CIRCLIP	CIRCLIP	SICHERUNGSRING
* 25	489A0114	1		1	ARBRE	SHAFT	WELLE
* 26	489A0038	1-28		1	POCHETTE DE JOINTS	SEAL (KIT)	DICHTRING (BAUSATZ)
* 27	489A0024	1	CHC M6X10	2	VIS	SCREW	SCHRAUBE
* 28	489A0122	1		1	KIT REPARATION	REPAIR (KIT)	REPARATUR (BAUSATZ)
* 29	489A0120	1		1	POCHETTE DE JOINTS	SEAL (KIT)	DICHTRING (BAUSATZ)
* 30	489A0123	1-28		1	COUVERCLE	COVER	DECKEL

CIRCUIT HYDRAULIQUE : POMPE
HYDRAULICS: PUMP
HYDRAULIKKREIS: PUMPE

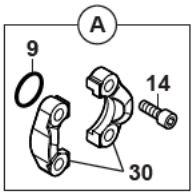

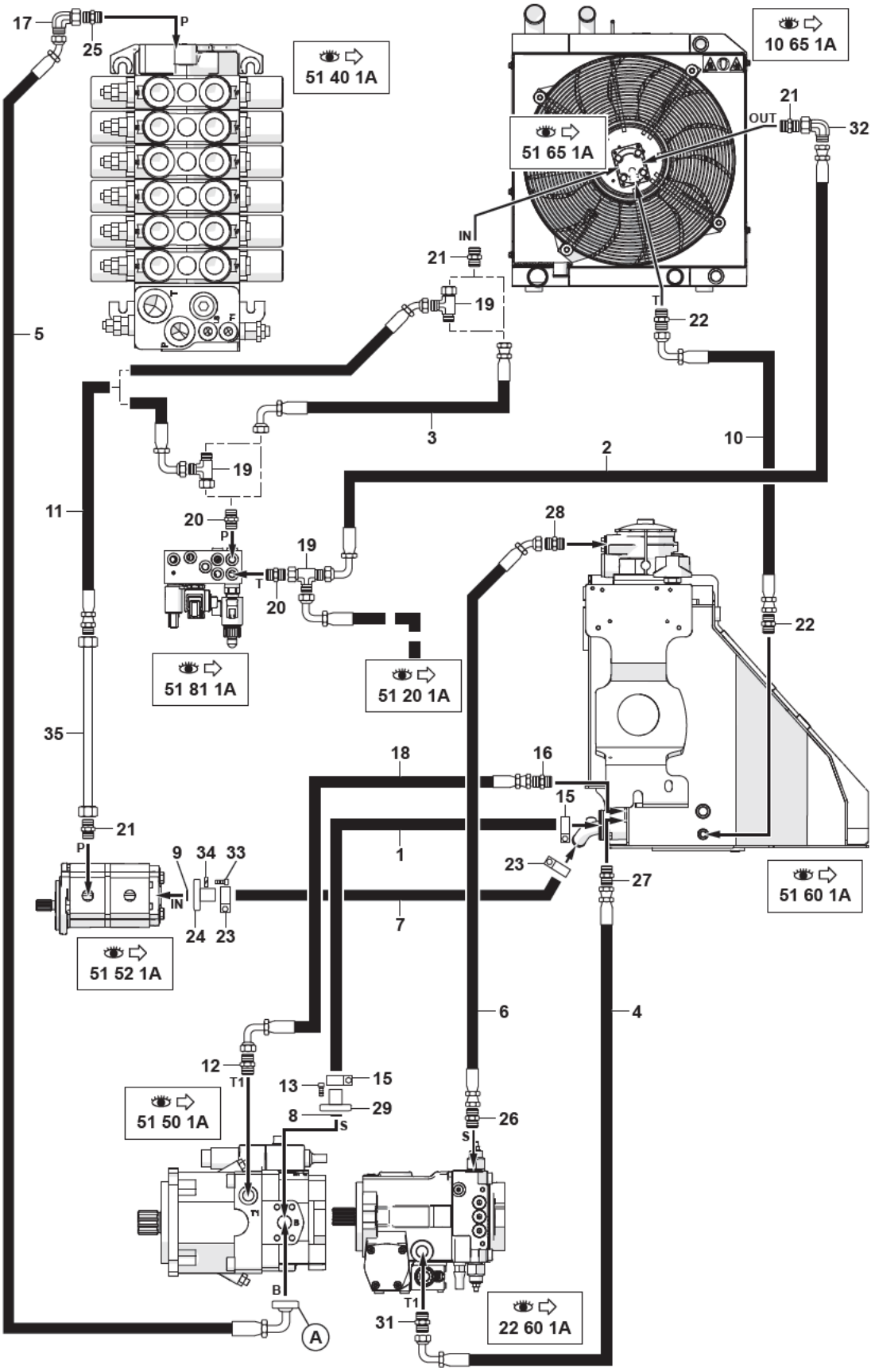

1	1500034
2	1194085
3	1194221
4	1197129
5	4198098
6	1198067
7	1198091
8	4040192
9	4040037
10	
11	1194275
12	
13	4290040
14	4290042
15	4690780
16	4750080
17	4700131
18	4195899
19	4720054
20	4750026
21	4750041
22	4750055
23	4691100
24	4770863
25	4750098
26	4750332
27	4750438
28	4750542
29	4730057
30	4770136
31	4750336
32	4700118
33	4290019
34	4470014
35	5781594

11MWR 5401325 51 10 1A.eps

CIRCUIT HYDRAULIQUE : POMPE
HYDRAULICS: PUMP
HYDRAULIKKREIS: PUMPE

* 1	1500034		1	FLEXIBLE	HOSE	SCHLAUCH
* 2	1194085		1	FLEXIBLE	HOSE	SCHLAUCH
* 3	1194221		1	FLEXIBLE	HOSE	SCHLAUCH
* 4	1197129		1	FLEXIBLE	HOSE	SCHLAUCH
* 5	4198098		1	FLEXIBLE	HOSE	SCHLAUCH
* 6	1198067		1	FLEXIBLE	HOSE	SCHLAUCH
* 7	1198091		1	FLEXIBLE	HOSE	SCHLAUCH
* 8	4040192		1	JOINT TORIQUE	O-RING	O-RING
* 9	4040037		2	JOINT TORIQUE	O-RING	O-RING
* 10			1	FLEXIBLE	HOSE	SCHLAUCH
* 11	1194275	●○ 1194257	1	FLEXIBLE	HOSE	SCHLAUCH
* 12			1	UNION	CONNECTOR	ANSCHLUSSTEIL
* 13	4290040	CHC M12X30	4	VIS	SCREW	SCHRAUBE
* 14	4290042	CHC M12X40	4	VIS	SCREW	SCHRAUBE
* 15	4690780		2	COLLIER	CLIP	SCHELLE
* 16	4750080		1	UNION	CONNECTOR	ANSCHLUSSTEIL
* 17	4700131		1	COUDE	ELBOW	WINKELSTUECK
* 18	4195899		1	FLEXIBLE	HOSE	SCHLAUCH
* 19	4720054		2	TE	TEE	T STUECK
* 20	4750026		2	UNION	CONNECTOR	ANSCHLUSSTEIL
* 21	4750041		3	UNION	CONNECTOR	ANSCHLUSSTEIL
* 22	4750055		2	UNION	CONNECTOR	ANSCHLUSSTEIL
* 23	4691100		2	COLLIER	COLLAR	SCHELLE
* 24	4770863		1	BRIDE	FLANGE	FLANSCH
* 25	4750098		1	UNION	CONNECTOR	ANSCHLUSSTEIL
* 26	4750332		1	UNION	CONNECTOR	ANSCHLUSSTEIL
* 27	4750438		1	UNION	CONNECTOR	ANSCHLUSSTEIL
* 28	4750542		1	UNION	CONNECTOR	ANSCHLUSSTEIL
* 29	4730057		1	MANCHON	SLEEVE	HUELSE
* 30	4770136		2	DEMI-BRIDE	HALF-FLANGE	HALBFLANSCHE
* 31	4750336		1	UNION	CONNECTOR	ANSCHLUSSTEIL
* 32	4700118		1	COUDE	ELBOW	WINKELSTUECK
* 33	4290019	CHC M8X30	4	VIS	SCREW	SCHRAUBE
* 34	4470014	W8	4	RONDELLE FREIN	LOCK WASHER	FEDERRING
* 35	5781594		1	TUBE	TUBE	ROHR

CIRCUIT HYDRAULIQUE (LOAD SENSING)
HYDRAULICS (LOAD SENSING)
HYDRAULIKKREIS (LOAD SENSING)

1	1194021
2	1194246
3	
4	4750074
5	4720054
6	4750026
7	
8	4770789

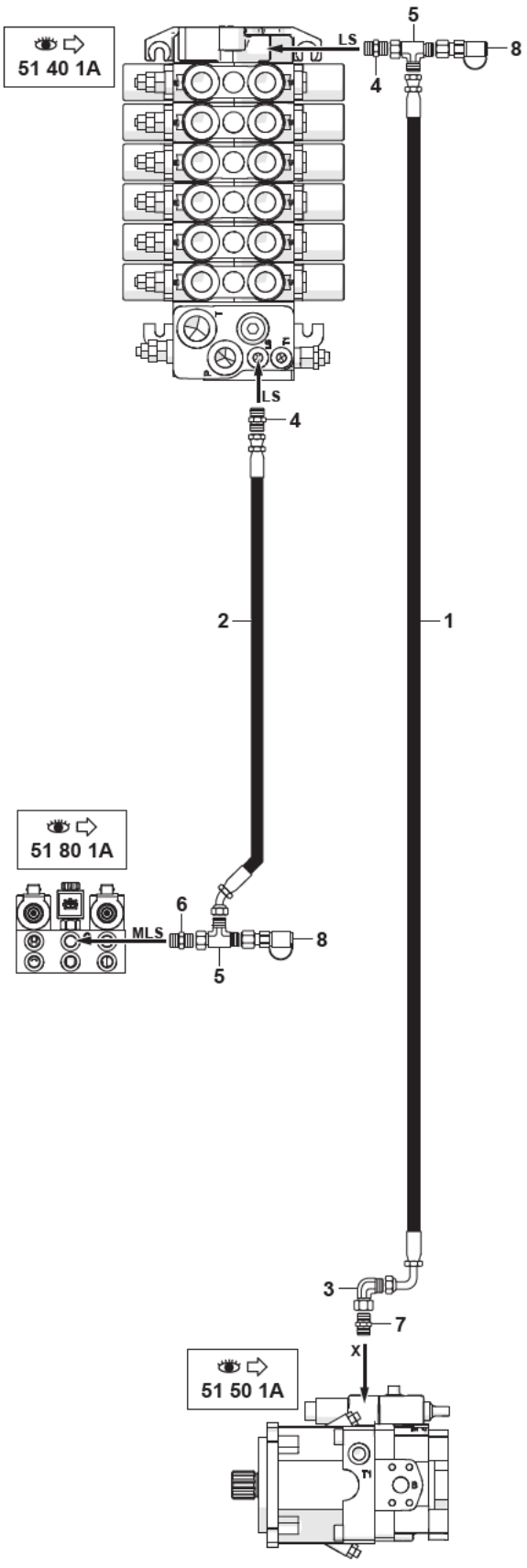

11MWR 5401325 51 15 1A.eps

CIRCUIT HYDRAULIQUE (LOAD SENSING)
HYDRAULICS (LOAD SENSING)
HYDRAULIKKREIS (LOAD SENSING)

*	1	1194021	1	FLEXIBLE	HOSE	SCHLAUCH
*	2	1194246	1	FLEXIBLE	HOSE	SCHLAUCH
*	3	4700119	1	COUDE	ELBOW	WINKELSTUECK
*	4	4750074	2	UNION	CONNECTOR	ANSCHLUSSTEIL
*	5	4720054	2	TE	TEE	T STUECK
*	6	4750026	1	UNION	CONNECTOR	ANSCHLUSSTEIL
*	7	4750055	1	UNION	CONNECTOR	ANSCHLUSSTEIL
*	8	4770789	2	PRISE DE PRESSION	PRESSURE TAPPING	ANSCHLUSS FUR OLDRUC

CIRCUIT ALIMENTATION ET RETOUR TOURELLE
TOWER SUPPLY AND RETURN CIRCUIT
EINSPEIS-UND RÜCKLAUFKREISLAUF OBERWAGEN

1	1192031
2	1192228
3	1194007
4	1194246
5	1195227
6	1194219
7	1195228
8	1198017
9	1199018
10	4750080
11	4192558
12	4192658
13	4192693
14	4192771
15	4194008
16	1194244
17	1194177
18	4194254
19	4700118
20	4700119
21	4720047
22	4720051
23	4720054
24	4720048
25	4740012
26	4750026
27	4750041
28	4750055
29	4750074
30	4720087
31	1198075
32	4750789
33	4750247
34	4750276
35	4720060
36	4750742
37	4750566
38	4700169
39	4770613
40	4770788
41	4192299
42	5330167
43	4750542
44	5600010
45	6090088
46	4750542
47	4700121
48	4720049
49	4740033
50	4750883
51	5330138
52	4755228
53	4725076
54	4750566

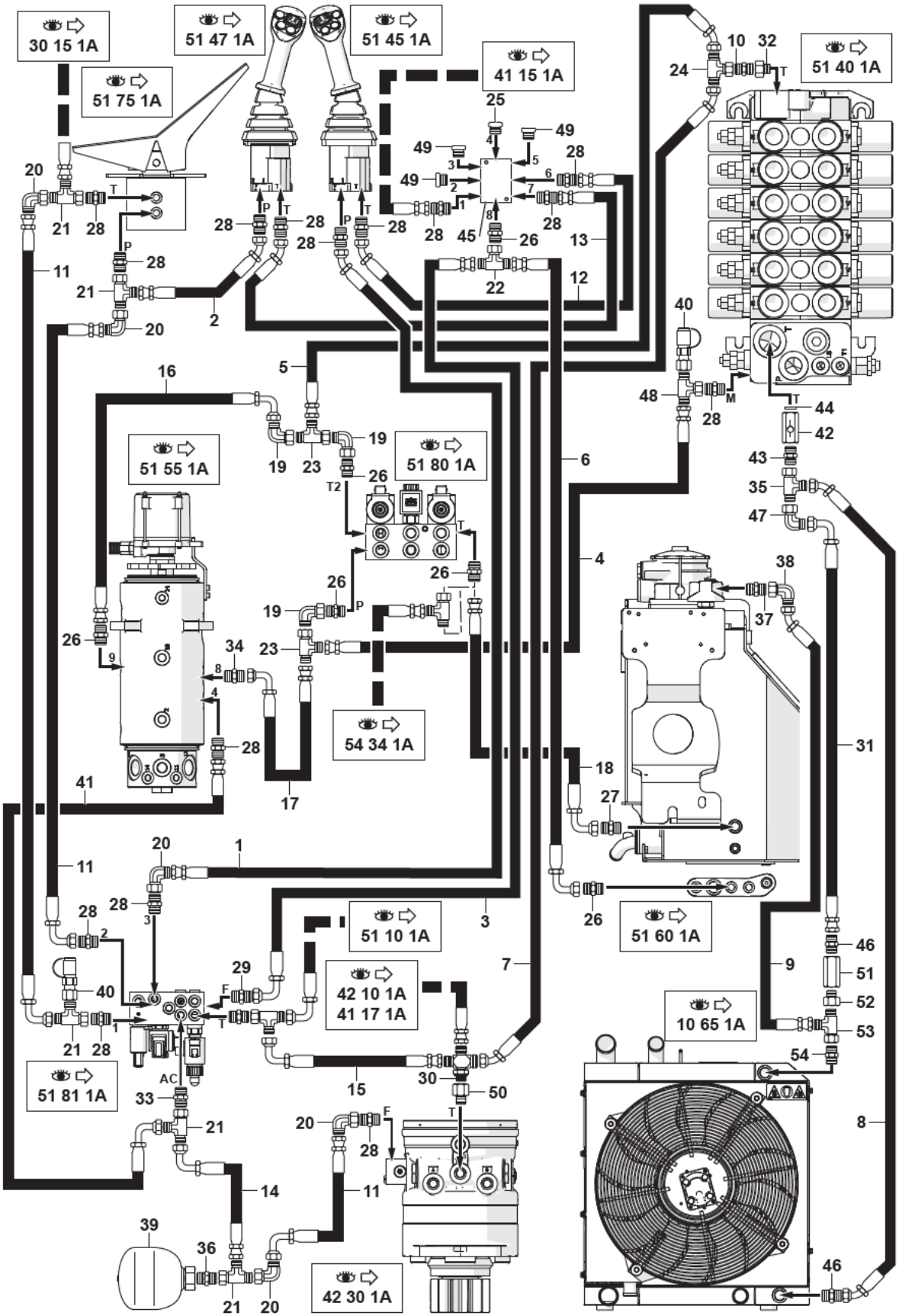

11MWR 5401325 51 20 1A.eps

CIRCUIT ALIMENTATION ET RETOUR TOURELLE
TOWER SUPPLY AND RETURN CIRCUIT
EINSPEIS-UND RUCKLAUFKREISLAUF OBERWAGEN

* 1	1192031		1	FLEXIBLE	HOSE	SCHLAUCH
* 2	1192228		1	FLEXIBLE	HOSE	SCHLAUCH
* 3	1194007		1	FLEXIBLE	HOSE	SCHLAUCH
* 4	1194246		1	FLEXIBLE	HOSE	SCHLAUCH
* 5	1195227		1	FLEXIBLE	HOSE	SCHLAUCH
* 6	1194219		1	FLEXIBLE	HOSE	SCHLAUCH
* 7	1195228		1	FLEXIBLE	HOSE	SCHLAUCH
* 8	1198017		1	FLEXIBLE	HOSE	SCHLAUCH
* 9	1198018		1	FLEXIBLE	HOSE	SCHLAUCH
* 10	4750080		1	UNION	CONNECTOR	ANSCHLUSSTEIL
* 11	4192558		3	FLEXIBLE	HOSE	SCHLAUCH
* 12	4192658		1	FLEXIBLE	HOSE	SCHLAUCH
* 13	4192693		1	FLEXIBLE	HOSE	SCHLAUCH
* 14	4192771		1	FLEXIBLE	HOSE	SCHLAUCH
* 15	4194008		1	FLEXIBLE	HOSE	SCHLAUCH
* 16	1194244		1	FLEXIBLE	HOSE	SCHLAUCH
* 17	1194177		1	FLEXIBLE	HOSE	SCHLAUCH
* 18	4194254		1	FLEXIBLE	HOSE	SCHLAUCH
* 19	4700118		3	COUDE	ELBOW	WINKELSTUECK
* 20	4700119		5	COUDE	ELBOW	WINKELSTUECK
* 21	4720047		5	TE	TEE	T STUECK
* 22	4720051		1	TE	TEE	T STUECK
* 23	4720054		2	TE	TEE	T STUECK
* 24	4720048		1	TE	TEE	T STUECK
* 25	4740012		1	BOUCHON	PLUG	VERSCHL.STOPFEN
* 26	4750026		6	UNION	CONNECTOR	ANSCHLUSSTEIL
* 27	4750041		1	UNION	CONNECTOR	ANSCHLUSSTEIL
* 28	4750055		15	UNION	CONNECTOR	ANSCHLUSSTEIL
* 29	4750074		1	UNION	CONNECTOR	ANSCHLUSSTEIL
* 30	4720087		1	CROISILLON	CROSSPIECE	KREUZSTUECK
* 31	1198075		1	FLEXIBLE	HOSE	SCHLAUCH
* 32	4750789		1	REDUCTION	REDUCER PIPE	REDUKTIONSSTUCK
* 33	4750247		1	UNION	CONNECTOR	ANSCHLUSSTEIL
* 34	4750276		1	UNION	CONNECTOR	ANSCHLUSSTEIL
* 35	4720060		1	TE	TEE	T STUECK
* 36	4750742		1	UNION	CONNECTOR	ANSCHLUSSTEIL
* 37	4750566		1	UNION	CONNECTOR	ANSCHLUSSTEIL
* 38	4700169		1	COUDE	ELBOW	WINKELSTUECK
* 39	4770613	15 bar	1	ACCUMULATEUR	ACCUMULATOR	AKKUMULATOR
* 40	4770788		2	PRISE DE PRESSION	PRESSURE TAPPING	ANSCHLUSS FUR OLDRUC
* 41	4192299		1	FLEXIBLE	HOSE	SCHLAUCH
* 42	5330167		1	CARTOUCHE	CARTRIDGE	EINSATZ
* 43	4750542		1	UNION	CONNECTOR	ANSCHLUSSTEIL
* 44	5600010	1"	1	BAGUE	BUSH	RING

CIRCUIT ALIMENTATION ET RETOUR TOURELLE
TOWER SUPPLY AND RETURN CIRCUIT
EINSPEIS-UND RUCKLAUFKREISLAUF OBERWAGEN

*	45	6090088	1	COLLECTEUR	MANILOLD	KOLLEKTOR
*	46	4750542	2	UNION	CONNECTOR	ANSCHLUSSTEIL
*	47	4700121	1	COUDE	ELBOW	WINKELSTUECK
*	48	4720049	1	TE	TEE	T STUECK
*	49	4740033	3	BOUCHON	PLUG	VERSCHL.STOPFEN
*	50	4750883	1	ADAPTATEUR	ADAPTOR	ANSCHLUSSTUCK
*	51	5330138	1	CLAPET ANTI-RETOUR	CHECK VALVE	RUCKSCHLAGVENTIL
*	52	4755228	1	ADAPTATEUR	ADAPTOR	ANSCHLUSSTUCK
*	53	4725076	1	TE	TEE	T STUECK
*	54	4750566	1	UNION	CONNECTOR	ANSCHLUSSTEIL

DISTRIBUTEUR
DISTRIBUTOR
VERTEILER

1	5360494
2	4380188
3	4290088
4	4490003
5	4490007
6	4740033
7	4740044
8	536A0315
9	536A0328

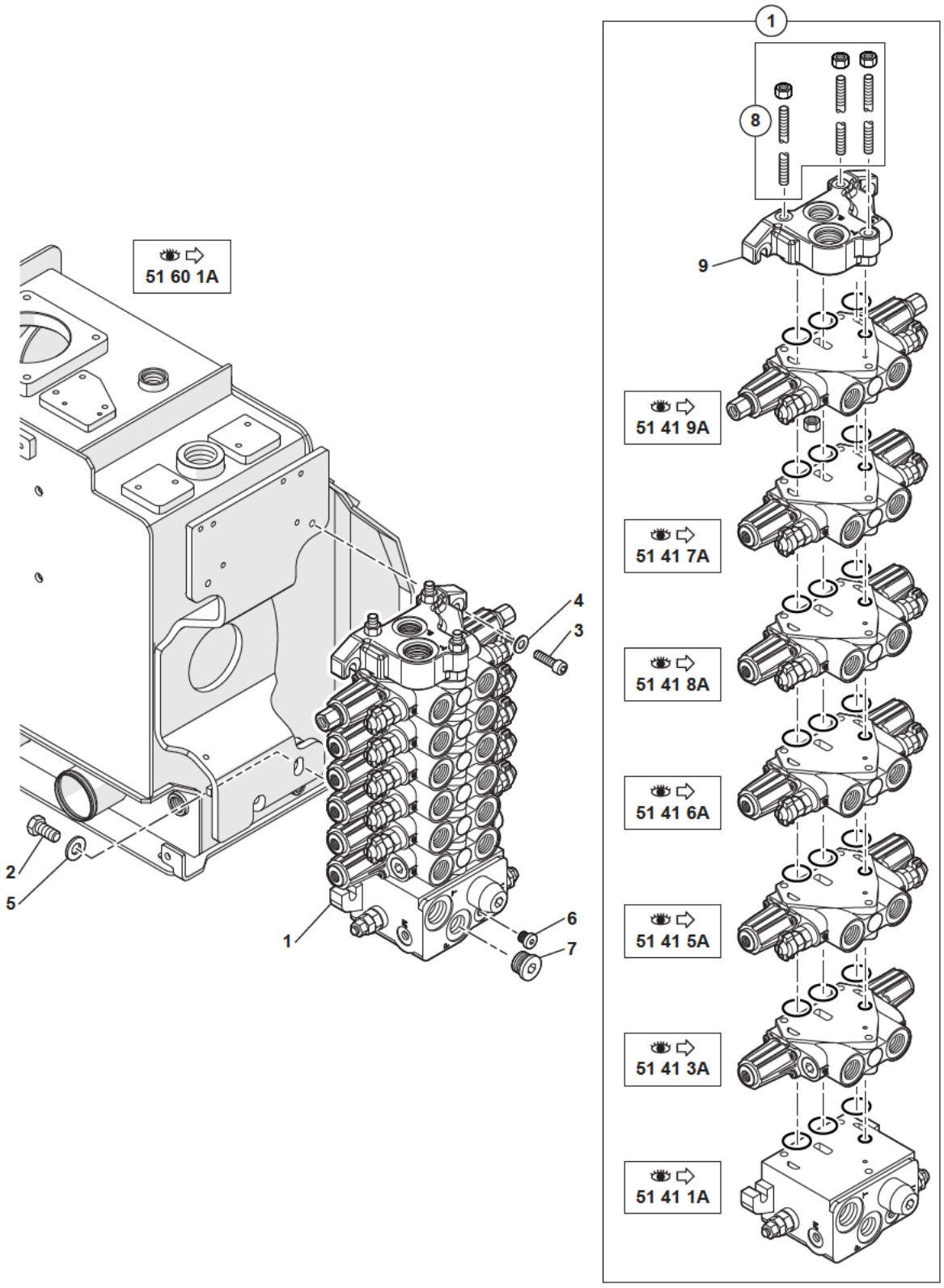

11MWR 5401325 51 40 1A.eps

DISTRIBUTEUR
DISTRIBUTOR
VERTEILER

*	1	5360494			1	DISTRIBUTEUR	DISTRIBUTOR	VERTEILER
*	2	4380188		H M14X30	1	VIS	SCREW	SCHRAUBE
*	3	4290088		CHC M10X35	2	VIS	SCREW	SCHRAUBE
*	4	4490003		CONTACT MU10	2	RONDELLE	WASHER	UNTERLEGSCHEIBE
*	5	4490007		CONTACT MU14	1	RONDELLE	WASHER	UNTERLEGSCHEIBE
*	6	4740033			1	BOUCHON	PLUG	VERSCHL.STOPFEN
*	7	4740044			1	BOUCHON	PLUG	VERSCHL.STOPFEN
*	8	536A0315	1		1	KIT DE TIRANTS	TIE RODS KIT	ZUGANKERBAUSATZ
*	9	536A0328	1			ELEMENT DE SORTIE	OUTLET ELEMENT	AUSGANGSELEMENT

DISTRIBUTEUR : ÉLÉMENT D'ENTRÉE
DISTRIBUTOR: INLET ELEMENT
VERTEILER: EINGANGSELEMENT

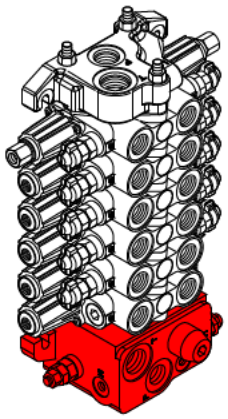

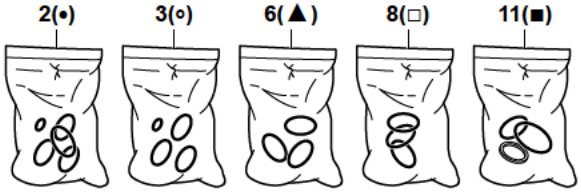

1	536A0383
2	536A0316
3	536A0169
4	536A0326
5	536A0100
6	536A0096
7	536A0020
8	536A0106
9	536A0231
10	536A0170
11	536A0311

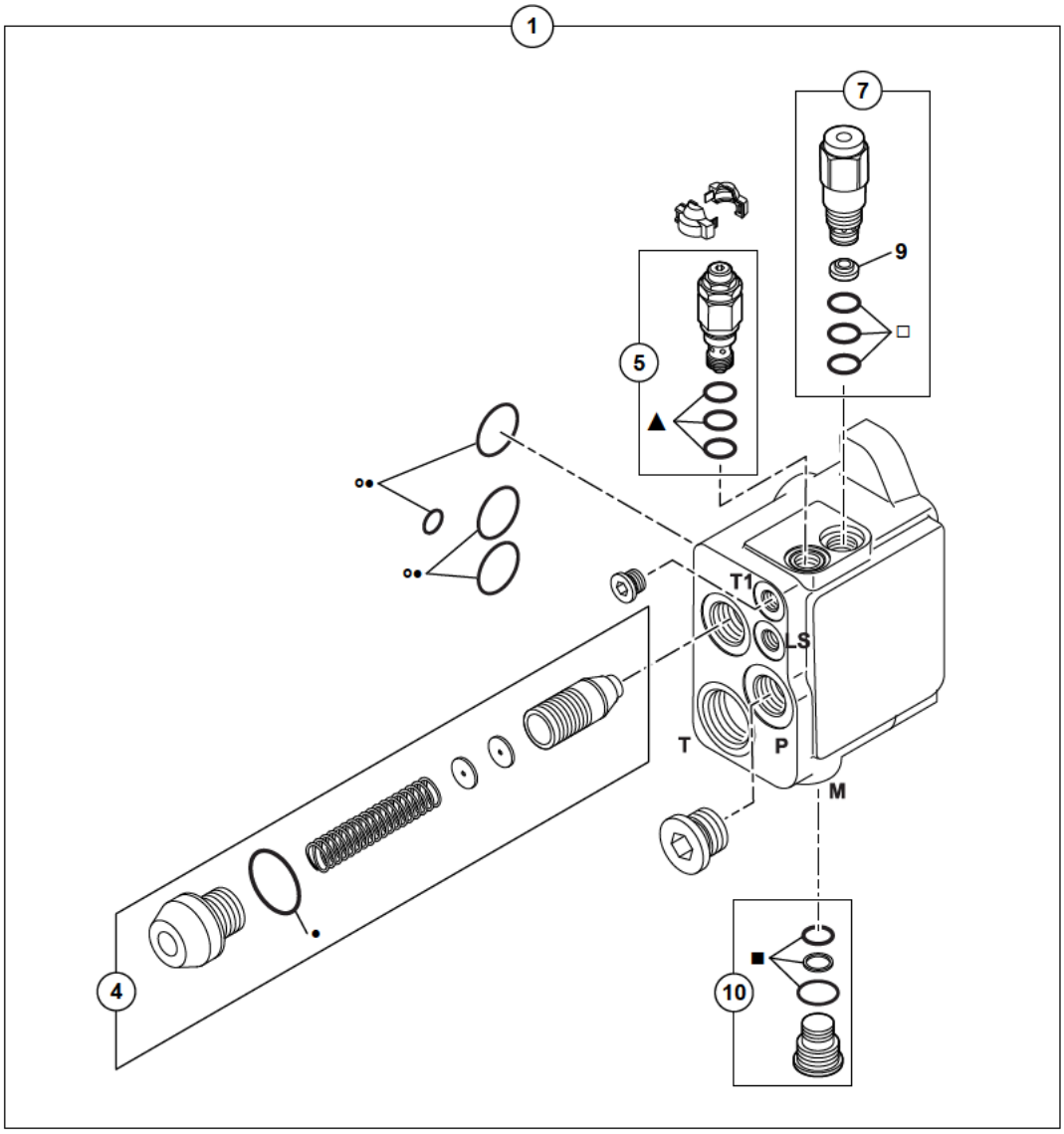

11MWR 5401325 51 41 1A.eps

DISTRIBUTEUR : ELEMENT D'ENTREE
DISTRIBUTOR: INLET ELEMENT
VERTEILER: EINGANGSELEMENT

*	1	536A0383	1	ELEMENT D'ENTREE	INLET ELEMENT	EINGANGSELEMENT
*	2	536A0316	1	POCHETTE DE JOINTS	SEAL (KIT)	DICHTRING (BAUSATZ)
*	3	536A0169	1	POCHETTE DE JOINTS	SEAL (KIT)	DICHTRING (BAUSATZ)
*	4	536A0326	1	1 KIT DE REGULATION	REGULATION KIT	REGELBAUSATZ
*	5	536A0100	1	1 LIMITEUR LS	LS RELIEF VALVE	LS BEGRENZUNGSV.
*	6	536A0096	1	POCHETTE DE JOINTS	SEAL (KIT)	DICHTRING (BAUSATZ)
*	7	536A0020	1	1 REGULATEUR DE DEBIT	FLOW REGULATOR	STROMREGELVENTIL
*	8	536A0106	1	POCHETTE DE JOINTS	SEAL (KIT)	DICHTRING (BAUSATZ)
*	9	536A0231	1	1 FILTRE	FILTER	FILTER
*	10	536A0170	1	1 BOUCHON	PLUG	VERSCHL.STOPFEN
*	11	536A0311	1	POCHETTE DE JOINTS	SEAL (KIT)	DICHTRING (BAUSATZ)

DISTRIBUTEUR : ÉLÉMENT ORIENTATION
DISTRIBUTOR: SLEWING ELEMENT
VERTEILER: SCHWENKUNGELEMENT

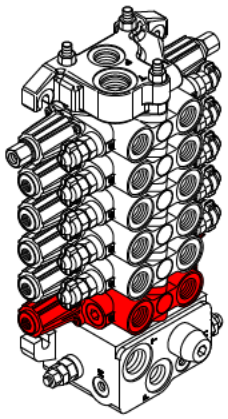

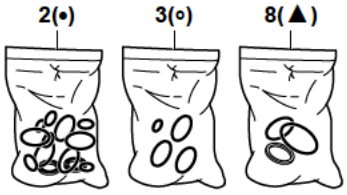

1	536A0332
2	536A0317
3	536A0169
4	536A0314
5	536A0103
6	536A0312
7	536A0170
8	536A0311

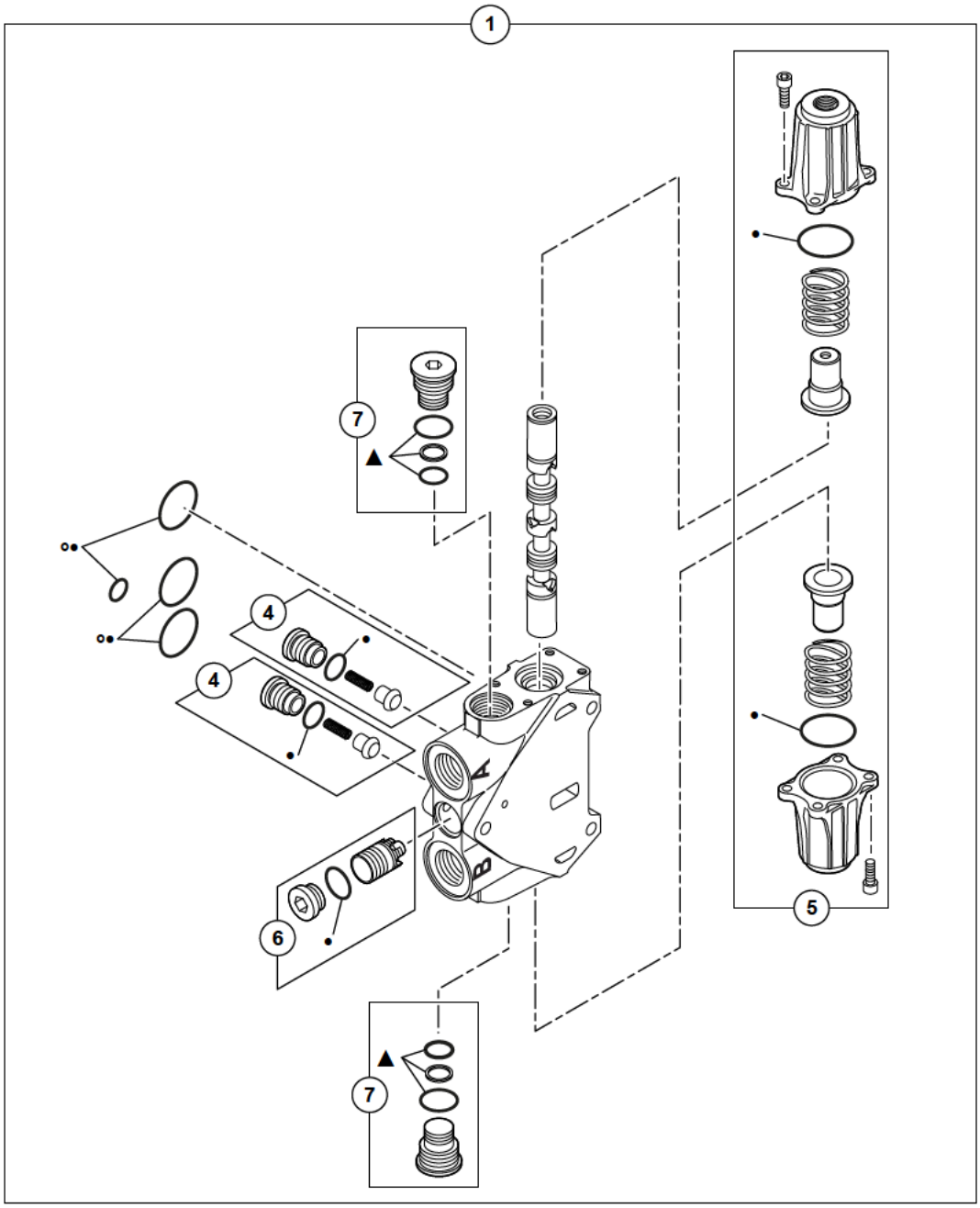

11MWR 5401325 51 41 3A.eps

DISTRIBUTEUR : ELEMENT ORIENTATION
DISTRIBUTOR: SLEWING ELEMENT
VERTEILER: SCHWENKUNGELEMENT

*	1	536A0332		1	ELEMENT ORIENTATION	SLEWING ELEMENT	SCHWENKUNGELEMENT
*	2	536A0317		1	POCHETTE DE JOINTS	SEAL (KIT)	DICHTRING (BAUSATZ)
*	3	536A0169		1	POCHETTE DE JOINTS	SEAL (KIT)	DICHTRING (BAUSATZ)
*	4	536A0314	1	2	CLAPET ANTI-RETOUR	CHECK VALVE	RUCKSCHLAGVENTIL
*	5	536A0103	1	1	KIT DE CDE HYDR. (ELEMENTS)	HYDR. OPERATION KIT (ELEMENTS)	HYDR.STEUEREINH. (ELEMENTS)
*	6	536A0312	1	1	KIT DE BALANCE	PRESSURE COMPENSATOR	DRUCKWAAGENBAUSATZ
*	7	536A0170	1	2	BOUCHON	PLUG	VERSCHL.STOPFEN
*	8	536A0311		2	POCHETTE DE JOINTS	SEAL (KIT)	DICHTRING (BAUSATZ)

DISTRIBUTEUR : ÉLÉMENT FLÈCHE
DISTRIBUTOR: ELEMENT BOOM
VERTEILER: AUSLEGER ELEMENT

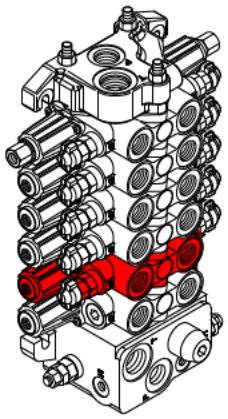

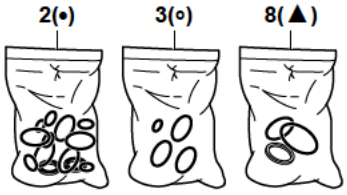

1	536A0333
2	536A0317
3	536A0169
4	536A0314
5	536A0103
6	536A0109
7	536A0318
8	536A0311

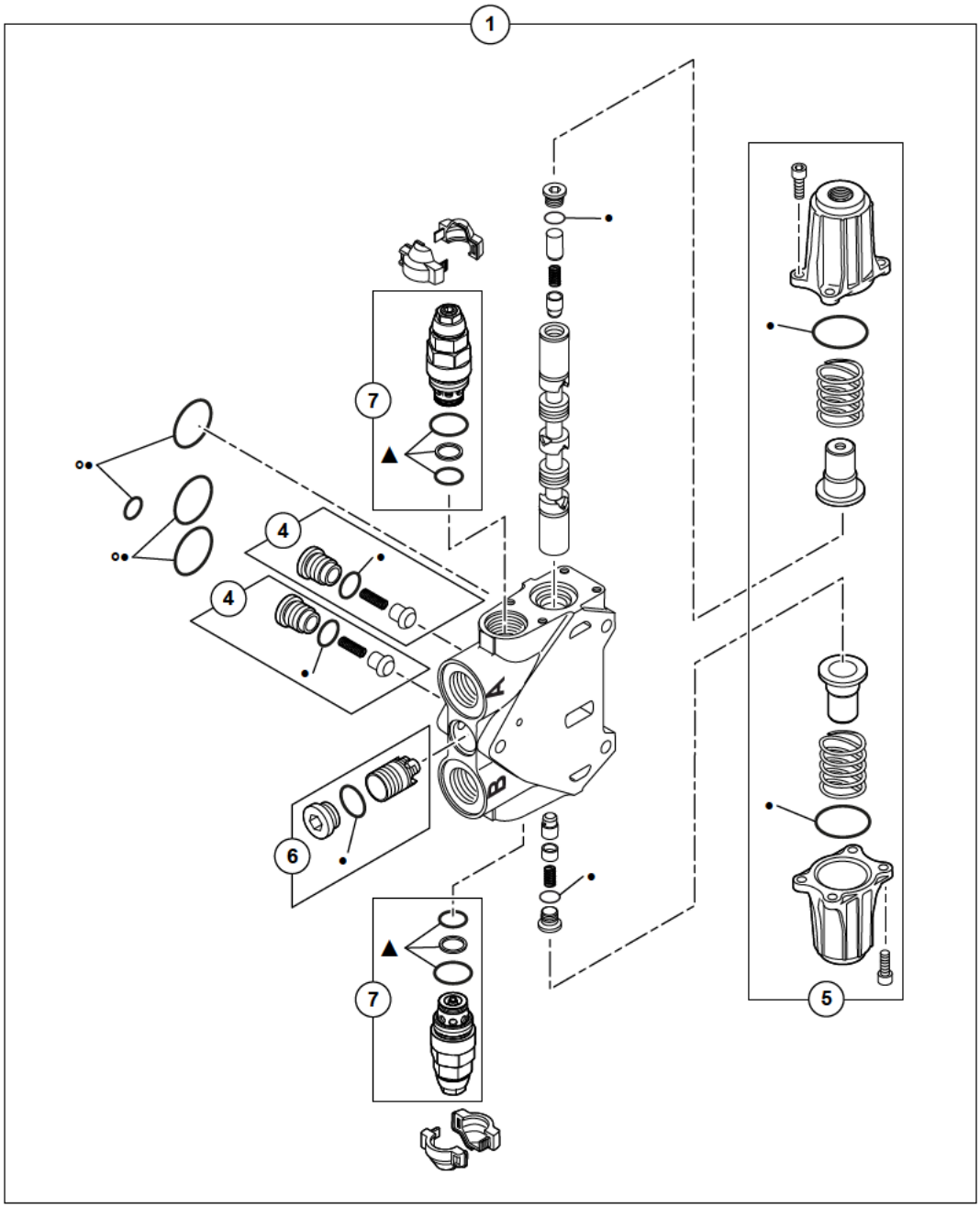

11MWR 5401325 51 41 5A.eps

DISTRIBUTEUR : ELEMENT FLÈCHE
DISTRIBUTOR: ELEMENT BOOM
VERTEILER: AUSLEGER ELEMENT

*	1	536A0333		1	ELEMENT FLÈCHE	ELEMENT BOOM	AUSLEGER ELEMENT
*	2	536A0317		1	POCHETTE DE JOINTS	SEAL (KIT)	DICHTRING (BAUSATZ)
*	3	536A0169		1	POCHETTE DE JOINTS	SEAL (KIT)	DICHTRING (BAUSATZ)
*	4	536A0314	1	2	CLAPET ANTI-RETOUR	CHECK VALVE	RUCKSCHLAGVENTIL
*	5	536A0103	1	1	KIT DE CDE HYDR. (ELEMENTS)	HYDR. OPERATION KIT (ELEMENTS)	HYDR.STEUEREINH. (ELEMENTS)
*	6	536A0109	1	1	KIT DE BALANCE	PRESSURE COMPENSATOR	DRUCKWAAGENBAUSATZ
*	7	536A0318	1	2	LIMITEUR DE PRESSION	RELIEF VALVE ASS'Y	DRUCKBEGRENZUNGSVOR.
*	8	536A0311		2	POCHETTE DE JOINTS	SEAL (KIT)	DICHTRING (BAUSATZ)

DISTRIBUTEUR : ÉLÉMENT BEC DE FLÈCHE
DISTRIBUTOR: ELEMENT INTERMEDIATE BOOM
VERTEILER: BESCHICKERAUSLEGER ELEMENT

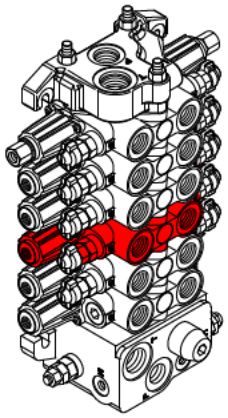

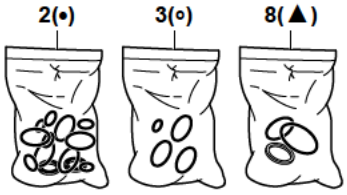

1	536A0320
2	536A0317
3	536A0169
4	536A0314
5	536A0103
6	536A0109
7	536A0318
8	536A0311

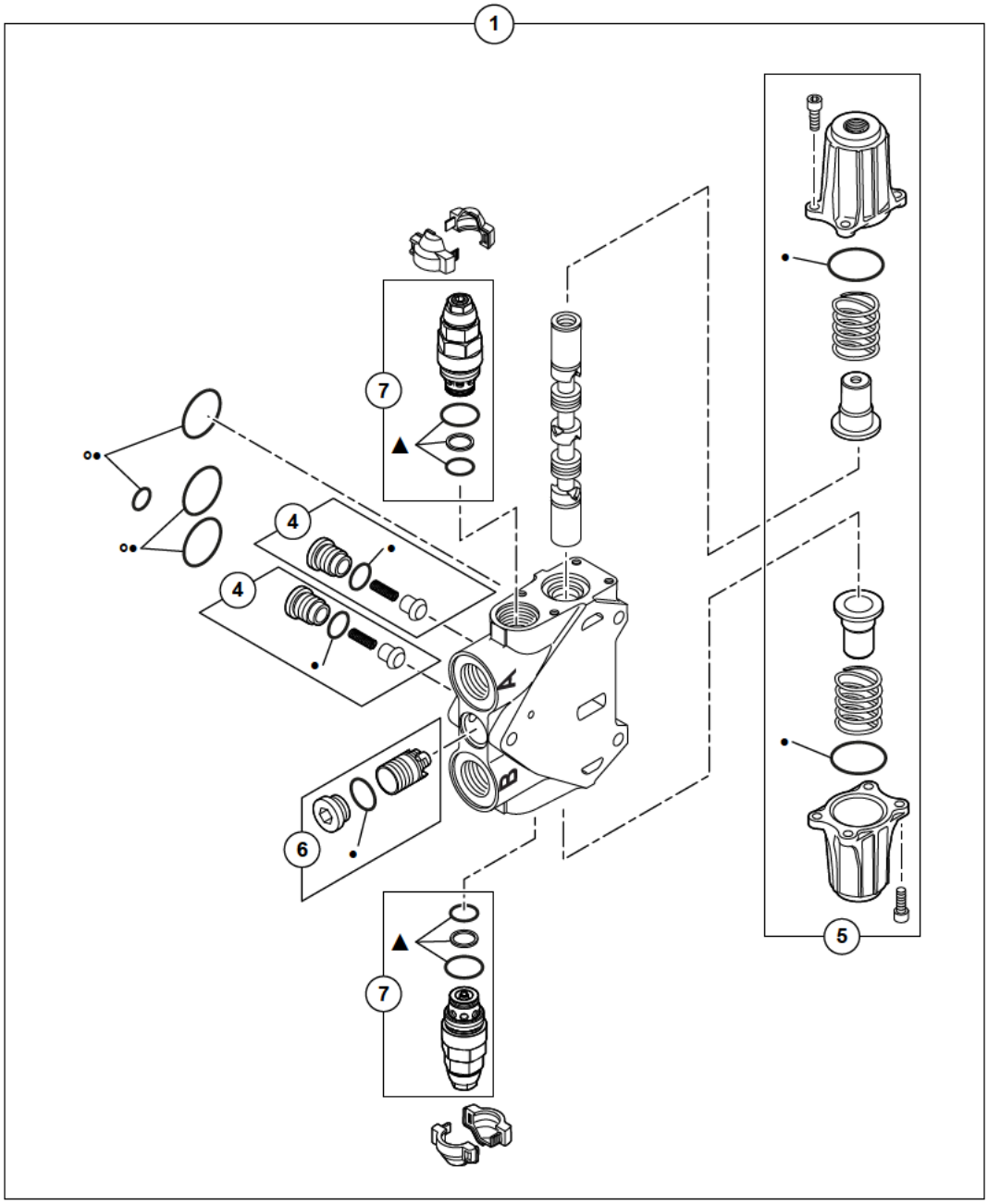

11MWR 5401325 51 41 6A.eps

DISTRIBUTEUR : ELEMENT BEC DE FLÈCHE
DISTRIBUTOR: ELEMENT INTERMEDIATE BOOM
VERTEILER: BESCHICKERAUSLEGER ELEMENT

*	1	536A0320		1	ELEMENT BEC DE FLÈCHE	ELEMENT INTERMEDIATE BOOM	BESCHICKERAUSLEGER ELEMENT
*	2	536A0317		1	POCHETTE DE JOINTS	SEAL (KIT)	DICHTRING (BAUSATZ)
*	3	536A0169		1	POCHETTE DE JOINTS	SEAL (KIT)	DICHTRING (BAUSATZ)
*	4	536A0314	1	2	CLAPET ANTI-RETOUR	CHECK VALVE	RUCKSCHLAGVENTIL
*	5	536A0103	1	1	KIT DE CDE HYDR. (ELEMENTS)	HYDR. OPERATION KIT (ELEMENTS)	HYDR.STEUEREINH. (ELEMENTS)
*	6	536A0109	1	1	KIT DE BALANCE	PRESSURE COMPENSATOR	DRUCKWAAGENBAUSATZ
*	7	536A0318	1	2	LIMITEUR DE PRESSION	RELIEF VALVE ASS'Y	DRUCKBEGRENZUNGSVOR.
*	8	536A0311		2	POCHETTE DE JOINTS	SEAL (KIT)	DICHTRING (BAUSATZ)

DISTRIBUTEUR : ÉLÉMENT BRAS
DISTRIBUTOR: ELEMENT ARM
VERTEILER: ARM ELEMENT

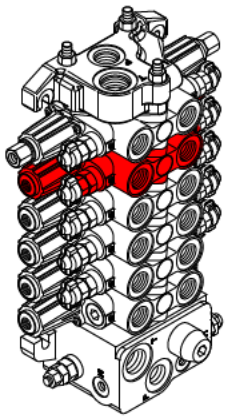

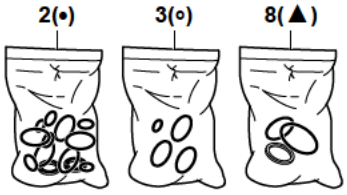

1	536A0321
2	536A0317
3	536A0169
4	536A0314
5	536A0103
6	536A0109
7	536A0318
8	536A0311

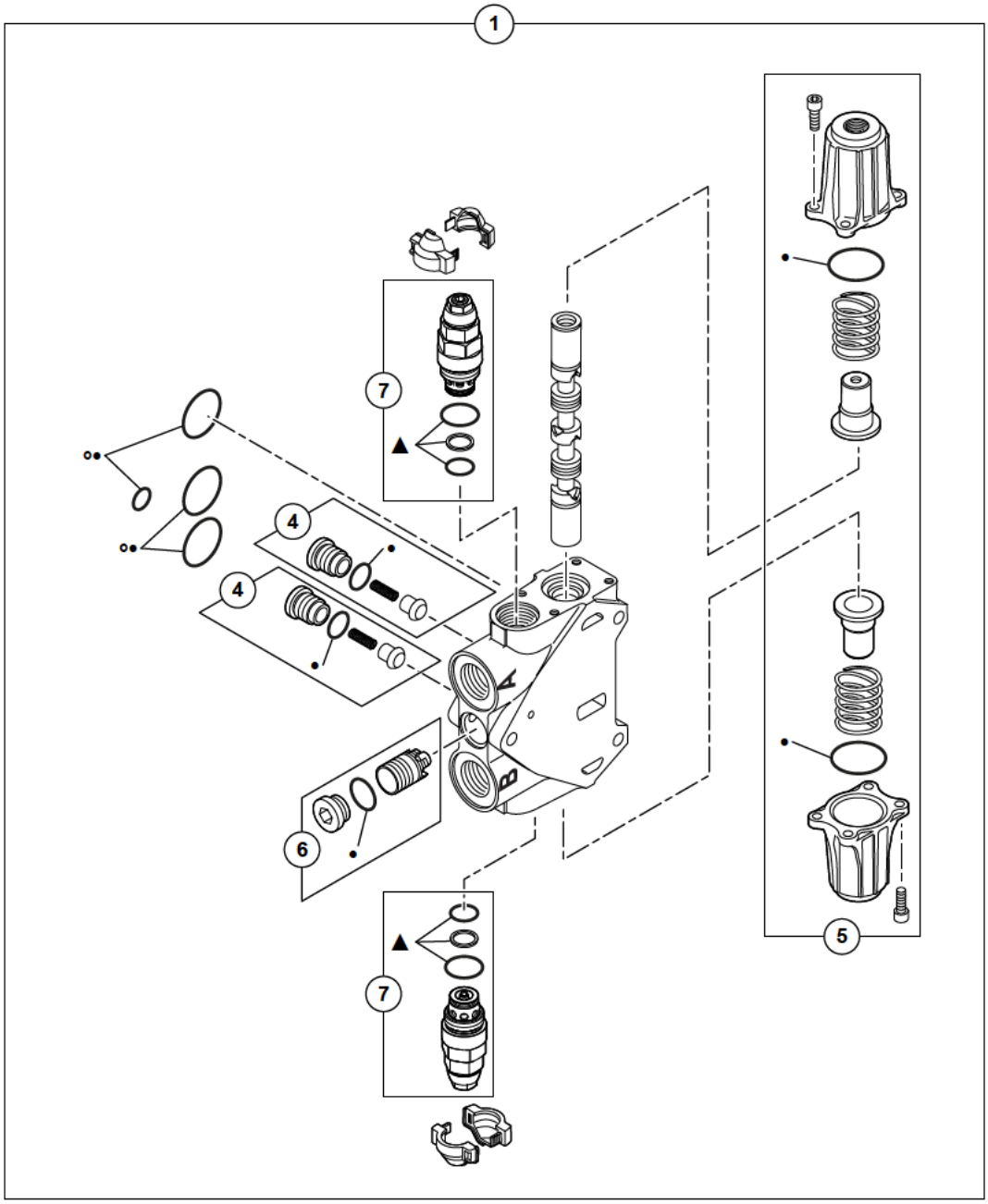

11MWR 5401325 51 41 7A.eps

DISTRIBUTEUR : ELEMENT BRAS
DISTRIBUTOR: ELEMENT ARM
VERTEILER: ARM ELEMENT

*	1	536A0321		1	ELEMENT BRAS	ELEMENT ARM	ARM ELEMENT
*	2	536A0317		1	POCHETTE DE JOINTS	SEAL (KIT)	DICHTRING (BAUSATZ)
*	3	536A0169		1	POCHETTE DE JOINTS	SEAL (KIT)	DICHTRING (BAUSATZ)
*	4	536A0314	1	2	CLAPET ANTI-RETOUR	CHECK VALVE	RUCKSCHLAGVENTIL
*	5	536A0103	1	1	KIT DE CDE HYDR. (ELEMENTS)	HYDR. OPERATION KIT (ELEMENTS)	HYDR.STEUEREINH. (ELEMENTS)
*	6	536A0109	1	1	KIT DE BALANCE	PRESSURE COMPENSATOR	DRUCKWAAGENBAUSATZ
*	7	536A0318	1	2	LIMITEUR DE PRESSION	RELIEF VALVE ASS'Y	DRUCKBEGRENZUNGSVOR.
*	8	536A0311		2	POCHETTE DE JOINTS	SEAL (KIT)	DICHTRING (BAUSATZ)

DISTRIBUTEUR : ÉLÉMENT GODET
DISTRIBUTOR: ELEMENT BUCKET
VERTEILER: LÖFFEL ELEMENT

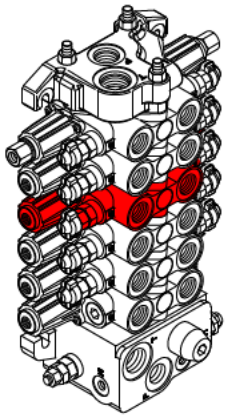

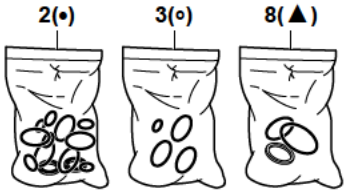

1	536A0329
2	536A0317
3	536A0169
4	536A0314
5	536A0103
6	536A0109
7	536A0318
8	536A0311

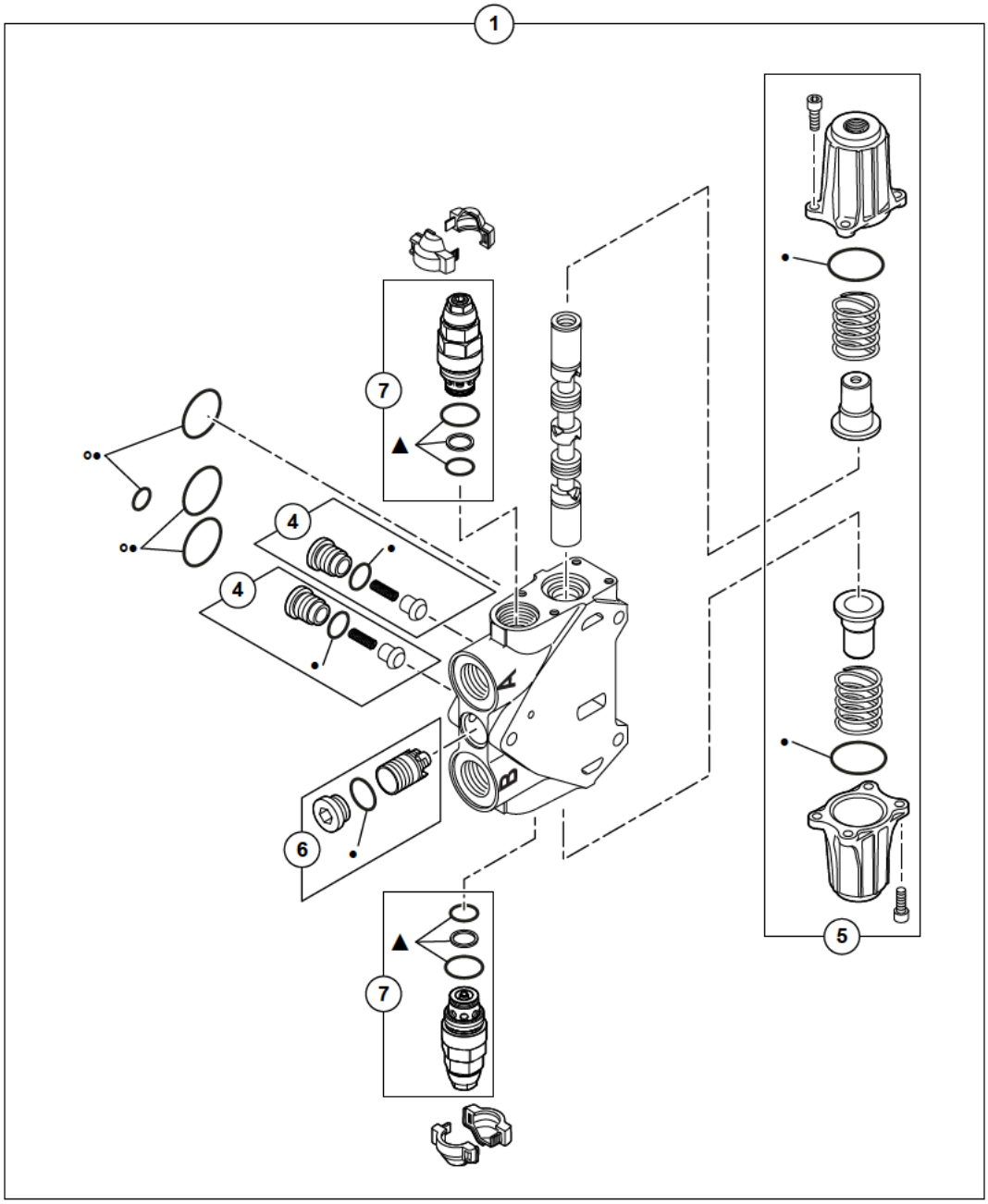

11MWR 5401325 51 41 8A.eps

DISTRIBUTEUR : ELEMENT GODET
DISTRIBUTOR: ELEMENT BUCKET
VERTEILER: LOFFEL ELEMENT

*	1	536A0329		1	ELEMENT GODET	ELEMENT BUCKET	LOFFEL ELEMENT
*	2	536A0317		1	POCHETTE DE JOINTS	SEAL (KIT)	DICHTRING (BAUSATZ)
*	3	536A0169		1	POCHETTE DE JOINTS	SEAL (KIT)	DICHTRING (BAUSATZ)
*	4	536A0314	1	2	CLAPET ANTI-RETOUR	CHECK VALVE	RUCKSCHLAGVENTIL
*	5	536A0103	1	1	KIT DE CDE HYDR. (ELEMENTS)	HYDR. OPERATION KIT (ELEMENTS)	HYDR.STEUEREINH. (ELEMENTS)
*	6	536A0109	1	1	KIT DE BALANCE	PRESSURE COMPENSATOR	DRUCKWAAGENBAUSATZ
*	7	536A0318	1	2	LIMITEUR DE PRESSION	RELIEF VALVE ASS'Y	DRUCKBEGRENZUNGSVOR.
*	8	536A0311		2	POCHETTE DE JOINTS	SEAL (KIT)	DICHTRING (BAUSATZ)

DISTRIBUTEUR : ÉLÉMENT ACCESSOIRES
DISTRIBUTOR: ELEMENT ACCESSORIES
VERTEILER: ZUSATZKREIS ELEMENT

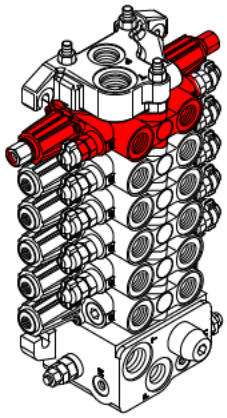

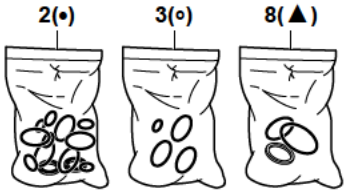

1	536A0322
2	536A0317
3	536A0169
4	536A0314
5	536A0103
6	536A0109
7	536A0318
8	536A0311

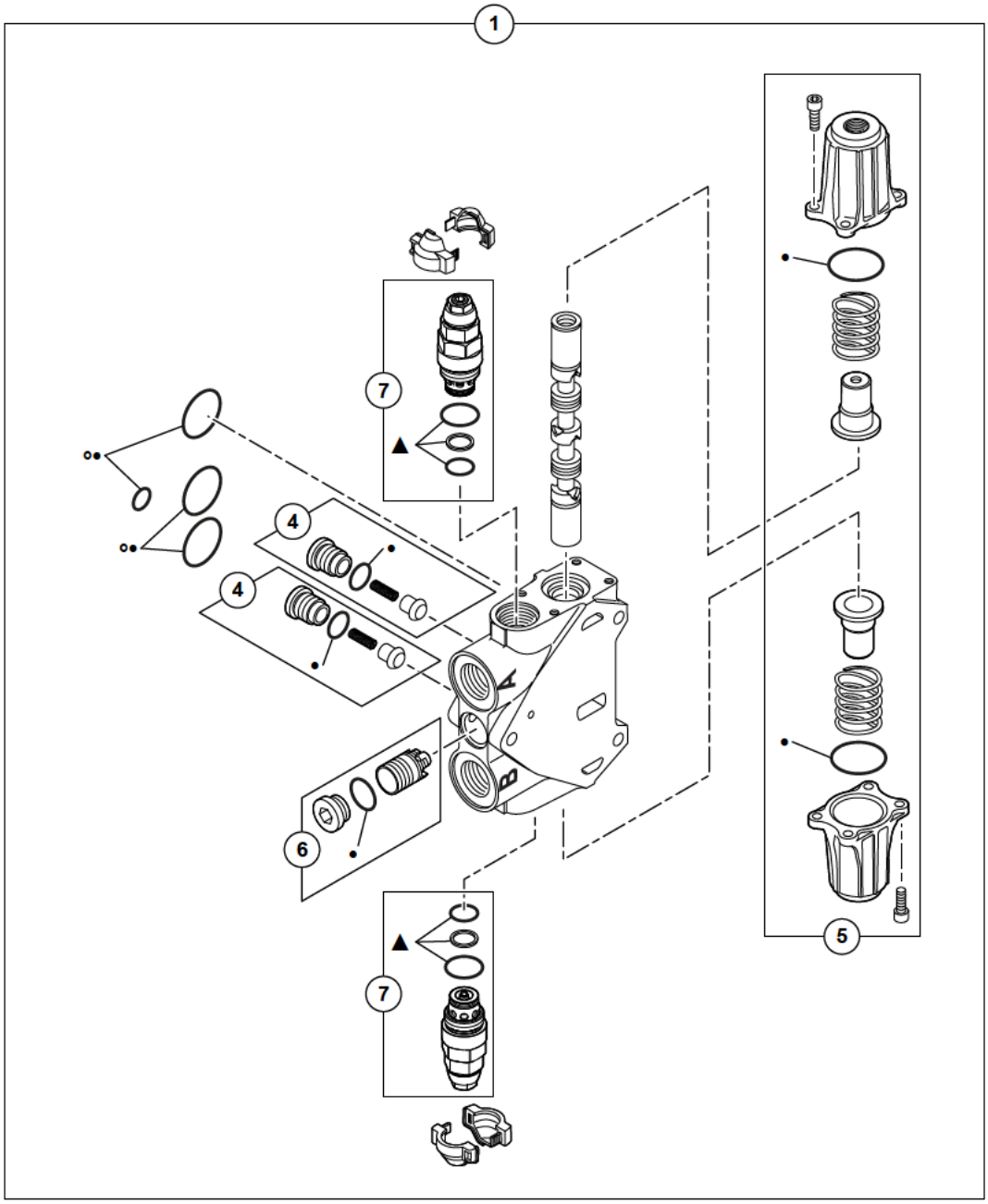

11MWR 5401325 51 41 9A.eps

DISTRIBUTEUR : ELEMENT ACCESSOIRES
DISTRIBUTOR: ELEMENT ACCESSORIES
VERTEILER: ZUSATZKREIS ELEMENT

*	1	536A0322		1	ELEMENT ACCESSOIRES	ELEMENT ACCESSORIES	ZUSATZKREIS ELEMENT
*	2	536A0317		1	POCHETTE DE JOINTS	SEAL (KIT)	DICHTRING (BAUSATZ)
*	3	536A0169		1	POCHETTE DE JOINTS	SEAL (KIT)	DICHTRING (BAUSATZ)
*	4	536A0314	1	2	CLAPET ANTI-RETOUR	CHECK VALVE	RUCKSCHLAGVENTIL
*	5	536A0103	1	1	KIT DE CDE HYDR. (ELEMENTS)	HYDR. OPERATION KIT (ELEMENTS)	HYDR.STEUEREINH. (ELEMENTS)
*	6	536A0109	1	1	KIT DE BALANCE	PRESSURE COMPENSATOR	DRUCKWAAGENBAUSATZ
*	7	536A0318	1	2	LIMITEUR DE PRESSION	RELIEF VALVE ASS'Y	DRUCKBEGRENZUNGSVOR.
*	8	536A0311		2	POCHETTE DE JOINTS	SEAL (KIT)	DICHTRING (BAUSATZ)

MANIPULATEUR : DROIT
CONTROL LEVER: RIGHT
STEUERHEBEL: RECHTS

1	5360484
2	536A0336
3	536A0150
4	536A0085
5	536A0218
6	536A0337
7	536A0335
8	536A0081
9	4380032
10	4490014

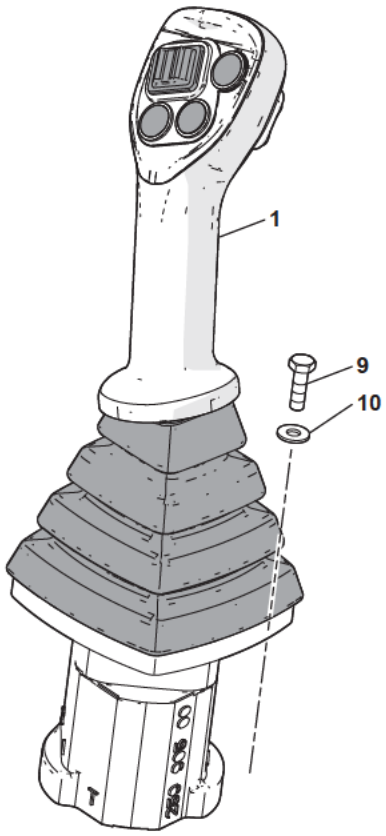

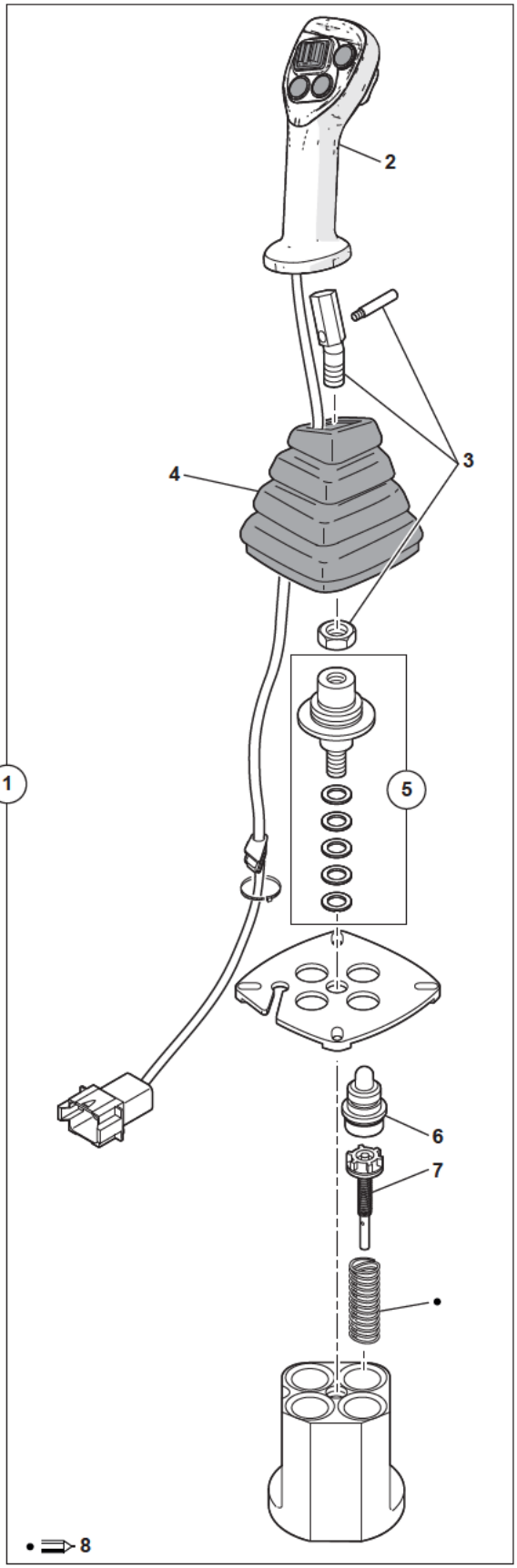

11MWR 5401325 51 45 1A.eps

MANIPULATEUR : DROIT
CONTROL LEVER: RIGHT
STEUERHEBEL: RECHTS

* 1	5360484			1	MANIPULATEUR	CONTROL LEVER	STEUERHEBEL
* 2	536A0336	1		1	ENSEMBLE POIGNEE	HANDLE UNIT	HANDGESAMTHEIT
* 3	536A0150	1		1	LEVIER	LEVER ASS'Y	HEBEL
* 4	536A0085	1		1	SOUFFLET	BELLOWS	FALTENBALG
* 5	536A0218	1		1	CARDAN	UNIVERSAL JOINT	GELENKWELLE
* 6	536A0337	1		1	POCHETTE POUSSOIRS	PLUNGER SET	STOSSEL SATZ
* 7	536A0335	1		4	UNITE DE REGULATION	REGULATING UNIT	REGELEINHEIT
* 8	536A0081	1		1	POCHETTE RESSORTS	SPRINGS SET	FEDER SATZ
* 9	4380032		H M6X20	4	VIS	SCREW	SCHRAUBE
* 10	4490014		CONTACT MU6	4	RONDELLE	WASHER	UNTERLEGSCHEIBE

MANIPULATEUR : GAUCHE
CONTROL LEVER: LEFT
STEUERHEBEL: LINKS

1	5360485
2	536A0338
3	536A0150
4	536A0085
5	536A0218
6	536A0337
7	536A0335
8	536A0081
9	4380032
10	4490014

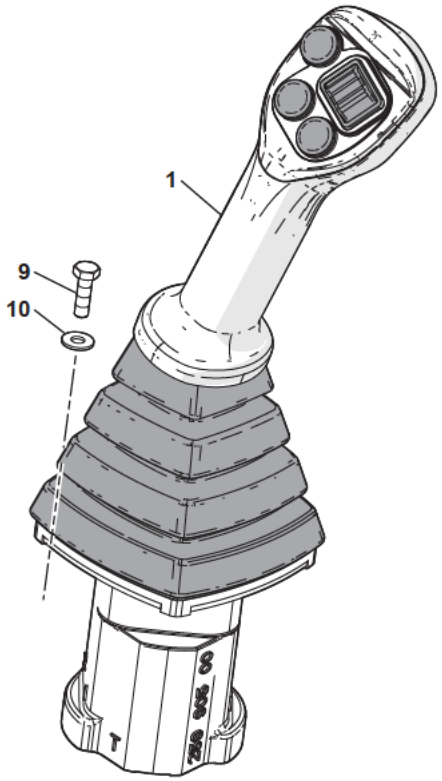

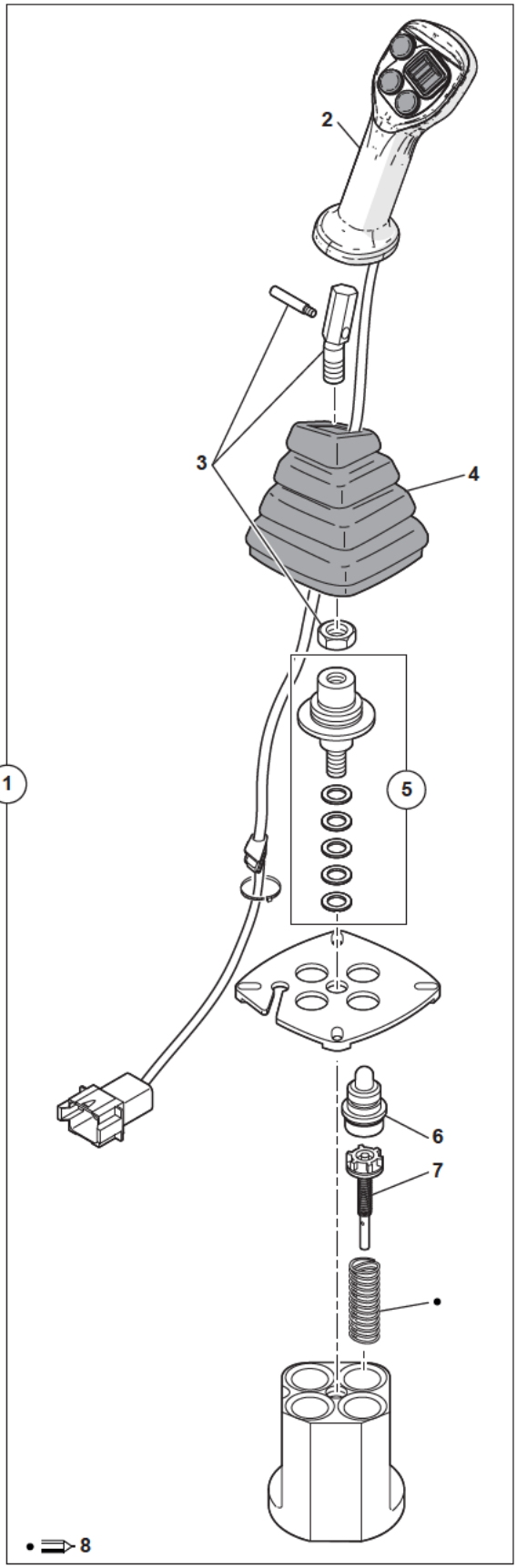

11MWR 5401325 51 47 1A.eps

MANIPULATEUR : GAUCHE
CONTROL LEVER: LEFT
STEUERHEBEL: LINKS

*	1	5360485			1	MANIPULATEUR	CONTROL LEVER	STEUERHEBEL
*	2	536A0338	1		1	ENSEMBLE POIGNEE	HANDLE UNIT	HANDGESAMTHEIT
*	3	536A0150	1		1	LEVIER	LEVER ASS'Y	HEBEL
*	4	536A0085	1		1	SOUFFLET	BELLOWS	FALTENBALG
*	5	536A0218	1		1	CARDAN	UNIVERSAL JOINT	GELENKWELLE
*	6	536A0337	1		1	POCHETTE POUSSOIRS	PLUNGER SET	STOSSEL SATZ
*	7	536A0335	1		4	UNITE DE REGULATION	REGULATING UNIT	REGELEINHEIT
*	8	536A0081	1		1	POCHETTE RESSORTS	SPRINGS SET	FEDER SATZ
*	9	4380032		H M6X20	4	VIS	SCREW	SCHRAUBE
*	10	4490014		CONTACT MU6	4	RONDELLE	WASHER	UNTERLEGSCHEIBE

POMPE HYDRAULIQUE : ÉQUIPEMENT
HYDRAULIC PUMP: ATTACHMENT
HYDRAULISCHE PUMPE: AUSRUSTUNGS

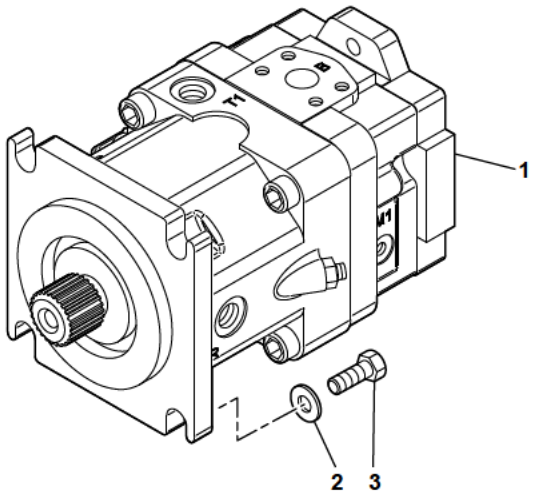

1	5350182
2	4460115
3	4380104
4	535A0234
5	535A0256
6	535A0241
7	535A0255
8	535A0271
9	535A0203
10	535A0239

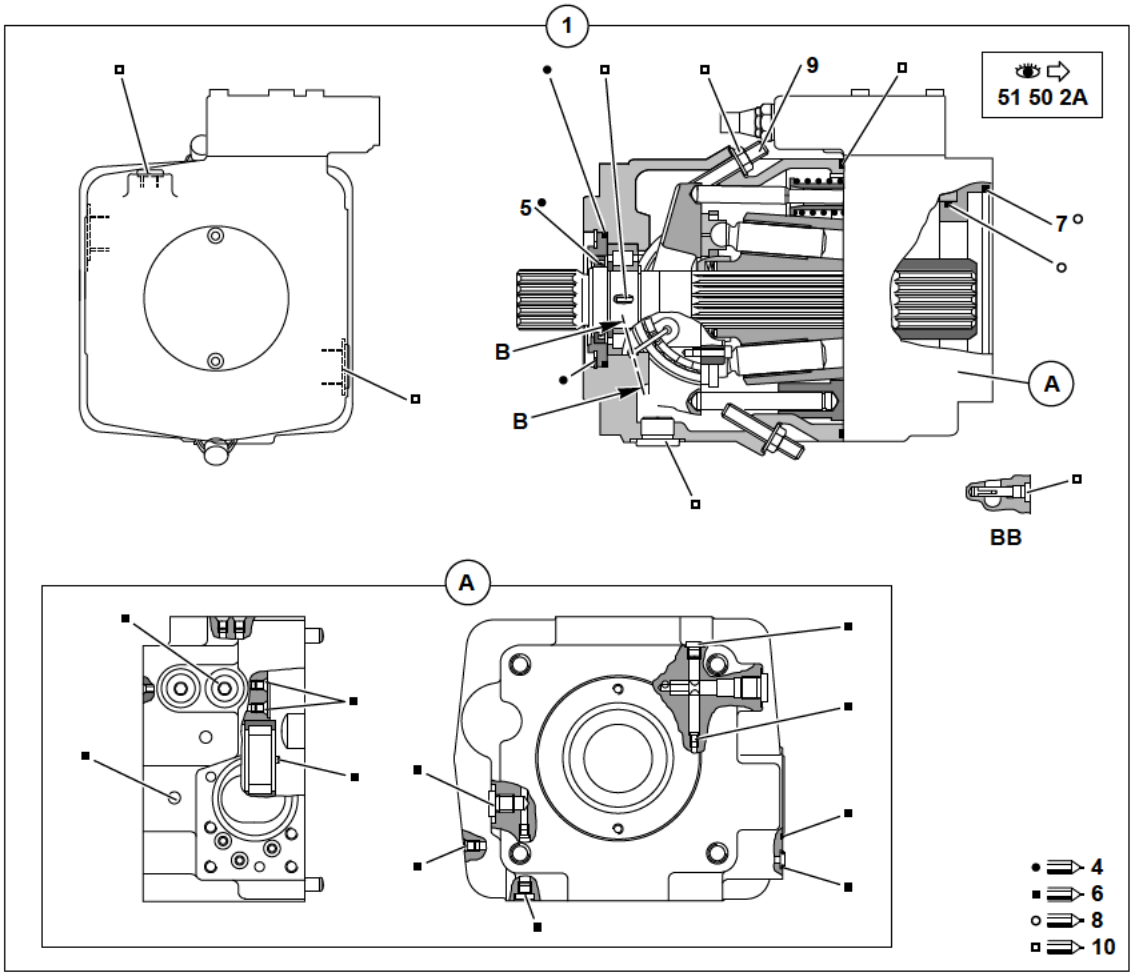

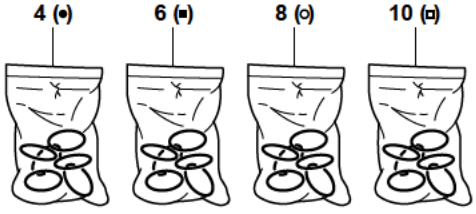

11MWR 5401325 51 50 1A.eps

POMPE HYDRAULIQUE : EQUIPEMENT
HYDRAULIC PUMP: ATTACHMENT
HYDRAULISCHE PUMPE: AUSRUSTUNGS

*	1	5350182			1	POMPE HYDRAULIQUE	HYDRAULIC PUMP	HYDROPUMPE
*	2	4460115			4	RONDELLE	WASHER	UNTERLEGSCHEIBE
*	3	4380104		H M20X45	4	VIS	SCREW	SCHRAUBE
*	4	535A0234			1	POCHETTE DE JOINTS	SEAL (KIT)	DICHTRING (BAUSATZ)
*	5	535A0256	1	4	1	JOINT D'ARBRE	SHAFT SEAL	WELLENDICHTRING
*	6	535A0241			1	POCHETTE DE JOINTS	SEAL (KIT)	DICHTRING (BAUSATZ)
*	7	535A0255	1	8	1	JOINT TORIQUE	O-RING	O-RING
*	8	535A0271	1		1	POCHETTE DE JOINTS	SEAL (KIT)	DICHTRING (BAUSATZ)
*	9	535A0203	1		2	VIS SANS TETE	GRUB SCREW	GEWINDESTIFT
*	10	535A0239			1	POCHETTE DE JOINTS	SEAL (KIT)	DICHTRING (BAUSATZ)

POMPE HYDRAULIQUE : ÉQUIPEMENT
HYDRAULIC PUMP: ATTACHMENT
HYDRAULISCHE PUMPE: AUSRUSTUNGS

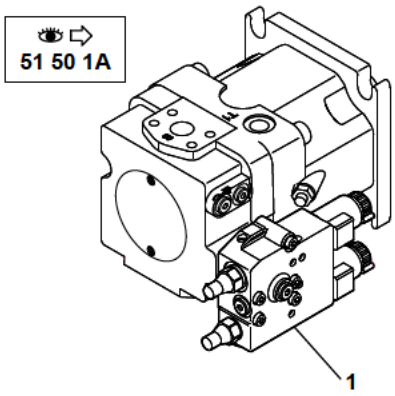

1	535A0274
2	535A0272
3	535A0202
4	535A0273
5	535A0245

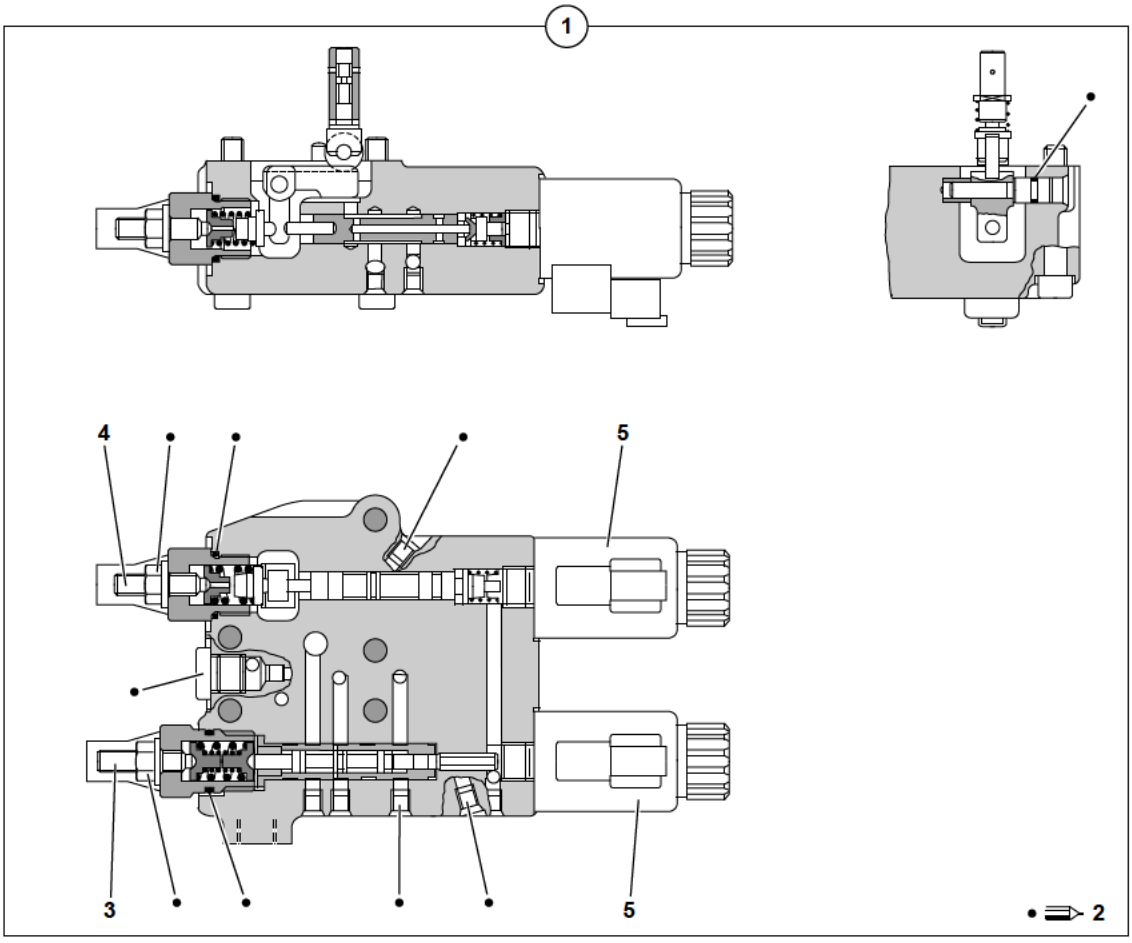

11MWR 5401325 51 50 2A.eps

POMPE HYDRAULIQUE : EQUIPEMENT
HYDRAULIC PUMP: ATTACHMENT
HYDRAULISCHE PUMPE: AUSRUSTUNGS

*	1	535A0274			1	REGULATEUR	REGULATOR ASS'Y	REGLER
*	2	535A0272			1	POCHETTE DE JOINTS	SEAL (KIT)	DICHTRING (BAUSATZ)
*	3	535A0202	1		1	VIS SANS TETE	GRUB SCREW	GEWINDESTIFT
*	4	535A0273			1	VIS SANS TETE	GRUB SCREW	GEWINDESTIFT
*	5	535A0245	1	12 V	2	BOBINE	COIL	ZUENDSPULE

POMPE HYDRAULIQUE AUXILIAIRE
HYDRAULIC PUMP AUXILIARY
HYDRAULISCHE VORPUMPE

1	5350281
2	4290033
3	4490003
4	537A0412

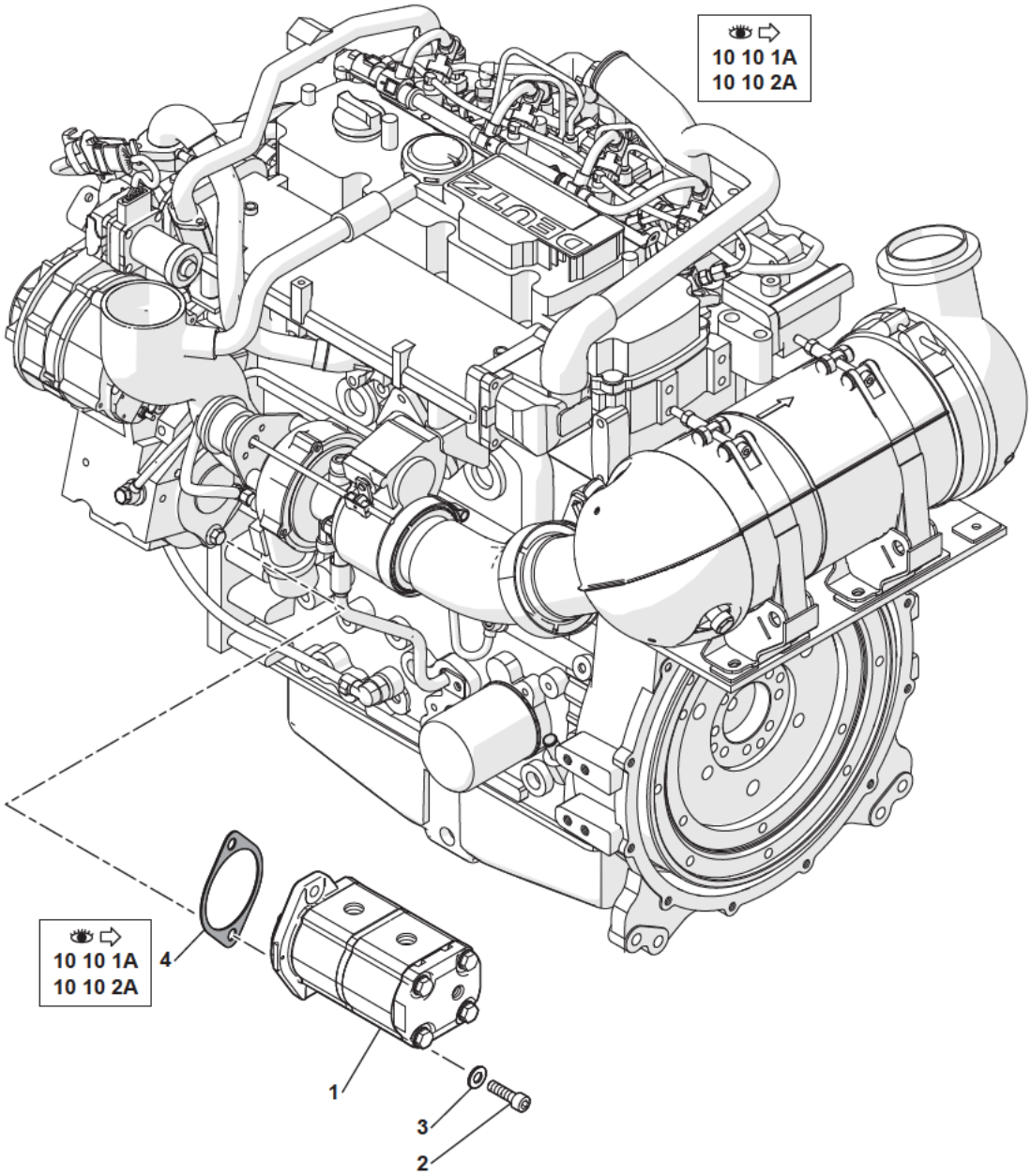

11MWR 5401325 51 52 1A.eps

POMPE HYDRAULIQUE AUXILIAIRE
HYDRAULIC PUMP AUXILIARY
HYDRAULISCHE VORPUMPE

*	1	5350281		1	POMPE HYDRAULIQUE	HYDRAULIC PUMP	HYDROPUMPE
*	2	4290033	CHC M10X35	2	VIS	SCREW	SCHRAUBE
*	3	4490003	CONTACT MU10	2	RONDELLE	WASHER	UNTERLEGSCHEIBE
*	4	537A0412	10 10 1/2A	1	JOINT	SEAL	DICHTRING

JOINT TOURNANT
SWIVEL JOINT
DREHVERTEILER

1	2260116
2	3835224
3	3920173
4	4290047
5	4380068
6	4380076
7	4490019
8	4900153
9	490A0006
10	3290166

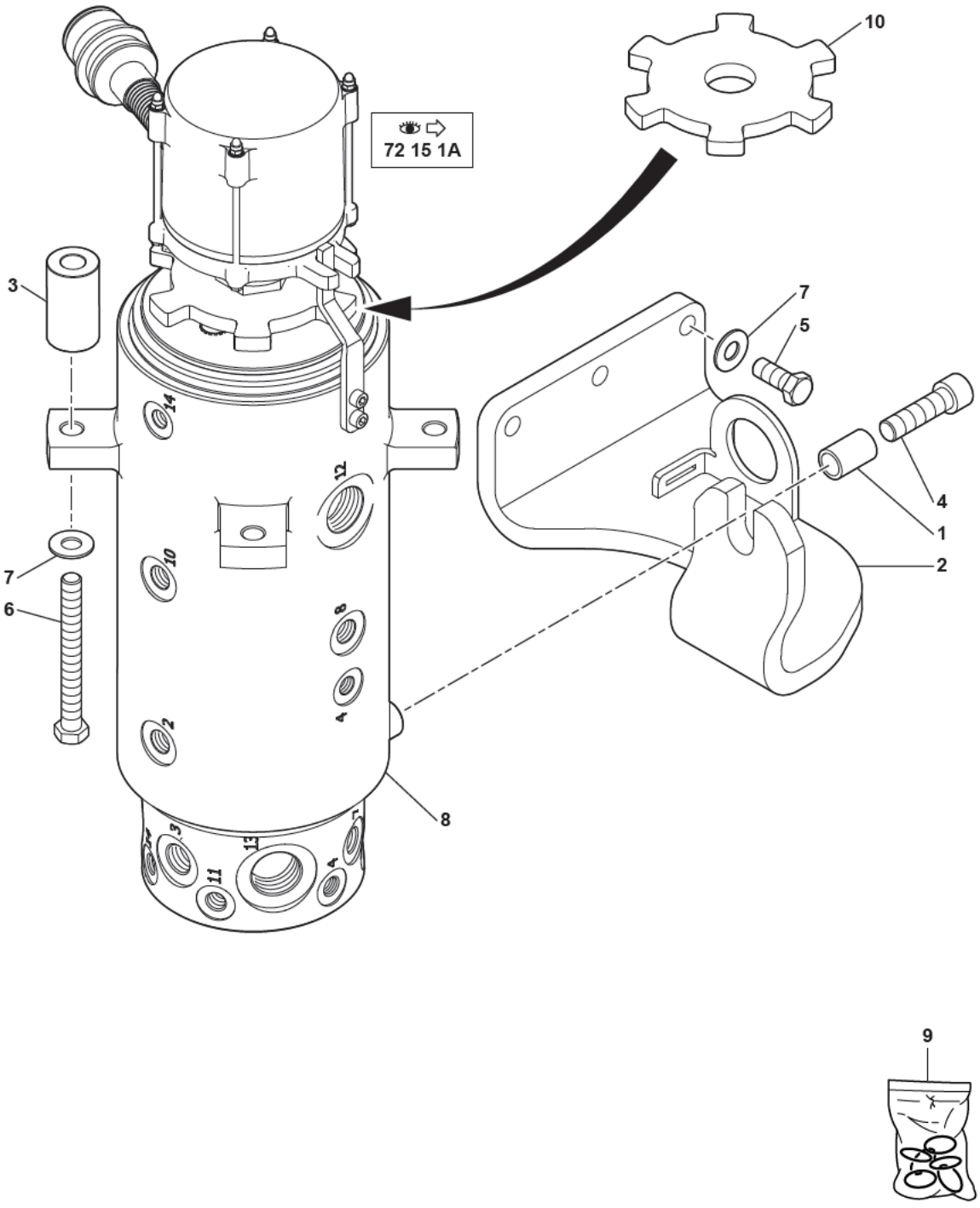

11MWR 5401325 51 55 1A.eps

JOINT TOURNANT
SWIVEL JOINT
DREHVERTEILER

*	1	2260116			1	ENTRETOISE	SPACER	ABSTANDSTUECK
*	2	3835224			1	ARRÊT	STOP	ANSCHLAG
*	3	3920173		Ø15/32 L=56 mm	4	ENTRETOISE	SPACER	ABSTANDSTUECK
*	4	4290047		CHC M14X50	1	VIS	SCREW	SCHRAUBE
*	5	4380068		H M12X30	3	VIS	SCREW	SCHRAUBE
*	6	4380076		H M12X90	4	VIS	SCREW	SCHRAUBE
*	7	4490019		CONTACT MU12	7	RONDELLE	WASHER	UNTERLEGSCHEIBE
*	8	4900153			1	JOINT TOURNANT	SWIVEL JOINT	DREHVERTEILER
*	9	490A0006	8		1	POCHETTE DE JOINTS	SEAL (KIT)	DICHTRING (BAUSATZ)
*	10	3290166	8		1	CONTRE ECROU	AGAINST NUT	GEGEN MUTTER

RÉSERVOIR HYDRAULIQUE
HYDRAULIC TANK
HYDRAULIKTANK

1	5020264	→240049
2	4691250	
3	4300078	
4	4380044	
5	4691229	
6	4380055	
7	4480049	
8	4490006	
9	4740012	
10	4740033	
11	4740150	
12	5600009	
13	6050206	
14	3360103	
15	4040323	
16	4380042	
17	4460025	
18	5130181	
19	5600224	
20	4410016	
21	5020291	→240050

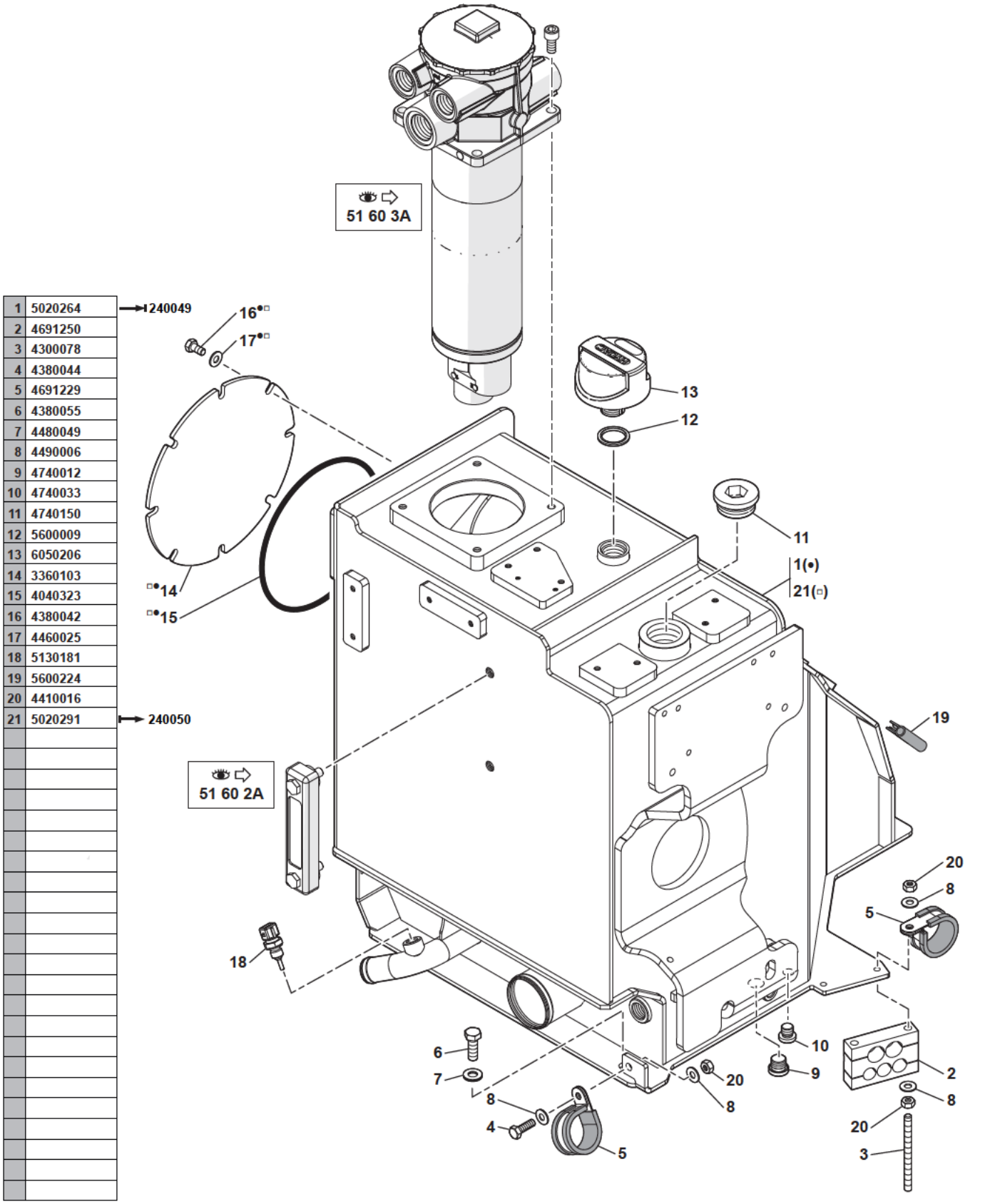

11MWR 5401325 51 60 1A.eps

RESERVOIR HYDRAULIQUE
HYDRAULIC TANK
HYDRAULIKTANK

* 1	5020264	→I	240049	1	RESERVOIR HYDR.	HYDRAULIC TANK	HYDRAULIKTANK
* 2	4691250			1	BRIDE	FLANGE	FLANSCH
* 3	4300078		M8X100	2	GOUJON	STUD	STIFT
* 4	4380044		H M8X25	1	VIS	SCREW	SCHRAUBE
* 5	4691229			2	COLLIER	COLLAR	SCHELLE
* 6	4380055		H M10X30	4	VIS	SCREW	SCHRAUBE
* 7	4480049			4	RONDELLE FREIN	LOCK WASHER	FEDERRING
* 8	4490006		CONTACT MU8	5	RONDELLE	WASHER	UNTERLEGSCHEIBE
* 9	4740012			1	BOUCHON	PLUG	VERSCHL.STOPFEN
* 10	4740033			1	BOUCHON	PLUG	VERSCHL.STOPFEN
* 11	4740150			1	BOUCHON	PLUG	VERSCHL.STOPFEN
* 12	5600009		3/4"	1	BAGUE	BUSH	RING
* 13	6050206			1	RENIFLARD	BREATHER	ENTLUEFTER
* 14	3360103	1-21		1	TRAPPE	HATCH	SCHAULOCH
* 15	4040323	1-21		1	JOINT TORIQUE	O-RING	O-RING
* 16	4380042	1-21	H M8X16	8	VIS	SCREW	SCHRAUBE
* 17	4460025	1-21	MU8	8	RONDELLE	WASHER	UNTERLEGSCHEIBE
* 18	5130181			1	SONDE DE TEMPERATURE	TEMPERATURE PROBE	TEMPERATURFUHLER
* 19	5600224			SB	JOINT	SEAL	DICHTRING
* 20	4410016		H M8	4	ECROU	NUT	MUTTER
* 21	5020291	I→	240050	1	RESERVOIR HYDR.	HYDRAULIC TANK	HYDRAULIKTANK

VOYANT NIVEAU HUILE
OIL LEVER GLACE
ÖLSTANDANZEIGE

1	4770133

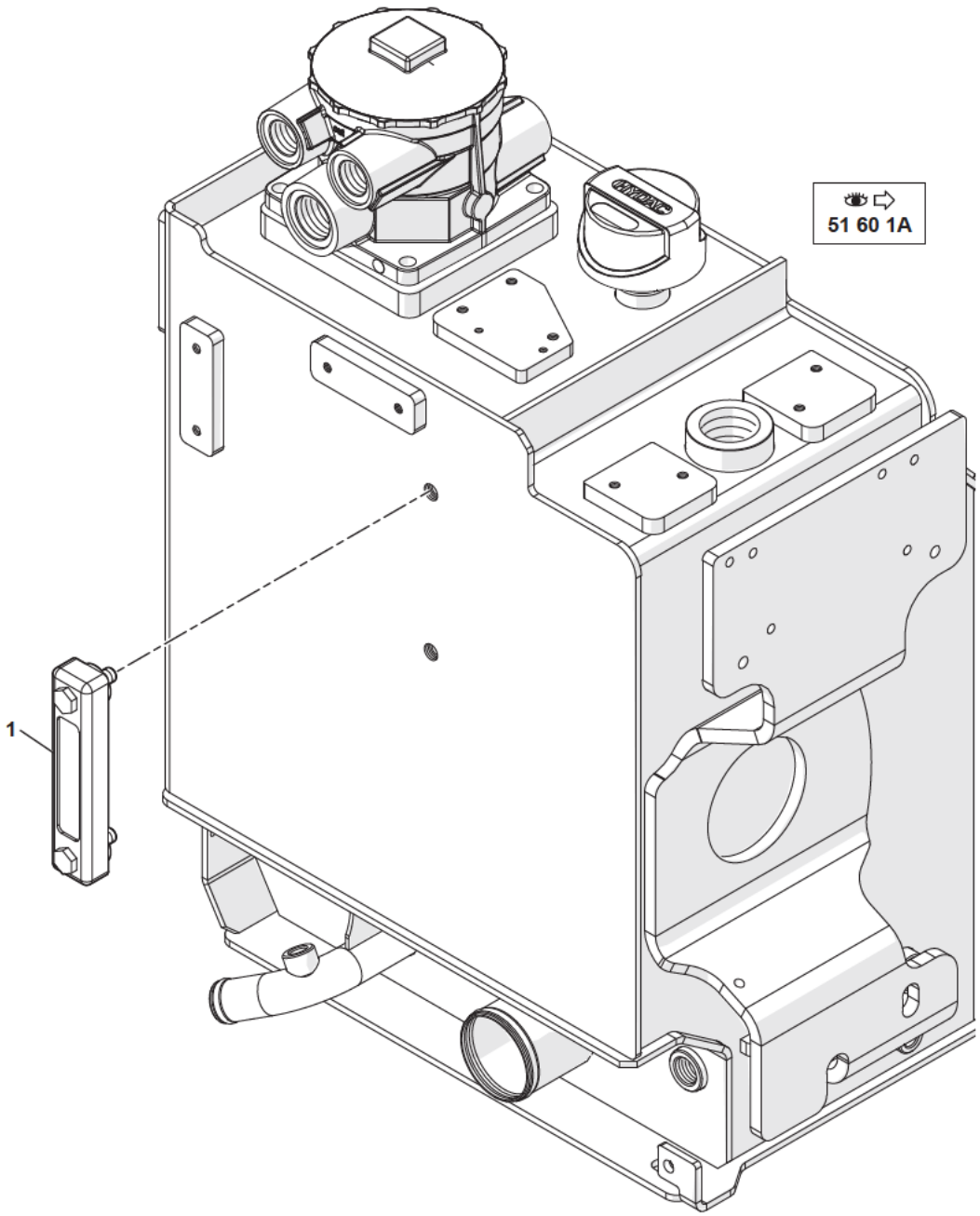

11MWR 5401325 51 60 2A.eps

VOYANT NIVEAU HUILE
OIL LEVER GLACE
OLSTANDANZEIGE

*	1	4770133	1	VOYANT	LIGHT	KONTROLLEUCHTE

FILTRE RETOUR HYDRAULIQUE
RETURN OIL FILTER
RÜCKLAUFFILTER

1	4290021
2	4740019
3	5600010
4	6050220
5	605A0037
6	4740150
7	605A0043
8	605A0016
9	605A0023

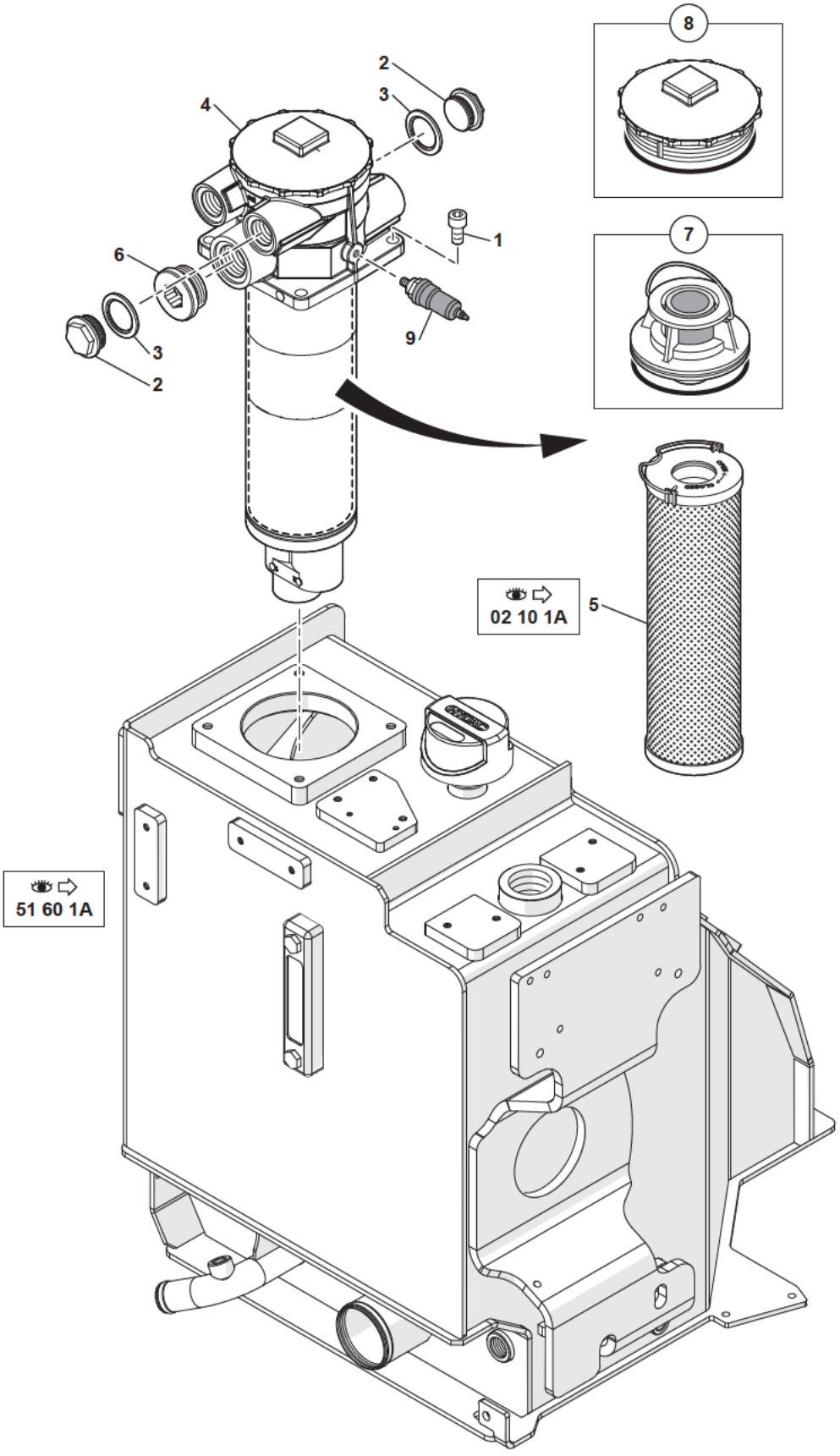

11MWR 5401325 51 60 3A.eps

FILTRE RETOUR HYDRAULIQUE
RETURN OIL FILTER
RUCKLAUFFILTER

*	1	4290021		CHC M10X20	4	VIS	SCREW	SCHRAUBE
*	2	4740019			2	BOUCHON	PLUG	VERSCHL.STOPFEN
*	3	5600010		1"	2	BAGUE	BUSH	RING
*	4	6050220			1	FILTRE A HUILE	OIL FILTER	OLFILTER
						(COMPLET)	(COMPLETE)	(VOLLSTANDIG)
*	5	605A0037	4		1	CARTOUCHE	CARTRIDGE	EINSATZ
*	6	4740150			1	BOUCHON	PLUG	VERSCHL.STOPFEN
*	7	605A0043	4		1	CREPINE EQUIPEE	EQUIPPED STRAINER	AUSGESTATTET SEIHER
*	8	605A0016	4		1	COUVERCLE	COVER	DECKEL
*	9	605A0023	4		1	INDICATEUR COLMATAGE	CLOGGING INDICATOR	ZUSTOPFINDIKATOR

MOTEUR HYDRAULIQUE VENTILATEUR
HYDRAULIC MOTOR FAN
HYDROMOTOR VENTILATOR

1	4290019
2	5370584
3	4460027

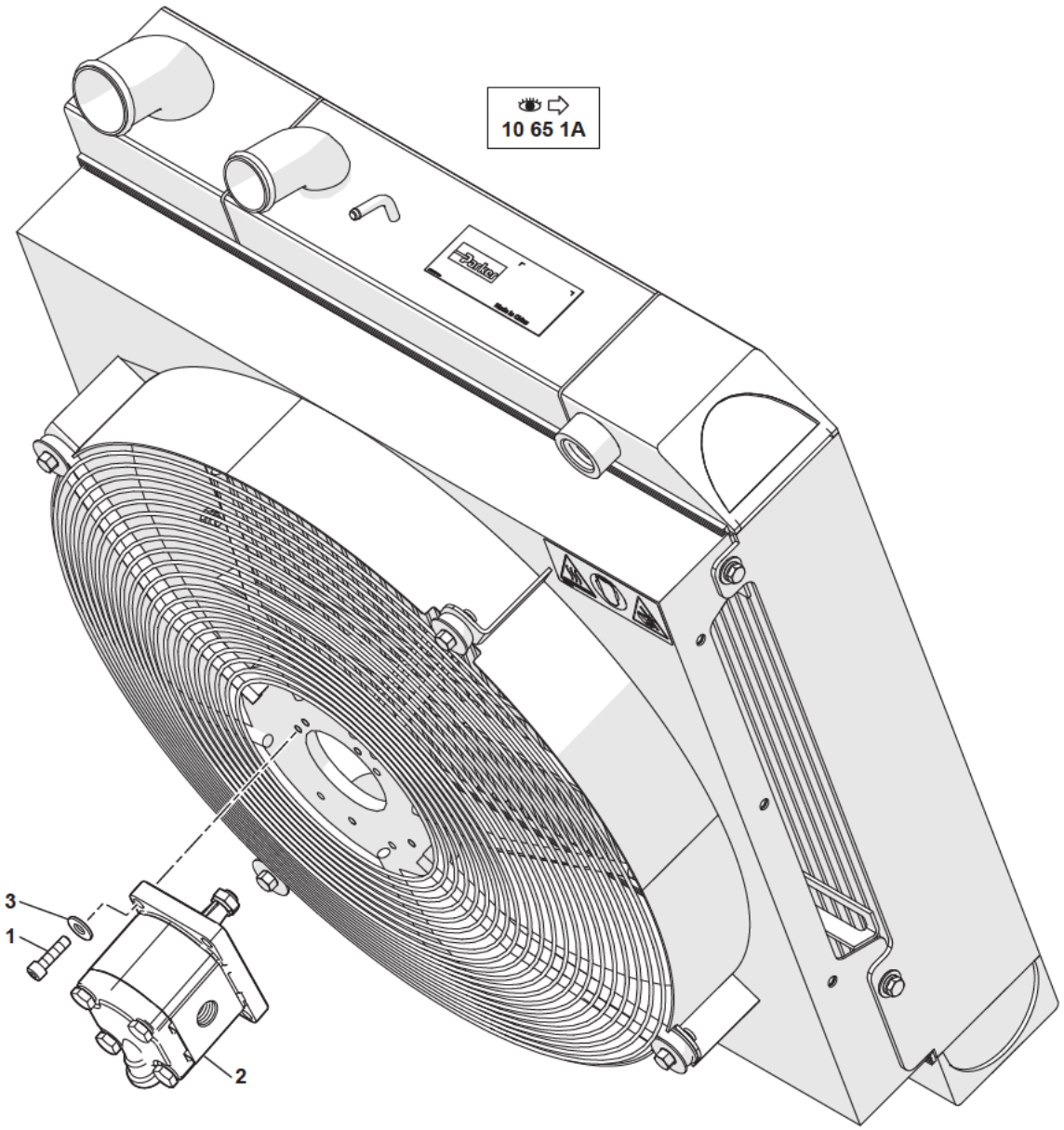

11MWR 5401325 51 65 1A.eps

MOTEUR HYDRAULIQUE VENTILATEUR
HYDRAULIC MOTOR FAN
HYDROMOTOR VENTILATOR

*	1	4290019	CHC M8X30	4	VIS	SCREW	SCHRAUBE
*	2	5370584	12 V / 8 cc	1	MOTEUR HYDRAULIQUE	HYDRAULIC MOTOR	HYDROMOTOR
*	3	4460027	ZU8	4	RONDELLE	WASHER	UNTERLEGSCHEIBE

PÉDIBULATEUR : FLÈCHE / BEC DE FLÈCHE
CONTROL PEDAL: BOOM / INTERMEDIATE BOOM
PEDAL: AUSLEGER / AUSLEGERSCHNABEL

1	5270642
2	4380043
3	4490006
4	7413932

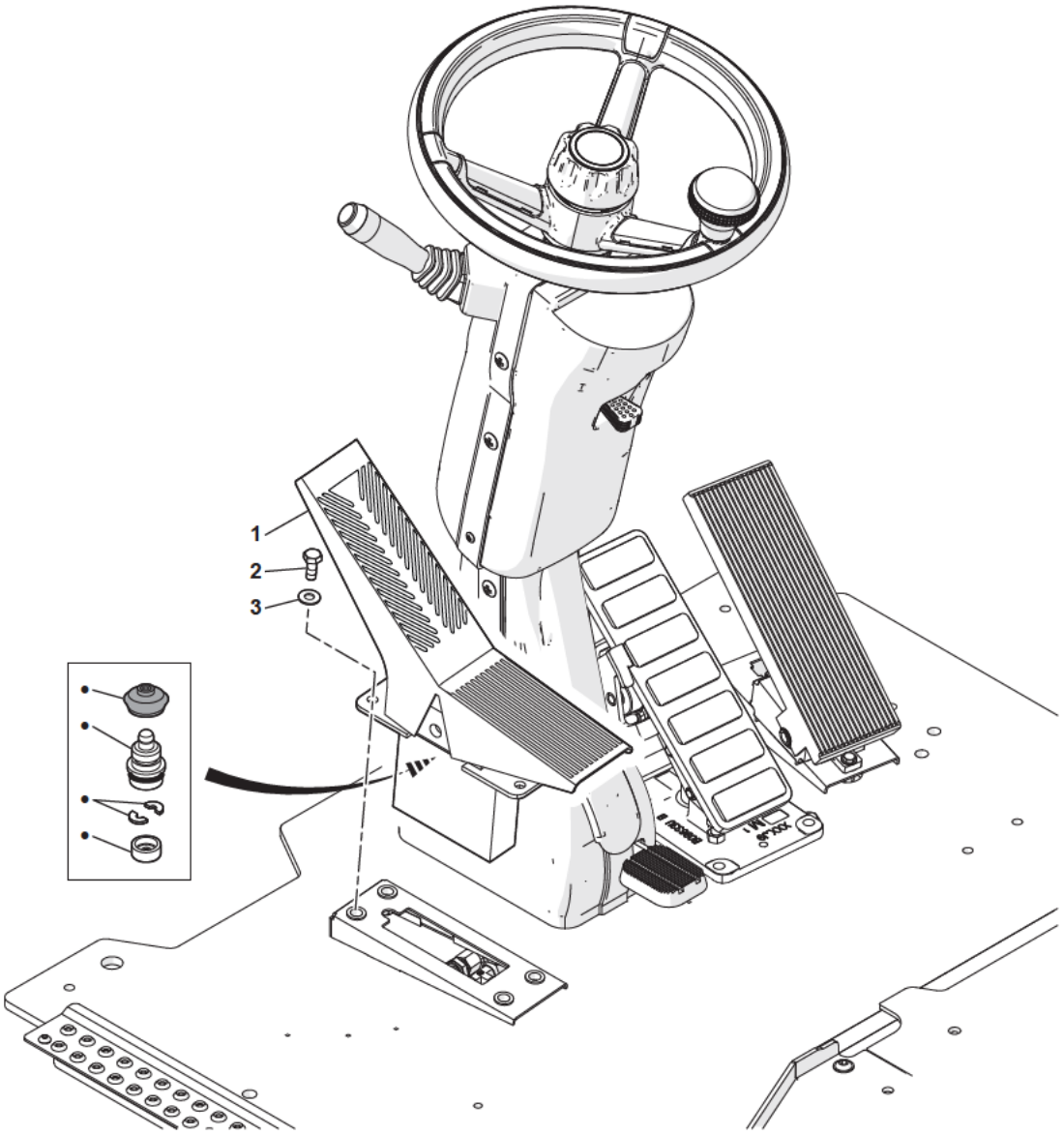

11MWR 5401325 51 75 1A.eps

PEDIBULATEUR : FLÈCHE / BEC DE FLÈCHE
CONTROL PEDAL: BOOM / INTERMEDIATE BOOM
PEDAL: AUSLEGER / AUSLEGERSCHNABEL

*	1	5270642		1	PEDALE	PEDAL	PEDAL
*	2	4380043	H M8X20	4	VIS	SCREW	SCHRAUBE
*	3	4490006	CONTACT MU8	4	RONDELLE	WASHER	UNTERLEGSCHEIBE
*	4	7413932		2	POCHETTE REPARATION	REPAIR KIT	REPAR-SATZ

BLOC DE FONCTION (HAUTE PRESSION)
HYDRAULIC FUNCTION BLOCK (HIGH-PRESSURE)
HYDRAULIK FUNKTIONSBLOCK (HOCHDRUCK)

1	6090431
2	6160056
3	4380043
4	4490006
5	4290095
6	5220183
7	5220161
8	5960147
9	4290117
10	5220193
11	5220215
12	5220202
13	5220161
14	609A0039

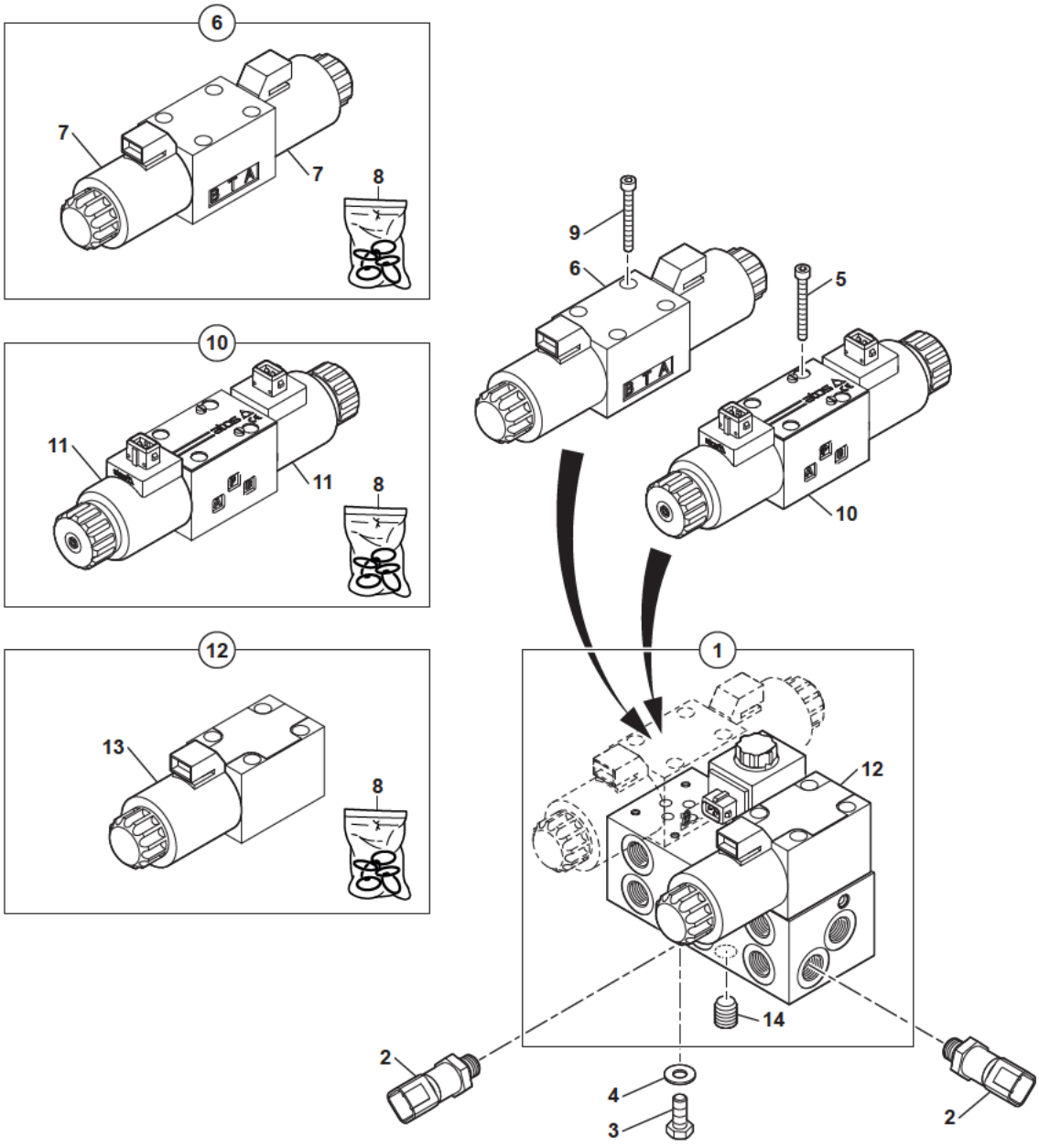

11MWR 5401325 51 80 1A.eps

BLOC DE FONCTION (HAUTE PRESSION)
HYDRAULIC FUNCTION BLOCK (HIGH-PRESSURE)
HYDRAULIK FUNKTIONSBLOCK (HOCHDRUCK)

*	1	6090431			1	BLOC	CARRIER ASS'Y	BLOCK
*	2	6160056		0-600 bar	2	CAPTEUR	SENSOR	SENSOR
*	3	4380043		H M8X20	2	VIS	SCREW	SCHRAUBE
*	4	4490006		CONTACT MU8	2	RONDELLE	WASHER	UNTERLEGSCHEIBE
*	5	4290095		CHC M5X30	4	VIS	SCREW	SCHRAUBE
*	6	5220183		12 V	1	DISTRIBUTEUR	DISTRIBUTOR	VERTEILER
*	7	5220161	6		2	SOLENOÏDE	SOLENOID	SOLENOID
*	8	5960147			2	POCHETTE DE JOINTS	SEAL (KIT)	DICHTRING (BAUSATZ)
*	9	4290117		CHC M5X45	4	VIS	SCREW	SCHRAUBE
*	10	5220193		12 V	1	DISTRIBUTEUR	DISTRIBUTOR	VERTEILER
*	11	5220215	10		2	SOLENOÏDE	SOLENOID	SOLENOID
*	12	5220202	1		1	DISTRIBUTEUR	DISTRIBUTOR	VERTEILER
*	13	5220161	12		1	SOLENOÏDE	SOLENOID	SOLENOID
*	14	609A0039	1		1	CLAPET ANTI-RETOUR	CHECK VALVE	RUCKSCHLAGVENTIL

BLOC MODULAIRE (HAUTE PRESSION)
MODULAR BLOCK (HIGH-PRESSURE)
MODULBLOCK (HOCHDRUCK)

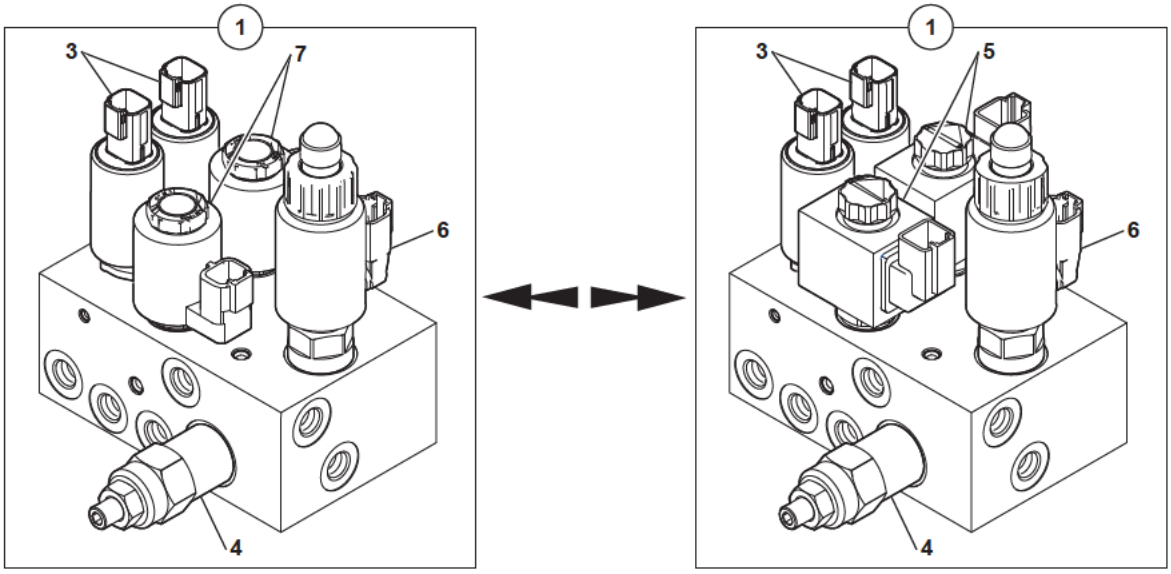

1	6090462
2	4740033
3	609A0035
4	609A0036
5	609A0037
6	609A0038
7	

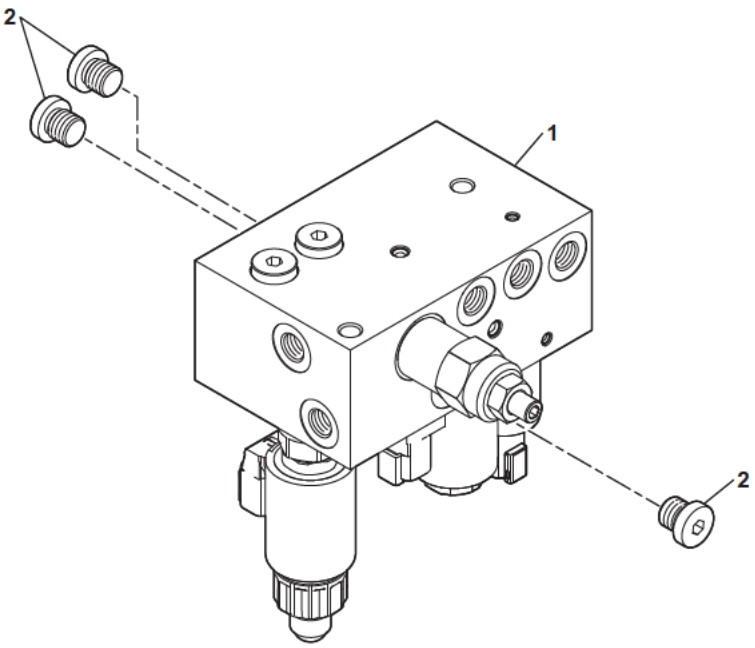

11MWR 5401325 51 81 1A.eps

BLOC MODULAIRE (HAUTE PRESSION)
MODULAR BLOCK (HIGH-PRESSURE)
MODULBLOCK (HOCHDRUCK)

*	1	6090462		1	BLOC	CARRIER ASS'Y	BLOCK
*	2	4740033		3	BOUCHON	PLUG	VERSCHL.STOPFEN
*	3	609A0035	1	2	TÊTE D'ELECTRO-VALVE	ELECTRO-VALVE HEAD	KOPF (ELEKTROVENTIL)
*	4	609A0036	1	1	REDUCTEUR PRESSION	PRESSURE REDUCER	DRUCKMINDERER
*	5	609A0037	1	2	TÊTE D'ELECTRO-VALVE	ELECTRO-VALVE HEAD	KOPF (ELEKTROVENTIL)
*	6	609A0038	1	1	TÊTE D'ELECTRO-VALVE	ELECTRO-VALVE HEAD	KOPF (ELEKTROVENTIL)
*	7		1	2	TÊTE D'ELECTRO-VALVE	ELECTRO-VALVE HEAD	KOPF (ELEKTROVENTIL)

UNITÉ DE PILOTAGE BASSE PRESSION
PILOT OIL SUPPLY SYSTEM
STEUERÖLVERSORGUNGSSYSTEM

1	6090429
2	4490006
3	4380042

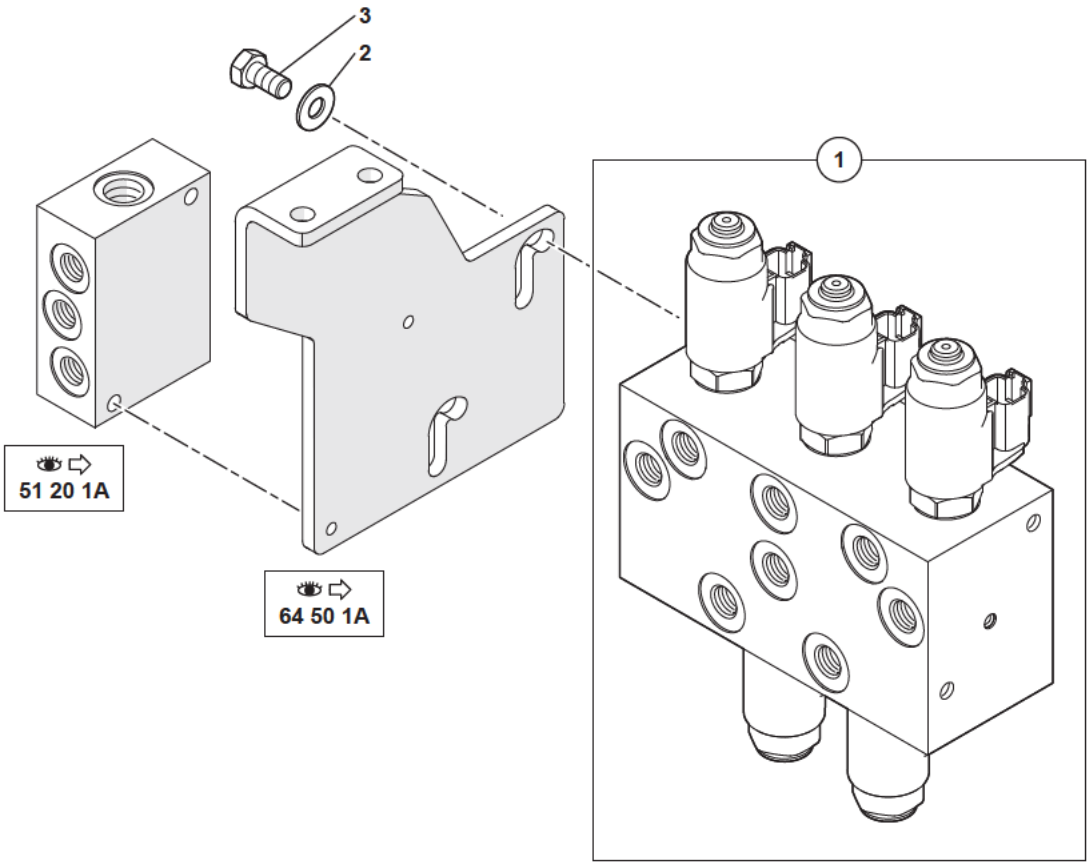

11MWR 5401325 51 85 1A.eps

UNITE DE PILOTAGE BASSE PRESSION
PILOT OIL SUPPLY SYSTEM
STEUEROLVERSORGUNGSSYSTEM

*	1 6090429		1	BLOC	CARRIER ASS'Y	BLOCK
*	2 4490006	CONTACT MU8	2	RONDELLE	WASHER	UNTERLEGSCHEIBE
*	3 4380042	H M8X16	2	VIS	SCREW	SCHRAUBE

BLOC ÉLECTRO-VALVE
ELECTRO-VALVE BOCK
ELEKTROVENTILBLOCK

1	6090456
2	4740033
3	5220173
4	609A0020
5	4490006
6	4410016
7	4290155

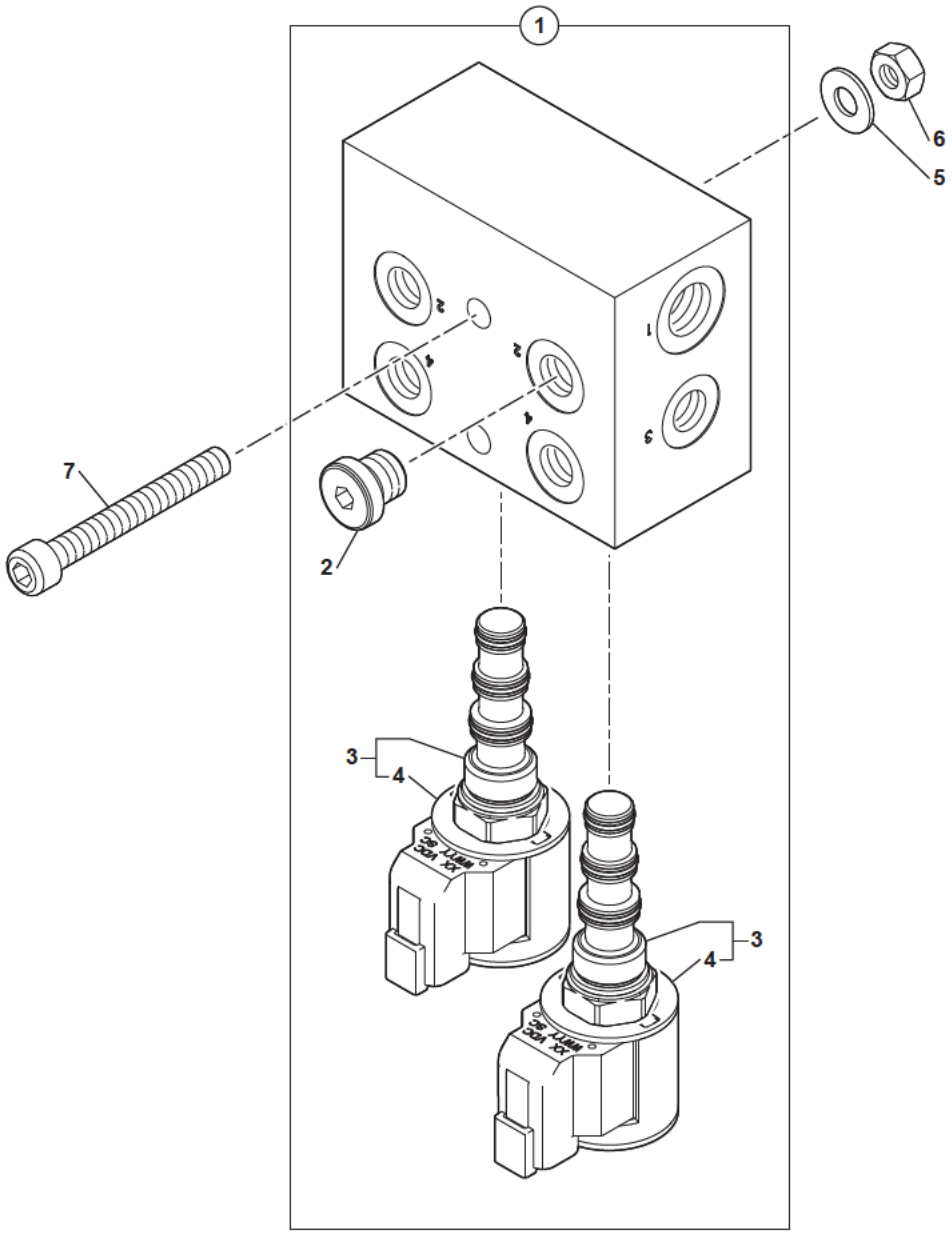

11MWR 5401325 51 87 1A.eps

BLOC ELECTRO-VALVE
ELECTRO-VALVE BOCK
ELEKTROVENTILBLOCK

*	1	6090456			1	BLOC	BLOCK	BLOCK
*	2	4740033	1		1	BOUCHON	PLUG	VERSCHL.STOPFEN
*	3	5220173	1		2	TÊTE ELECTRO-VALVE COMPLÈTE	COMPLETE ELECTRO-VALVE	KOMPLETT KOPF ELEKTROVENTIL
*	4	609A0020	3		1	SOLENOÏDE	SOLENOID	SOLENOID
*	5	4490006		CONTACT MU8	2	RONDELLE	WASHER	UNTERLEGSCHEIBE
*	6	4410016		H M8	2	ECROU	NUT	MUTTER
*	7	4290155		CHC M8X65	2	VIS	SCREW	SCHRAUBE

SELECTEUR
SELECTOR
SELEKTOR

1	6090339
2	5220157
3	609A0016
4	609A0020
5	4490014
6	4290194
7	3920121

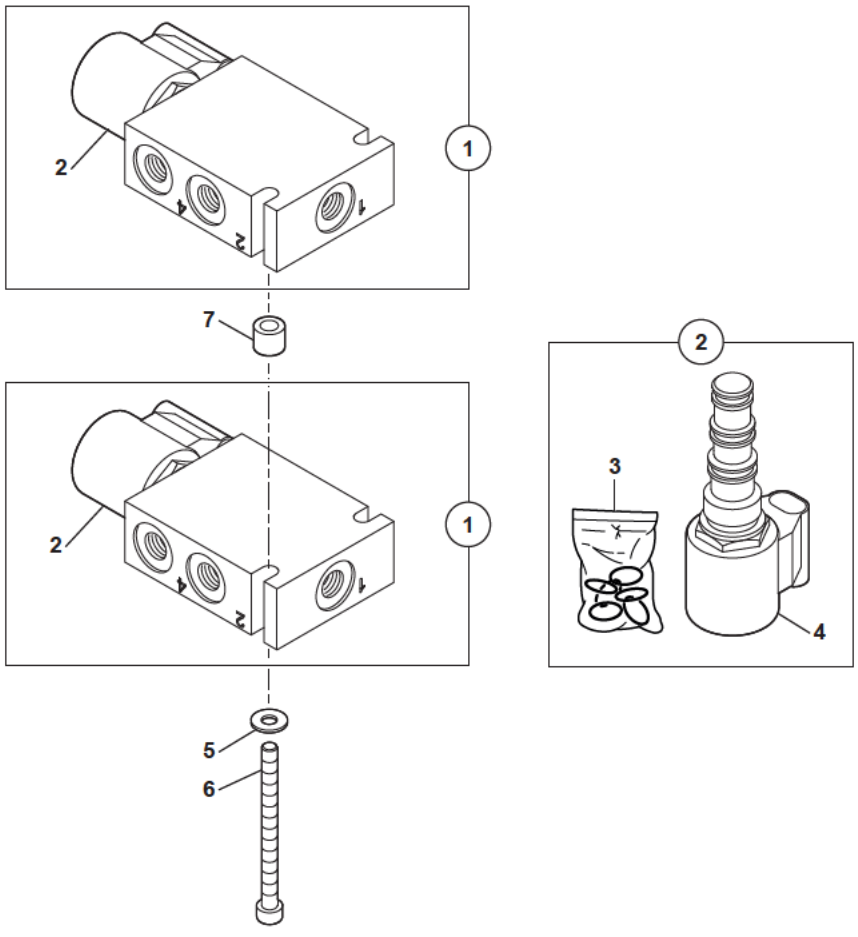

11MWR 5401325 51 90 1A.eps

SELECTEUR
SELECTOR
SELEKTOR

* 1	6090339			2	UNITE DE PILOTAGE	PILOT OIL UNIT	STEUEROELVERSORGUNGS
* 2	5220157	1	12 V	1	TÊTE ELECTRO-VALVE COMPLÈTE	COMPLETE ELECTRO-VALVE	KOMPLETT KOPF ELEKTROVENTIL
* 3	609A0016	2		1	POCHETTE DE JOINTS	SEAL (KIT)	DICHTRING (BAUSATZ)
* 4	609A0020	2		1	SOLENOÏDE	SOLENOID	SOLENOID
* 5	4490014		CONTACT MU6	2	RONDELLE	WASHER	UNTERLEGSCHEIBE
* 6	4290194		CHC M6X75	2	VIS	SCREW	SCHRAUBE
* 7	3920121			2	ENTRETOISE	SPACER	ABSTANDSTUECK

ÉLECTRO-VALVE : ATTACHE DIRECT
ELECTRO-VALVE: DIRECT COUPLER
ELEKTROVENTIL: DIREKT-KUPPLUNG

1	3072646
2	4380043
3	4490006
4	6090483

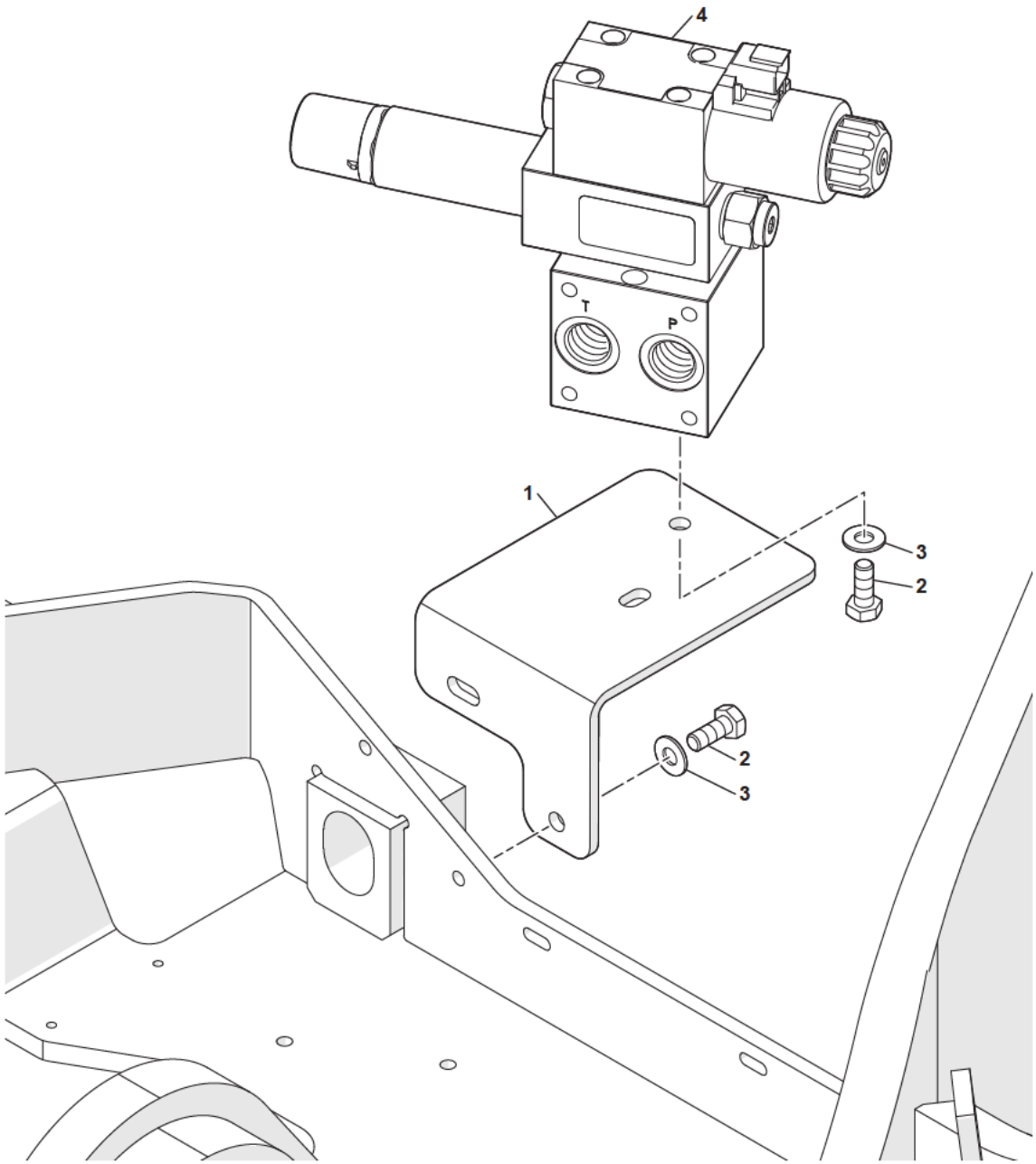

11MWR 5401325 51 93 1A.eps

ELECTRO-VALVE : ATTACHE DIRECT
ELECTRO-VALVE: DIRECT COUPLER
ELEKTROVENTIL: DIREKT-KUPPLUNG

*	1	3072646		1	SUPPORT	BRACKET	TRAGER
*	2	4380043	H M8X20	4	VIS	SCREW	SCHRAUBE
*	3	4490006	CONTACT MU8	4	RONDELLE	WASHER	UNTERLEGSCHEIBE
*	4	6090483		1	ELECTRO-VALVE	ELECTROVALVE	ELEKTROVENTIL

SÉLECTEUR (DÉPORT-BENNE PRENEUSE)
SELECTOR (OFFSET-CLAMSHELL)
SELEKTOR (VERSETZUNGS-GREIFER)

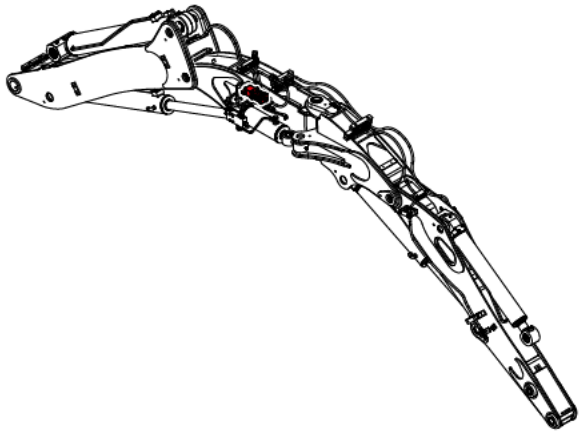

1	6090346	*
2	609A0021	
3	4290008	

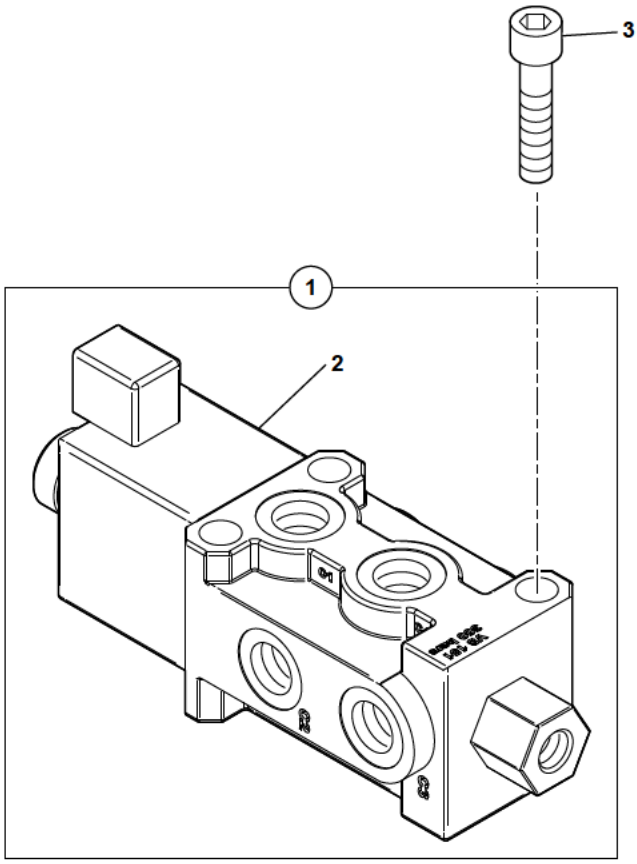

11MWR 5401325 51 95 1A.eps

SELECTEUR (DEPORT-BENNE PRENEUSE)
SELECTOR (OFFSET-CLAMSHELL)
SELEKTOR (VERSETZUNGS-GREIFER)

*	1	6090346			1	SELECTEUR	SELECTOR	SELEKTOR
*	2	609A0021	1		1	SOLENOÏDE	SOLENOID	SOLENOID
*	3	4290008		CHC M6X30	3	VIS	SCREW	SCHRAUBE

CIRCUIT HYDRAULIQUE (STABILISATEUR ARRIÈRE) (CHÂSSIS)
HYDRAULICS (REAR STABILISER CIRCUIT) (FRAME)
HYDRAULIKKREIS (HINTER STABILISATOR) (FAHRGESTELL)

1	1194000
2	1194228
3	4700118
4	4750026
5	4750041

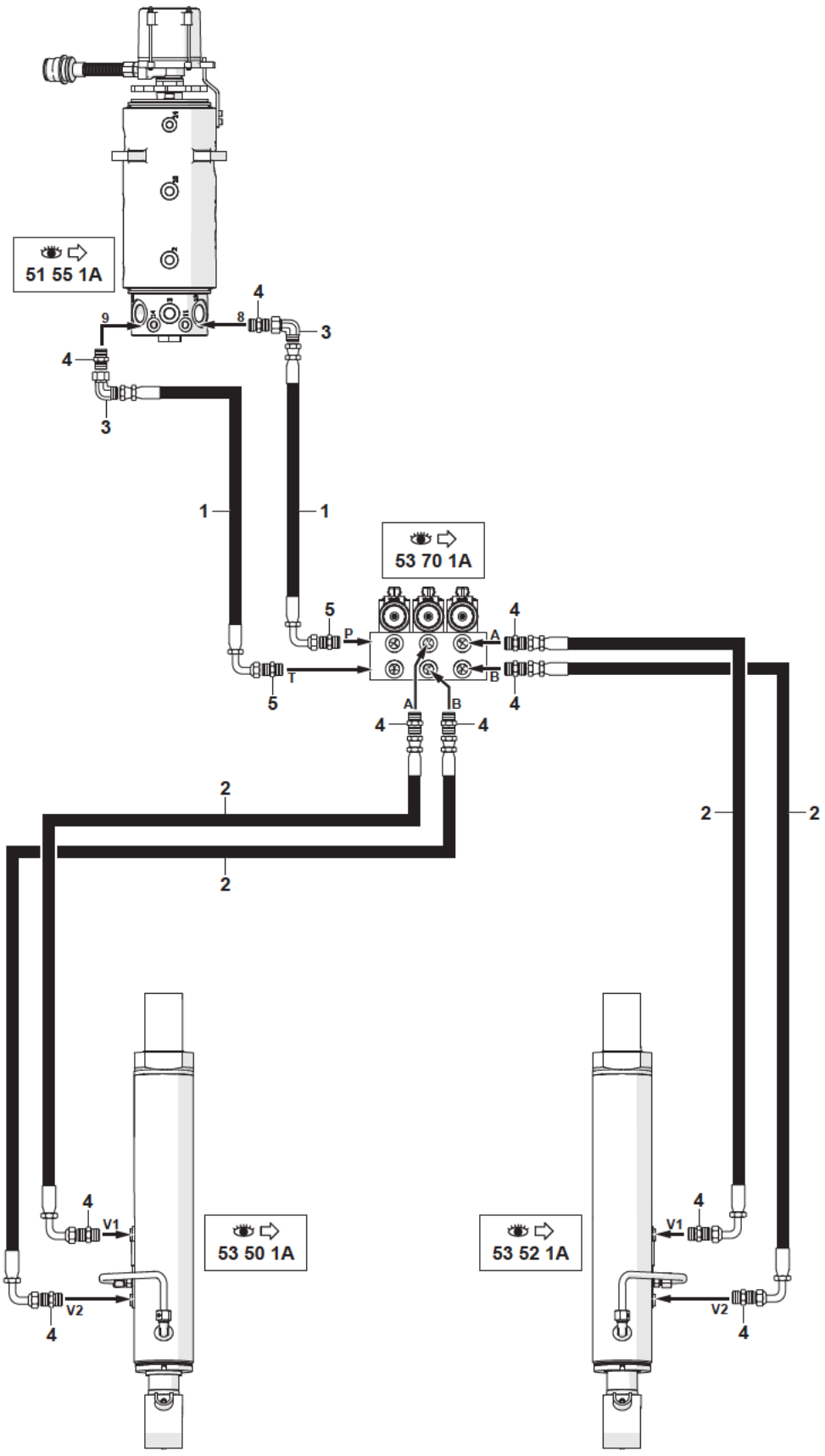

11MWR 5401325 53 10 1A.eps

C. HYDRAULIQUE (STABILISATEUR ARRIÈRE) (CHÂSSIS)
HYDRAULICS (REAR STABILISER CIRCUIT) (FRAME)
HYDRAULIKKREIS (HINTER STABILISATOR) (FAHRGESTELL)

*	1	1194000	2	FLEXIBLE	HOSE	SCHLAUCH
*	2	1194228	4	FLEXIBLE	HOSE	SCHLAUCH
*	3	4700118	2	COUDE	ELBOW	WINKELSTUECK
*	4	4750026	10	UNION	CONNECTOR	ANSCHLUSSTEIL
*	5	4750041	2	UNION	CONNECTOR	ANSCHLUSSTEIL

CIRCUIT HYDRAULIQUE (LAME BULL ARRIÈRE SEULE) (CHÂSSIS)
HYDRAULICS (REAR BULL BLADE ALONE) (FRAME)
HYDRAULIKKREIS (NUR HINTER PLANIERSCHILD) (FAHRGESTELL)

1	1194000
2	1194207
3	1194231
4	4700118
5	4750026
6	4750041
7	5781621
8	5781620
9	4720017
10	1194005

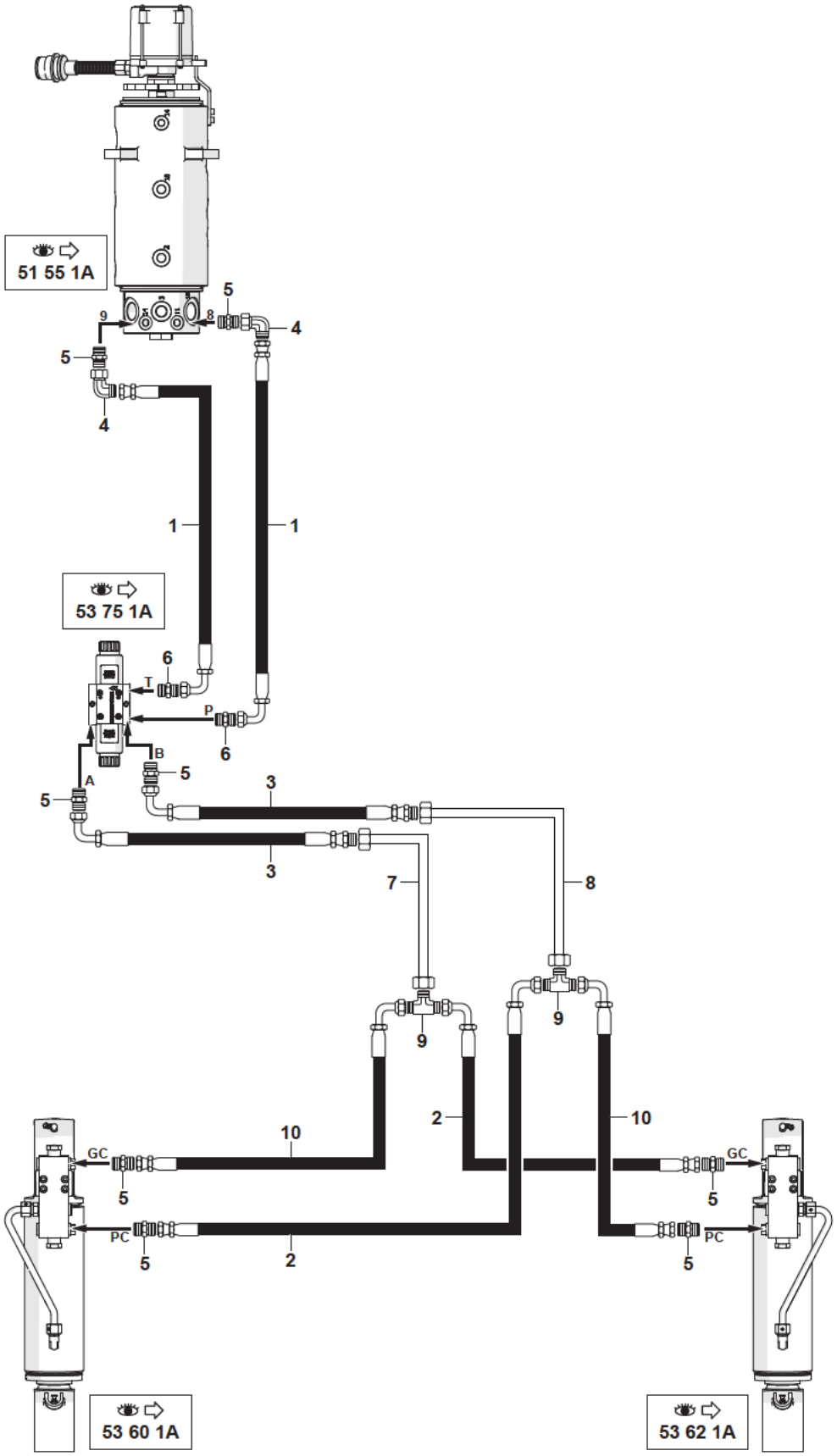

11MWR 5401325 53 20 1A.eps

C. HYDRAULIQUE (LAME BULL ARRIÈRE SEULE) (CHÂSSIS)
HYDRAULICS (REAR BULL BLADE ALONE) (FRAME)
HYDRAULIKKREIS (NUR HINTER PLANIERSCHILD) (FAHR.)

*	1	1194000	2	FLEXIBLE	HOSE	SCHLAUCH
*	2	1194207	2	FLEXIBLE	HOSE	SCHLAUCH
*	3	1194231	2	FLEXIBLE	HOSE	SCHLAUCH
*	4	4700118	2	COUDE	ELBOW	WINKELSTUECK
*	5	4750026	8	UNION	CONNECTOR	ANSCHLUSSTEIL
*	6	4750041	2	UNION	CONNECTOR	ANSCHLUSSTEIL
*	7	5781621	1	TUBE	TUBE	ROHR
*	8	5781620	1	TUBE	TUBE	ROHR
*	9	4720017	2	TE	TEE	T STUECK
*	10	1194005	2	FLEXIBLE	HOSE	SCHLAUCH

CIRCUIT HYDRAULIQUE (LAME BULL AVEC STABILISATEUR) (CHÂSSIS)
HYDRAULICS (BULL BLADE WITH STABILISER) (FRAME)
HYDRAULIKKREIS (PLANIERSCHILD MIT STABILISATOR) (FAHRGESTELL)

1	1194207
2	4700118
3	4750026
4	4750666
5	1194007
6	5781552
7	5781551
8	4720017
9	1194005

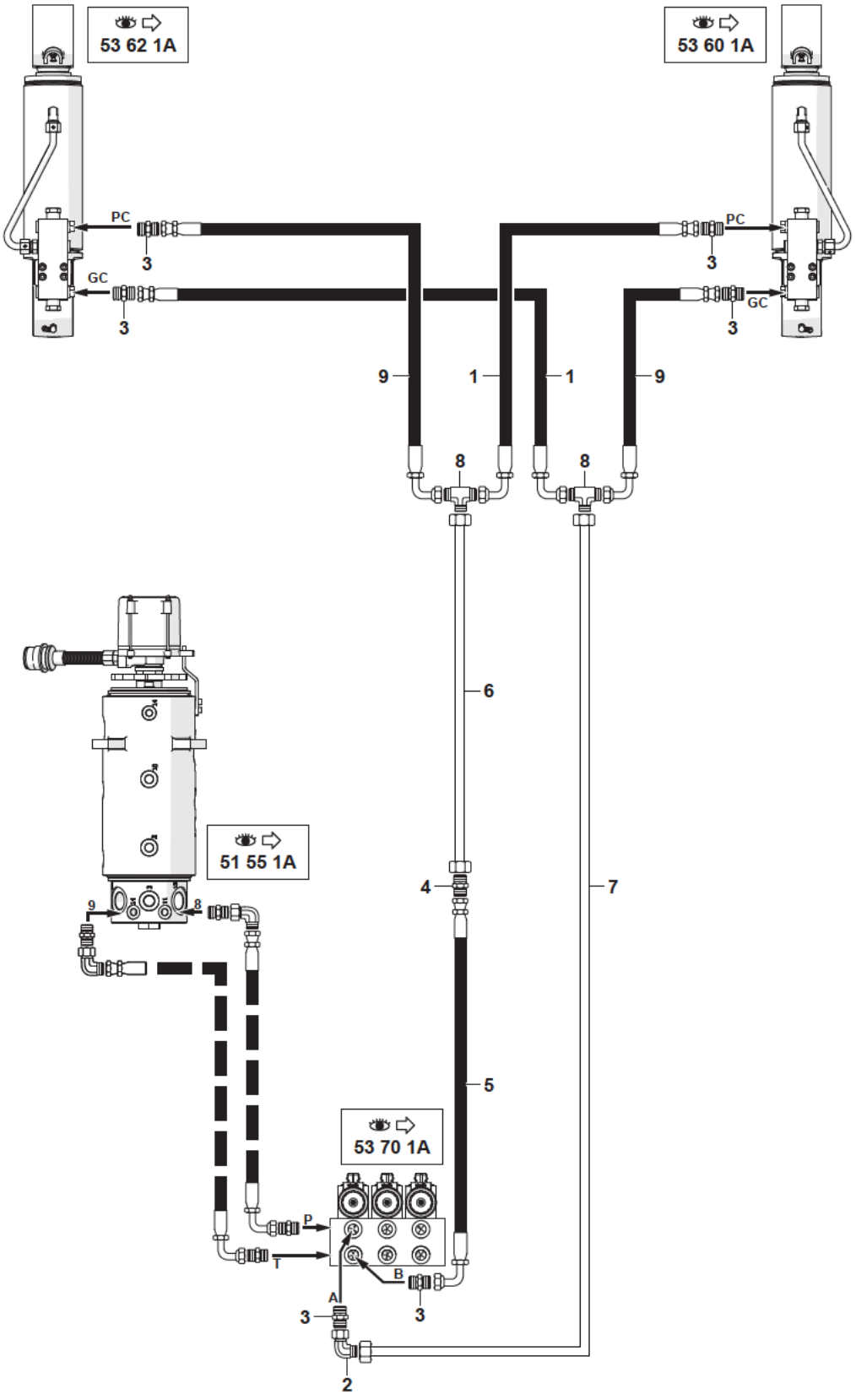

11MWR 5401325 53 22 1A.eps

C. HYDRAULIQUE (LAME BULL AVEC STAB.) (CHÂSSIS)
HYDRAULICS (BULL BLADE WITH STABILISER) (FRAME)
HYDRAULIKKREIS (PLANIERSCHILD/STAB) (FAHRGESTELL)

*	1	1194207	2	FLEXIBLE	HOSE	SCHLAUCH
*	2	4700118	1	COUDE	ELBOW	WINKELSTUECK
*	3	4750026	6	UNION	CONNECTOR	ANSCHLUSSTEIL
*	4	4750666	1	UNION	CONNECTOR	ANSCHLUSSTEIL
*	5	1194007	1	FLEXIBLE	HOSE	SCHLAUCH
*	6	5781552	1	TUBE	TUBE	ROHR
*	7	5781551	1	TUBE	TUBE	ROHR
*	8	4720017	2	TE	TEE	T STUECK
*	9	1194005	2	FLEXIBLE	HOSE	SCHLAUCH

VÉRIN DE STABILISATEUR (GAUCHE)
STABILISER RAM (LEFT)
STABILISATOR ZYLINDER (LINKS)

1	5671252
2	5930781
3	5940932
4	5960082
5	5950181
6	5640444
7	5950130
8	3870052
9	4740064
10	6140035
11	4740114
12	5580008
13	5640928
14	4290013
15	4740012
16	4750585
17	5220155
18	4770654

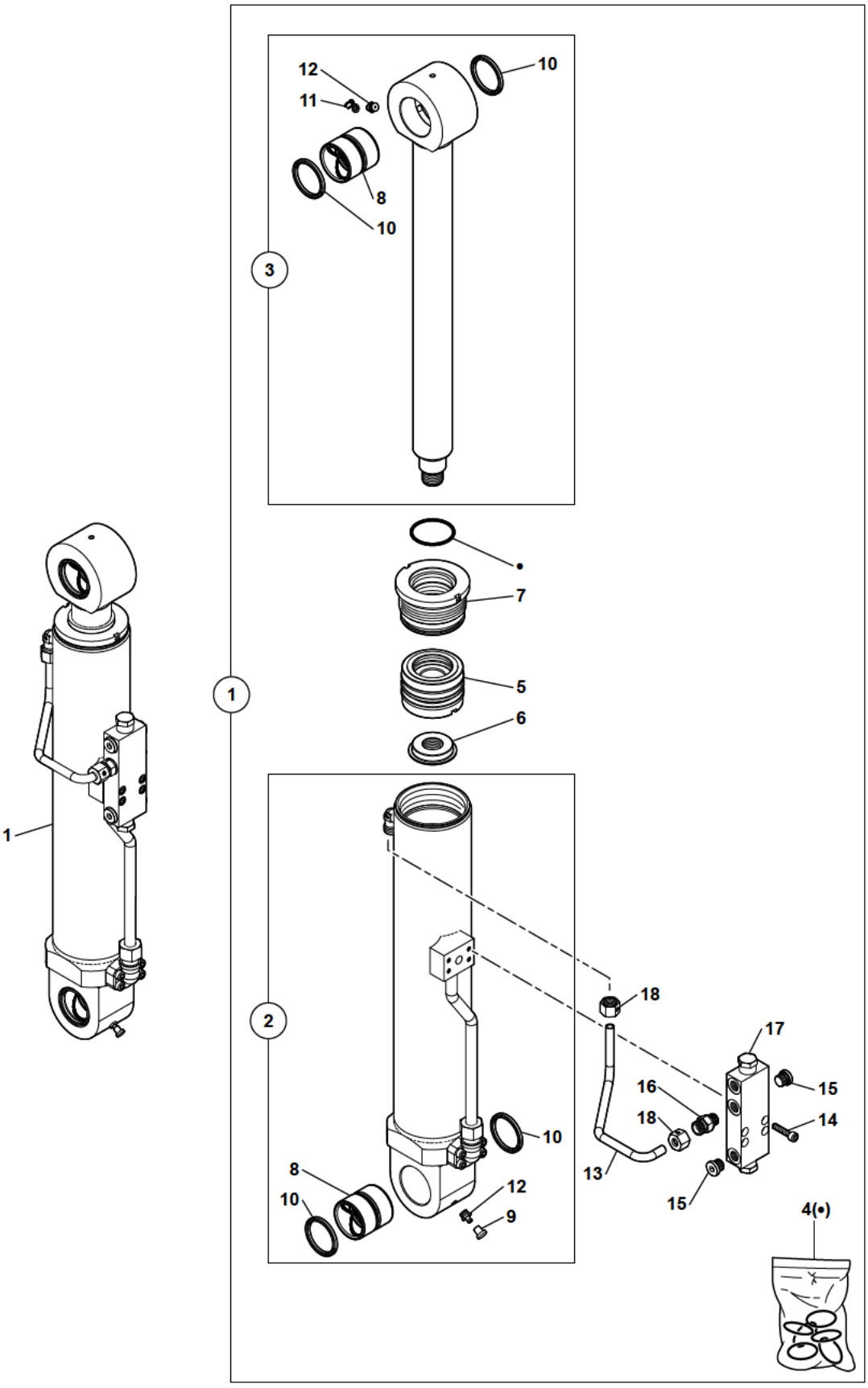

11MWR 5401325 53 50 1A.eps

VERIN DE STABILISATEUR (GAUCHE)
STABILISER RAM (LEFT)
STABILISATOR ZYLINDER (LINKS)

*	1	5671252			1	VERIN STABILISATEUR	STABILISER RAM	STABILISATOR ZYLIND.
*	2	5930781	1		1	CORPS DE VERIN	CYLINDER HOUSING	ZYLINDERGEHAEUSE
*	3	5940932	1		1	TIGE DE VERIN	ROD ASS'Y	KOLBENSTANGE
*	4	5960082	1		1	POCHETTE DE JOINTS	SEAL (KIT)	DICHTRING (BAUSATZ)
*	5	5950181	1		1	PISTON	PISTON	KOLBEN
*	6	5640444	1		1	ECROU A CRENEAUX	CASTLE NUT	KRONENMUTTER
*	7	5950130	1		1	PALIER	BEARING	LAGER
*	8	3870052	2-3		2	BAGUE	BUSH	RING
*	9	4740064	2		1	BOUCHON	PLUG	VERSCHL.STOPFEN
*	10	6140035	2-3		4	JOINT	SEAL	DICHTRING
*	11	4740114	3		1	PROTECTEUR	PROTECTOR	SCHUTZ
*	12	5580008	2-3	M10X100	2	GRAISSEUR	GREASE FITING	SCHMIERNIPPEL
*	13	5640928	1		1	TUBE	TUBE	ROHR
*	14	4290013	1	CHC M8X35	4	VIS	SCREW	SCHRAUBE
*	15	4740012	1		3	BOUCHON	PLUG	VERSCHL.STOPFEN
*	16	4750585	1		1	UNION	CONNECTOR	ANSCHLUSSTEIL
*	17	5220155	1		1	CLAPET ANTI-RETOUR	CHECK VALVE	RUCKSCHLAGVENTIL
*	18	4770654	1		2	ECROU	NUT	MUTTER

VÉRIN DE STABILISATEUR (DROIT)
STABILISER RAM (RIGHT)
STABILISATOR ZYLINDER (RECHTS)

1	5671253
2	5930783
3	5940932
4	5960082
5	5950181
6	5640444
7	5950130
8	3870052
9	4740064
10	6140035
11	4740114
12	5580008
13	5640927
14	4290013
15	4740012
16	4750585
17	5220155
18	4770654

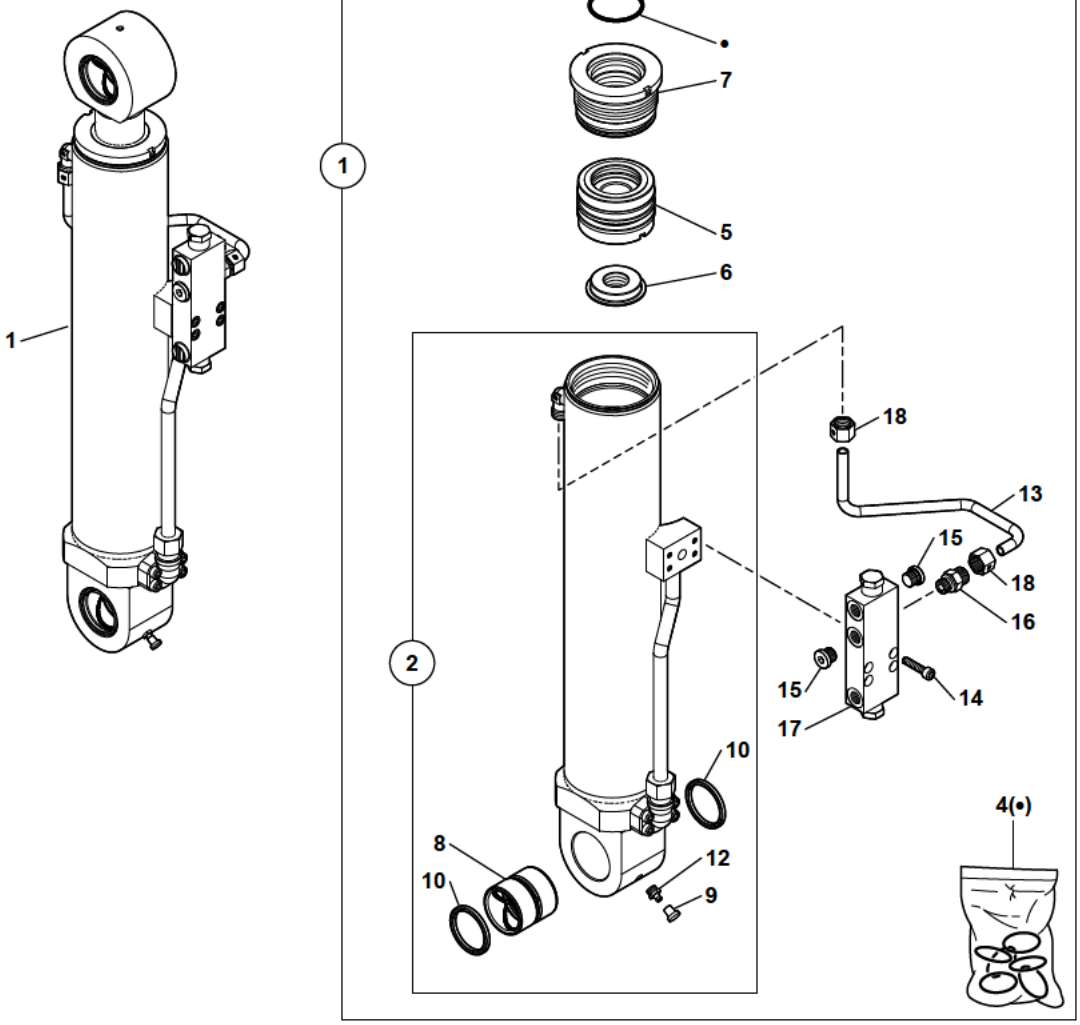

11MWR 5401325 53 52 1A.eps

VERIN DE STABILISATEUR (DROIT)
STABILISER RAM (RIGHT)
STABILISATOR ZYLINDER (RECHTS)

* 1	5671253			1	VERIN STABILISATEUR	STABILISER RAM	STABILISATOR ZYLIND.
* 2	5930783	1		1	CORPS DE VERIN	CYLINDER HOUSING	ZYLINDERGEHAEUSE
* 3	5940932	1		1	TIGE DE VERIN	ROD ASS'Y	KOLBENSTANGE
* 4	5960082	1		1	POCHETTE DE JOINTS	SEAL (KIT)	DICHTRING (BAUSATZ)
* 5	5950181	1		1	PISTON	PISTON	KOLBEN
* 6	5640444	1		1	ECROU A CRENEAUX	CASTLE NUT	KRONENMUTTER
* 7	5950130	1		1	PALIER	BEARING	LAGER
* 8	3870052	2-3		2	BAGUE	BUSH	RING
* 9	4740064	2		1	BOUCHON	PLUG	VERSCHL.STOPFEN
* 10	6140035	2-3		4	JOINT	SEAL	DICHTRING
* 11	4740114	3		1	PROTECTEUR	PROTECTOR	SCHUTZ
* 12	5580008	2-3	M10X100	2	GRAISSEUR	GREASE FITING	SCHMIERNIPPEL
* 13	5640927	1		1	TUBE	TUBE	ROHR
* 14	4290013	1	CHC M8X35	4	VIS	SCREW	SCHRAUBE
* 15	4740012	1		3	BOUCHON	PLUG	VERSCHL.STOPFEN
* 16	4750585	1		1	UNION	CONNECTOR	ANSCHLUSSTEIL
* 17	5220155	1		1	CLAPET ANTI-RETOUR	CHECK VALVE	RUCKSCHLAGVENTIL
* 18	4770654	1		2	ECROU	NUT	MUTTER

VÉRIN DE LAME BULL (DROIT)
DOZER BLADE CYLINDER (RIGHT)
PLANIERSCHILD ZYLINDER (LINKS)

1	5671251
2	5930777
3	5940926
4	5960082
5	5950181
6	5640444
7	5950130
8	4740012
9	4290013
10	4770654
11	5580008
12	6140036
13	3870235
14	4750585
15	5220155
16	4740114
17	5580010
18	5640926

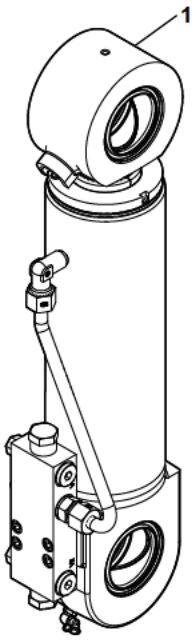

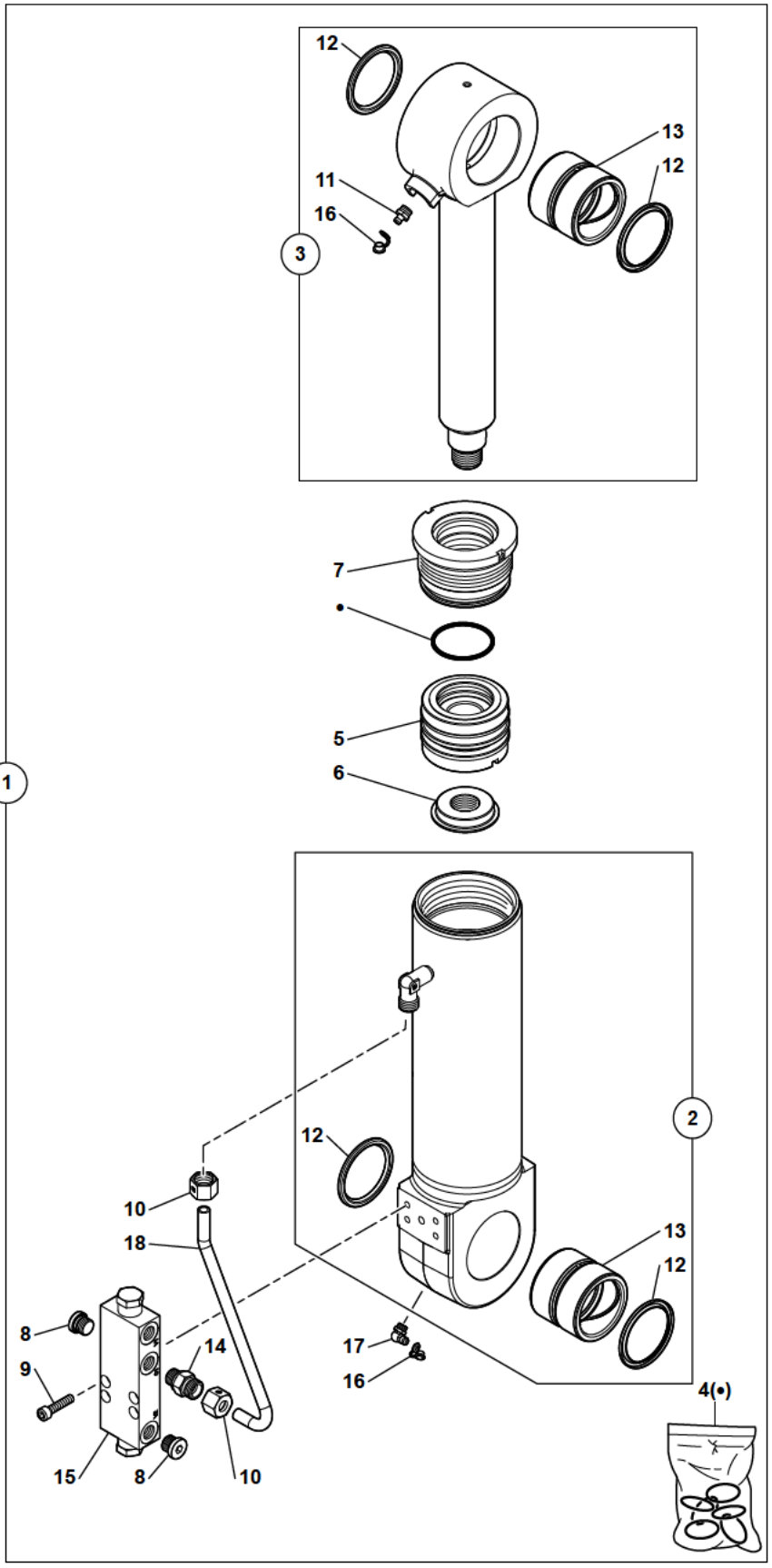

11MWR 5401325 53 60 1A.eps

VERIN DE LAME BULL (DROIT)
DOZER BLADE CYLINDER (RIGHT)
PLANIERSCHILD ZYLINDER (RECHTS)

* 1	5671251			1	VERIN DE LAME BULL	DOZER BLADE CYLINDER	PLANIERSCHILDZYL.
* 2	5930777	1		1	CORPS DE VERIN	CYLINDER HOUSING	ZYLINDERGEHAEUSE
* 3	5940926	1		1	TIGE DE VERIN	ROD ASS'Y	KOLBENSTANGE
* 4	5960082	1		1	POCHETTE DE JOINTS	SEAL (KIT)	DICHTRING (BAUSATZ)
* 5	5950181	1		1	PISTON	PISTON	KOLBEN
* 6	5640444	1		1	ECROU A CRENEAUX	CASTLE NUT	KRONENMUTTER
* 7	5950130	1		1	PALIER	BEARING	LAGER
* 8	4740012	1		3	BOUCHON	PLUG	VERSCHL.STOPFEN
* 9	4290013	1	CHC M8X35	4	VIS	SCREW	SCHRAUBE
* 10	4770654	1		2	ECROU	NUT	MUTTER
* 11	5580008	3	M10X1	1	GRAISSEUR	GREASE FITING	SCHMIERNIPPEL
* 12	6140036	2-3		4	JOINT	SEAL	DICHTRING
* 13	3870235	2-3		2	BAGUE	BUSH	RING
* 14	4750585	1		1	UNION	CONNECTOR	ANSCHLUSSTEIL
* 15	5220155	1		1	CLAPET ANTI-RETOUR	CHECK VALVE	RUCKSCHLAGVENTIL
* 16	4740114	1-3		2	PROTECTEUR	PROTECTOR	SCHUTZ
* 17	5580010	1	M10X100 90°	1	GRAISSEUR	GREASE FITING	SCHMIERNIPPEL
* 18	5640926	1		1	TUBE	TUBE	ROHR

VÉRIN DE LAME BULL (GAUCHE)
DOZER BLADE CYLINDER (LEFT)
PLANIERSCHILD ZYLINDER (LINKS)

1	5671250
2	5930777
3	5940926
4	5960082
5	5950181
6	5640444
7	5950130
8	4740012
9	4290013
10	4770654
11	5580008
12	6140036
13	3870235
14	4750585
15	5220155
16	4740114
17	5580010
18	5640925

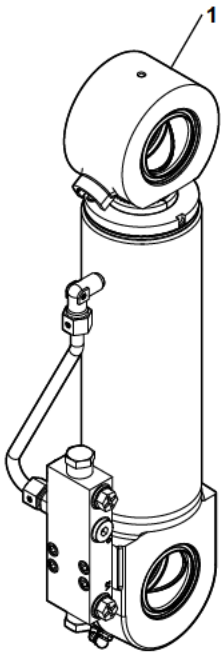

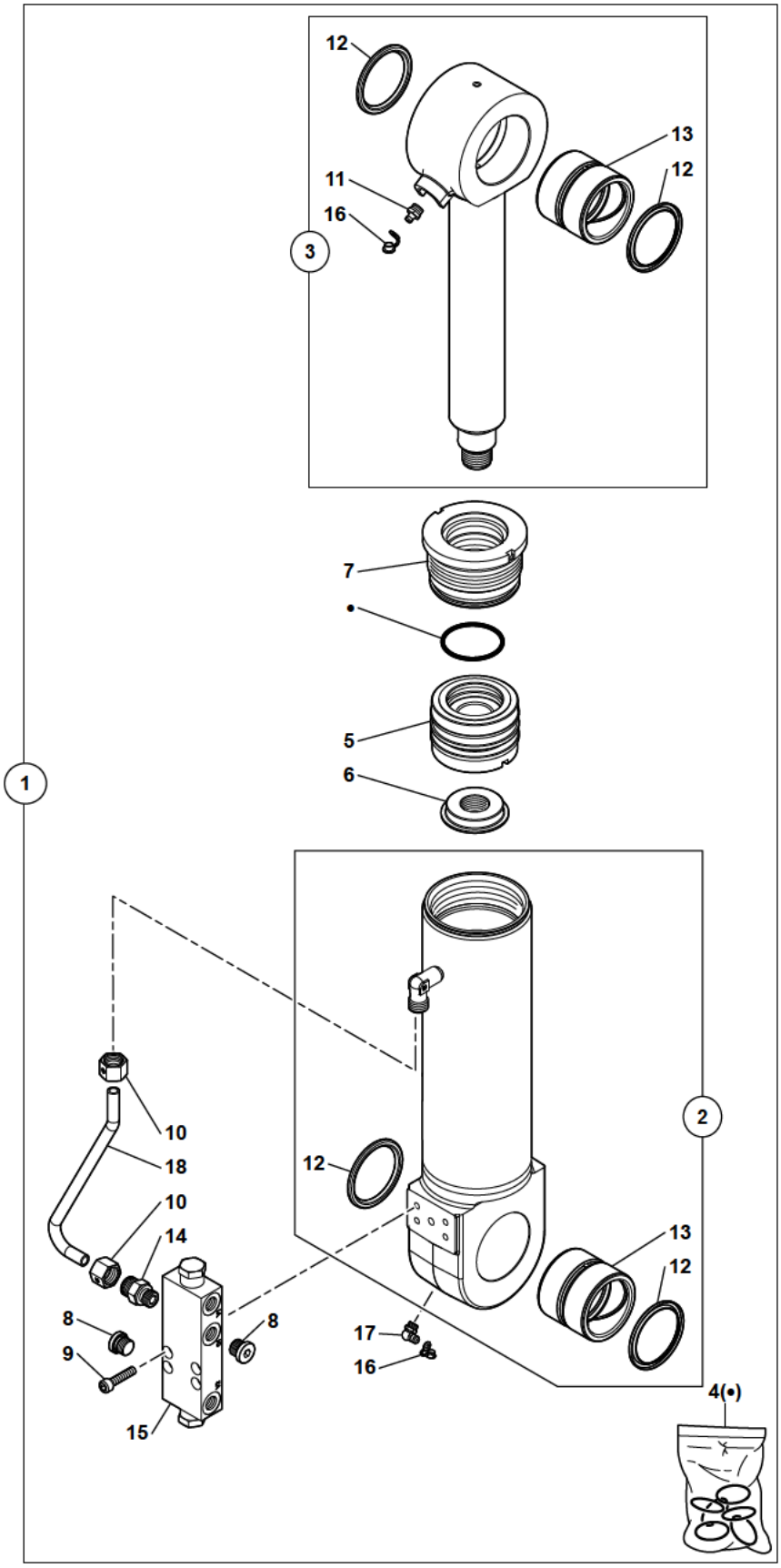

11MWR 5401325 53 62 1A.eps

VERIN DE LAME BULL (GAUCHE)
DOZER BLADE CYLINDER (LEFT)
PLANIERSCHILD ZYLINDER (LINKS)

* 1	5671250			1	VERIN DE LAME BULL	DOZER BLADE CYLINDER	PLANIERSCHILDZYL.
* 2	5930777	1		1	CORPS DE VERIN	CYLINDER HOUSING	ZYLINDERGEHAEUSE
* 3	5940926	1		1	TIGE DE VERIN	ROD ASS'Y	KOLBENSTANGE
* 4	5960082	1		1	POCHETTE DE JOINTS	SEAL (KIT)	DICHTRING (BAUSATZ)
* 5	5950181	1		1	PISTON	PISTON	KOLBEN
* 6	5640444	1		1	ECROU A CRENEAUX	CASTLE NUT	KRONENMUTTER
* 7	5950130	1		1	PALIER	BEARING	LAGER
* 8	4740012	1		3	BOUCHON	PLUG	VERSCHL.STOPFEN
* 9	4290013	1	CHC M8X35	4	VIS	SCREW	SCHRAUBE
* 10	4770654	1		2	ECROU	NUT	MUTTER
* 11	5580008	3	M10X1	1	GRAISSEUR	GREASE FITING	SCHMIERNIPPEL
* 12	6140036	2-3		4	JOINT	SEAL	DICHTRING
* 13	3870235	2-3		2	BAGUE	BUSH	RING
* 14	4750585	1		1	UNION	CONNECTOR	ANSCHLUSSTEIL
* 15	5220155	1		1	CLAPET ANTI-RETOUR	CHECK VALVE	RUCKSCHLAGVENTIL
* 16	4740114	1-3		2	PROTECTEUR	PROTECTOR	SCHUTZ
* 17	5580010	1	M10X100 90°	1	GRAISSEUR	GREASE FITING	SCHMIERNIPPEL
* 18	5640925	1		1	TUBE	TUBE	ROHR

ÉLECTRO-VALVE : STABILISATEUR / LAME BULL
ELECTRO-VALVE: STABILISER / BULLDOZER BLADE
ELEKTROVENTIL: STABILISATOR / PLANIERSCHILD

1	4380043
2	4490006
3	4740058
4	6090425
5	5220193
6	5220215
7	5960147

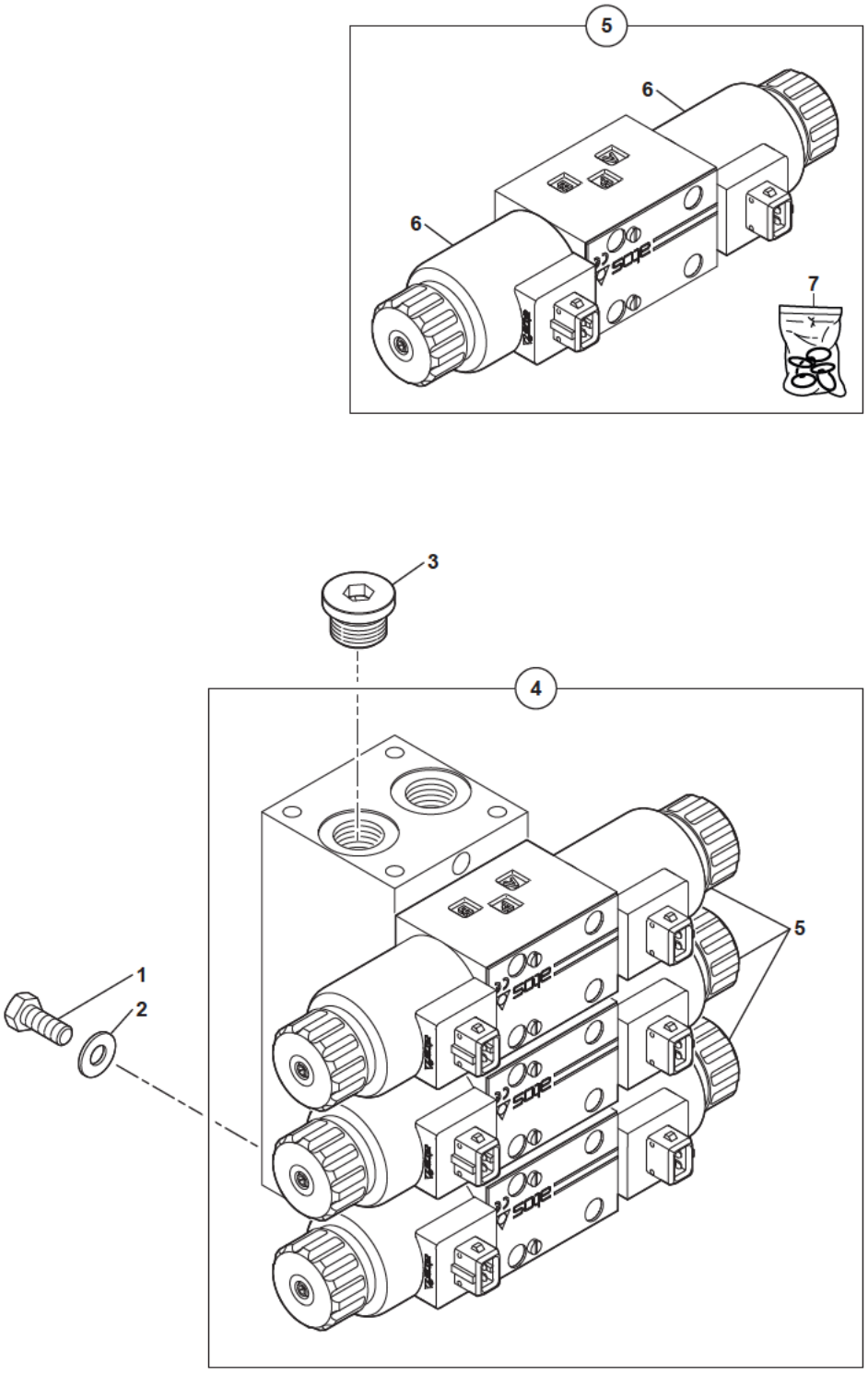

11MWR 5401325 53 70 1A.eps

ELECTRO-VALVE : STABILISATEUR / LAME BULL
ELECTRO-VALVE: STABILISER / BULLDOZER BLADE
ELEKTROVENTIL: STABILISATOR / PLANIERSCHILD

*	1	4380043		H M8X20	2	VIS	SCREW	SCHRAUBE
*	2	4490006		CONTACT MU8	2	RONDELLE	WASHER	UNTERLEGSCHEIBE
*	3	4740058			2	BOUCHON	PLUG	VERSCHL.STOPFEN
*	4	6090425			1	ELECTRO-VALVE	ELECTROVALVE	ELEKTROVENTIL
*	5	5220193	4	12 V	3	DISTRIBUTEUR	DISTRIBUTOR	VERTEILER
*	6	5220215	5		2	SOLENOÏDE	SOLENOID	SOLENOID
*	7	5960147	5		1	POCHETTE DE JOINTS	SEAL (KIT)	DICHTRING (BAUSATZ)

ÉLECTRO-VALVE : LAME BULL
ELECTRO-VALVE: BULLDOZER BLADE
ELEKTROVENTIL: PLANIERSCHILD

1	4380043
2	4490006
3	4740058
4	6090424
5	5220193
6	5220215
7	5960147

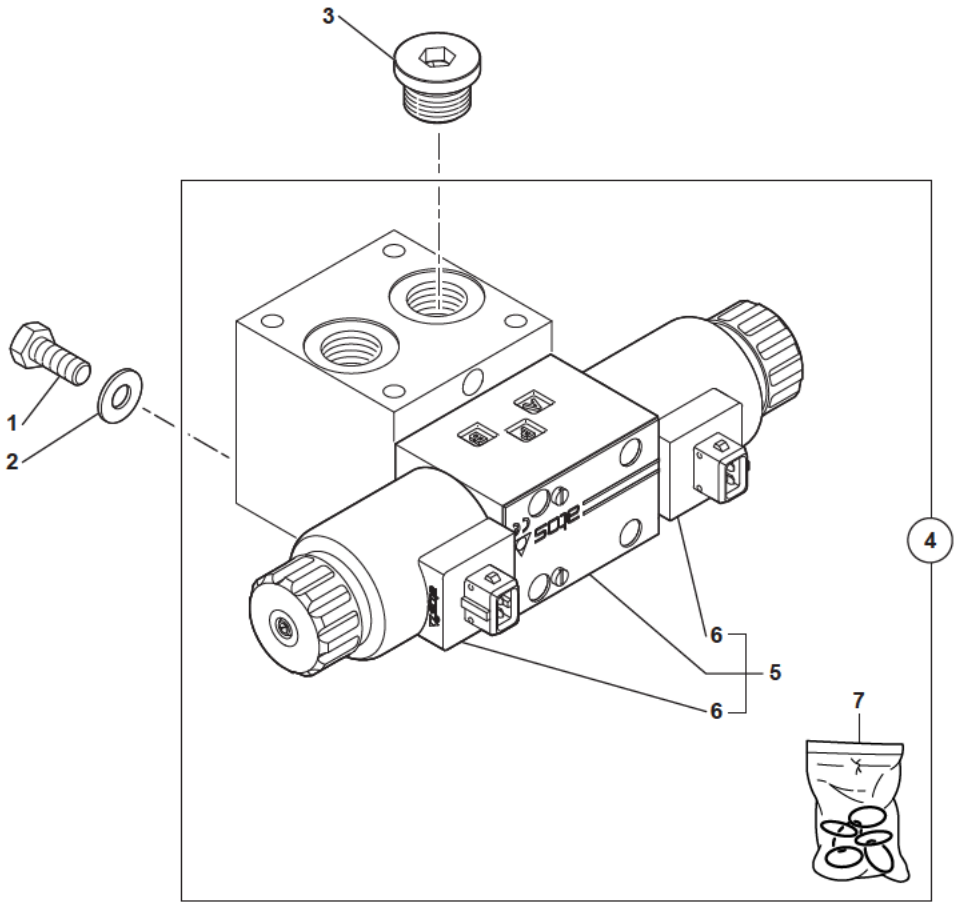

11MWR 5401325 53 75 1A.eps

ELECTRO-VALVE : LAME BULL
ELECTRO-VALVE: BULLDOZER BLADE
ELEKTROVENTIL: PLANIERSCHILD

*	1	4380043		H M8X20	2	VIS	SCREW	SCHRAUBE
*	2	4490006		CONTACT MU8	2	RONDELLE	WASHER	UNTERLEGSCHEIBE
*	3	4740058			2	BOUCHON	PLUG	VERSCHL.STOPFEN
*	4	6090424			1	ELECTRO-VALVE	ELECTROVALVE	ELEKTROVENTIL
*	5	5220193	4	12 V	1	DISTRIBUTEUR	DISTRIBUTOR	VERTEILER
*	6	5220215	5		2	SOLENOÏDE	SOLENOID	SOLENOID
*	7	5960147	5		1	POCHETTE DE JOINTS	SEAL (KIT)	DICHTRING (BAUSATZ)

CIRCUIT HYDRAULIQUE : FLÈCHE (STANDARD)
HYDRAULICS: BOOM (STANDARD)
HYDRAULIKKREIS: AUSLEGER (NORM)

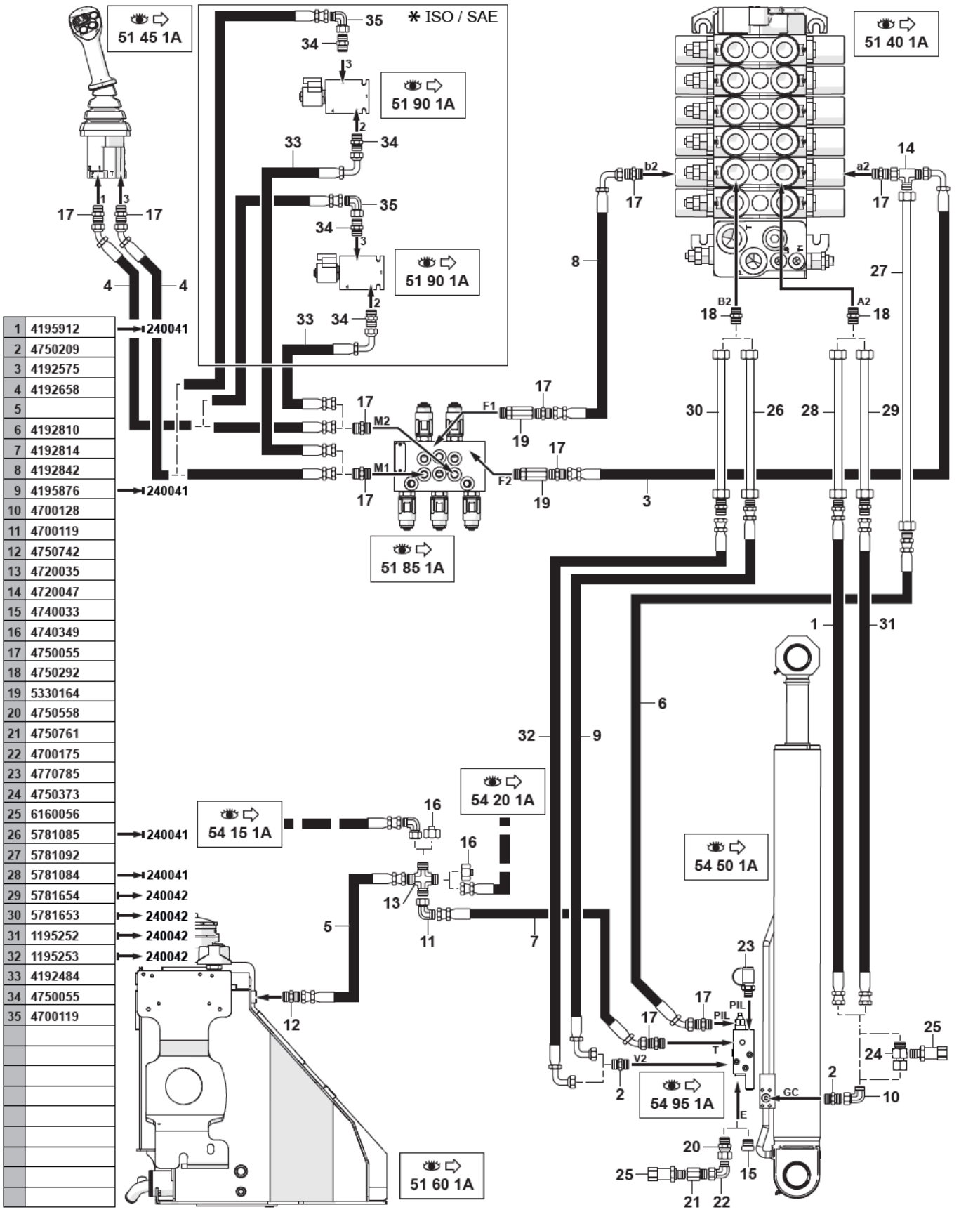

1	4195912
2	4750209
3	4192575
4	4192658
5	
6	4192810
7	4192814
8	4192842
9	4195876
10	4700128
11	4700119
12	4750742
13	4720035
14	4720047
15	4740033
16	4740349
17	4750055
18	4750292
19	5330164
20	4750558
21	4750761
22	4700175
23	4770785
24	4750373
25	6160056
26	5781085
27	5781092
28	5781084
29	5781654
30	5781653
31	1195252
32	1195253
33	4192484
34	4750055
35	4700119

11MWR 5401325 54 10 1A.eps

CIRCUIT HYDRAULIQUE : FLÈCHE (STANDARD)
HYDRAULICS: BOOM (STANDARD)
HYDRAULIKKREIS: AUSLEGER (NORM)

*	1	4195912	→I 240041	1	FLEXIBLE	HOSE	SCHLAUCH
*	2	4750209		2	UNION	CONNECTOR	ANSCHLUSSTEIL
*	3	4192575		1	FLEXIBLE	HOSE	SCHLAUCH
*	4	4192658		2	FLEXIBLE	HOSE	SCHLAUCH
*	5			1	FLEXIBLE	HOSE	SCHLAUCH
*	6	4192810		1	FLEXIBLE	HOSE	SCHLAUCH
*	7	4192814		1	FLEXIBLE	HOSE	SCHLAUCH
*	8	4192842		1	FLEXIBLE	HOSE	SCHLAUCH
*	9	4195876	→I 240041	1	FLEXIBLE	HOSE	SCHLAUCH
*	10	4700128		1	COUDE	ELBOW	WINKELSTUECK
*	11	4700119		1	COUDE	ELBOW	WINKELSTUECK
*	12	4750742		1	UNION	CONNECTOR	ANSCHLUSSTEIL
*	13	4720035		1	CROISILLON	CROSSPIECE	KREUZSTUECK
*	14	4720047		1	TE	TEE	T STUECK
*	15	4740033		1	BOUCHON	PLUG	VERSCHL.STOPFEN
*	16	4740349		2	BOUCHON	PLUG	VERSCHL.STOPFEN
*	17	4750055		10	UNION	CONNECTOR	ANSCHLUSSTEIL
*	18	4750292		2	UNION	CONNECTOR	ANSCHLUSSTEIL
*	19	5330164		2	VALVE	VALVE	VENTIL
*	20	4750558		1	ADAPTATEUR	ADAPTOR	ANSCHLUSSTUCK
*	21	4750761		1	ADAPTATEUR	ADAPTOR	ANSCHLUSSTUCK
*	22	4700175		1	COUDE	ELBOW	WINKELSTUECK
*	23	4770785		1	PRISE DE PRESSION	PRESSURE TAPPING	ANSCHLUSS FUR OLDRUC
*	24	4750373		1	ADAPTATEUR	ADAPTOR	ANSCHLUSSTUCK
*	25	6160056	0-600 bar	2	CAPTEUR	SENSOR	SENSOR
*	26	5781085	→I 240041	1	TUBE	TUBE	ROHR
*	27	5781092		1	TUBE	TUBE	ROHR
*	28	5781084	→I 240041	1	TUBE	TUBE	ROHR
*	29	5781654	I→ 240042	1	TUBE	TUBE	ROHR
*	30	5781653	I→ 240042	1	TUBE	TUBE	ROHR
*	31	1195252	I→ 240042	1	FLEXIBLE	HOSE	SCHLAUCH
*	32	1195253	I→ 240042	1	FLEXIBLE	HOSE	SCHLAUCH
*	33	4192484	ISO/SAE	2	FLEXIBLE	HOSE	SCHLAUCH
*	34	4750055	ISO/SAE	4	UNION	CONNECTOR	ANSCHLUSSTEIL
*	35	4700119	ISO/SAE	2	COUDE	ELBOW	WINKELSTUECK

CIRCUIT HYDRAULIQUE : BEC DE FLÈCHE (STANDARD)
HYDRAULICS: INTERMEDIATE BOOM (STANDARD)
HYDRAULIKKREIS: AUSLEGERSCHNABEL (NORM)

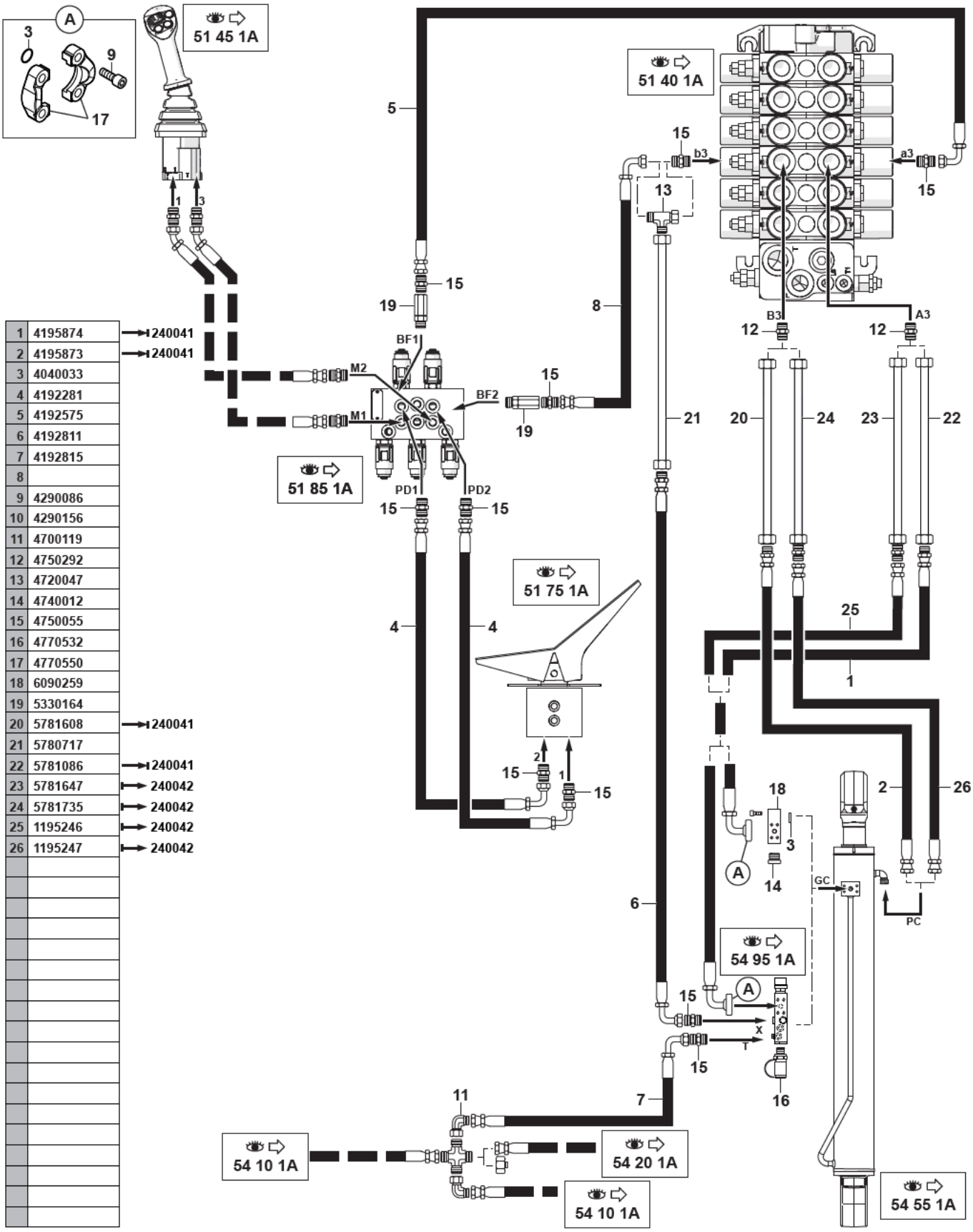

1	4195874	→240041
2	4195873	→240041
3	4040033	
4	4192281	
5	4192575	
6	4192811	
7	4192815	
8		
9	4290086	
10	4290156	
11	4700119	
12	4750292	
13	4720047	
14	4740012	
15	4750055	
16	4770532	
17	4770550	
18	6090259	
19	5330164	
20	5781608	→240041
21	5780717	
22	5781086	→240041
23	5781647	→240042
24	5781735	→240042
25	1195246	→240042
26	1195247	→240042

11MWR 5401325 54 15 1A.eps

CIRCUIT HYDRAULIQUE : BEC DE FLÈCHE (STANDARD)
HYDRAULICS: INTERMEDIATE BOOM (STANDARD)
HYDRAULIKKREIS: AUSLEGERSCHNABEL (NORM)

*	1	4195874	→I 240041	1	FLEXIBLE	HOSE	SCHLAUCH
*	2	4195873	→I 240041	1	FLEXIBLE	HOSE	SCHLAUCH
*	3	4040033		2	JOINT TORIQUE	O-RING	O-RING
*	4	4192281		2	FLEXIBLE	HOSE	SCHLAUCH
*	5	4192575		1	FLEXIBLE	HOSE	SCHLAUCH
*	6	4192811		1	FLEXIBLE	HOSE	SCHLAUCH
*	7	4192815		1	FLEXIBLE	HOSE	SCHLAUCH
*	8			1	FLEXIBLE	HOSE	SCHLAUCH
*	9	4290086	CHC M8X30	4	VIS	SCREW	SCHRAUBE
*	10	4290156	CHC M8X45 CL12.9	4	VIS	SCREW	SCHRAUBE
*	11	4700119		1	COUDE	ELBOW	WINKELSTUECK
*	12	4750292		2	UNION	CONNECTOR	ANSCHLUSSTEIL
*	13	4720047		1	TE	TEE	T STUECK
*	14	4740012		1	BOUCHON	PLUG	VERSCHL.STOPFEN
*	15	4750055		10	UNION	CONNECTOR	ANSCHLUSSTEIL
*	16	4770532		1	PRISE DE PRESSION	PRESSURE TAPPING	ANSCHLUSS FUR OLDRUC
*	17	4770550		2	DEMI-BRIDE	HALF-FLANGE	HALBFLANSCHE
*	18	6090259		1	BLOC	BLOCK	BLOCK
*	19	5330164		2	VALVE	VALVE	VENTIL
*	20	5781608	→I 240041	1	TUBE	TUBE	ROHR
*	21	5780717		1	TUBE	TUBE	ROHR
*	22	5781086	→I 240041	1	TUBE	TUBE	ROHR
*	23	5781647	I→ 240042	1	TUBE	TUBE	ROHR
*	24	5781735	I→ 240042	1	TUBE	TUBE	ROHR
*	25	1195246	I→ 240042	1	FLEXIBLE	HOSE	SCHLAUCH
*	26	1195247	I→ 240042	1	FLEXIBLE	HOSE	SCHLAUCH

CIRCUIT HYDRAULIQUE : VÉRIN DE BRAS (STANDARD)
HYDRAULICS: ARM RAM (STANDARD)
HYDRAULIKKREIS: ARMZYLINDER (NORM)

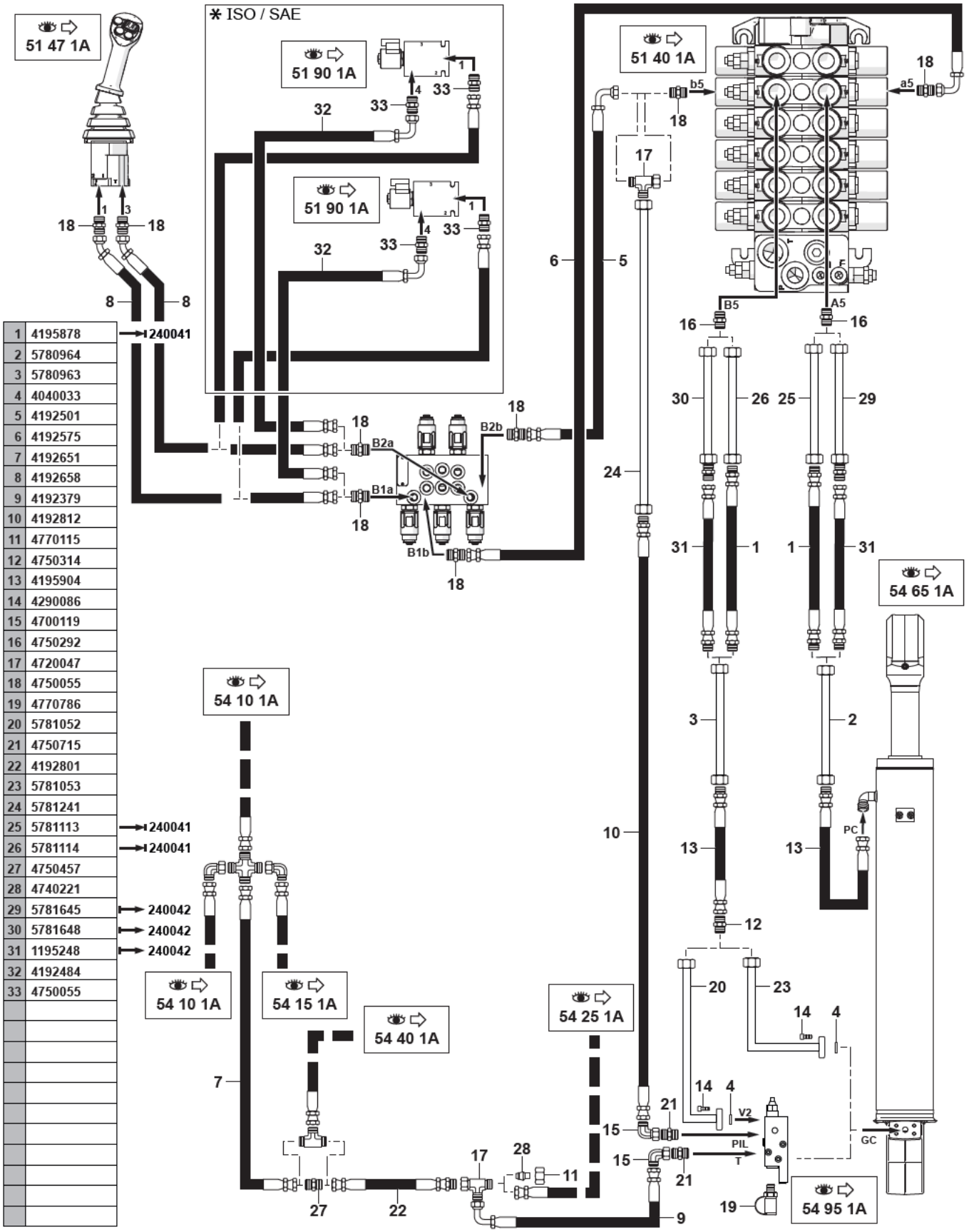

1	4195878	→ 240041
2	5780964	
3	5780963	
4	4040033	
5	4192501	
6	4192575	
7	4192651	
8	4192658	
9	4192379	
10	4192812	
11	4770115	
12	4750314	
13	4195904	
14	4290086	
15	4700119	
16	4750292	
17	4720047	
18	4750055	
19	4770786	
20	5781052	
21	4750715	
22	4192801	
23	5781053	
24	5781241	
25	5781113	→ 240041
26	5781114	→ 240041
27	4750457	
28	4740221	
29	5781645	→ 240042
30	5781648	→ 240042
31	1195248	→ 240042
32	4192484	
33	4750055	

11MWR 5401325 54 20 1A.eps

CIRCUIT HYDRAULIQUE : VERIN DE BRAS (STANDARD)
HYDRAULICS: ARM RAM (STANDARD)
HYDRAULIKKREIS: ARMZYLINDER (NORM)

*	1	4195878	→I 240041	2	FLEXIBLE	HOSE	SCHLAUCH
*	2	5780964		1	TUBE	TUBE	ROHR
*	3	5780963		1	TUBE	TUBE	ROHR
*	4	4040033		1	JOINT TORIQUE	O-RING	O-RING
*	5	4192501		1	FLEXIBLE	HOSE	SCHLAUCH
*	6	4192575		1	FLEXIBLE	HOSE	SCHLAUCH
*	7	4192651		1	FLEXIBLE	HOSE	SCHLAUCH
*	8	4192658		2	FLEXIBLE	HOSE	SCHLAUCH
*	9	4192379		1	FLEXIBLE	HOSE	SCHLAUCH
*	10	4192812		1	FLEXIBLE	HOSE	SCHLAUCH
*	11	4770115		1	ECROU	NUT	MUTTER
*	12	4750314		1	UNION	CONNECTOR	ANSCHLUSSTEIL
*	13	4195904		2	FLEXIBLE	HOSE	SCHLAUCH
*	14	4290086	CHC M8X30	4	VIS	SCREW	SCHRAUBE
*	15	4700119		2	COUDE	ELBOW	WINKELSTUECK
*	16	4750292		2	UNION	CONNECTOR	ANSCHLUSSTEIL
*	17	4720047		2	TE	TEE	T STUECK
*	18	4750055		8	UNION	CONNECTOR	ANSCHLUSSTEIL
*	19	4770786		1	PRISE DE PRESSION	PRESSURE TAPPING	ANSCHLUSS FUR OLDRUC
*	20	5781052		1	TUBE	TUBE	ROHR
*	21	4750715		2	UNION	CONNECTOR	ANSCHLUSSTEIL
*	22	4192801		1	FLEXIBLE	HOSE	SCHLAUCH
*	23	5781053		1	TUBE	TUBE	ROHR
*	24	5781241		1	TUBE	TUBE	ROHR
*	25	5781113	→I 240041	1	TUBE	TUBE	ROHR
*	26	5781114	→I 240041	1	TUBE	TUBE	ROHR
*	27	4750457		1	UNION	CONNECTOR	ANSCHLUSSTEIL
*	28	4740221		1	BOUCHON	PLUG	VERSCHL.STOPFEN
*	29	5781645	I→ 240042	1	TUBE	TUBE	ROHR
*	30	5781648	I→ 240042	1	TUBE	TUBE	ROHR
*	31	1195248	I→ 240042	2	FLEXIBLE	HOSE	SCHLAUCH
*	32	4192484	ISO/SAE	2	FLEXIBLE	HOSE	SCHLAUCH
*	33	4750055	ISO/SAE	2	UNION	CONNECTOR	ANSCHLUSSTEIL

CIRCUIT HYDRAULIQUE : VÉRIN DE GgodET (STANDARD)
HYDRAULICS: BUCKET CYLINDER (STANDARD)
HYDRAULIKKREIS: LÖFFELZYLINDER (NORM)

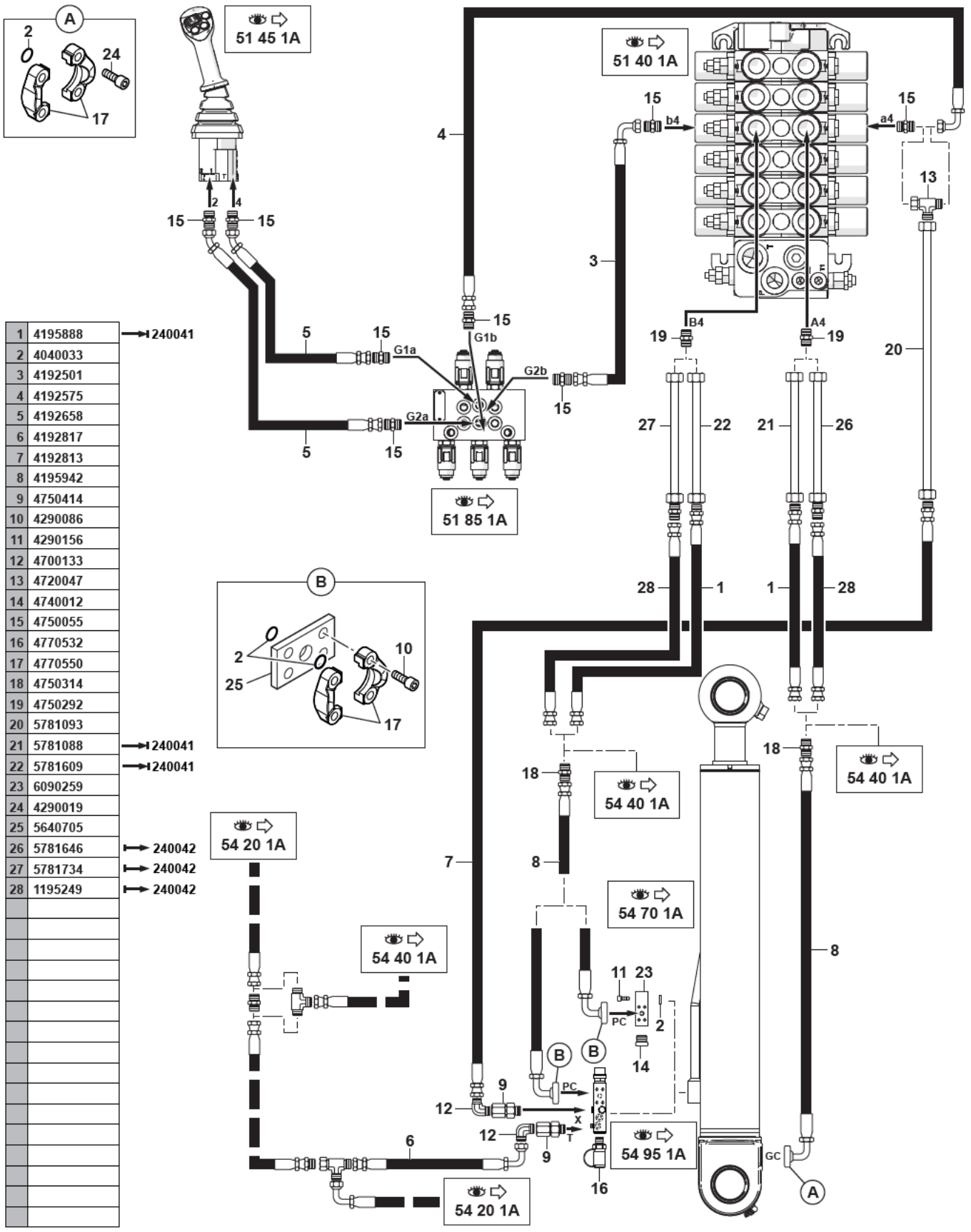

1	4195888	240041
2	4040033	
3	4192501	
4	4192575	
5	4192658	
6	4192817	
7	4192813	
8	4195942	
9	4750414	
10	4290086	
11	4290156	
12	4700133	
13	4720047	
14	4740012	
15	4750055	
16	4770532	
17	4770550	
18	4750314	
19	4750292	
20	5781093	
21	5781088	240041
22	5781609	240041
23	6090259	
24	4290019	
25	5640705	
26	5781646	240042
27	5781734	240042
28	1195249	240042

11MWR 5401325 54 25 1A.eps

CIRCUIT HYDRAULIQUE : VERIN DE GODET (STD)
HYDRAULICS: BUCKET CYLINDER (STANDARD)
HYDRAULIKKREIS: LOFFELZYLINDER (NORM)

*	1	4195888	→I 240041	2	FLEXIBLE	HOSE	SCHLAUCH
*	2	4040033		4	JOINT TORIQUE	O-RING	O-RING
*	3	4192501		1	FLEXIBLE	HOSE	SCHLAUCH
*	4	4192575		1	FLEXIBLE	HOSE	SCHLAUCH
*	5	4192658		2	FLEXIBLE	HOSE	SCHLAUCH
*	6	4192817		1	FLEXIBLE	HOSE	SCHLAUCH
*	7	4192813		1	FLEXIBLE	HOSE	SCHLAUCH
*	8	4195942		2	FLEXIBLE	HOSE	SCHLAUCH
*	9	4750414		2	ADAPTATEUR	ADAPTOR	ANSCHLUSSTUCK
*	10	4290086	CHC M8X30	8	VIS	SCREW	SCHRAUBE
*	11	4290156	CHC M8X45 CL12.9	4	VIS	SCREW	SCHRAUBE
*	12	4700133		2	COUDE	ELBOW	WINKELSTUECK
*	13	4720047		1	TE	TEE	T STUECK
*	14	4740012		1	BOUCHON	PLUG	VERSCHL.STOPFEN
*	15	4750055		8	UNION	CONNECTOR	ANSCHLUSSTEIL
*	16	4770532		1	PRISE DE PRESSION	PRESSURE TAPPING	ANSCHLUSS FUR OLDRUC
*	17	4770550		4	DEMI-BRIDE	HALF-FLANGE	HALBFLANSCHE
*	18	4750314		2	UNION	CONNECTOR	ANSCHLUSSTEIL
*	19	4750292		2	UNION	CONNECTOR	ANSCHLUSSTEIL
*	20	5781093		1	TUBE	TUBE	ROHR
*	21	5781088	→I 240041	1	TUBE	TUBE	ROHR
*	22	5781609	→I 240041	1	TUBE	TUBE	ROHR
*	23	6090259		1	BLOC	BLOCK	BLOCK
*	24	4290019	CHC M8X30	4	VIS	SCREW	SCHRAUBE
*	25	5640705		1	ENTRETOISE	SPACER	ABSTANDSTUECK
*	26	5781646	I→ 240042	1	TUBE	TUBE	ROHR
*	27	5781734	I→ 240042	1	TUBE	TUBE	ROHR
*	28	1195249	I→ 240042	2	FLEXIBLE	HOSE	SCHLAUCH

CIRCUIT HYDRAULIQUE : VÉRIN DÉPORT
HYDRAULICS: OFFSET CYLINDER
HYDRAULIKKREIS: VERSETZUNGSZYLINDER

1	1194114
2	4192757
3	4750026
4	4750174
5	4750247
6	4750744
7	5781094
8	5781097

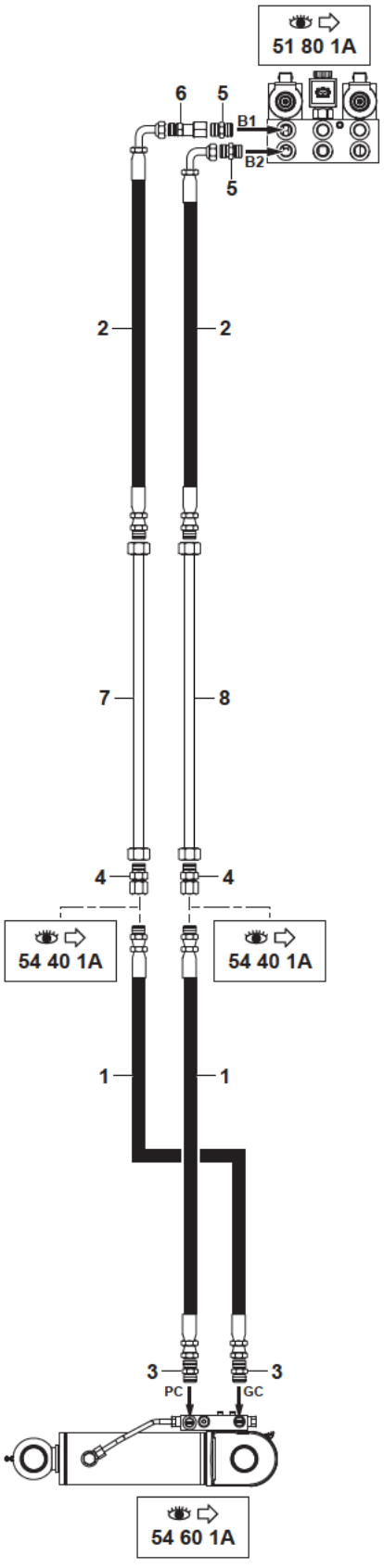

11MWR 5401325 54 28 1A.eps

CIRCUIT HYDRAULIQUE : VERIN DE DEPORT
HYDRAULICS CIRCUIT: OFFSET CYLINDER
HYDRAUILIKKREIS: VERSETZUNGSZYLINDER

*	1	1194114	2	FLEXIBLE	HOSE	SCHLAUCH
*	2	4192757	2	FLEXIBLE	HOSE	SCHLAUCH
*	3	4750026	2	UNION	CONNECTOR	ANSCHLUSSTEIL
*	4	4750174	2	ADAPTATEUR	ADAPTOR	ANSCHLUSSTUCK
*	5	4750247	2	UNION	CONNECTOR	ANSCHLUSSTEIL
*	6	4750744	1	RALLONGE	EXTENSION	VERLAENGERUNG
*	7	5781094	1	TUBE	TUBE	ROHR
*	8	5781097	1	TUBE	TUBE	ROHR

CIRCUIT HYDRAULIQUE : PORTE-OUTILS (CONNECT)
HYDRAULICS: TOOLS-HOLDER (CONNECT)
HYDRAULIKKREIS: WERKZEUGETRÄGER (CONNECT)

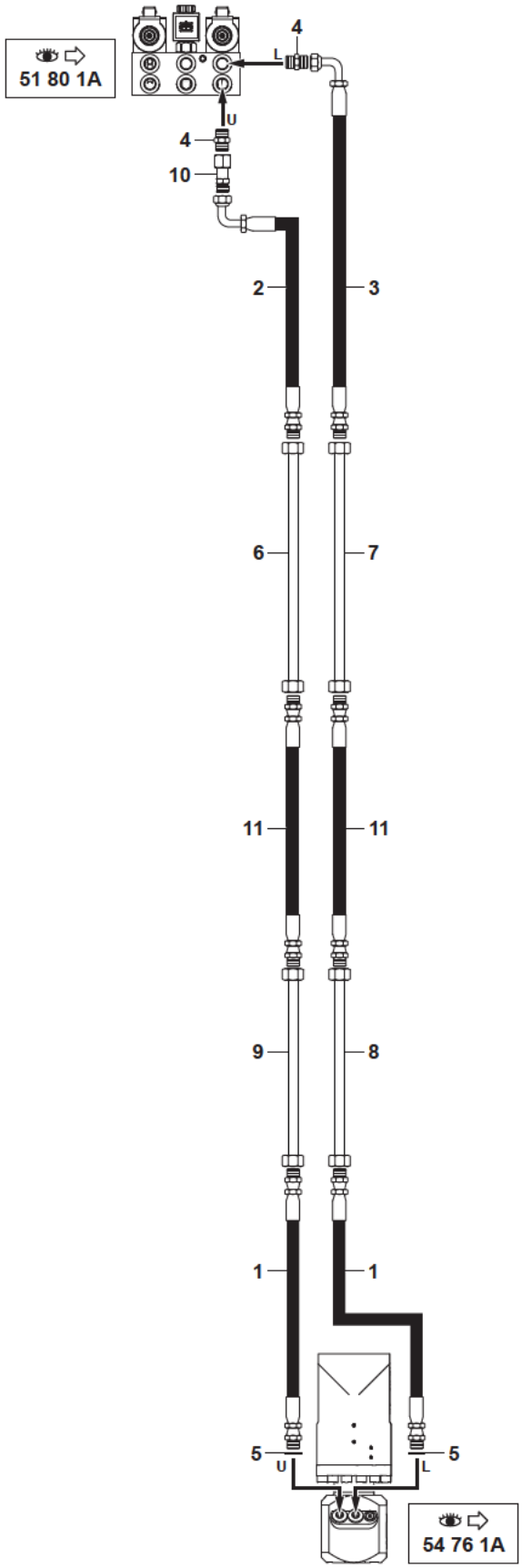

1	1192143
2	4192757
3	1192045
4	4750247
5	5600006
6	5781095
7	5781096
8	5781516
9	5781515
10	4750744
11	4192820

11MWR 5401325 54 33 1A.eps

CIRCUIT HYDRAULIQUE : PORTE-OUTILS (CONNECT)
HYDRAULICS: TOOLS-HOLDER (CONNECT)
HYDRAULIKKREIS: WERKZEUGETRAGER (CONNECT)

*	1	1192143		2	FLEXIBLE	HOSE	SCHLAUCH
*	2	4192757		1	FLEXIBLE	HOSE	SCHLAUCH
*	3	1192045		1	FLEXIBLE	HOSE	SCHLAUCH
*	4	4750247		2	UNION	CONNECTOR	ANSCHLUSSTEIL
*	5	5600006	1/4"	2	BAGUE	BUSH	RING
*	6	5781095		1	TUBE	TUBE	ROHR
*	7	5781096		1	TUBE	TUBE	ROHR
*	8	5781516		1	TUBE	TUBE	ROHR
*	9	5781515		1	TUBE	TUBE	ROHR
*	10	4750744		1	RALLONGE	EXTENSION	VERLAENGERUNG
*	11	4192820		2	FLEXIBLE	HOSE	SCHLAUCH

CIRCUIT HYDRAULIQUE : ATTACHE DIRECT
HYDRAULIC CIRCUIT: DIRECT COUPLER
HYDRAULIKKREIS: DIREKT-KUPPLUNG

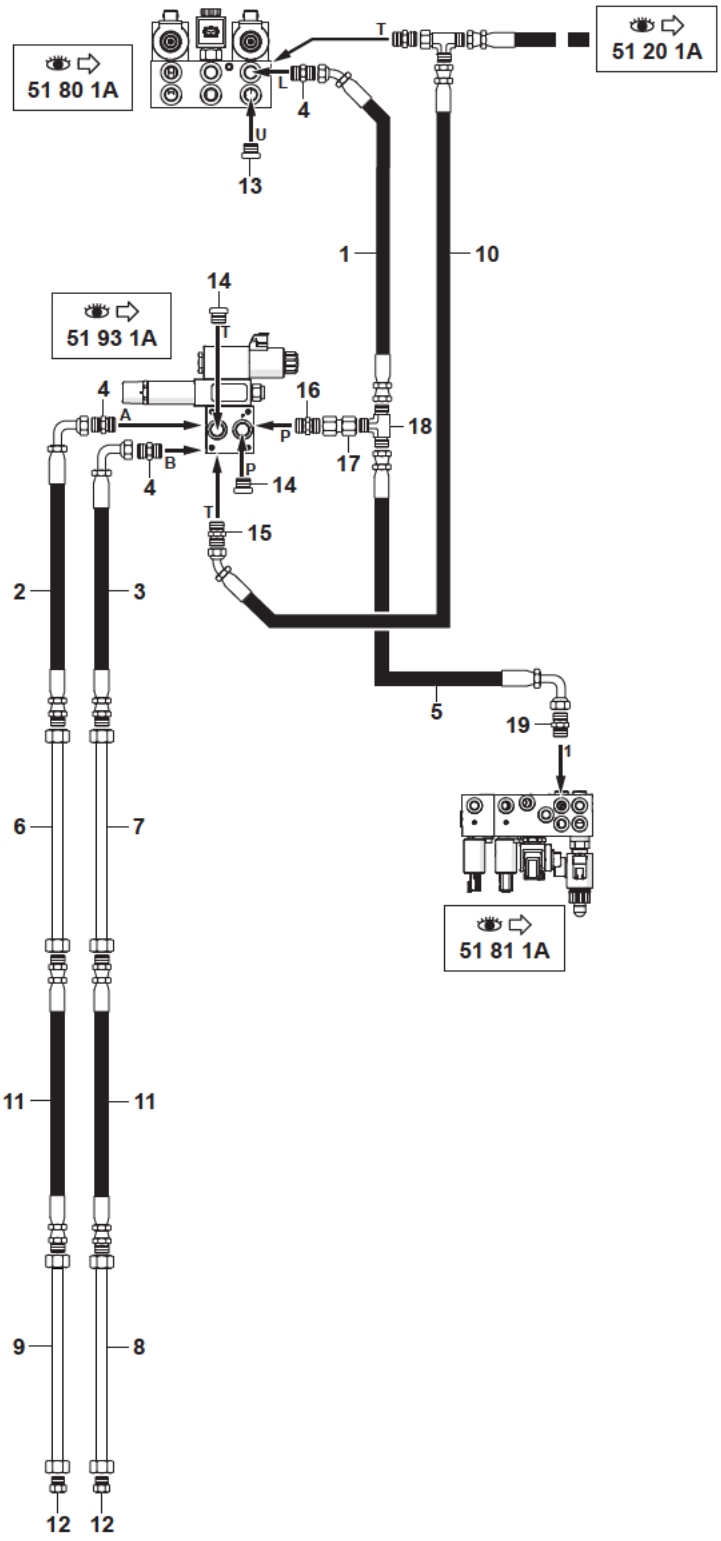

1	1192290
2	1192286
3	1192291
4	4750247
5	1192284
6	5781095
7	5781096
8	5781516
9	5781515
10	1194271
11	4192820
12	4740243
13	4740012
14	4740058
15	4750041
16	4750742
17	4760108
18	4770434
19	4750055

11MWR 5401325 54 34 1A.eps

CIRCUIT HYDRAULIQUE : ATTACHE DIRECT
HYDRAULIC CIRCUIT: DIRECT COUPLER
HYDRAULIKKREIS: DIREKT-KUPPLUNG

* 1	1192290	1	FLEXIBLE	HOSE	SCHLAUCH
* 2	1192286	1	FLEXIBLE	HOSE	SCHLAUCH
* 3	1192291	1	FLEXIBLE	HOSE	SCHLAUCH
* 4	4750247	3	UNION	CONNECTOR	ANSCHLUSSTEIL
* 5	1192284	1	FLEXIBLE	HOSE	SCHLAUCH
* 6	5781095	1	TUBE	TUBE	ROHR
* 7	5781096	1	TUBE	TUBE	ROHR
* 8	5781516	1	TUBE	TUBE	ROHR
* 9	5781515	1	TUBE	TUBE	ROHR
* 10	1194271	1	FLEXIBLE	HOSE	SCHLAUCH
* 11	4192820	2	FLEXIBLE	HOSE	SCHLAUCH
* 12	4740243	2	BOUCHON	PLUG	VERSCHL.STOPFEN
* 13	4740012	1	BOUCHON	PLUG	VERSCHL.STOPFEN
* 14	4740058	2	BOUCHON	PLUG	VERSCHL.STOPFEN
* 15	4750041	1	UNION	CONNECTOR	ANSCHLUSSTEIL
* 16	4750742	1	UNION	CONNECTOR	ANSCHLUSSTEIL
* 17	4760108	1	RACCORD	UNION	VERBINDUNGSELEMENT
* 18	4770434	1	SELECTEUR	SELECTOR	SELEKTOR
* 19	4750055	1	UNION	CONNECTOR	ANSCHLUSSTEIL

CIRCUIT HYDRAULIQUE (ACCESSOIRES)
HYDRAULIC CIRCUIT (ACCESSORIES)
HYDRAULIK (ZUSATZKREIS)

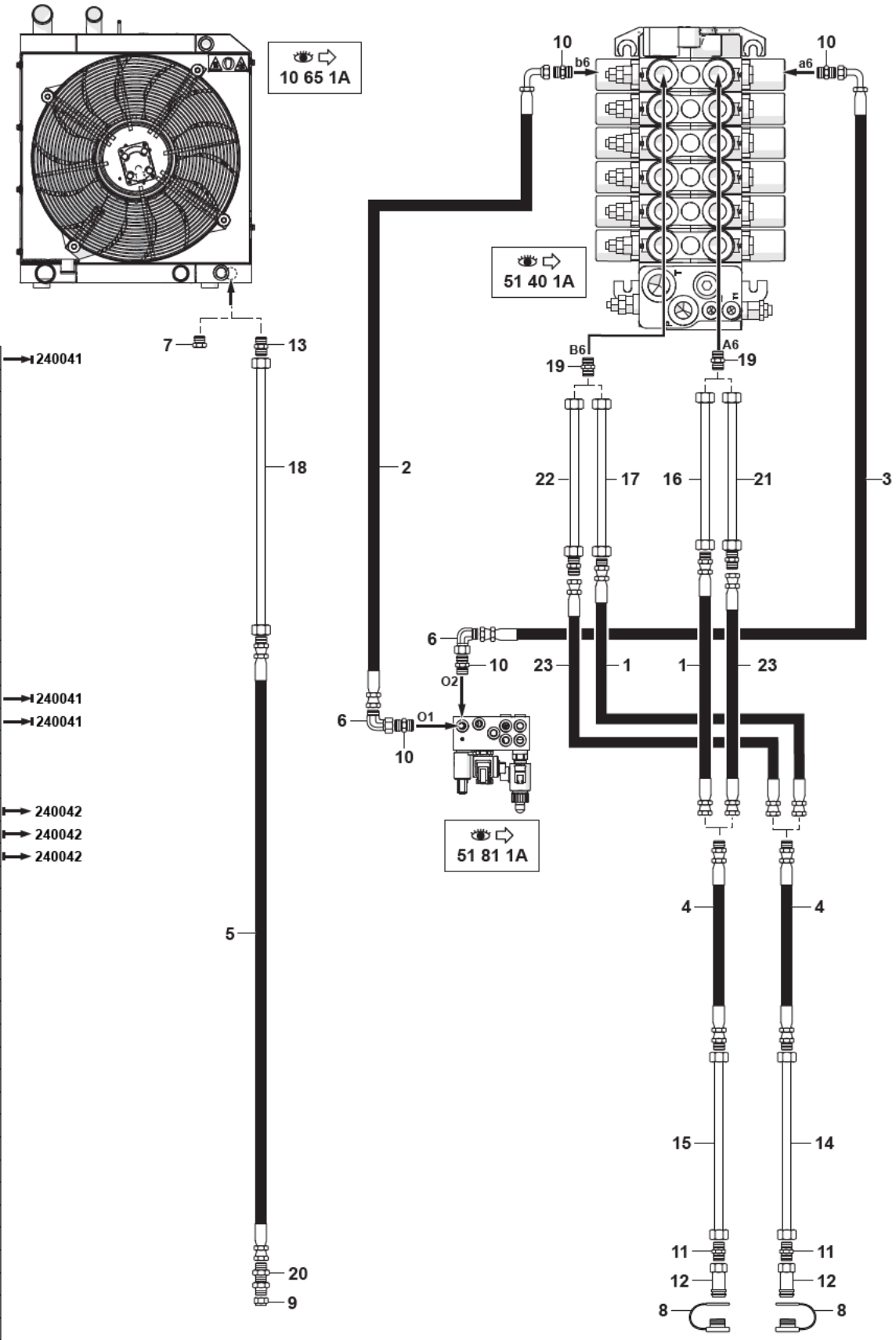

1	4195888	→ 240041
2	4192575	
3	4192586	
4	4195879	
5	4198106	
6	4700119	
7	4740019	
8	4740059	
9	4740046	
10	4750055	
11	4750209	
12	4750389	
13	4750542	
14	5781044	
15	5781045	
16	5781134	→ 240041
17	5781130	→ 240041
18	5781638	
19	4750292	
20	4750788	
21	5781651	→ 240042
22	5781652	→ 240042
23	1195249	→ 240042

11MWR 5401325 54 35 1A.eps

CIRCUIT HYDRAULIQUE (ACCESSOIRES)
HYDRAULIC CIRCUIT (ACCESSORIES)
HYDRAULIK (ZUSATZKREIS)

* 1	4195888	→I 240041	2	FLEXIBLE	HOSE	SCHLAUCH
* 2	4192575		1	FLEXIBLE	HOSE	SCHLAUCH
* 3	4192586		1	FLEXIBLE	HOSE	SCHLAUCH
* 4	4195879		2	FLEXIBLE	HOSE	SCHLAUCH
* 5	4198106		1	FLEXIBLE	HOSE	SCHLAUCH
* 6	4700119		2	COUDE	ELBOW	WINKELSTUECK
* 7	4740019		1	BOUCHON	PLUG	VERSCHL.STOPFEN
* 8	4740059		2	BOUCHON	PLUG	VERSCHL.STOPFEN
* 9	4740046		1	BOUCHON	PLUG	VERSCHL.STOPFEN
* 10	4750055		4	UNION	CONNECTOR	ANSCHLUSSTEIL
* 11	4750209		2	UNION	CONNECTOR	ANSCHLUSSTEIL
* 12	4750389		2	COUPLEUR	COUPLER	KUPPLUNGSSTUECK
* 13	4750542		1	UNION	CONNECTOR	ANSCHLUSSTEIL
* 14	5781044		1	TUBE	TUBE	ROHR
* 15	5781045		1	TUBE	TUBE	ROHR
* 16	5781134	→I 240041	1	TUBE	TUBE	ROHR
* 17	5781130	→I 240041	1	TUBE	TUBE	ROHR
* 18	5781638		1	TUBE	TUBE	ROHR
* 19	4750292		2	UNION	CONNECTOR	ANSCHLUSSTEIL
* 20	4750788		1	PASSE-CLOISON	BULKHEAD GROMMET	DURCHGANG
* 21	5781651	I→ 240042	1	TUBE	TUBE	ROHR
* 22	5781652	I→ 240042	1	TUBE	TUBE	ROHR
* 23	1195249	I→ 240042	2	FLEXIBLE	HOSE	SCHLAUCH

CIRCUIT HYDRAULIQUE : BENNE PRENEUSE
HYDRAULICS: CLAMSHELL
HYDRAULIKKREIS: GREIFER

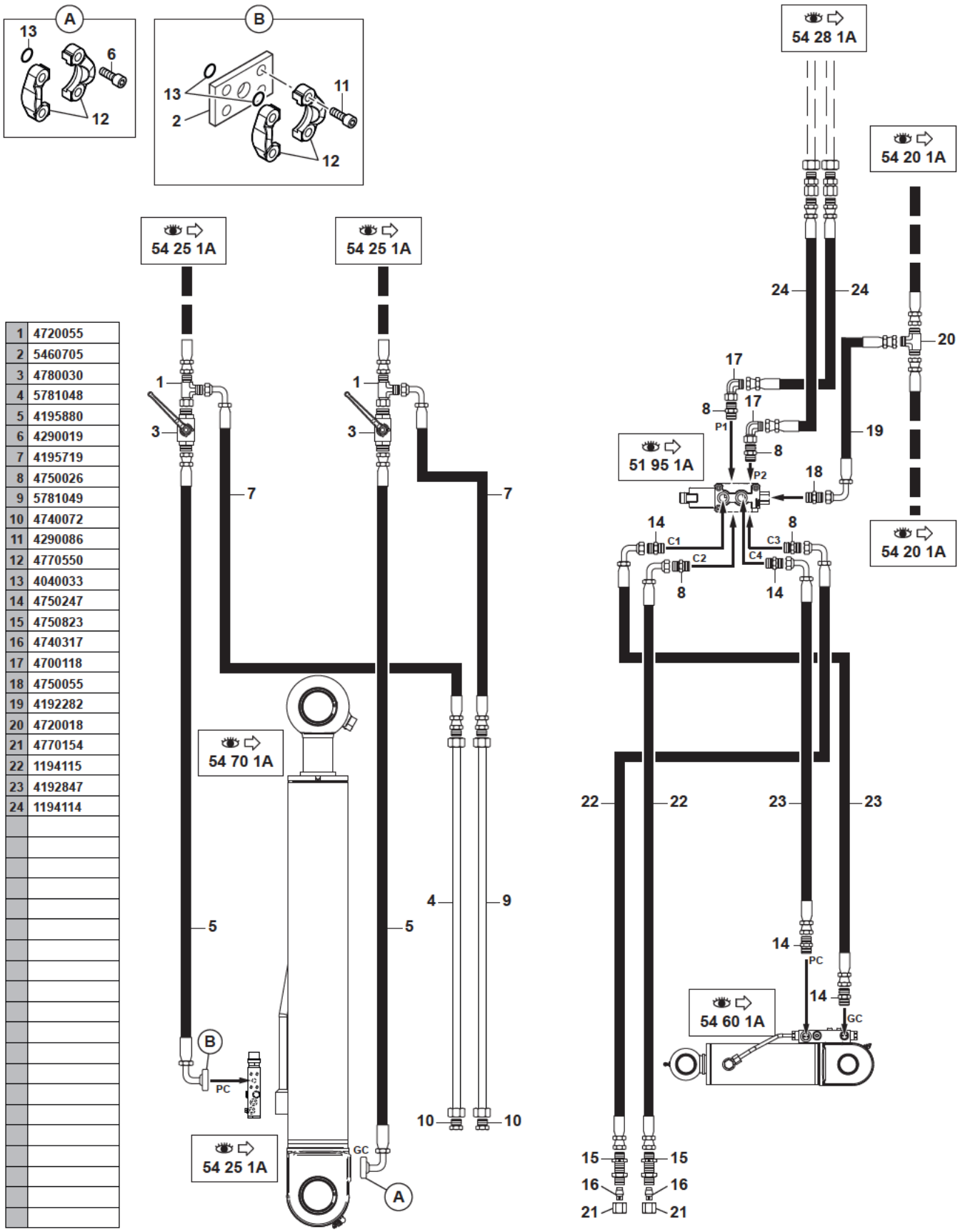

1	4720055
2	5460705
3	4780030
4	5781048
5	4195880
6	4290019
7	4195719
8	4750026
9	5781049
10	4740072
11	4290086
12	4770550
13	4040033
14	4750247
15	4750823
16	4740317
17	4700118
18	4750055
19	4192282
20	4720018
21	4770154
22	1194115
23	4192847
24	1194114

11MWR 5401325 54 40 1A.eps

CIRCUIT HYDRAULIQUE : BENNE PRENEUSE
HYDRAULICS: CLAMSHELL
HYDRAULIKKREIS: GREIFER

*	1	4720055		2	TE	TEE	T STUECK
*	2	5640705		1	ENTRETOISE	SPACER	ABSTANDSTUECK
*	3	4780030		2	VANNE	GATE VALVE	VENTIL
*	4	5781048		1	TUBE	TUBE	ROHR
*	5	4195880		2	FLEXIBLE	HOSE	SCHLAUCH
*	6	4290019	CHC M8X30	4	VIS	SCREW	SCHRAUBE
*	7	4195719		2	FLEXIBLE	HOSE	SCHLAUCH
*	8	4750026		4	UNION	CONNECTOR	ANSCHLUSSTEIL
*	9	5781049		1	TUBE	TUBE	ROHR
*	10	4740072		2	BOUCHON	PLUG	VERSCHL.STOPFEN
*	11	4290086	CHC M8X30	4	VIS	SCREW	SCHRAUBE
*	12	4770550		4	DEMI-BRIDE	HALF-FLANGE	HALBFLANSCHE
*	13	4040033		3	JOINT TORIQUE	O-RING	O-RING
*	14	4750247		4	UNION	CONNECTOR	ANSCHLUSSTEIL
*	15	4750823		2	PASSE-CLOISON	BULKHEAD GROMMET	DURCHGANG
*	16	4740317		2	BOUCHON	PLUG	VERSCHL.STOPFEN
*	17	4700118		2	COUDE	ELBOW	WINKELSTUECK
*	18	4750055		1	UNION	CONNECTOR	ANSCHLUSSTEIL
*	19	4192282		1	FLEXIBLE	HOSE	SCHLAUCH
*	20	4720018		1	TE	TEE	T STUECK
*	21	4770154		2	ECROU	NUT	MUTTER
*	22	1194115		2	FLEXIBLE	HOSE	SCHLAUCH
*	23	4192847		2	FLEXIBLE	HOSE	SCHLAUCH
*	24	1194114		2	FLEXIBLE	HOSE	SCHLAUCH

VÉRIN DE FLÈCHE
BOOM CYLINDER
AUSLEGERZYLINDER

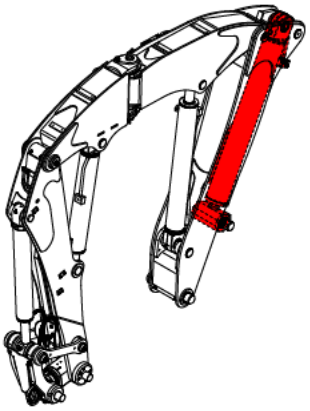

1	5671091
2	5930623
3	5940712
4	5960205
5	5950213
6	5640696
7	5950260
8	4100018
9	4810027
10	4740092
11	3870389
12	6140037
13	5580008
14	5640540
15	4740058

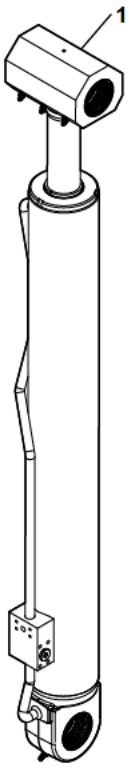

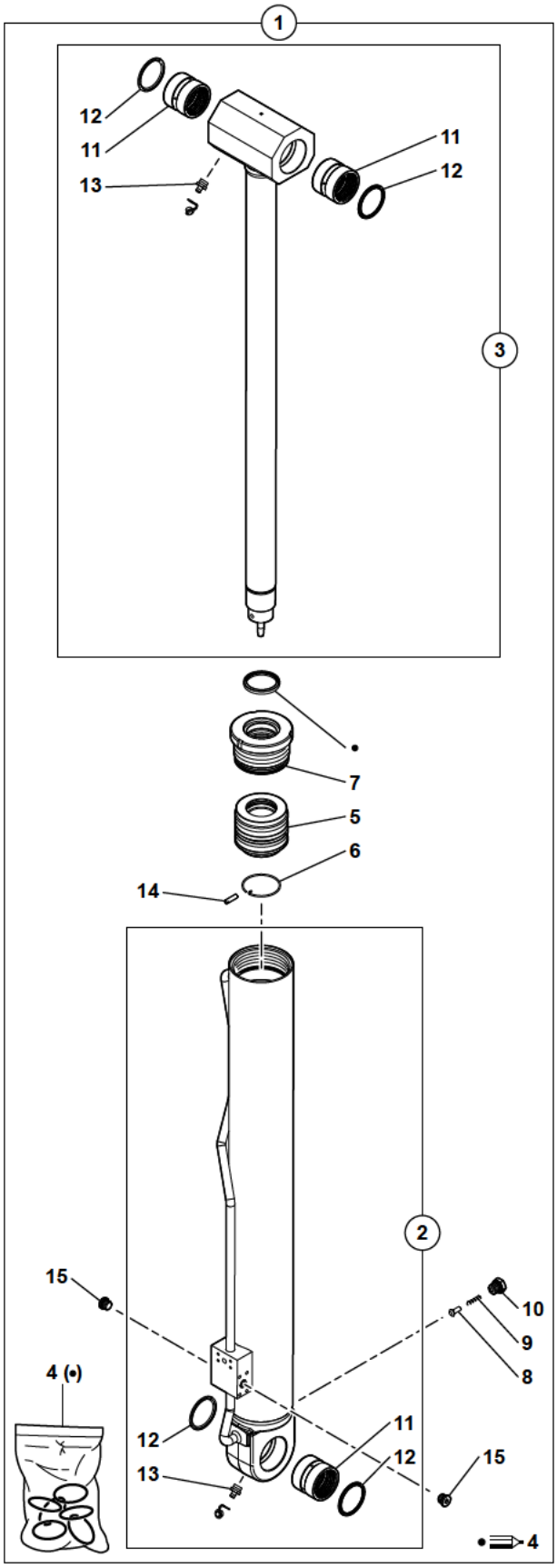

11MWR 5401325 54 50 1A.eps

VERIN DE FLÈCHE
BOOM CYLINDER
AUSLEGERZYLINDER

* 1	5671091			1	VERIN DE FLÈCHE	BOOM CYLINDER	AUSLEGERZYLINDER
* 2	5930623	1		1	CORPS DE VERIN	CYLINDER HOUSING	ZYLINDERGEHAEUSE
* 3	5940712	1		1	TIGE DE VERIN	CYLINDER ROD	KOLBENSTANGE
* 4	5960205	1		1	POCHETTE DE JOINTS	SEAL (KIT)	DICHTRING (BAUSATZ)
* 5	5950213	1		1	PISTON	PISTON	KOLBEN
* 6	5640696	1		1	JONC D'ARRÊT	STOP WEDDING RING	ANSCHLAGSSCHEIBE
* 7	5950260	1		1	PALIER	BEARING	LAGER
* 8	4100018	1		1	CLAPET	NON RETURN VALVE	RUECKSCHL.VENTIL
* 9	4810027	1		1	RESSORT	SPRING	FEDER
* 10	4740092	1		1	BOUCHON	PLUG	VERSCHL.STOPFEN
* 11	3870389	2-3		3	BAGUE	BUSH	RING
* 12	6140037	2-3		4	JOINT	SEAL	DICHTRING
* 13	5580008	2-3	M10X1	4	GRAISSEUR	GREASE FITING	SCHMIERNIPPEL
* 14	5640540	1		1	AXE DE PISTON	PISTON PIN	KOLBENBOLZEN
* 15	4740058	1		2	BOUCHON	PLUG	VERSCHL.STOPFEN

VÉRIN BEC DE FLÈCHE
BOOM NOSE PIECE RAM
BESCHICKER-RAM ZYLINDER

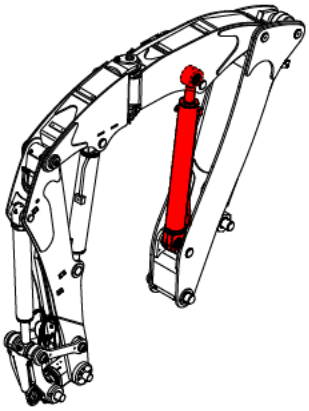

1	5671092
2	5930625
3	5940715
4	5960224
5	5950248
6	5640696
7	5950247
8	5640668
9	5580008
10	3870389
11	6140037
12	5640719

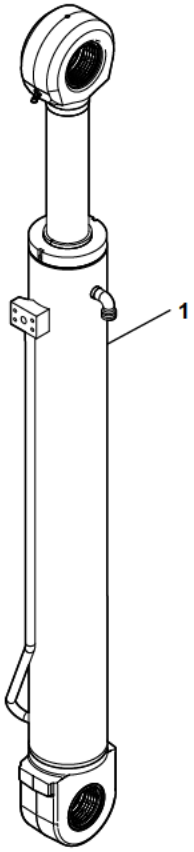

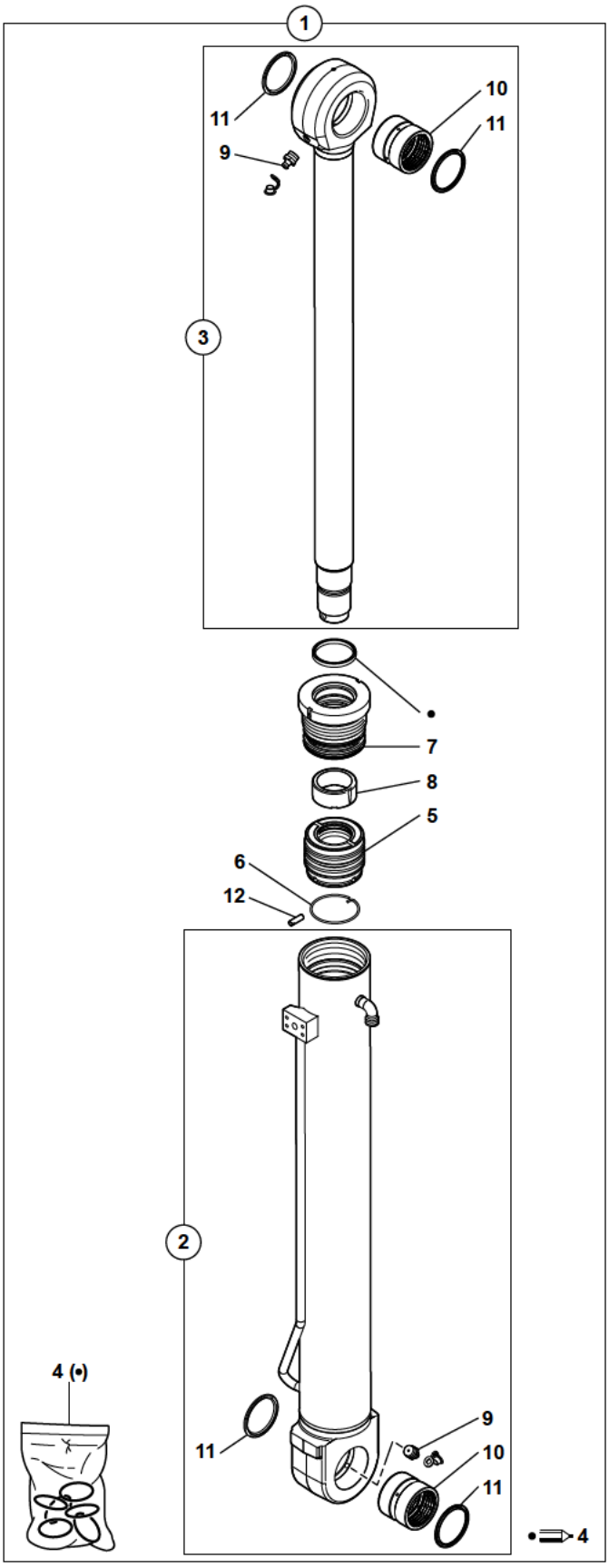

11MWR 5401325 54 55 1A.eps

VERIN BEC DE FLÈCHE
BOOM NOSE PIECE RAM
BESCHICKER-RAM ZYLINDER

* 1	5671092			1	VERIN BEC DE FLÈCHE	BOOM NOSE PIECE RAM	BESCHICKER-ARM ZYLIN
* 2	5930625	1		1	CORPS DE VERIN	CYLINDER HOUSING	ZYLINDERGEHAEUSE
* 3	5940715	1		1	TIGE DE VERIN	CYLINDER ROD	KOLBENSTANGE
* 4	5960224	1		1	POCHETTE DE JOINTS	SEAL (KIT)	DICHTRING (BAUSATZ)
* 5	5950248	1		1	PISTON	PISTON	KOLBEN
* 6	5640696	1		1	JONC D'ARRÊT	STOP WEDDING RING	ANSCHLAGSSCHEIBE
* 7	5950247	1		1	PALIER	BEARING	LAGER
* 8	5640668	1		1	BAGUE	BUSH	BUCHSE
* 9	5580008	2-3	M10X1	2	GRAISSEUR	GREASE FITING	SCHMIERNIPPEL
* 10	3870389	2-3		2	BAGUE	BUSH	RING
* 11	6140037	2-3		4	JOINT	SEAL	DICHTRING
* 12	5640719	1		1	AXE DE PISTON	PISTON PIN	KOLBENBOLZEN

VÉRIN DE DÉPORT
OFFSET CYLINDER
VERSETZUNGSZYLINDER

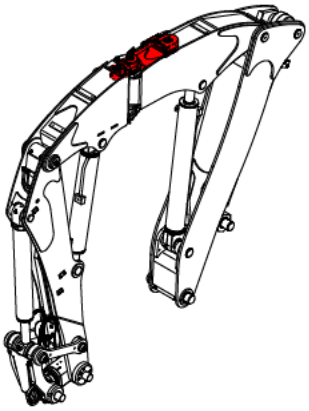

1	5671015
2	5930494
3	5940775
4	5960076
5	5950123
6	5640216
7	5950116
8	3870235
9	6140036
10	5580008
11	4770189
12	4770106
13	4750739
14	5220137
15	4290156
16	4040033

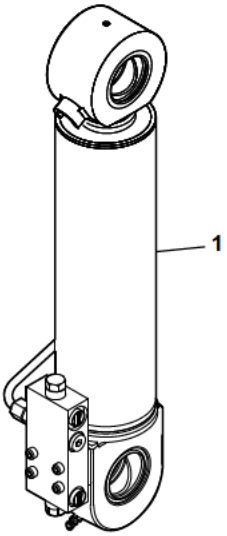

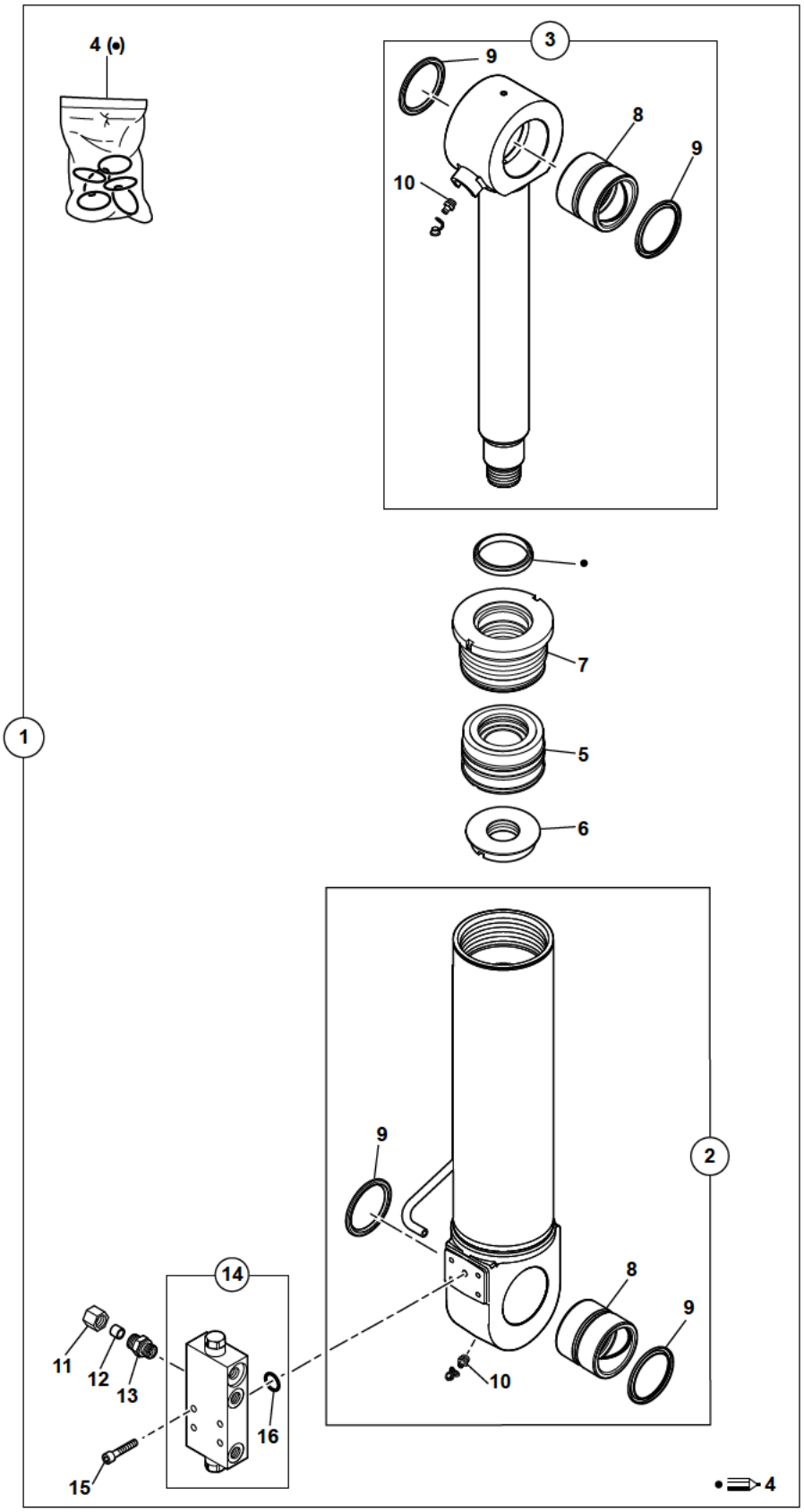

11MWR 5401325 54 60 1A.eps

VERIN DE DEPORT
OFFSET CYLINDER
VERSETZUNGSZYLINDER

*	1	5671015			1	VERIN	RAM	ZYLINDER
*	2	5930494	1		1	CORPS DE VERIN	CYLINDER HOUSING	ZYLINDERGEHAEUSE
*	3	5940775	1		1	TIGE DE VERIN	CYLINDER ROD	KOLBENSTANGE
*	4	5960076	1		1	POCHETTE DE JOINTS	SEAL (KIT)	DICHTRING (BAUSATZ)
*	5	5950123	1		1	PISTON	PISTON	KOLBEN
*	6	5640216	1		1	ECROU A CRENEAUX	CASTLE NUT	KRONENMUTTER
*	7	5950116	1		1	PALIER	BEARING	LAGER
*	8	3870235	2-3		2	BAGUE	BUSH	RING
*	9	6140036	2-3		4	JOINT	SEAL	DICHTRING
*	10	5580008	2-3	M10X1	2	GRAISSEUR	GREASE FITING	SCHMIERNIPPEL
*	11	4770189	1		1	ECROU	NUT	MUTTER
*	12	4770106	1		1	BAGUE	BUSH	RING
*	13	4750739	1		1	UNION	CONNECTOR	ANSCHLUSSTEIL
*	14	5220137	1		1	CLAPET ANTI-RETOUR	CHECK VALVE	RUCKSCHLAGVENTIL
*	15	4290156	1	CHC 8X45 CL12.9	4	VIS	SCREW	SCHRAUBE
*	16	4040033	14		1	JOINT TORIQUE	O-RING	O-RING

VÉRIN DE BRAS
ARM RAM
ARMZYLINDER

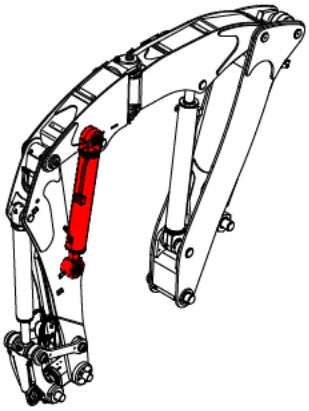

1	5671093
2	5930627
3	5940718
4	5960193
5	5950246
6	5640696
7	5950245
8	5640719
9	3870389
10	6140037
11	5580008
12	5640685
13	5580010

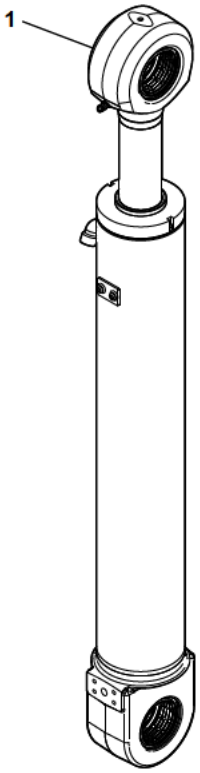

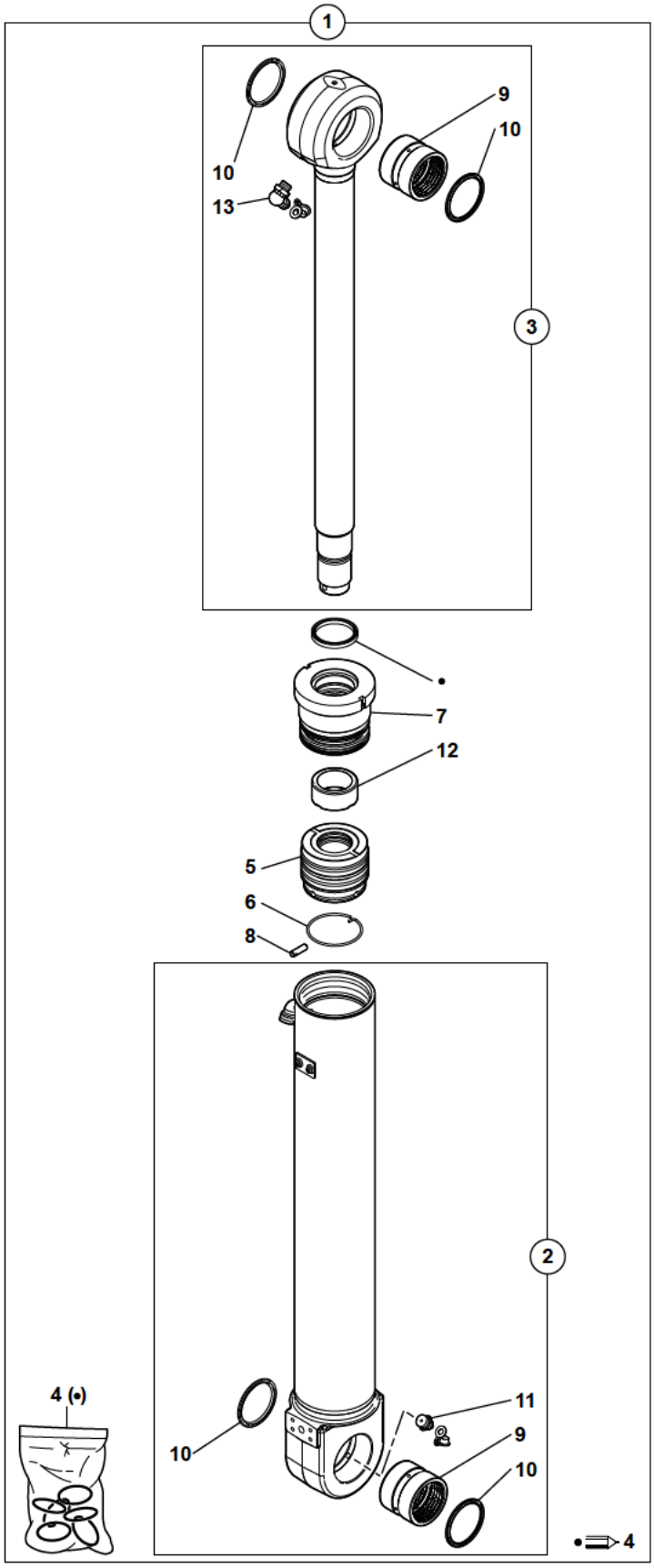

11MWR 5401325 54 65 1A.eps

VERIN DE BRAS
ARM RAM
ARMZYLINDER

* 1	5671093			1	VERIN DE BRAS	ARM RAM	ARMZYLINDER
* 2	5930627	1		1	CORPS DE VERIN	CYLINDER HOUSING	ZYLINDERGEHAEUSE
* 3	5940718	1		1	TIGE DE VERIN	CYLINDER ROD	KOLBENSTANGE
* 4	5960193	1		1	POCHETTE DE JOINTS	SEAL (KIT)	DICHTRING (BAUSATZ)
* 5	5950246	1		1	PISTON	PISTON	KOLBEN
* 6	5640696	1		1	JONC D'ARRÊT	STOP WEDDING RING	ANSCHLAGSSCHEIBE
* 7	5950245	1		1	PALIER	BEARING	LAGER
* 8	5640719	1		1	AXE DE PISTON	PISTON PIN	KOLBENBOLZEN
* 9	3870389	2-3		2	BAGUE	BUSH	RING
* 10	6140037	2-3		4	JOINT	SEAL	DICHTRING
* 11	5580008	2	M10X1	1	GRAISSEUR	GREASE FITING	SCHMIERNIPPEL
* 12	5640685	1		1	BAGUE	BUSH	BUCHSE
* 13	5580010	3	M10X100 90°	1	GRAISSEUR	GREASE FITING	SCHMIERNIPPEL

VÉRIN DE GODET
BUCKET CYLINDER
LÖFFELZYLINDER

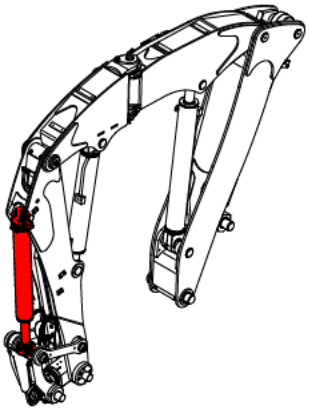

1	5671094
2	5930629
3	5940254
4	5960213
5	5950123
6	5640216
7	5950271
8	3870235
9	6140036
10	5580005
11	5580006

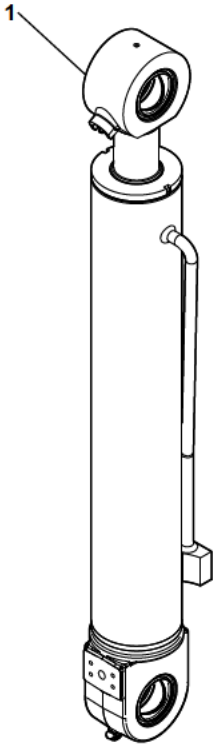

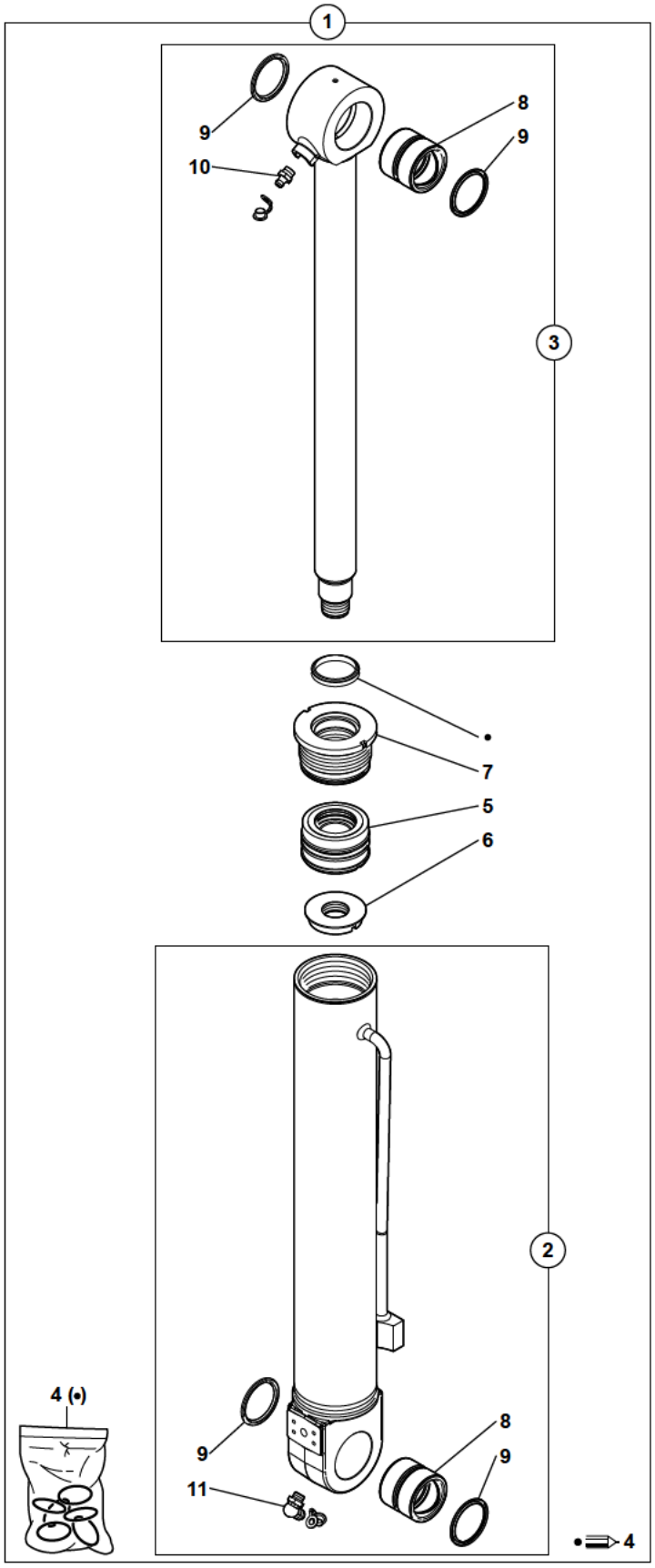

11MWR 5401325 54 70 1A.eps

VERIN DE GODET
BUCKET CYLINDER
LOFFELZYLINDER

* 1	5671094			1	VERIN GODET	BUCKET CYLINDER	LOFFELZYLINDER
* 2	5930629	1		1	CORPS DE VERIN	CYLINDER HOUSING	ZYLINDERGEHAEUSE
* 3	5940254	1		1	TIGE DE VERIN	CYLINDER ROD	KOLBENSTANGE
* 4	5960213	1		1	POCHETTE DE JOINTS	SEAL (KIT)	DICHTRING (BAUSATZ)
* 5	5950123	1		1	PISTON	PISTON	KOLBEN
* 6	5640216	1		1	ECROU A CRENEAUX	CASTLE NUT	KRONENMUTTER
* 7	5950271	1		1	PALIER	BEARING	LAGER
* 8	3870235	2-3		2	BAGUE	BUSH	RING
* 9	6140036	2-3		4	JOINT	SEAL	DICHTRING
* 10	5580005	3	M8X1	1	GRAISSEUR	GREASE FITING	SCHMIERNIPPEL
* 11	5580006	2	90°	1	GRAISSEUR	GREASE FITING	SCHMIERNIPPEL

VÉRIN DE PORTE-OUTILS (CONNECT)
TOOLS-HOLDER CYLINDER (CONNECT)
WERKZEUGETRÄGER ZYLINDER (CONNECT)

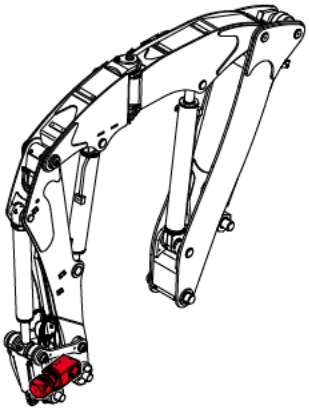

1	5671199	
2	5930736	
3	5940889	
4	5950313	
5	5950312	
6	5640894	
7	4490037	
8	4480060	
9	5220132	
10	4100012	
11	5640541	
12	4740139	
13	4740248	
14	4740068	
15	4290065	
16	6110039	⇒ 22
17	4040418	⇒ 22
18	4040417	⇒ 22
19	6120177	⇒ 22
20	6120178	⇒ 22
21	6130064	⇒ 22
22	5960256	

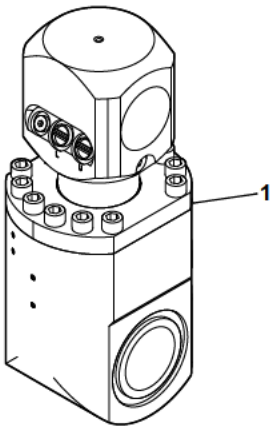

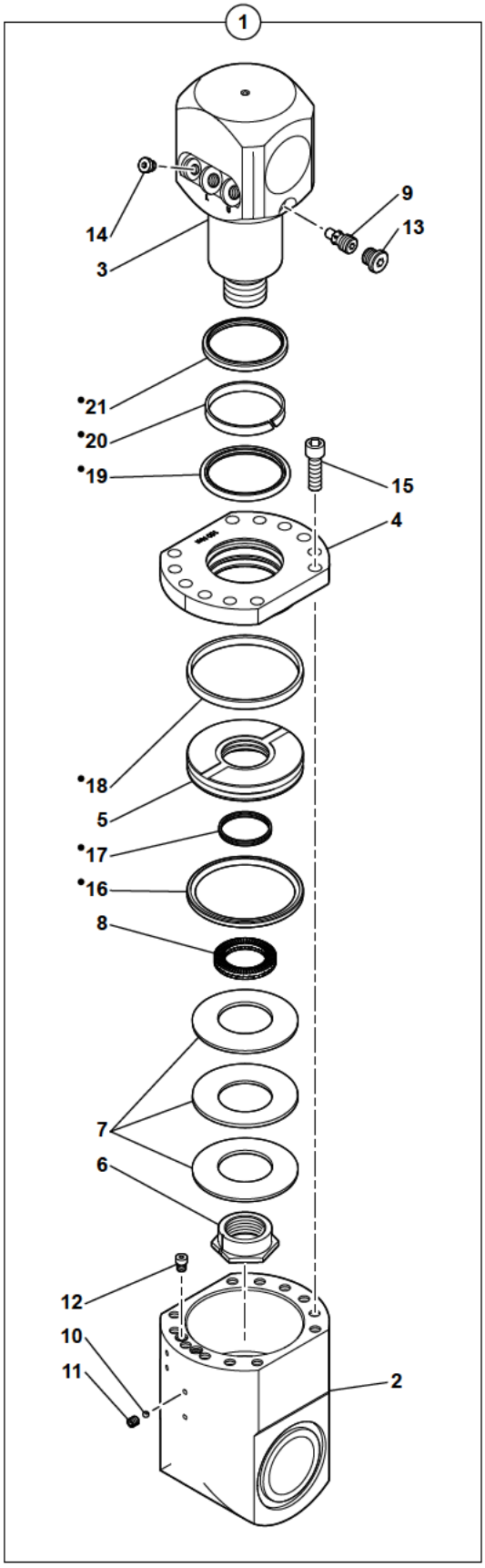

11MWR 5401325 54 76 1A.eps

VERIN DE PORTE-OUTILS (CONNECT)
TOOLS-HOLDER CYLINDER (CONNECT)
WERKZEUGETRAGER ZYLINDER (CONNECT)

* 1	5671199			1	VERIN DE PORTE-OUTILS	TOOLS-HOLDER RAM	WERKZEUGETRAGER ZYLINDER
* 2	5930736	1		1	CORPS DE VERIN	CYLINDER HOUSING	ZYLINDERGEHAEUSE
* 3	5940889	1		1	TIGE DE VERIN	CYLINDER ROD	KOLBENSTANGE
* 4	5950313	1		1	COUVERCLE	COVER	DECKEL
* 5	5950312	1		1	PISTON	PISTON	KOLBEN
* 6	5640894	1		1	ECROU	NUT	MUTTER
* 7	4490037	1		3	RONDELLE ELASTIQUE	SPRING WASHER	ELASTISCHE SCHEIBE
* 8	4480060	1		1	RONDELLE FREIN	LOCK WASHER	FEDERRING
* 9	5220132	1		1	CLAPET	NON RETURN VALVE	RUECKSCHL.VENTIL
* 10	4100012	1		1	BILLE	BALL	KUGEL
* 11	5640541	1	HC M6X6	4	VIS	SCREW	SCHRAUBE
* 12	4740139	1		2	BOUCHON	PLUG	VERSCHL.STOPFEN
* 13	4740248	1		1	BOUCHON	PLUG	VERSCHL.STOPFEN
* 14	4740068	1		1	BOUCHON	PLUG	VERSCHL.STOPFEN
* 15	4290065	1	CHC M12X40	12	VIS	SCREW	SCHRAUBE
* 16	6110039	1	22	1	JOINT	SEAL	DICHTRING
* 17	4040418	1	22	1	JOINT	SEAL	DICHTRING
* 18	4040417	1	22	1	JOINT	SEAL	DICHTRING
* 19	6120177	1	22	1	JOINT D'ETANCHEITE	SEAL	DICHTRING
* 20	6120178	1	22	1	GUIDE	GUIDE	FUHRUNG
* 21	6130064	1	22	1	JOINT RACLEUR	WIPER RING	ABSTREIFER RING
* 22	5960256			1	POCHETTE DE JOINTS	SEAL (KIT)	DICHTRING (BAUSATZ)

CLAPET DE SÉCURITÉ
SAFETY VALVE
SICHEREITSVENTIL

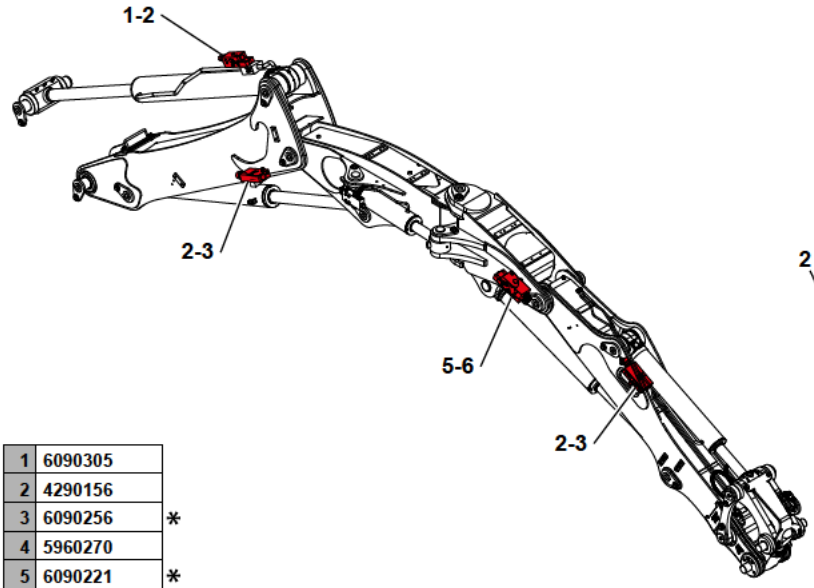

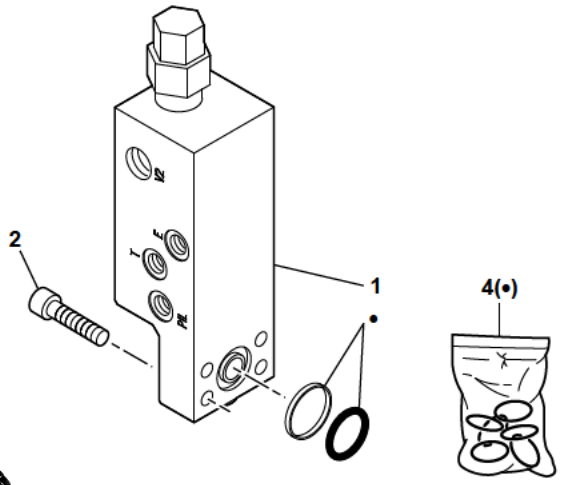

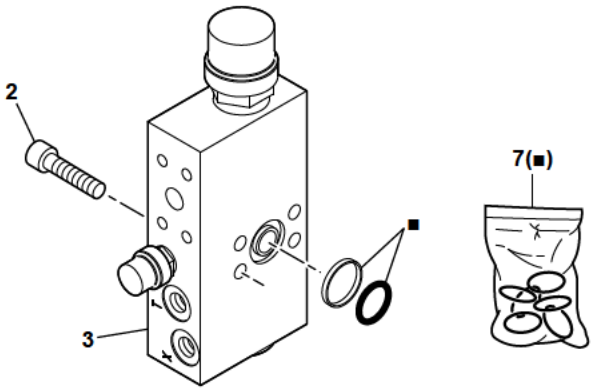

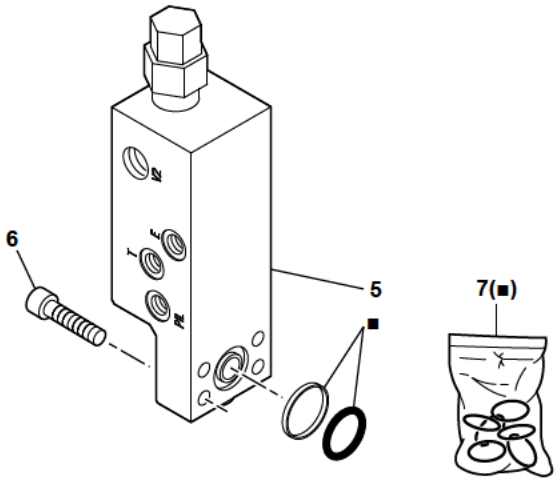

1	6090305	
2	4290156	
3	6090256	*
4	5960270	
5	6090221	*
6	4290202	
7	5960231	

11MWR 5401325 54 95 1A.eps

CLAPET DE SECURITE
SAFETY VALVE
SICHEREITSVENTIL

*	1	6090305		550 bar	1	CLAPET DE SECURITE	SAFETY VALVE	SICHERHEITSVENTIL
*	2	4290156		CHC 8X45 CL12.9	SB	VIS	SCREW	SCHRAUBE
*	3	6090256			SB	CLAPET DE SECURITE	SAFETY VALVE	SICHERHEITSVENTIL
*	4	5960270			1	POCHETTE DE JOINTS	SEAL (KIT)	DICHTRING (BAUSATZ)
*	5	6090221			SB	CLAPET DE SECURITE	SAFETY VALVE	SICHERHEITSVENTIL
*	6	4290202		CHC M8X40 CL12.9	SB	VIS	SCREW	SCHRAUBE
*	7	5960231			SB	POCHETTE DE JOINTS	SEAL (KIT)	DICHTRING (BAUSATZ)

CIRCUIT HYDRAULIQUE BLOCAGE D'OSCILLATION
HYDRAULIC CIRCUIT FOR REAR AXLE LOCKING
HYDRAULIKKREIS PENDELVERRIEGELUNG

1	4720047
2	4750055
3	5781547
4	5781548
5	5781549
6	5781550

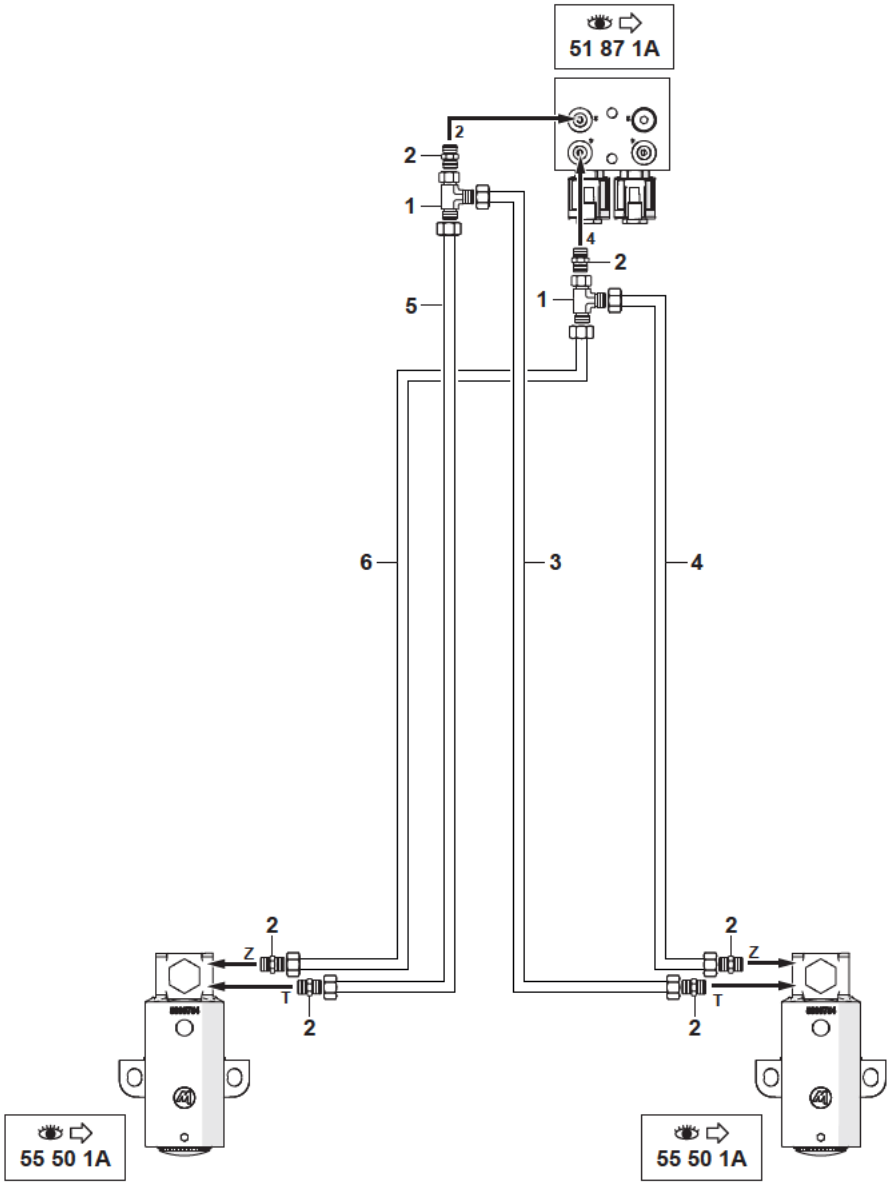

11MWR 5401325 55 10 1A.eps

CIRCUIT HYDRAULIQUE BLOCAGE D'OSCILLATION
HYDRAULIC CIRCUIT FOR REAR AXLE LOCKING
HYDRAULIKKREIS PENDELVERRIEGELUNG

*	1	4720047	2	TE	TEE	T STUECK
*	2	4750055	6	UNION	CONNECTOR	ANSCHLUSSTEIL
*	3	5781547	1	TUBE	TUBE	ROHR
*	4	5781548	1	TUBE	TUBE	ROHR
*	5	5781549	1	TUBE	TUBE	ROHR
*	6	5781550	1	TUBE	TUBE	ROHR

VÉRIN DE BLOCAGE D'OSCILLATION
LOCKING RAM
VERRIEGELUNGS ZYLINDER

1	5671222
2	4290101
3	4100012
4	4100058
5	4460135
6	4740223
7	4810079
8	5640541
9	5930755
10	5940899
11	5960138
12	5960139
13	4740033

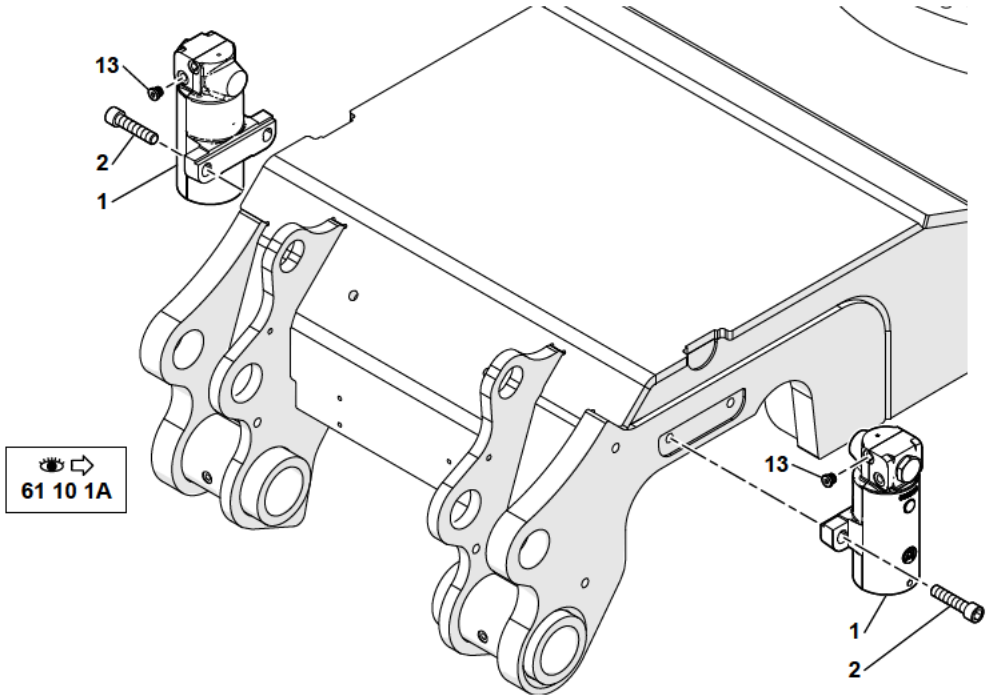

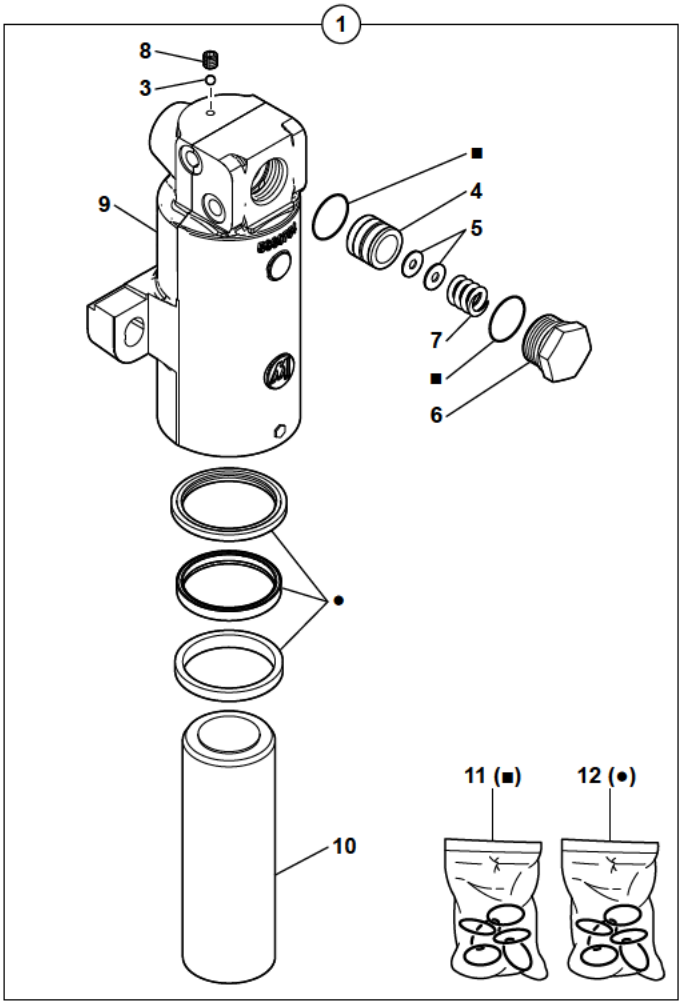

11MWR 5401325 55 50 1A.eps

VERIN DE BLOCAGE D'OSCILLATION
LOCKING RAM
VERRIEGELUNGS ZYLINDER

*	1	5671222			2	VERIN DE BLOCAGE	LOCKING RAM	VERRIEGELUNGSZYLIND
*	2	4290101		CHC M16X70	4	VIS	SCREW	SCHRAUBE
*	3	4100012	1		1	BILLE	BALL	KUGEL
*	4	4100058	1		1	CLAPET	NON RETURN VALVE	RUECKSCHL.VENTIL
*	5	4460135	1		2	RONDELLE	WASHER	UNTERLEGSCHEIBE
*	6	4740223	1		1	BOUCHON	PLUG	VERSCHL.STOPFEN
*	7	4810079	1		1	RESSORT	SPRING	FEDER
*	8	5640541	1	HC M6X6	1	VIS	SCREW	SCHRAUBE
*	9	5930755	1		1	CORPS DE VERIN	CYLINDER HOUSING	ZYLINDERGEHAEUSE
*	10	5940899	1		1	TIGE DE VERIN	CYLINDER ROD	KOLBENSTANGE
*	11	5960138	1		1	POCHETTE DE JOINTS	SEAL (KIT)	DICHTRING (BAUSATZ)
*	12	5960139	1		1	POCHETTE DE JOINTS	SEAL (KIT)	DICHTRING (BAUSATZ)
*	13	4740033			4	BOUCHON	PLUG	VERSCHL.STOPFEN

CHÂSSIS
CHASSIS
FAHRGESTELL

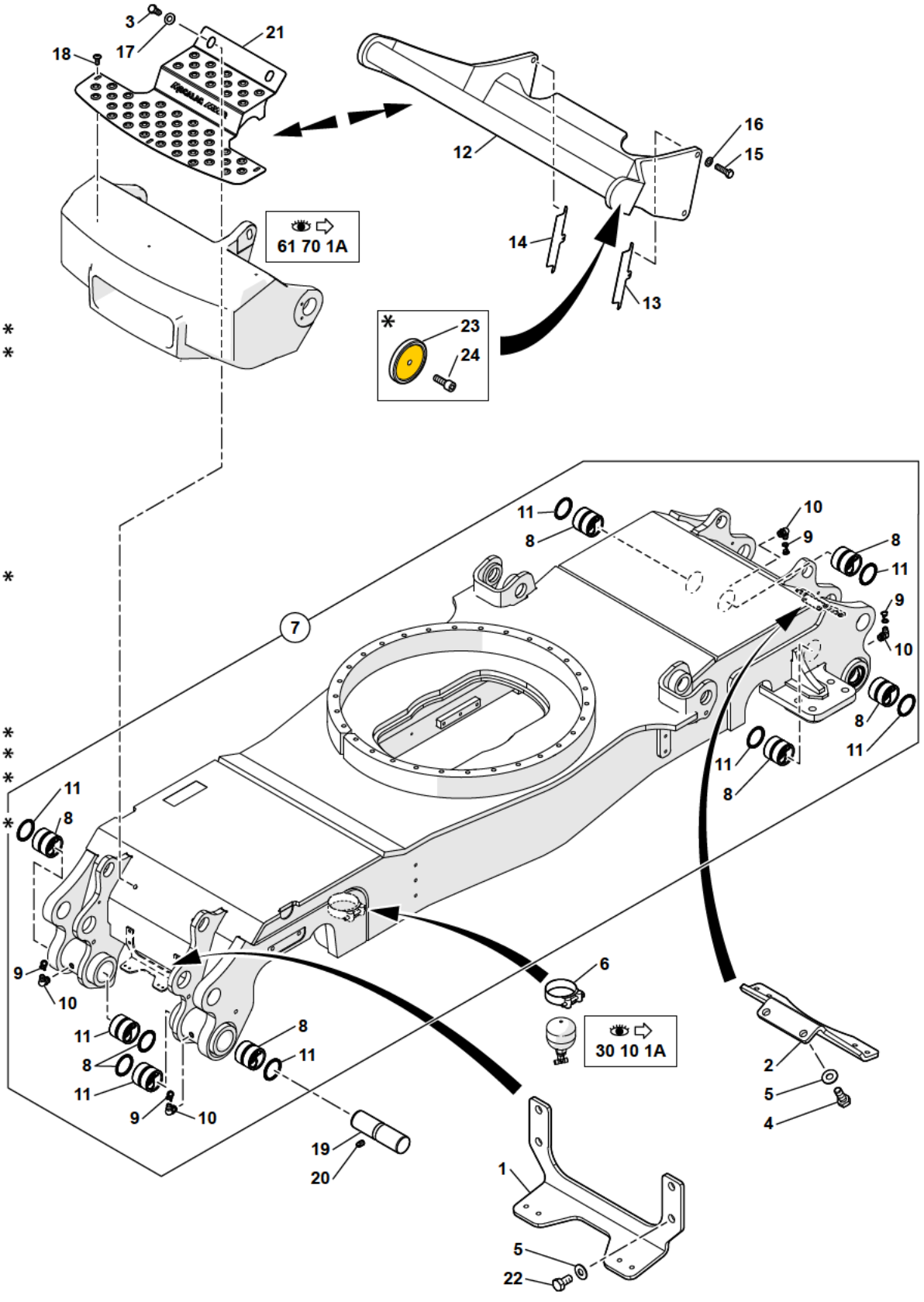

1	3071595	*
2	3071612	*
3	4380095	
4	4380043	
5	4490006	
6	4690757	
7	5460811	
8	3870235	
9	4740114	
10	5580010	
11	6140036	
12	3835286	*
13	3072301	
14	3072302	
15	4370042	
16	4460047	
17	4460094	
18	4300075	
19	2310074	*
20	4330028	*
21	3835625	*
22	4380042	
23	5170074	*
24	4290007	

11MWR 5401325 61 10 1A.eps

CHÂSSIS
CHASSIS
FAHRGESTELL

* 1	3071595			1	SUPPORT	BRACKET	TRAGER
* 2	3071612			1	SUPPORT	BRACKET	TRAGER
* 3	4380095		H M16X40	2	VIS	SCREW	SCHRAUBE
* 4	4380043		H M8X20	2	VIS	SCREW	SCHRAUBE
* 5	4490006		CONTACT MU8	4	RONDELLE	WASHER	UNTERLEGSCHEIBE
* 6	4690757			1	COLLIER	COLLAR	SCHELLE
* 7	5460811			1	CHÂSSIS	FRAME	FAHRGESTELL
* 8	3870235	7		8	BAGUE	BUSH	RING
* 9	4740114	7		4	PROTECTEUR	PROTECTOR	SCHUTZ
* 10	5580010	7	M10X100 90°	4	GRAISSEUR	GREASE FITING	SCHMIERNIPPEL
* 11	6140036	7		8	JOINT	SEAL	DICHTRING
* 12	3835286			1	SUPPORT	BRACKET	TRAGER
* 12			3834946				
* 13	3072301			SB	CALE	SHIM	KEIL
* 14	3072302			SB	CALE	SHIM	KEIL
* 15	4370042		H M16X80	4	VIS	SCREW	SCHRAUBE
* 16	4460047		MU16	4	RONDELLE	WASHER	UNTERLEGSCHEIBE
* 17	4460094		Ø19	2	RONDELLE	WASHER	UNTERLEGSCHEIBE
* 18	4300075		BHC M8X20	3	VIS	SCREW	SCHRAUBE
* 19	2310074			2	AXE	CLEVIS PIN	BOLZEN
* 20	4330028		M10X15	2	VIS	SCREW	SCHRAUBE
* 21	3835625			1	MARCHE	STAIR	STUFE
* 21			3835108				
* 22	4380042		H M8X16	4	VIS	SCREW	SCHRAUBE
* 23	5170074		ORANGE	2	CATADIOPTRE	REFECTOR	REFLEKTOR
* 24	4290007		CHC M6X20	2	VIS	SCREW	SCHRAUBE

GARDE-BOUE
MUDGUARD
SCHUTZBLECH

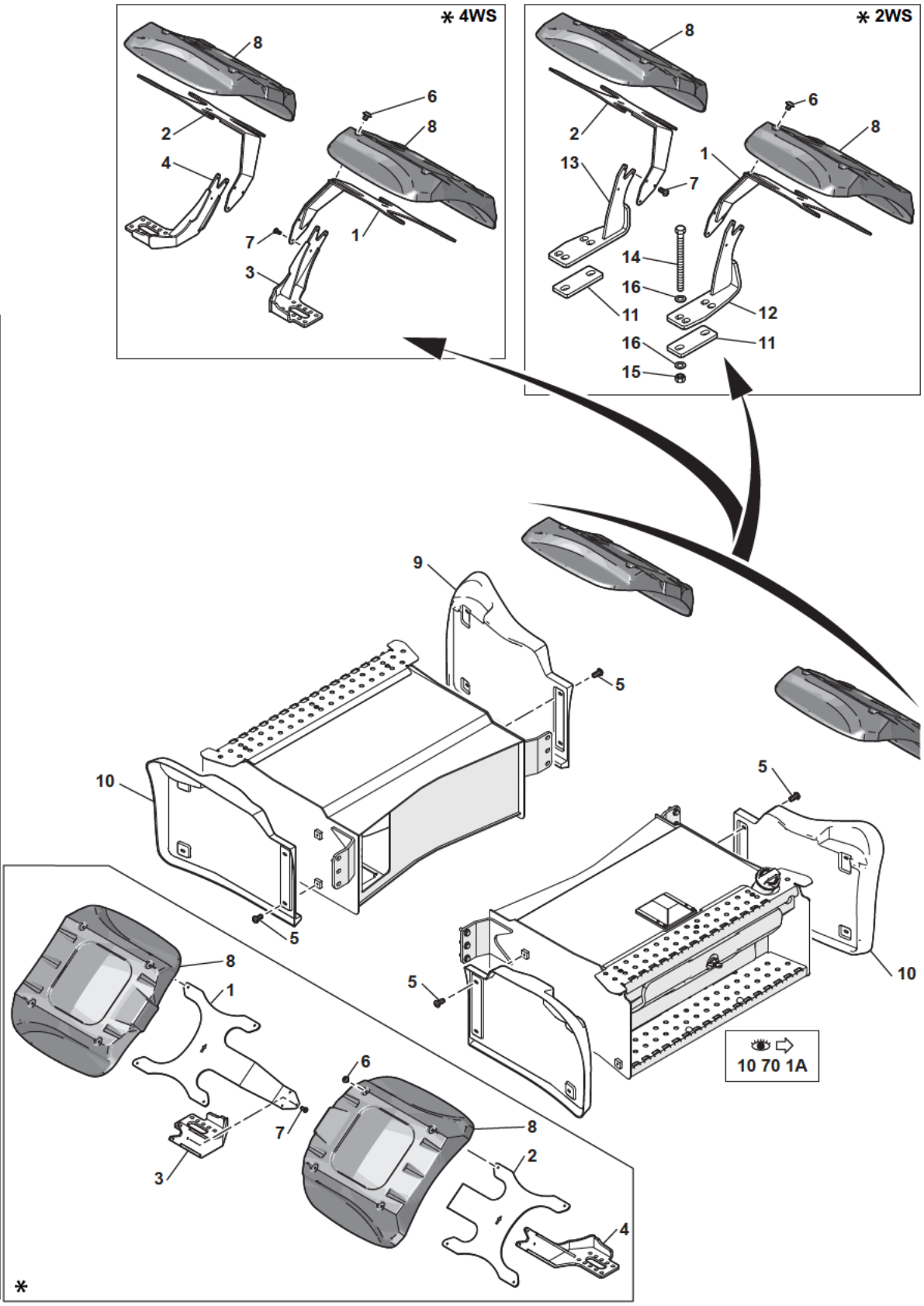

1	3835281
2	3835282
3	3835098
4	3835100
5	4250045
6	4300069
7	4250054
8	5041687
9	5041568
10	5041569
11	3072488
12	3835172
13	3835174
14	4370122
15	4410104
16	4460116

11MWR 5401325 61 13 1A.eps

GARDE-BOUE
MUDGUARD
SCHUTZBLECH

* 1	3835281	3835670 / 3835107	2	SUPPORT	BRACKET	TRAGER
* 2	3835282	3835671 / 3835109	2	SUPPORT	BRACKET	TRAGER
* 3	3835098		2	SUPPORT	BRACKET	TRAGER
* 4	3835100		2	SUPPORT	BRACKET	TRAGER
* 5	4250045	CBHC M8X16	16	VIS	SCREW	SCHRAUBE
* 6	4300069	BHC M8X10	16	VIS	SCREW	SCHRAUBE
* 7	4250054	CBHC M8X16	12	VIS	SCREW	SCHRAUBE
* 8	5041687		4	GARDE-BOUE	MUDGUARD	SCHUTZBLECH
* 9	5041568		2	GARDE-BOUE	MUDGUARD	SCHUTZBLECH
* 10	5041569		2	GARDE-BOUE	MUDGUARD	SCHUTZBLECH
* 11	3072488		2	PLAQUE	PLATE	PLATTE
* 12	3835172		1	SUPPORT	BRACKET	TRAGER
* 13	3835174		1	SUPPORT	BRACKET	TRAGER
* 14	4370122	H M22X270	4	VIS	SCREW	SCHRAUBE
* 15	4410104	H M22	4	ECROU	NUT	MUTTER
* 16	4460116	M22	8	RONDELLE	WASHER	UNTERLEGSCHEIBE

MARCHEPIED
STEP
TRITTBRETT

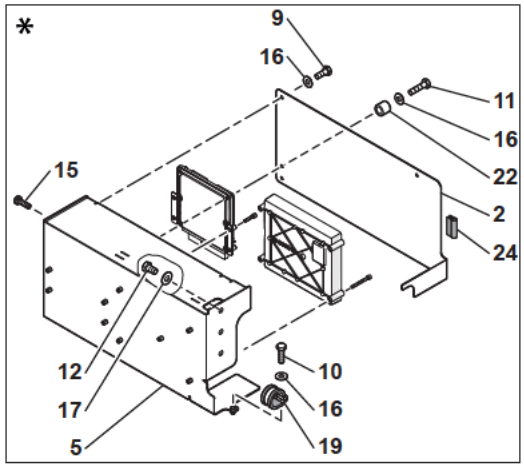

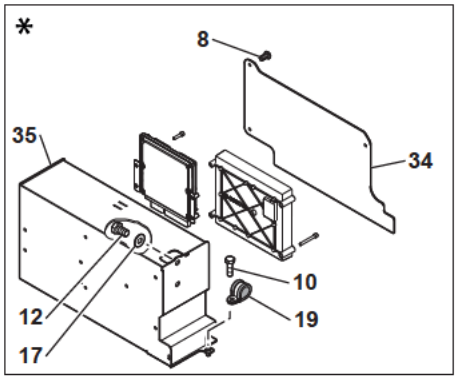

1	3071666	→240041
2	3071668	*
3	3072080	→240041
4	3072079	
5	3834298	*
6	3834344	→240041
7	4300069	
8	4250051	
9	4380031	
10	4380032	
11	4380034	
12	4380065	
13	4380069	
14	4450026	
15	4290227	
16	4490014	
17	4490019	
18	4660063	
19	4690608	
20	5140141	
21	5381387	
22	5560000	
23	5600158	
24	5600224	
25	6200109	
26	6200113	
27	6200133	
28	4290183	
29	3072618	→ 240038
30	3072395	→ 240042
31	3835050	→ 240042
32	4250045	
33	4490006	
34	3072347	*
35	3834992	*

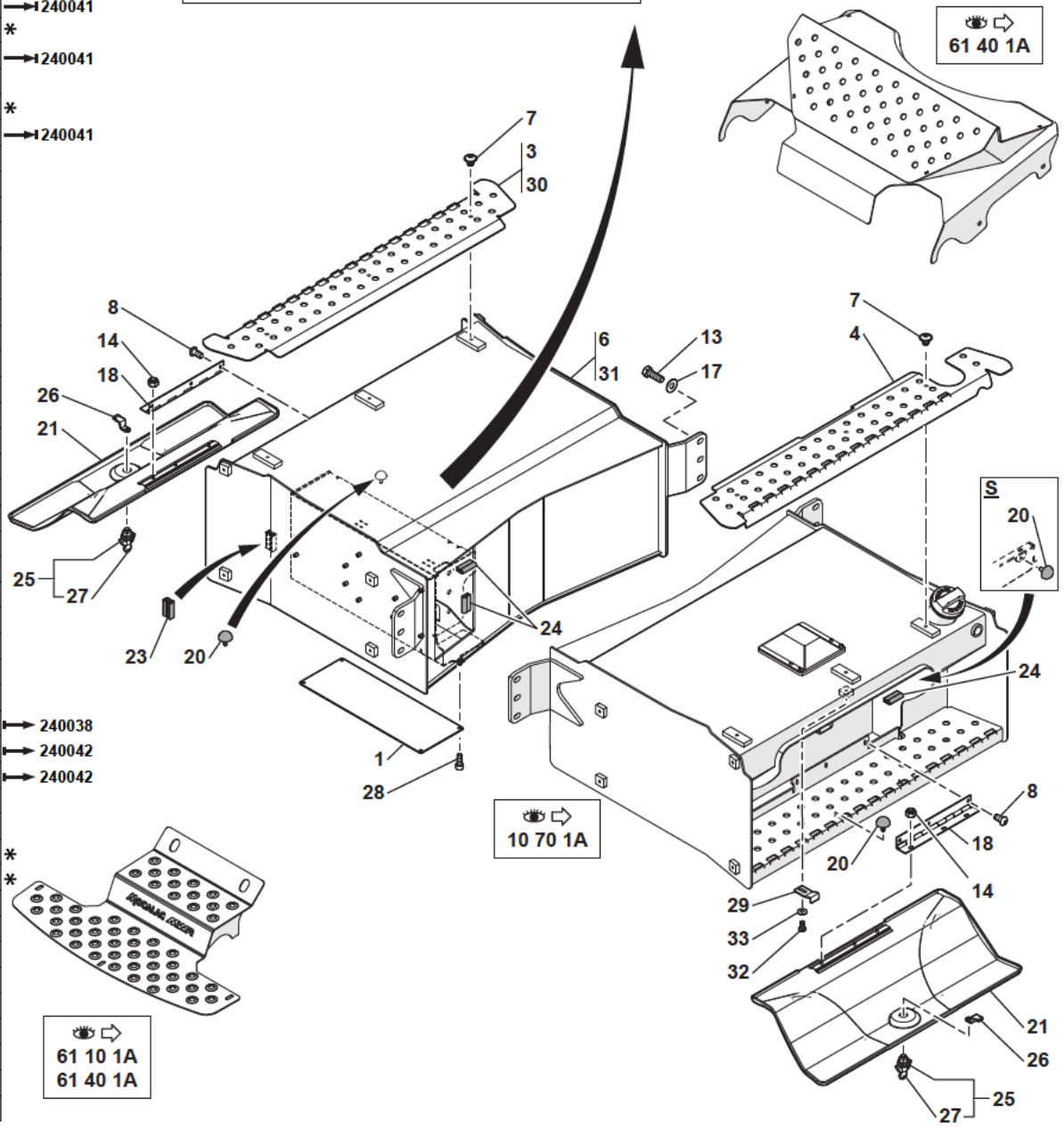

11MWR 5401325 61 15 1A.eps

MARCHEPIED
STEP
TRITTBRETT

*	1	3071666	→ 240041	1	TRAPPE	HATCH	SCHAULOCH
*	2	3071668	✂	1	PROTECTION EN TÔLE	COVER PLATE	SCHUTZBLECH
*	3	3072080	→ 240041	1	MARCHEPIED	STEP	TRITTBRETT
*	4	3072079		1	MARCHEPIED	STEP	TRITTBRETT
*	5	3834298	✂	1	SUPPORT	BRACKET	TRAGER
*	6	3834344	→ 240041	1	COFFRE	BOOT	KASTEN
*	7	4300069	BHC M8X10	6	VIS	SCREW	SCHRAUBE
*	8	4250051	CBHC M6X12	8	VIS	SCREW	SCHRAUBE
*	9	4380031	H M6X16	3	VIS	SCREW	SCHRAUBE
*	10	4380032	H M6X20	1	VIS	SCREW	SCHRAUBE
*	11	4380034	H M6X30	1	VIS	SCREW	SCHRAUBE
*	12	4380065	H M12X20	3	VIS	SCREW	SCHRAUBE
*	13	4380069	H M12X35	6	VIS	SCREW	SCHRAUBE
*	14	4450026	NYLSTOP M6	6	ECROU	NUT	MUTTER
*	15	4290227	CHC M3X10	5	VIS	SCREW	SCHRAUBE
*	16	4490014	CONTACT MU6	5	RONDELLE	WASHER	UNTERLEGSCHEIBE
*	17	4490019	CONTACT MU12	9	RONDELLE	WASHER	UNTERLEGSCHEIBE
*	18	4660063		2	CHARNIERE	HINGE	SCHARNIER
*	19	4690608		1	COLLIER	COLLAR	SCHELLE
*	20	5140141		8	BUTEE	STOP	ANSCHLAG
*	21	5381387		2	PORTE	DOOR	TUER
*	22	5560000		1	ENTRETOISE	SPACER	ABSTANDSTUECK
*	23	5600158		SB	JOINT	SEAL	DICHTRING
*	24	5600224		SB	JOINT	SEAL	DICHTRING
*	25	6200109		2	BOUTON	KNOB	KNOPF
*	26	6200113		2	CAME	CAM	NOCKEN
*	27	6200133		2	CLE	KEY	SCHLUSSEL
*	28	4290183	CHC M6X16	4	VIS	SCREW	SCHRAUBE
*	29	3072618	⟼ 240038	1	ARRETOIR	LOCK PLATE	ANSCHLAG
*	30	3072395	⟼ 240042	1	MARCHEPIED	STEP	TRITTBRETT
*	31	3835050	⟼ 240042	1	COFFRE	BOOT	KASTEN
*	32	4250045	CBHC M8X16	1	VIS	SCREW	SCHRAUBE
*	33	4490006	CONTACT MU8	1	RONDELLE	WASHER	UNTERLEGSCHEIBE
*	34	3072347	✂	1	PROTECTION EN TÔLE	COVER PLATE	SCHUTZBLECH
*	35	3834992	✂	1	COFFRE	BOOT	KASTEN

COURONNE D'ORIENTATION
SLEWING RING
DREHKRANZ

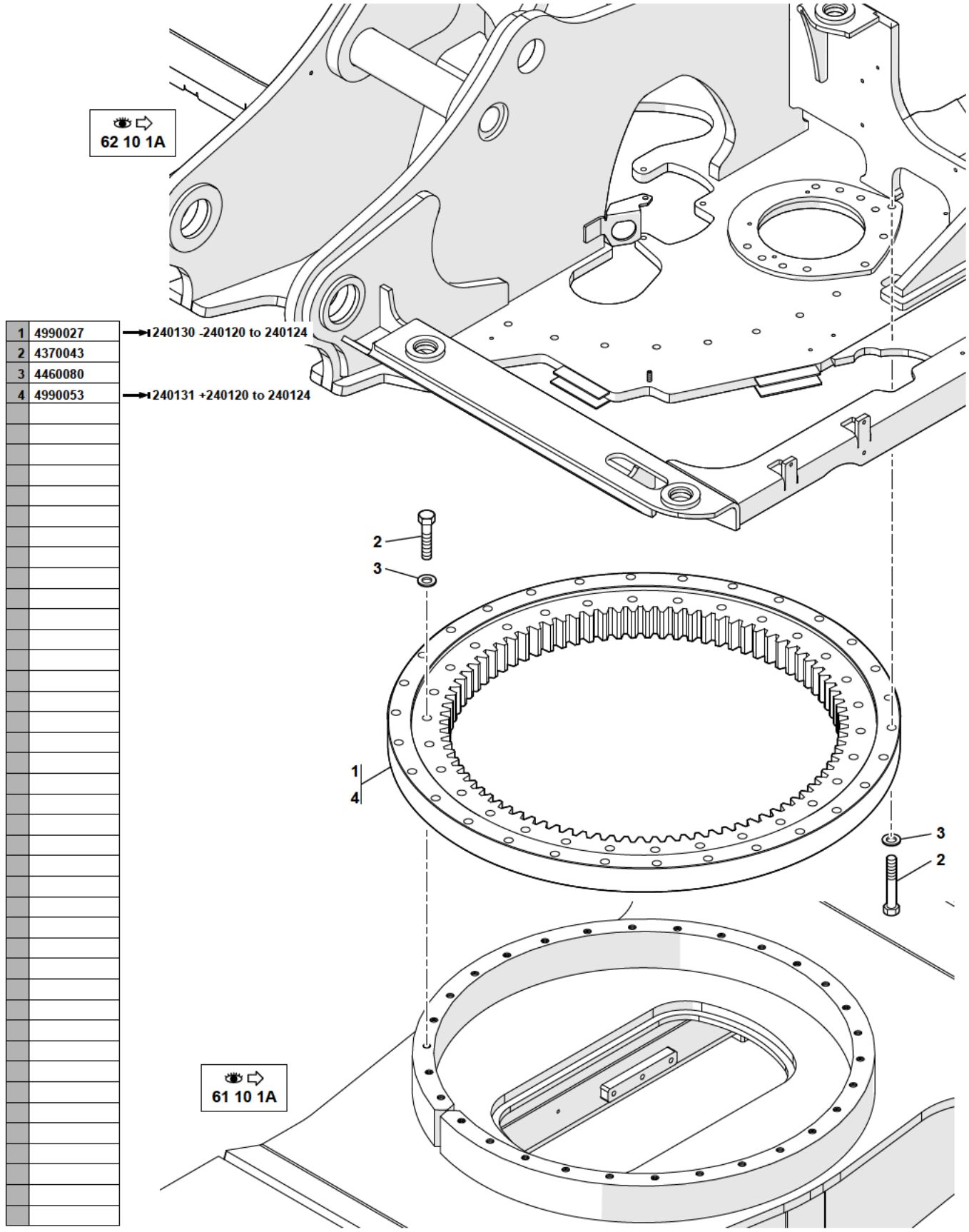

1	4990027	→240130 -240120 to 240124
2	4370043	
3	4460080	
4	4990053	→240131 +240120 to 240124

11MWR 5401325 61 20 1A.eps

COURONNE D'ORIENTATION
SLEWING RING
DREHKRANZ

*	1	4990027	→I 240130	1	COURONNE ORIENTATION	SWING CIRCLE	DREHKRANZ
*	1		-240120 to 240124				
*	2	4370043	H M16X90 CL10.9	60	VIS	SCREW	SCHRAUBE
*	3	4460080	M16	60	RONDELLE	WASHER	UNTERLEGSCHEIBE
*	4	4990053	I→ 240131	1	COURONNE ORIENTATION	SWING CIRCLE	DREHKRANZ
*	4		+240120 to 240124				

STABILISATEUR (DROIT)
STABILISER (RIGHT)
STABILISATOR (RECHTS)

1	2400030	
2	3420939	
3	3834834	
4	4090145	
5	4090252	
6	4090781	
7	968589	
8	4380055	
9	4380103	
10	4460058	
11	4490008	
12	4490003	
13	5530031	⧗ 1.5 mm
14	6522020	
15	5040196	
16	4380087	
17	4460046	
18	4410045	
19	4470026	
20	4090450	
21	4380090	
22	2310070	⧗ 6.5 mm
23	3072757	*
24	5170204	*
25	4290082	
26	4490014	

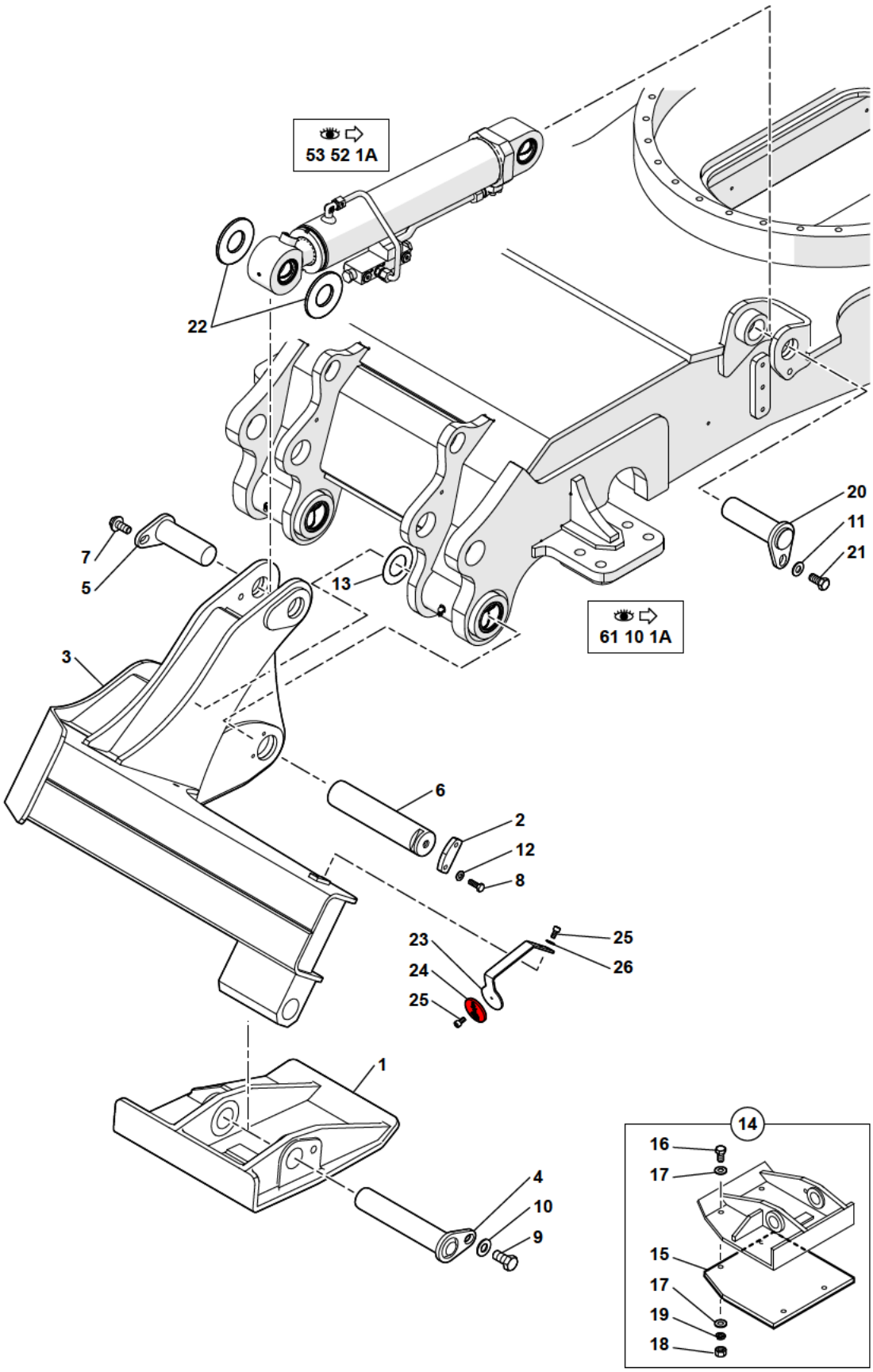

11MWR 5401325 61 30 1A.eps

STABILISATEUR (DROIT)
STABILISER (RIGHT)
STABILISATOR (RECHTS)

*	1	2400030			1	SABOT	SKID	KUFE
*	2	3420939			1	ARRÊT	STOP	ANSCHLAG
*	3	3834834			1	STABILISATEUR	STABILISER	STABILISATOR
*	4	4090145			1	AXE	CLEVIS PIN	BOLZEN
*	5	4090252			2	AXE	CLEVIS PIN	BOLZEN
*	6	4090781			1	AXE	CLEVIS PIN	BOLZEN
*	7	968589		H M16X35	1	VIS	SCREW	SCHRAUBE
*	8	4380055		H M10X30	2	VIS	SCREW	SCHRAUBE
*	9	4380103		H M20X40	1	VIS	SCREW	SCHRAUBE
*	10	4460058		MU20	1	RONDELLE	WASHER	UNTERLEGSCHEIBE
*	11	4490008		CONTACT MU16	1	RONDELLE	WASHER	UNTERLEGSCHEIBE
*	12	4490003		CONTACT MU10	2	RONDELLE	WASHER	UNTERLEGSCHEIBE
*	13	5530031	⧗	1.5 mm	SB	CALE	SHIM	KEIL
*	14	6522020			1	KIT: PATIN	KIT: SKID	BAUSATZ: KUFE
*	15	5040196	14		1	PATIN	SKID	KUFE
*	16	4380087	14	H M16X50	4	VIS	SCREW	SCHRAUBE
*	17	4460046	14	MU16	8	RONDELLE	WASHER	UNTERLEGSCHEIBE
*	18	4410045	14	H M16	4	ECROU	NUT	MUTTER
*	19	4470026	14	W16	4	RONDELLE FREIN	LOCK WASHER	FEDERRING
*	20	4090450			1	AXE	CLEVIS PIN	BOLZEN
*	21	4380090		H M16X35	1	VIS	SCREW	SCHRAUBE
*	22	2310070	⧗	6.5 mm	2	ENTRETOISE	SPACER	ABSTANDSTUECK
*	23	3072757	✳		1	SUPPORT	BRACKET	TRAGER
*	24	5170204	✳	RED	1	CATADIOPTRE	REFECTOR	REFLEKTOR
*	25	4290082		CHC M6X12	3	VIS	SCREW	SCHRAUBE
*	26	4490014		CONTACT MU6	2	RONDELLE	WASHER	UNTERLEGSCHEIBE

STABILISATEUR (GAUCHE)
STABILISER (LEFT)
STABILISATOR (LINKS)

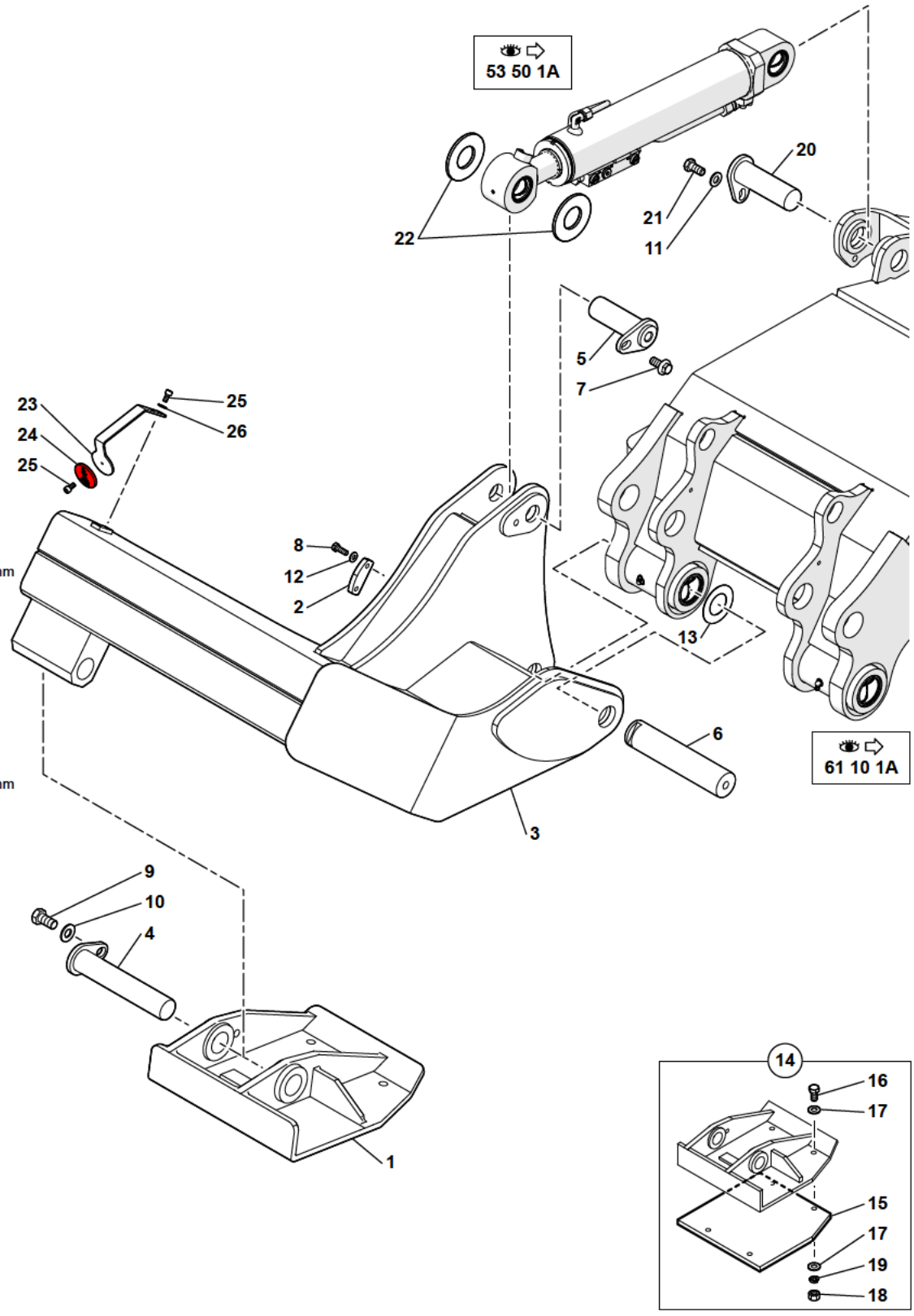

1	2400029	
2	3420939	
3	3834833	
4	4090145	
5	4090252	
6	4090781	
7	968589	
8	4380055	
9	4380103	
10	4460058	
11	4490008	
12	4490003	
13	5530031	⧗ 1.5 mm
14	6522020	
15	5040197	
16	4380087	
17	4460046	
18	4410045	
19	4470026	
20	4090450	
21	4380090	
22	2310070	⧗ 6.5 mm
23	3072757	*
24	5170204	*
25	4290082	
26	4490014	

11MWR 5401325 61 32 1A.eps

STABILISATEUR (GAUCHE)
STABILISER (LEFT)
STABILISATOR (LINKS)

*	1	2400029			1	SABOT	SKID	KUFE
*	2	3420939			1	ARRÊT	STOP	ANSCHLAG
*	3	3834833			1	STABILISATEUR	STABILISER	STABILISATOR
*	4	4090145			1	AXE	CLEVIS PIN	BOLZEN
*	5	4090252			1	AXE	CLEVIS PIN	BOLZEN
*	6	4090781			1	AXE	CLEVIS PIN	BOLZEN
*	7	968589		H M16X35	1	VIS	SCREW	SCHRAUBE
*	8	4380055		H M10X30	2	VIS	SCREW	SCHRAUBE
*	9	4380103		H M20X40	1	VIS	SCREW	SCHRAUBE
*	10	4460058		MU20	1	RONDELLE	WASHER	UNTERLEGSCHEIBE
*	11	4490008		CONTACT MU16	1	RONDELLE	WASHER	UNTERLEGSCHEIBE
*	12	4490003		CONTACT MU10	2	RONDELLE	WASHER	UNTERLEGSCHEIBE
*	13	5530031	⧗	1.5 mm	SB	CALE	SHIM	KEIL
*	14	6522020			1	KIT: PATIN	KIT: SKID	BAUSATZ: KUFE
*	15	5040197	14		1	PATIN	SKID	KUFE
*	16	4380087	14	H M16X50	4	VIS	SCREW	SCHRAUBE
*	17	4460046	14	MU16	8	RONDELLE	WASHER	UNTERLEGSCHEIBE
*	18	4410045	14	H M16	4	ECROU	NUT	MUTTER
*	19	4470026	14	W16	4	RONDELLE FREIN	LOCK WASHER	FEDERRING
*	20	4090450			1	AXE	CLEVIS PIN	BOLZEN
*	21	4380090		H M16X35	1	VIS	SCREW	SCHRAUBE
*	22	2310070	⧗	6.5 mm	2	ENTRETOISE	SPACER	ABSTANDSTUECK
*	23	3072757	✳		1	SUPPORT	BRACKET	TRAGER
*	24	5170204	✳	RED	1	CATADIOPTRE	REFECTOR	REFLEKTOR
*	25	4290082		CHC M6X12	3	VIS	SCREW	SCHRAUBE
*	26	4490014		CONTACT MU6	2	RONDELLE	WASHER	UNTERLEGSCHEIBE

LAME BULL
BULLDOZER BLADE
PLANIERSCHILD

→ 240044 -240041

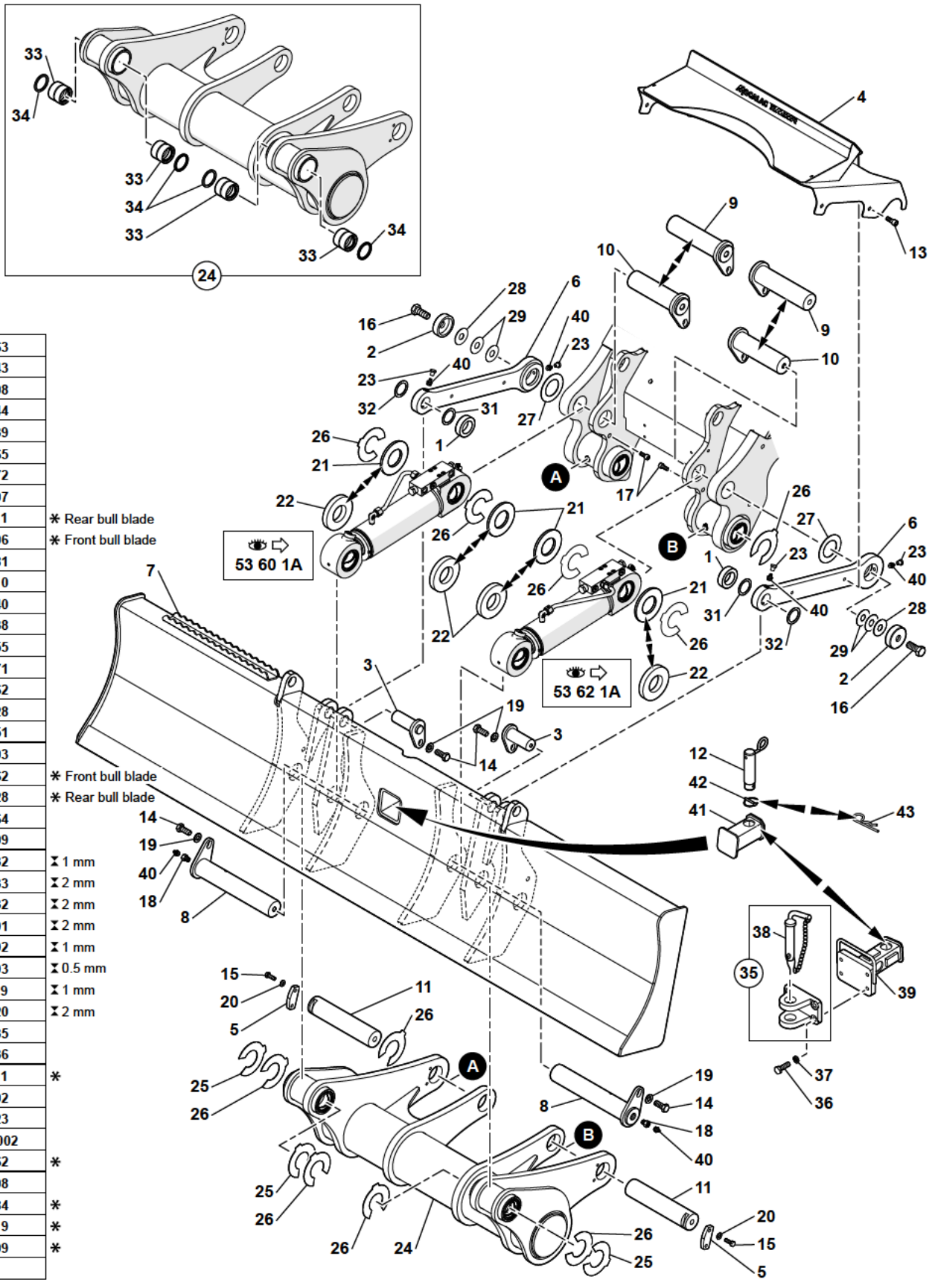

1	2310063	
2	3890043	
3	4090808	
4	3834944	
5	3420939	
6	3834865	
7	3834872	
8	4090807	
9	4090811	* Rear bull blade
10	4090806	* Front bull blade
11	4090781	
12	4090810	
13	4290040	
14	4370038	
15	4380055	
16	4370071	
17	4290162	
18	4750428	
19	4480051	
20	4490003	
21	2310062	* Front bull blade
22	2310028	* Rear bull blade
23	4740064	
24	5460809	
25	5520032	⧗ 1 mm
26	5520033	⧗ 2 mm
27	5530032	⧗ 2 mm
28	5530091	⧗ 2 mm
29	5530092	⧗ 1 mm
30	5530093	⧗ 0.5 mm
31	5530119	⧗ 1 mm
32	5530120	⧗ 2 mm
33	3870235	
34	6140036	
35	4830011	*
36	4370102	
37	4470023	
38	483A0002	
39	3835062	*
40	5580008	
41	3834884	*
42	4600019	*
43	4600009	*

11MWR 5401325 61 40 1A.eps

LAME BULL
BULLDOZER BLADE
PLANIERSCHILD

→I 240044 -240041

*	1	2310063		20 mm	2	ENTRETOISE	SPACER	ABSTANDSTUECK
*	2	3890043			2	RONDELLE BUTEE	THRUST WASHER	DRUCKSCHEIBE
*	3	4090808			2	AXE	CLEVIS PIN	BOLZEN
*	4	3834944			1	PROTECTEUR	PROTECTOR	SCHUTZ
*	5	3420939			2	ARRÊT	STOP	ANSCHLAG
*	6	3834865			2	BIELLE CONNECTION	CONNECTING LINK	VERBINDUNGSSTANGE
*	7	3834872			1	LAME BULL	BULLDOZER BLADE	PLANIERSCHILD
*	8	4090807			1	AXE	CLEVIS PIN	BOLZEN
*	9	4090811		REAR BULL BLADE	2	AXE	CLEVIS PIN	BOLZEN
*	10	4090806		FRONT BULL BLADE	2	AXE	CLEVIS PIN	BOLZEN
*	11	4090781			2	AXE	CLEVIS PIN	BOLZEN
*	12	4090810			1	AXE	CLEVIS PIN	BOLZEN
*	13	4290040		CHC M12X30	4	VIS	SCREW	SCHRAUBE
*	14	4370038		H M16X40	4	VIS	SCREW	SCHRAUBE
*	15	4380055		H M10X30	4	VIS	SCREW	SCHRAUBE
*	16	4370071		H M20X50	2	VIS	SCREW	SCHRAUBE
*	17	4290162		CHC M10X25	2	VIS	SCREW	SCHRAUBE
*	18	4750428		17.5 M10X100	2	RALLONGE	EXTENSION	VERLAENGERUNG
*	19	4480051		M16 L	4	RONDELLE FREIN	LOCK WASHER	FEDERRING
*	20	4490003		CONTACT MU10	4	RONDELLE	WASHER	UNTERLEGSCHEIBE
*	21	2310062		8 mm / FRONT	4	ENTRETOISE	SPACER	ABSTANDSTUECK
*	22	2310028		120/62 - 18 / REAR	4	ENTRETOISE	SPACER	ABSTANDSTUECK
*	23	4740064			4	BOUCHON	PLUG	VERSCHL.STOPFEN
*	24	5460809			1	BRAS BAGUE	ARM INCLUDED BEARING	ARM MIT BUCHSE
*	25	5520032		1 mm	SB	CALE D'EPAISSEUR	SHIM	UNTERLEGPLATTE
*	26	5520033		2 mm	SB	CALE D'EPAISSEUR	SHIM	UNTERLEGPLATTE
*	27	5530032		2 mm	SB	CALE	SHIM	KEIL
*	28	5530091		2 mm	SB	CALE	SHIM	KEIL
*	29	5530092		1 mm	SB	CALE	SHIM	KEIL
*	30	5530093		0.5 mm	SB	CALE	SHIM	KEIL
*	31	5530119		1 mm	SB	CALE D'EPAISSEUR	SHIM	UNTERLEGPLATTE
*	32	5530120		2 mm	SB	CALE D'EPAISSEUR	SHIM	UNTERLEGPLATTE
*	33	3870235	24		4	BAGUE	BUSH	RING
*	34	6140036	24		4	JOINT	SEAL	DICHTRING
*	35	4830011			1	CROCHET	HOOK	HAKEN
*	36	4370102		H M14X45	4	VIS	SCREW	SCHRAUBE
*	37	4470023		W14	4	RONDELLE FREIN	LOCK WASHER	FEDERRING
*	38	483A0002	35		1	AXE	CLEVIS PIN	BOLZEN
*	39	3835062			1	PLATINE	DECK	PLATTE
*	40	5580008		M10X100	6	GRAISSEUR	GREASE FITING	SCHMIERNIPPEL
*	41	3834884			1	OBTURATEUR	SEAL PLATE	VERSHLUSS
*	42	4600019		6X40	1	GOUPILLE	PIN	STIFT
*	43	4600009			1	GOUPILLE	PIN	STIFT

LAME BULL
BULLDOZER BLADE
PLANIERSCHILD

→ 240045 +240041

1	2310078	
2	3890043	
3	4090823	
4	3835292	
5	3420939	
6	3834865	
7	3835288	
8	4090822	
9	4090811	* Rear bull blade
10	4090806	* Front bull blade
11	4090781	
12	4090810	
13	4290040	
14	4370038	
15	4380055	
16	4370071	
17	4290162	
18	4750428	
19	4480051	
20	4490003	
21	2310062	* Front bull blade
22	2310028	* Rear bull blade
23	4740064	
24	5460831	
25	5520032	⧗ 1 mm
26	5520033	⧗ 2 mm
27	5530032	⧗ 2 mm
28	5530091	⧗ 2 mm
29	5530092	⧗ 1 mm
30	5530093	⧗ 0.5 mm
31	5530119	⧗ 1 mm
32	5530120	⧗ 2 mm
33	3870459	
34	6140036	
35	4830011	*
36	4370102	
37	4470023	
38	483A0002	
39	3835521	*
40	5580008	
41	3835349	*
42	4600019	*
43	4600009	*
44	3072822	*
45	5170204	*
46	4290082	
47	4490014	

53 60 1A
53 62 1A

11MWR 5401325 61 40 1B.eps

LAME BULL
BULLDOZER BLADE
PLANIERSCHILD

⟼ 240045 +240041

* 1	2310078		29 mm	2	ENTRETOISE	SPACER	ABSTANDSTUECK
* 2	3890043			2	RONDELLE BUTEE	THRUST WASHER	DRUCKSCHEIBE
* 3	4090823			2	AXE	CLEVIS PIN	BOLZEN
* 4	3835292	●○	3834944	1	PROTECTEUR	PROTECTOR	SCHUTZ
* 5	3420939			2	ARRÊT	STOP	ANSCHLAG
* 6	3834865			2	BIELLE CONNECTION	CONNECTING LINK	VERBINDUNGSSTANGE
* 7	3835288			1	LAME BULL	BULLDOZER BLADE	PLANIERSCHILD
* 8	4090822			1	AXE	CLEVIS PIN	BOLZEN
* 9	4090811	✳	REAR BULL BLADE	2	AXE	CLEVIS PIN	BOLZEN
* 10	4090806	✳	FRONT BULL BLADE	2	AXE	CLEVIS PIN	BOLZEN
* 11	4090781			2	AXE	CLEVIS PIN	BOLZEN
* 12	4090810			1	AXE	CLEVIS PIN	BOLZEN
* 13	4290040		CHC M12X30	4	VIS	SCREW	SCHRAUBE
* 14	4370038		H M16X40	4	VIS	SCREW	SCHRAUBE
* 15	4380055		H M10X30	4	VIS	SCREW	SCHRAUBE
* 16	4370071		H M20X50	2	VIS	SCREW	SCHRAUBE
* 17	4290162		CHC M10X25	2	VIS	SCREW	SCHRAUBE
* 18	4750428		17.5 M10X100	2	RALLONGE	EXTENSION	VERLAENGERUNG
* 19	4480051		M16 L	4	RONDELLE FREIN	LOCK WASHER	FEDERRING
* 20	4490003		CONTACT MU10	4	RONDELLE	WASHER	UNTERLEGSCHEIBE
* 21	2310062	✳	8 mm / FRONT	4	ENTRETOISE	SPACER	ABSTANDSTUECK
* 22	2310028	✳	120/62 - 18 / REAR	4	ENTRETOISE	SPACER	ABSTANDSTUECK
* 23	4740064			4	BOUCHON	PLUG	VERSCHL.STOPFEN
* 24	5460831			1	BRAS BAGUE	ARM INCLUDED BEARING	ARM MIT BUCHSE
* 25	5520032	⧗	1 mm	SB	CALE D'EPAISSEUR	SHIM	UNTERLEGPLATTE
* 26	5520033	⧗	2 mm	SB	CALE D'EPAISSEUR	SHIM	UNTERLEGPLATTE
* 27	5530032	⧗	2 mm	SB	CALE	SHIM	KEIL
* 28	5530091	⧗	2 mm	SB	CALE	SHIM	KEIL
* 29	5530092	⧗	1 mm	SB	CALE	SHIM	KEIL
* 30	5530093	⧗	0.5 mm	SB	CALE	SHIM	KEIL
* 31	5530119	⧗	1 mm	SB	CALE D'EPAISSEUR	SHIM	UNTERLEGPLATTE
* 32	5530120	⧗	2 mm	SB	CALE D'EPAISSEUR	SHIM	UNTERLEGPLATTE
* 33	3870459	24		4	BAGUE	BUSH	RING
* 34	6140036	24		4	JOINT	SEAL	DICHTRING
* 35	4830011	✳		1	CROCHET	HOOK	HAKEN
* 36	4370102		H M14X45	4	VIS	SCREW	SCHRAUBE
* 37	4470023		W14	4	RONDELLE FREIN	LOCK WASHER	FEDERRING
* 38	483A0002	35		1	AXE	CLEVIS PIN	BOLZEN
* 39	3835521	✳		1	PLATINE	DECK	PLATTE
* 40	5580008		M10X100	6	GRAISSEUR	GREASE FITING	SCHMIERNIPPEL
* 41	3835349	✳		1	OBTURATEUR	SEAL PLATE	VERSHLUSS
* 42	4600019	✳	6X40	1	GOUPILLE	PIN	STIFT
* 43	4600009	✳		1	GOUPILLE	PIN	STIFT
* 44	3072822	✳		2	SUPPORT	BRACKET	TRAGER

LAME BULL
BULLDOZER BLADE
PLANIERSCHILD

⟼ 240045 +240041

* 45	5170204		RED	2	CATADIOPTRE	REFECTOR	REFLEKTOR
* 46	4290082		CHC M6X12	6	VIS	SCREW	SCHRAUBE
* 47	4490014		CONTACT MU6	4	RONDELLE	WASHER	UNTERLEGSCHEIBE

BRIDES / CHÂSSIS
FLANGES / FRAME
FLANCH / FAHRGESTELL

1	3280173	
2	3280175	
3	3280287	
4	4280030	
5	4290008	
6	4290009	
7	4300066	
8	4380042	
9	4410016	
10	4490006	
11	4690238	
12	4690456	
13	4690608	
14	4690790	
15	4690844	
16	4690851	
17	4690858	
18	4691037	*
19	4690929	*
20	4690238	*
21	4691229	
22	2310066	
23	4300048	
24	4490014	
25	4690851	

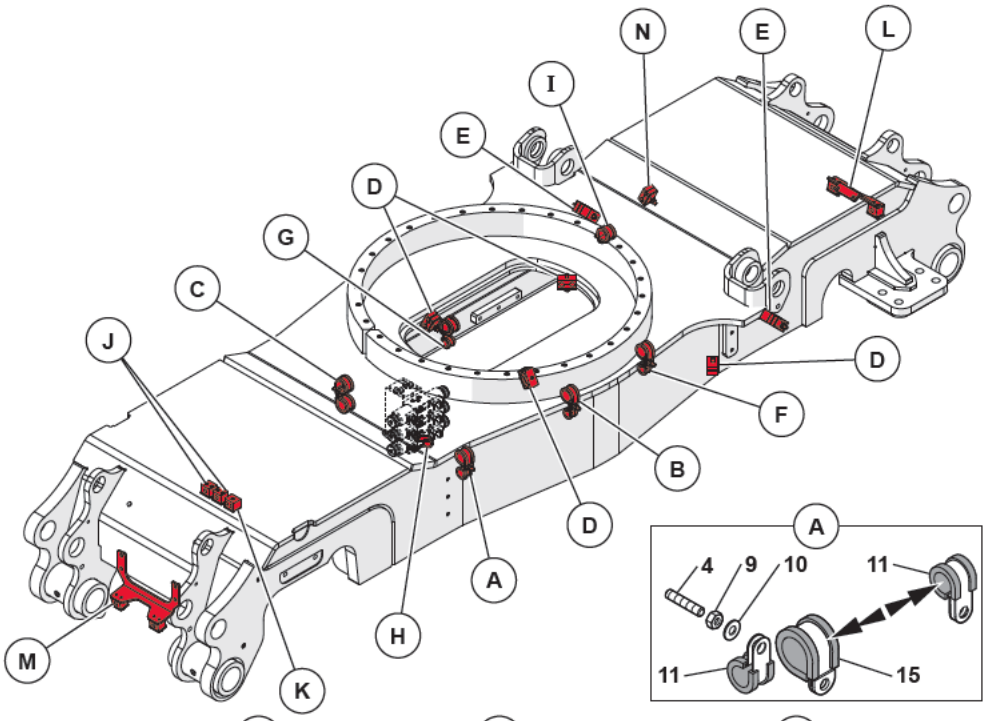

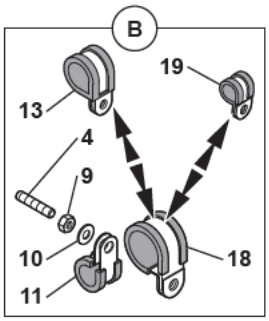

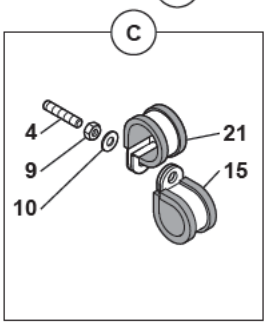

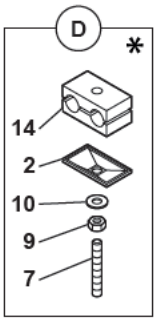

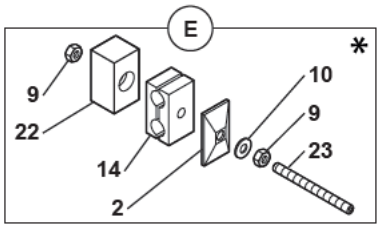

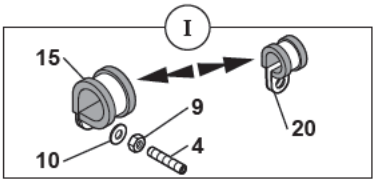

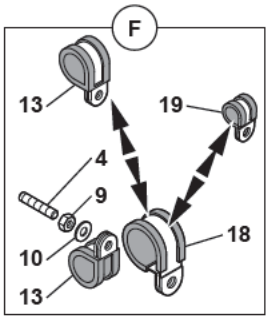

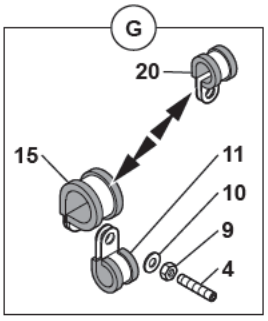

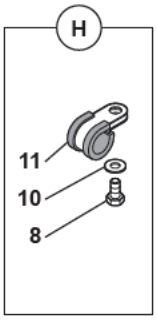

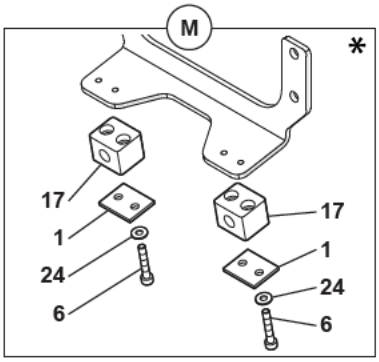

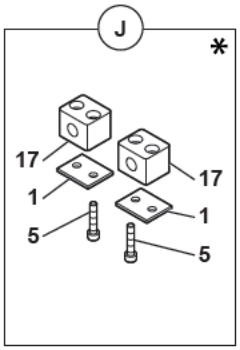

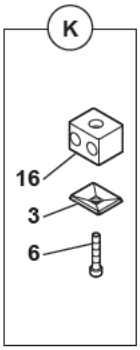

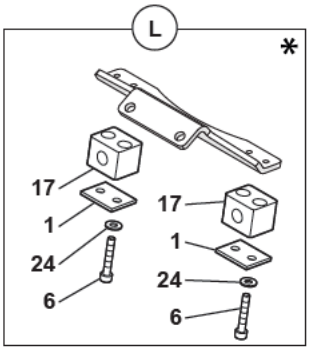

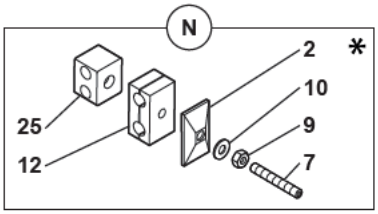

11MWR 5401325 61 50 1A.eps

BRIDES / CHÂSSIS
FLANGES / FRAME
FLANCH / FAHRGESTELL

* 1	3280173		4	PLAQUE	PLATE	PLATTE
* 2	3280175		6	PLAQUE	PLATE	PLATTE
* 3	3280287		1	PLAQUE	PLATE	PLATTE
* 4	4280030	HC M8X40	6	GOUJON	STUD	STIFT
* 5	4290008	CHC M6X30	4	VIS	SCREW	SCHRAUBE
* 6	4290009	CHC M6X35	5	VIS	SCREW	SCHRAUBE
* 7	4300066	M8X55	4	GOUJON	STUD	STIFT
* 8	4380042	H M8X16	1	VIS	SCREW	SCHRAUBE
* 9	4410016	H M8	15	ECROU	NUT	MUTTER
* 10	4490006	CONTACT MU8	13	RONDELLE	WASHER	UNTERLEGSCHEIBE
* 11	4690238		6	COLLIER	COLLAR	SCHELLE
* 12	4690456		1	BRIDE	FLANGE	FLANSCH
* 13	4690608		3	COLLIER	COLLAR	SCHELLE
* 14	4690790		6	BRIDE	FLANGE	FLANSCH
* 15	4690844		4	COLLIER	COLLAR	SCHELLE
* 16	4690851		1	BRIDE	FLANGE	FLANSCH
* 17	4690858		4	BRIDE	FLANGE	FLANSCH
* 18	4691037		2	COLLIER	COLLAR	SCHELLE
* 19	4690929		2	COLLIER	COLLAR	SCHELLE
* 20	4690238		2	COLLIER	COLLAR	SCHELLE
* 21	4691229		2	COLLIER	COLLAR	SCHELLE
* 22	2310066		2	ENTRETOISE	SPACER	ABSTANDSTUECK
* 23	4300048	HC M8X90	2	GOUJON	STUD	STIFT
* 24	4490014	CONTACT MU6	4	RONDELLE	WASHER	UNTERLEGSCHEIBE
* 25	4690851		1	BRIDE	FLANGE	FLANSCH

CONTREPOIDS
COUNTER WEIGHT
GEGENGEWICHT

1	2400209
2	3420939
3	4090781
4	4090839
5	4460035
6	4380107
7	4380055
8	4460115
9	4490003

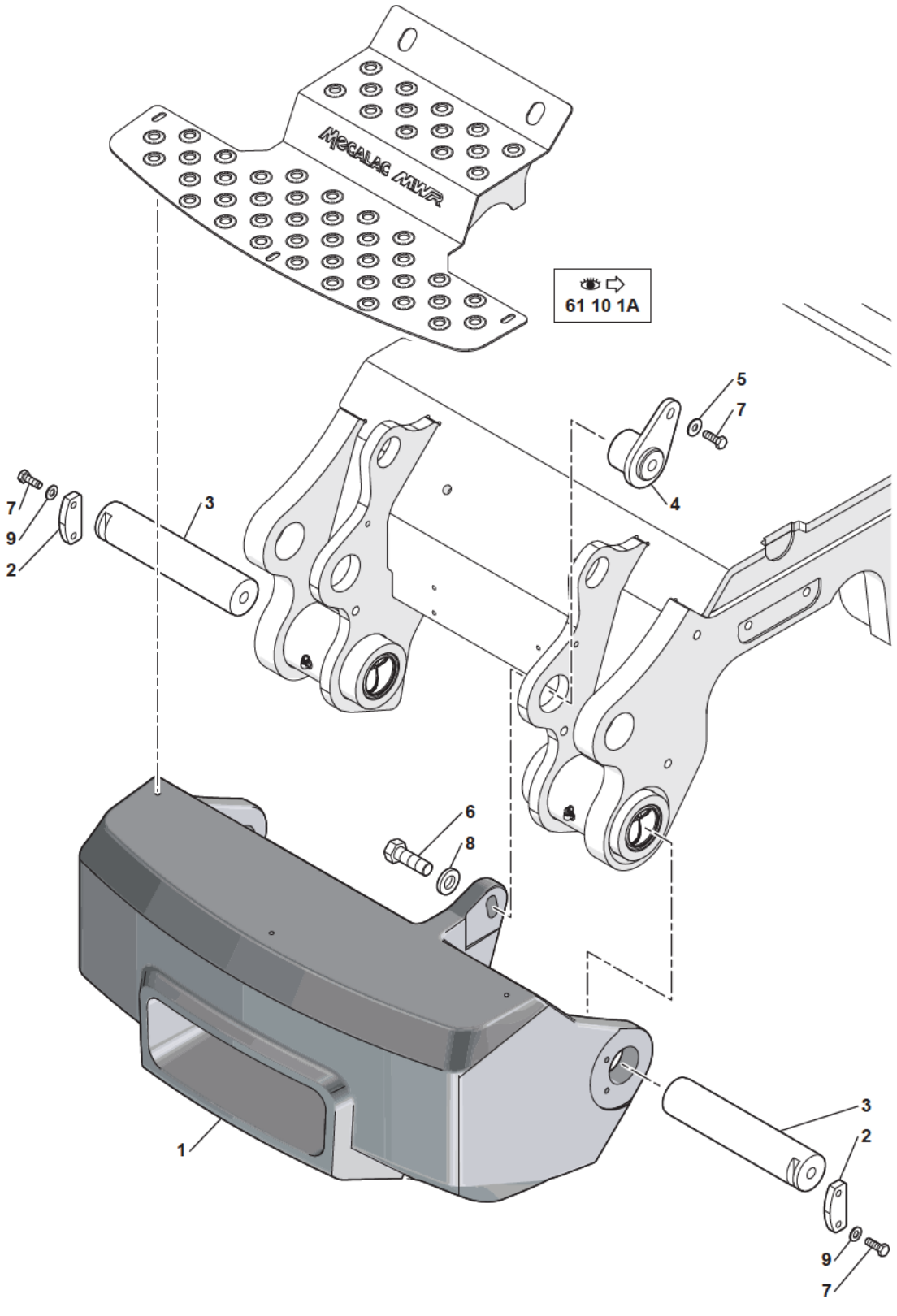

11MWR 5401325 61 70 1A.eps

CONTREPOIDS
COUNTER WEIGHT
GEGENGEWICHT

*	1	2400209	2400202	1	CONTREPOIDS	COUNTER WEIGHT	GEGENGEWICHT
*	2	3420939		2	ARRÊT	STOP	ANSCHLAG
*	3	4090781		2	AXE	CLEVIS PIN	BOLZEN
*	4	4090839		1	AXE	CLEVIS PIN	BOLZEN
*	5	4460035	LU10	1	RONDELLE	WASHER	UNTERLEGSCHEIBE
*	6	4380107	H M20X60	1	VIS	SCREW	SCHRAUBE
*	7	4380055	H M10X30	5	VIS	SCREW	SCHRAUBE
*	8	4460115		1	RONDELLE	WASHER	UNTERLEGSCHEIBE
*	9	4490003	CONTACT MU10	4	RONDELLE	WASHER	UNTERLEGSCHEIBE

TOURELLE
TOWER
OBERWAGEN

1	5460839
2	3870399
3	3870450
4	3072179
5	3834328
6	4290016
7	3072679
8	4370038
9	4380043
10	4410016
11	4380044
12	4490003
13	4490006
14	4490008
15	5041662
16	5041643
17	5140448

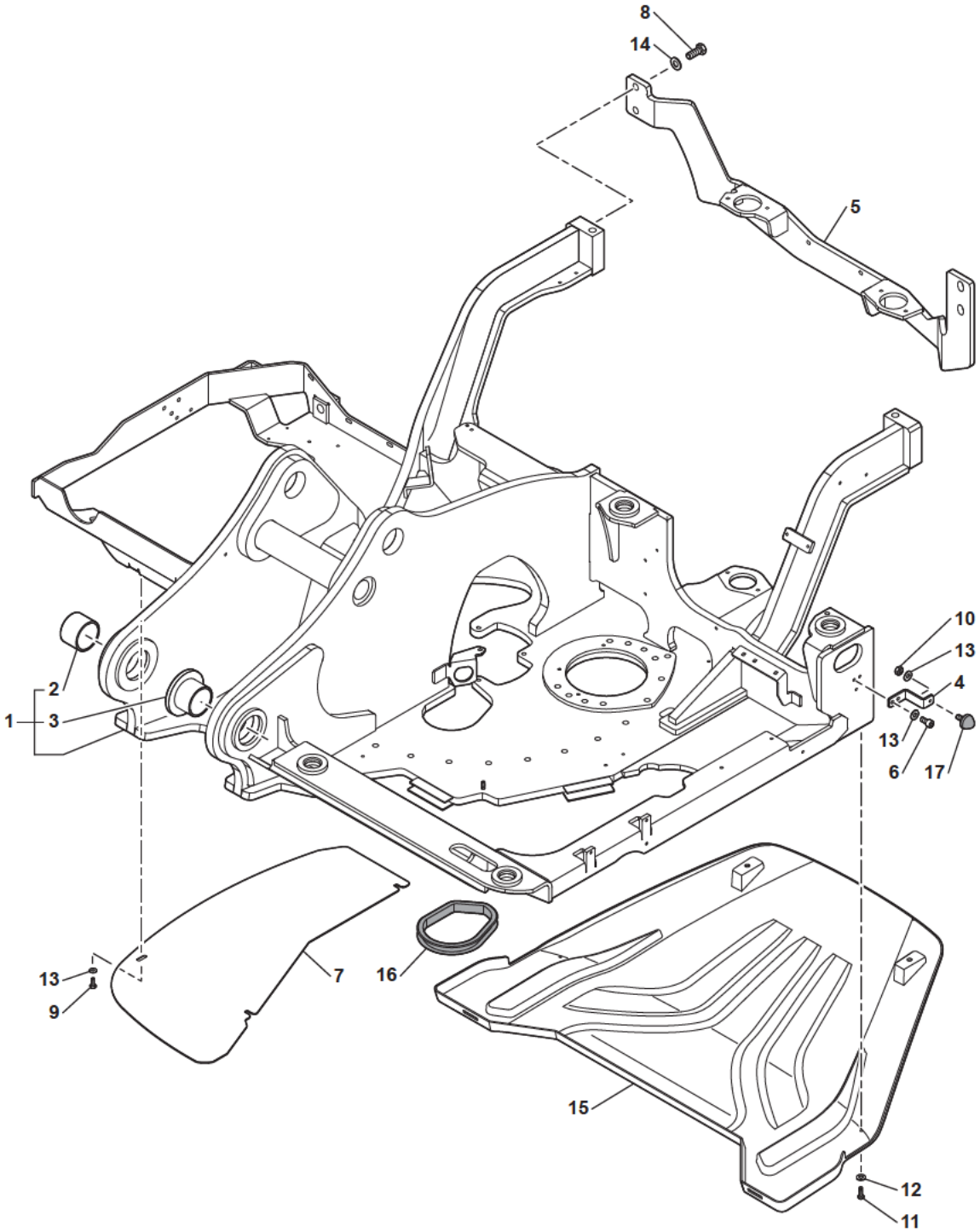

11MWR 5401325 62 10 1A.eps

TOURELLE
TOWER
OBERWAGEN

* 1	5460839		5460814	1	ENSEMBLE TOURELLE	TOWER ASSEMBLY	OBERWAGEN EINHEIT
* 2	3870399	1		1	BAGUE	BUSH	BUCHSE
* 3	3870450	1		1	BAGUE	BUSH	BUCHSE
* 4	3072179			1	SUPPORT	BRACKET	TRAGER
* 5	3834328			1	SUPPORT	BRACKET	TRAGER
* 6	4290016		CHC M8X16	2	VIS	SCREW	SCHRAUBE
* 7	3072679		3071976	1	TÔLE	SHIELD	SCHUTZBLECH
* 8	4370038		H M16X40	4	VIS	SCREW	SCHRAUBE
* 9	4380043		H M8X20	3	VIS	SCREW	SCHRAUBE
* 10	4410016		H M8	1	ECROU	NUT	MUTTER
* 11	4380044		H M8X25	2	VIS	SCREW	SCHRAUBE
* 12	4490003		CONTACT MU10	2	RONDELLE	WASHER	UNTERLEGSCHEIBE
* 13	4490006		CONTACT MU8	6	RONDELLE	WASHER	UNTERLEGSCHEIBE
* 14	4490008		CONTACT MU16	4	RONDELLE	WASHER	UNTERLEGSCHEIBE
* 15	5041662			1	CARTER	HOUSING	GEHAUSE
* 16	5041643			1	PROTECTEUR	PROTECTOR	SCHUTZ
* 17	5140448			1	BUTEE	STOP	ANSCHLAG

CONTREPOIDS
COUNTER WEIGHT
GEGENGEWICHT

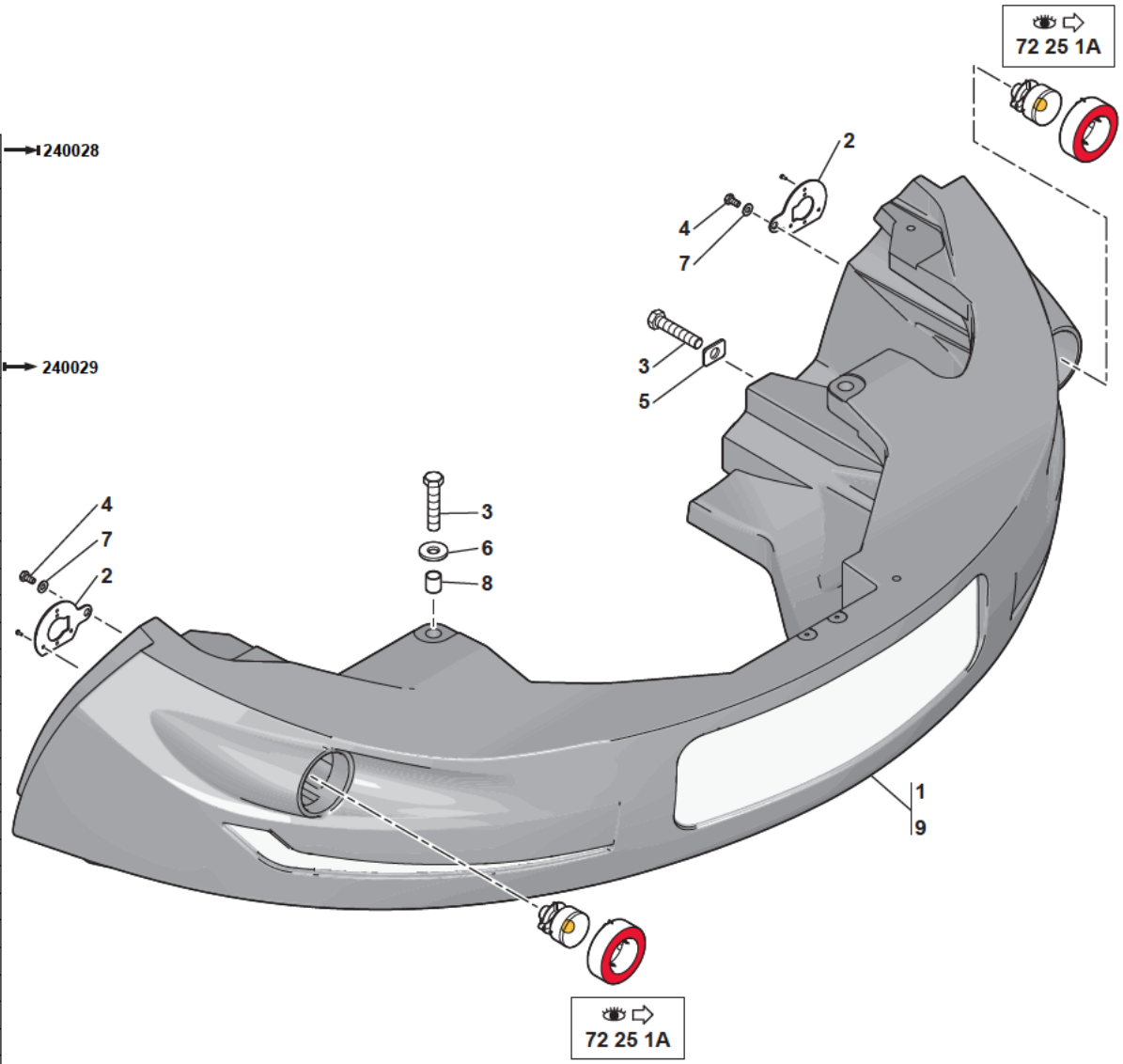

1	2400186	→ 240028
2	3072124	
3	4370129	
4	4380054	
5	3072687	
6	4460125	
7	4490003	
8	3920187	
9	2400213	→ 240029

11MWR 5401325 62 20 1A.eps

CONTREPOIDS
COUNTER WEIGHT
GEGENGEWICHT

* 1	2400186	→I 240028	1	CONTREPOIDS	COUNTER WEIGHT	GEGENGEWICHT
* 2	3072124		2	SUPPORT	BRACKET	TRAGER
* 3	4370129	H M20X100	4	VIS	SCREW	SCHRAUBE
* 4	4380054	H M10X20	2	VIS	SCREW	SCHRAUBE
* 5	3072687	●○ 4460081	2	RONDELLE	WASHER	UNTERLEGSCHEIBE
* 6	4460125		2	RONDELLE	WASHER	UNTERLEGSCHEIBE
* 7	4490003	CONTACT MU10	2	RONDELLE	WASHER	UNTERLEGSCHEIBE
* 8	3920187		2	ENTRETOISE	SPACER	ABSTANDSTUECK
* 9	2400213	I→ 240029	1	CONTREPOIDS	COUNTER WEIGHT	GEGENGEWICHT

CAPOTAGE MOTEUR
ENGINE COVERAGE
MOTORHAUBE

1	3072573
2	3072440
3	3072110
4	3920120
5	5530187
6	4380314
7	3610846
8	3835102
9	3920097
10	3920114
11	4290007
12	4380042
13	4380043
14	4380047
15	4380040
16	4380044
17	4380095
18	4420016
19	4420020
20	4450008
21	3072572
22	6200139
23	4460018
24	4490003
25	4490006
26	4490008
27	4490023
28	4660064
29	4820078
30	5140438
31	5270199
32	5381449
33	6200071
34	5530191

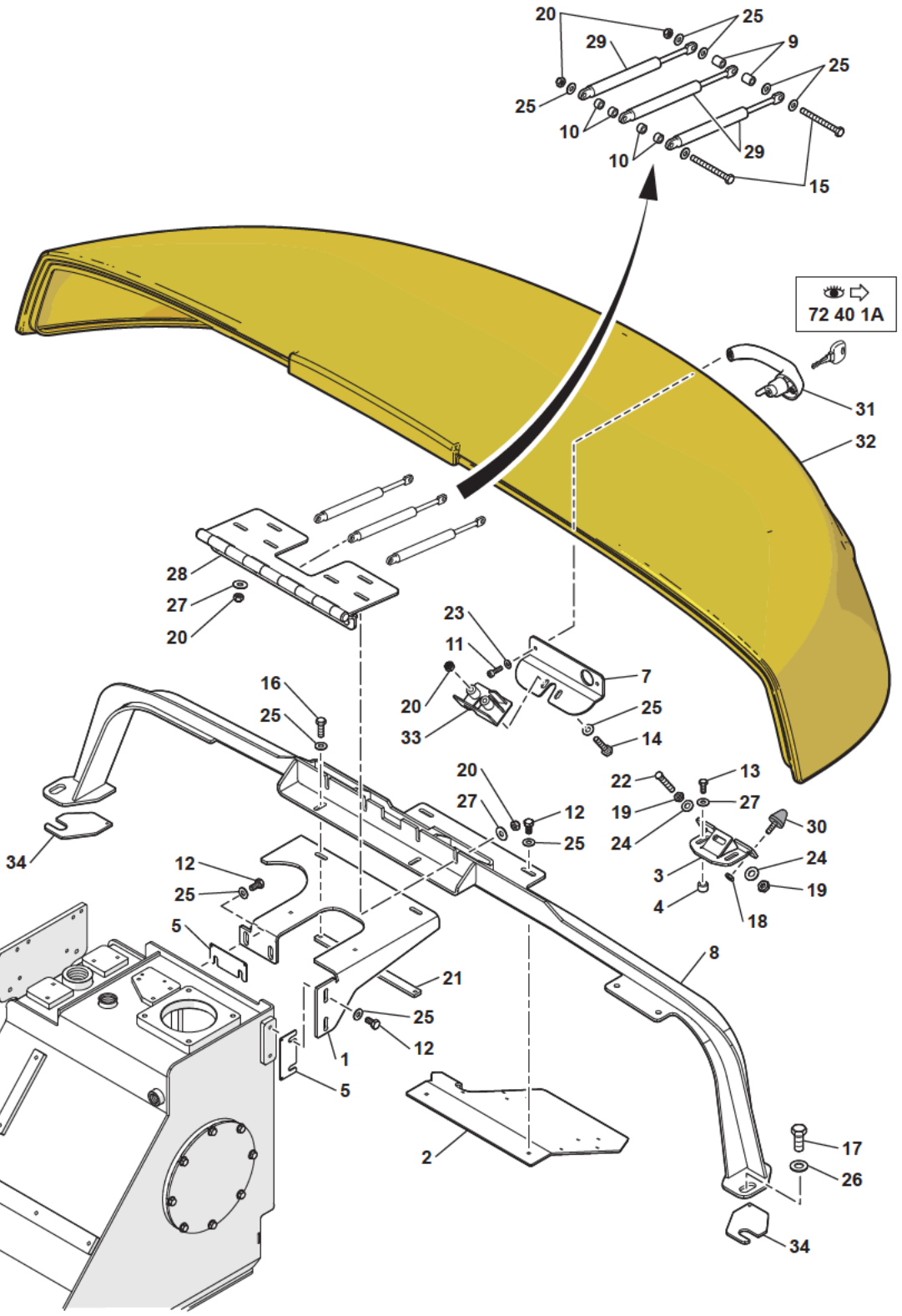

11MWR 5401325 62 30 1A.eps

CAPOTAGE MOTEUR
ENGINE COVERAGE
MOTORHAUBE

* 1	3072573	3072436	1	SUPPORT	BRACKET	TRAGER
* 2	3072440		1	SUPPORT	BRACKET	TRAGER
* 3	3072110		1	SUPPORT	BRACKET	TRAGER
* 4	3920120		2	ENTRETOISE	SPACER	ABSTANDSTUECK
* 5	5530187		2	CALE	SHIM	KEIL
* 6	4380314	H M8X80	1	VIS	SCREW	SCHRAUBE
* 7	3610846		1	SUPPORT	BRACKET	TRAGER
* 8	3835102		1	ARCEAU	CORD	BUGEL
* 9	3920097		2	ENTRETOISE	SPACER	ABSTANDSTUECK
* 10	3920114		4	ENTRETOISE	SPACER	ABSTANDSTUECK
* 11	4290007	CHC M6X20	2	VIS	SCREW	SCHRAUBE
* 12	4380042	H M8X16	6	VIS	SCREW	SCHRAUBE
* 13	4380043	H M8X20	2	VIS	SCREW	SCHRAUBE
* 14	4380047	H M8X40	2	VIS	SCREW	SCHRAUBE
* 15	4380040	H M8X70	1	VIS	SCREW	SCHRAUBE
* 16	4380044	H M8X25	2	VIS	SCREW	SCHRAUBE
* 17	4380095	H M16X40	2	VIS	SCREW	SCHRAUBE
* 18	4420016	Hm M8	2	ECROU	NUT	MUTTER
* 19	4420020	Hm M10	2	ECROU	NUT	MUTTER
* 20	4450008	NYLSTOP M8	14	ECROU	NUT	MUTTER
* 21	3072572		1	PLAQUE	PLATE	PLATTE
* 22	6200139		1	GÂCHE	TRIGGER	DRUECKER
* 23	4460018	MU6	2	RONDELLE	WASHER	UNTERLEGSCHEIBE
* 24	4490003	CONTACT MU10	2	RONDELLE	WASHER	UNTERLEGSCHEIBE
* 25	4490006	CONTACT MU8	16	RONDELLE	WASHER	UNTERLEGSCHEIBE
* 26	4490008	CONTACT MU16	2	RONDELLE	WASHER	UNTERLEGSCHEIBE
* 27	4490023	CONTACT LU8	12	RONDELLE	WASHER	UNTERLEGSCHEIBE
* 28	4660064		1	CHARNIERE	HINGE	SCHARNIER
* 29	4820078		3	VERIN PNEUMATIQUE	PNEUMATIC CYLINDER	LUFTZYLINDER
* 30	5140438		2	BUTEE	STOP	ANSCHLAG
* 31	5270199		1	POIGNEE	HANDLE	HANDGRIFF
* 32	5381449		1	CAPOT	HOOD	HAUBE
* 33	6200071		1	SERRURE	LOCK	SCHLOSS
* 34	5530191		2	CALE	SHIM	KEIL

CAPOTAGE TOURELLE
TOWER COVERAGE
OBERWAGEN ABDECKHAUBEN

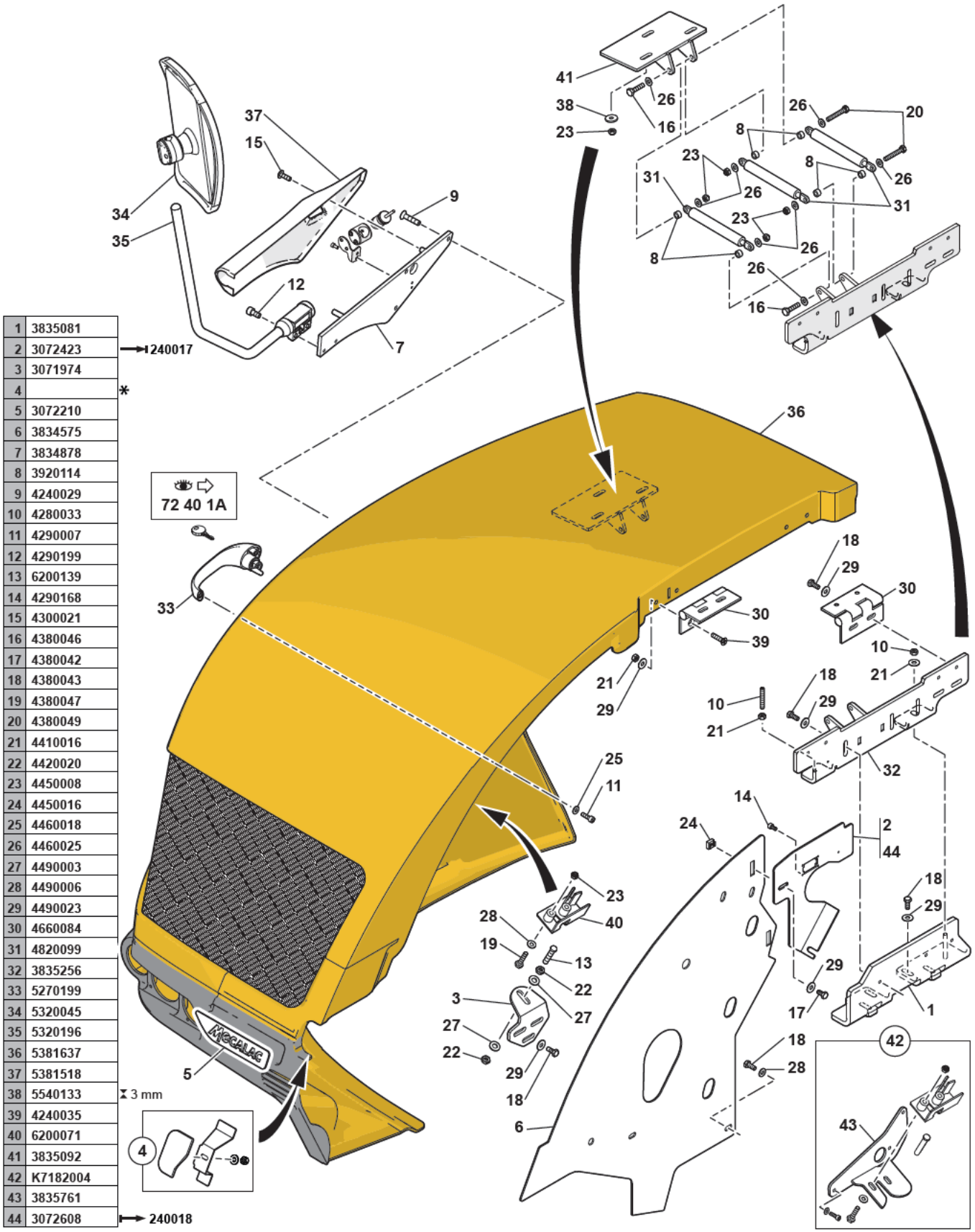

1	3835081
2	3072423
3	3071974
4	*
5	3072210
6	3834575
7	3834878
8	3920114
9	4240029
10	4280033
11	4290007
12	4290199
13	6200139
14	4290168
15	4300021
16	4380046
17	4380042
18	4380043
19	4380047
20	4380049
21	4410016
22	4420020
23	4450008
24	4450016
25	4460018
26	4460025
27	4490003
28	4490006
29	4490023
30	4660084
31	4820099
32	3835256
33	5270199
34	5320045
35	5320196
36	5381637
37	5381518
38	5540133
39	4240035
40	6200071
41	3835092
42	K7182004
43	3835761
44	3072608

11MWR 5401325 62 35 1A.eps

CAPOTAGE TOURELLE
TOWER COVERAGE
OBERWAGEN ABDECKHAUBEN

*	1	3835081			1	SUPPORT	BRACKET	TRAGER
*	2	3072423	→I	240017	1	TÔLE	SHIELD	SCHUTZBLECH
*	3	3071974			1	SUPPORT	BRACKET	TRAGER
*	4		✳		1	OBTURATEUR	SEAL PLATE	VERSHLUSS
*	5	3072210			1	PLAQUE LOGO	LOGO PLATE	LOGOPLATTE
*	6	3834575			1	TÔLE	SHIELD	SCHUTZBLECH
*	7	3834878			1	SUPPORT	BRACKET	TRAGER
*	8	3920114			6	ENTRETOISE	SPACER	ABSTANDSTUECK
*	9	4240029		FHC M8X35	3	VIS	SCREW	SCHRAUBE
*	10	4280033		HC M8X50	1	GOUJON	STUD	STIFT
*	11	4290007		CHC M6X20	2	VIS	SCREW	SCHRAUBE
*	12	4290199		CHC M8X12	2	VIS	SCREW	SCHRAUBE
*	13	6200139	●○	6200094	1	GÂCHE	TRIGGER	DRUECKER
*	14	4290168		CHC M4X8	4	VIS	SCREW	SCHRAUBE
*	15	4300021		CBHC M4X12	2	VIS	SCREW	SCHRAUBE
*	16	4380046		H M8X35	2	VIS	SCREW	SCHRAUBE
*	17	4380042		H M8X16	1	VIS	SCREW	SCHRAUBE
*	18	4380043		H M8X20	16	VIS	SCREW	SCHRAUBE
*	19	4380047		H M8X40	2	VIS	SCREW	SCHRAUBE
*	20	4380049		H M8X50	2	VIS	SCREW	SCHRAUBE
*	21	4410016		H M8	6	ECROU	NUT	MUTTER
*	22	4420020		Hm M10	2	ECROU	NUT	MUTTER
*	23	4450008		NYLSTOP M8	9	ECROU	NUT	MUTTER
*	24	4450016		M8	1	ECROU EN CAGE	CAGE NUT	KAFFIG MUTTER
*	25	4460018		MU6	2	RONDELLE	WASHER	UNTERLEGSCHEIBE
*	26	4460025		MU8	8	RONDELLE	WASHER	UNTERLEGSCHEIBE
*	27	4490003		CONTACT MU10	2	RONDELLE	WASHER	UNTERLEGSCHEIBE
*	28	4490006		CONTACT MU8	6	RONDELLE	WASHER	UNTERLEGSCHEIBE
*	29	4490023		CONTACT LU8	20	RONDELLE	WASHER	UNTERLEGSCHEIBE
*	30	4660084			2	CHARNIERE	HINGE	SCHARNIER
*	31	4820099			3	COMPAS	CALIPER	LEHRE
*	32	3835256	●○	3835078	1	SUPPORT	BRACKET	TRAGER
*	33	5270199			1	POIGNEE	HANDLE	HANDGRIFF
*	34	5320045			1	ANTEVISEUR	FRONT VIEW MIRROR	VORDERSPIEGEL
*	35	5320196			1	SUPPORT	BRACKET	TRAGER
*	36	5381637	●○	5381601	1	CAPOT	HOOD	HAUBE
*	37	5381518			1	COUVERCLE	COVER	DECKEL
*	38	5540133	⧗	3 mm	3	RONDELLE	WASHER	UNTERLEGSCHEIBE
*	39	4240035		TF M8X35	4	VIS	SCREW	SCHRAUBE
*	40	6200071			1	SERRURE	LOCK	SCHLOSS
*	41	3835092			1	SUPPORT	BRACKET	TRAGER
*	42	K7182004			1	KIT SUPPORT	CARRIER KIT	KIT (TRAGER)
*	43	3835761	42		1	SUPPORT	BRACKET	TRAGER
*	44	3072608	I→	240018	1	TÔLE	SHIELD	SCHUTZBLECH

CAPOTAGE TOURELLE
TOWER COVERAGE
OBERWAGEN ABDECKHAUBEN

1	5381325
2	538A0726
3	538A0787
4	538A0785
5	538A0786
6	6200109
7	6200133

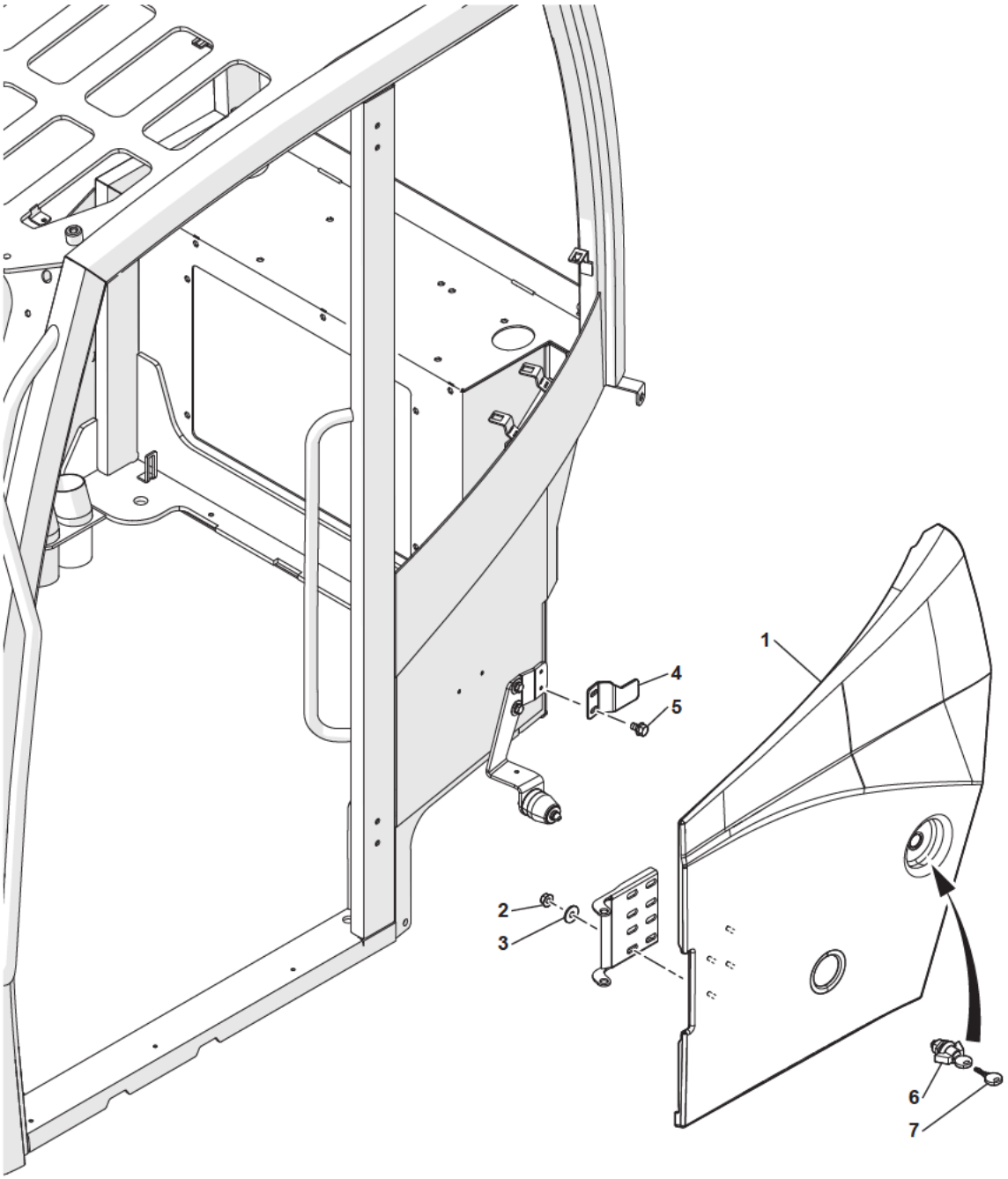

11MWR 5401325 62 35 2A.eps

CAPOTAGE TOURELLE
TOWER COVERAGE
OBERWAGEN ABDECKHAUBEN

*	1	5381325		1	CAPOT	HOOD	HAUBE
*	2	538A0726	M6	4	ECROU	NUT	MUTTER
*	3	538A0787		4	RONDELLE	WASHER	UNTERLEGSCHEIBE
*	4	538A0785		1	SUPPORT	BRACKET	TRAGER
*	5	538A0786	TE M6X12	2	VIS	SCREW	SCHRAUBE
*	6	6200109		1	BOUTON	KNOB	KNOPF
*	7	6200133		1	CLE	KEY	SCHLUSSEL

INSONORISATION
SOUND REDUCTION
SCHALLDÄMMUNG

1	4650016
2	5041537
3	5041552
4	5041553
5	5041563
6	5041564
7	5041571
8	5041774
9	5041771
10	4745053
11	5041660
12	5041773
13	4690622
14	5041772

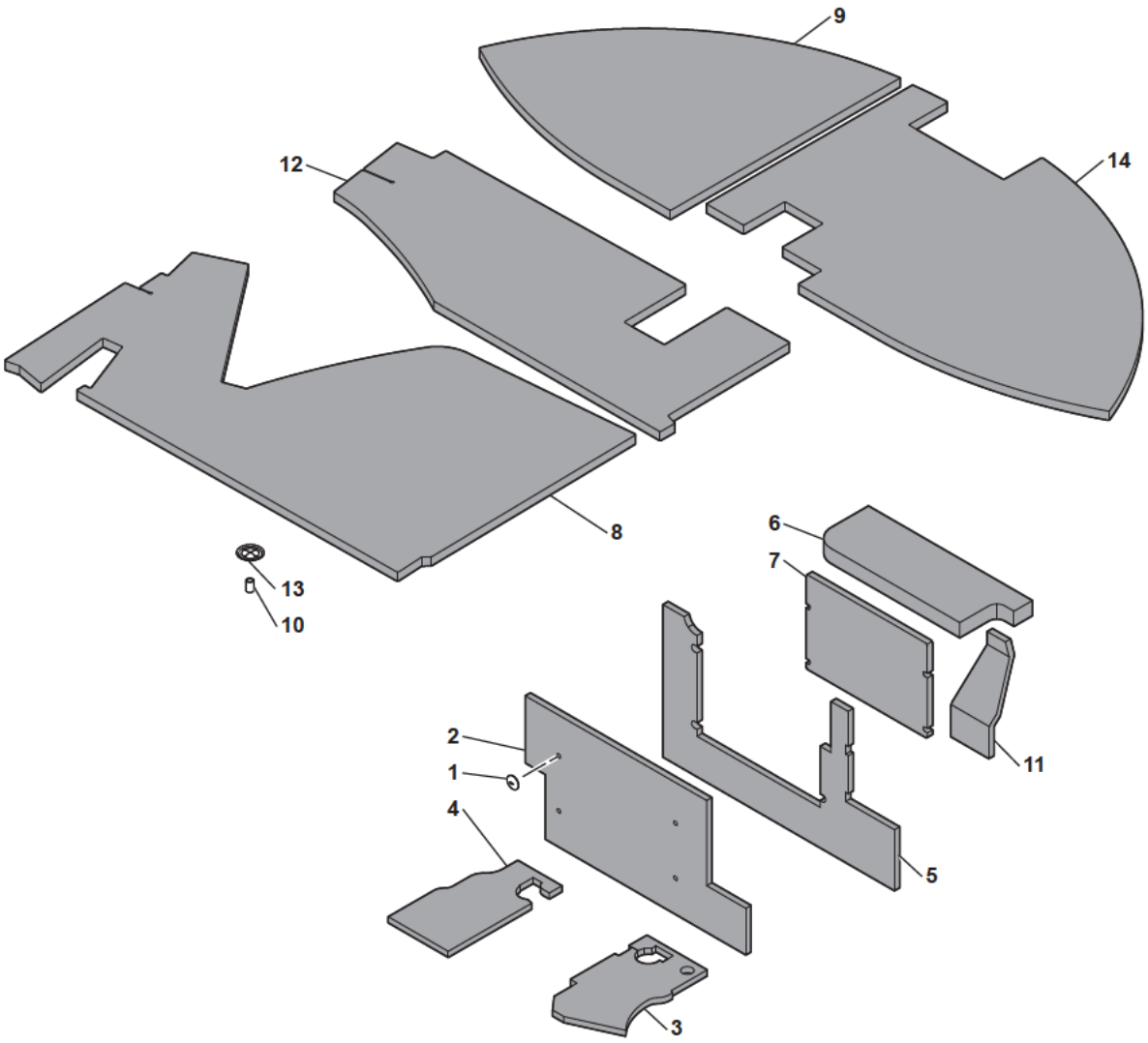

11MWR 5401325 62 40 1A.eps

INSONORISATION
SOUND REDUCTION
SCHALLDAMMUNG

* 1	4650016		4	CLIP	CLIP	KLIPP
* 2	5041537		1	ISOLANT PHONIQUE	PHONIC INSULATOR	ISOLIERT PHONISCH
* 3	5041552		1	ISOLANT PHONIQUE	PHONIC INSULATOR	ISOLIERT PHONISCH
* 4	5041553		1	ISOLANT PHONIQUE	PHONIC INSULATOR	ISOLIERT PHONISCH
* 5	5041563		1	ISOLANT PHONIQUE	PHONIC INSULATOR	ISOLIERT PHONISCH
* 6	5041564		1	ISOLANT PHONIQUE	PHONIC INSULATOR	ISOLIERT PHONISCH
* 7	5041571		1	ISOLANT PHONIQUE	PHONIC INSULATOR	ISOLIERT PHONISCH
* 8	5041774	5041739	1	ISOLANT PHONIQUE	PHONIC INSULATOR	ISOLIERT PHONISCH
* 9	5041771	5041697	1	ISOLANT PHONIQUE	PHONIC INSULATOR	ISOLIERT PHONISCH
* 10	4745053		45	BOUCHON	PLUG	VERSCHL.STOPFEN
* 11	5041660		1	ISOLANT PHONIQUE	PHONIC INSULATOR	ISOLIERT PHONISCH
* 12	5041773	5041738	1	ISOLANT PHONIQUE	PHONIC INSULATOR	ISOLIERT PHONISCH
* 13	4690622		45	CLIP	CLIP	KLIPP
* 14	5041772	5041696	1	ISOLANT PHONIQUE	PHONIC INSULATOR	ISOLIERT PHONISCH

BANDEAU DE PROTECTION
HIDE PROTECTIVE
SCHUTZZURICHTEN

1	3072195
2	4290016
3	4290017
4	4460026
5	4460029
6	5381326
7	5381327
8	4880043

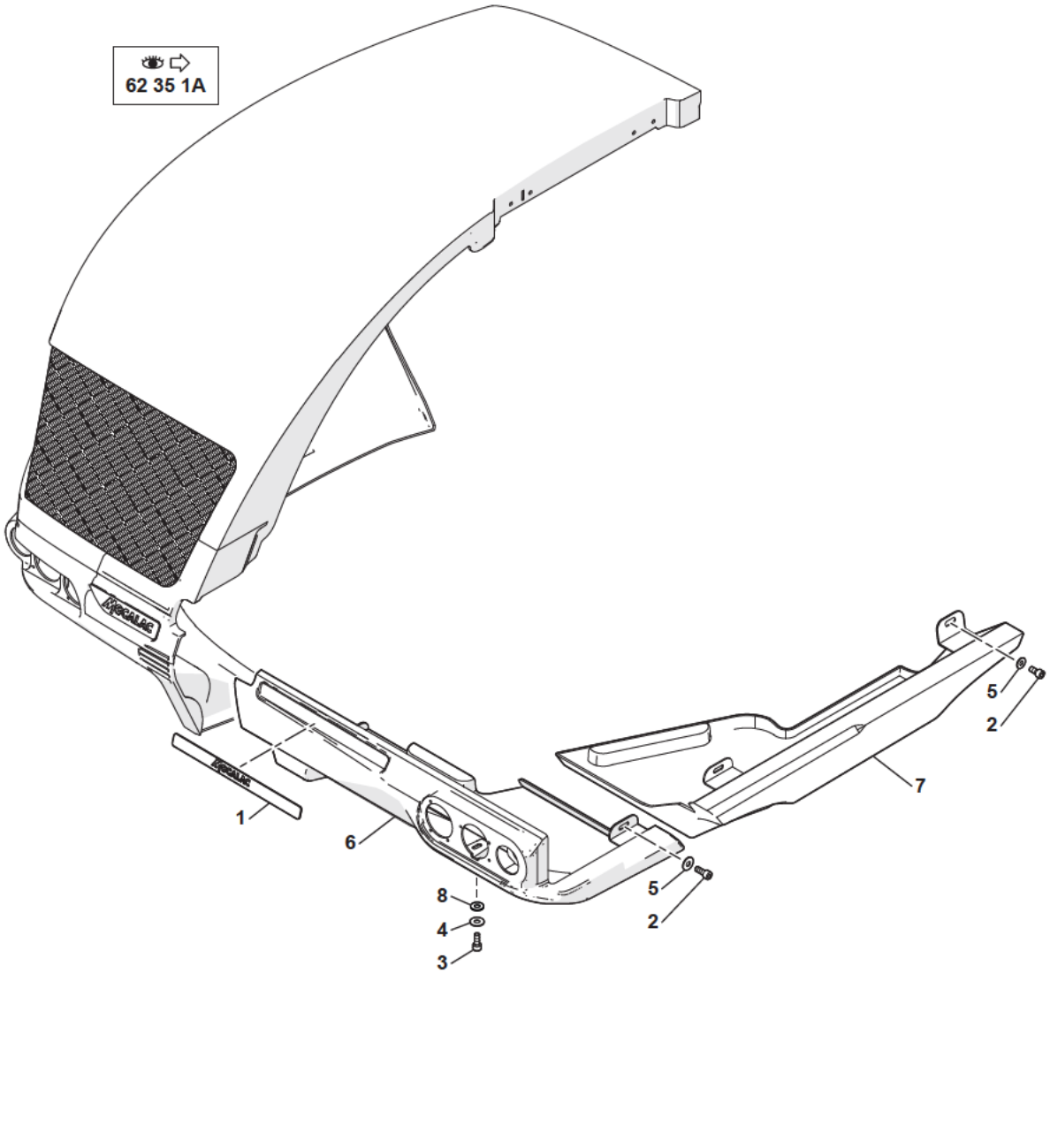

11MWR 5401325 62 45 1A.eps

BANDEAU DE PROTECTION
HIDE PROTECTIVE
SCHUTZZURICHTEN

*	1	3072195		1	PLAQUE LOGO	LOGO PLATE	LOGOPLATTE
*	2	4290016	CHC M8X16	3	VIS	SCREW	SCHRAUBE
*	3	4290017	CHC M8X20	2	VIS	SCREW	SCHRAUBE
*	4	4460026	LU8	2	RONDELLE	WASHER	UNTERLEGSCHEIBE
*	5	4460029	LLN8	3	RONDELLE	WASHER	UNTERLEGSCHEIBE
*	6	5381326		1	BANDEAU PROTECTEUR	HIDE PROTECTIVE	SCHUTZZURICHTEN
*	7	5381327		1	BANDEAU PROTECTEUR	HIDE PROTECTIVE	SCHUTZZURICHTEN
*	8	4880043		2	RONDELLE	WASHER	UNTERLEGSCHEIBE

BRIDES / TOURELLE
FLANGES / TOWER
FLANCH / OBERWAGEN

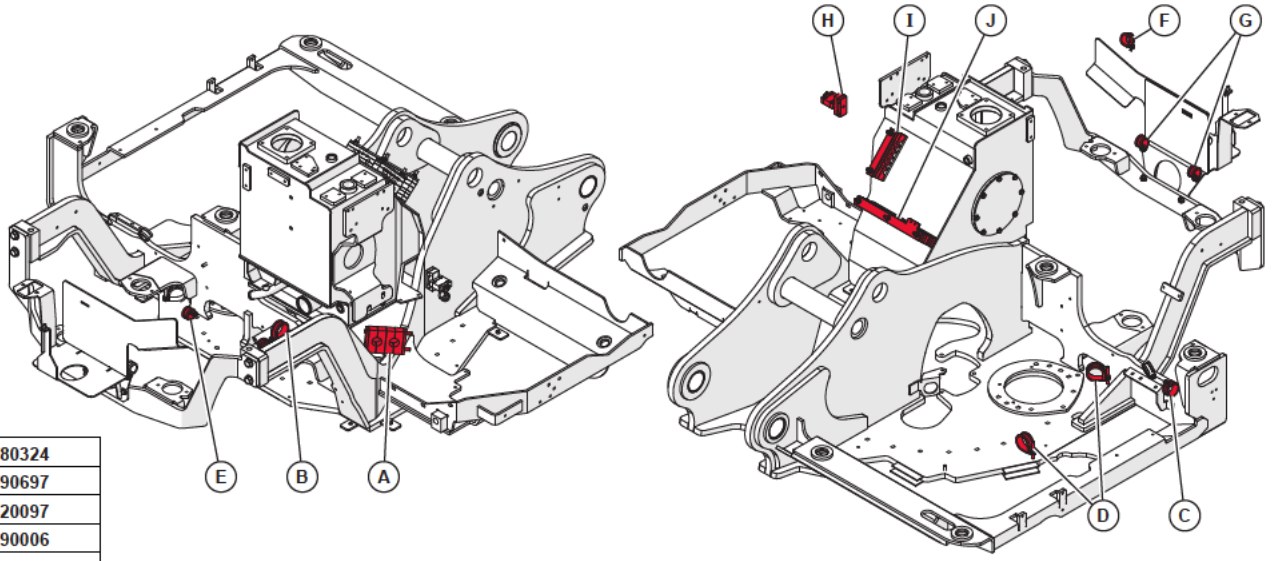

1	3280324
2	4690697
3	3920097
4	4490006
5	4691230
6	3330081
7	4690238
8	4300078
9	4690993
10	4690541
11	4380046
12	3920110
13	4410016
14	4691135
15	4291224
16	4690183
17	3310318
18	4380043
19	4300124
20	4690971
21	4300048
22	4450008
23	4490014
24	4300058
25	4300047
26	4691218
27	4691087
28	3610818

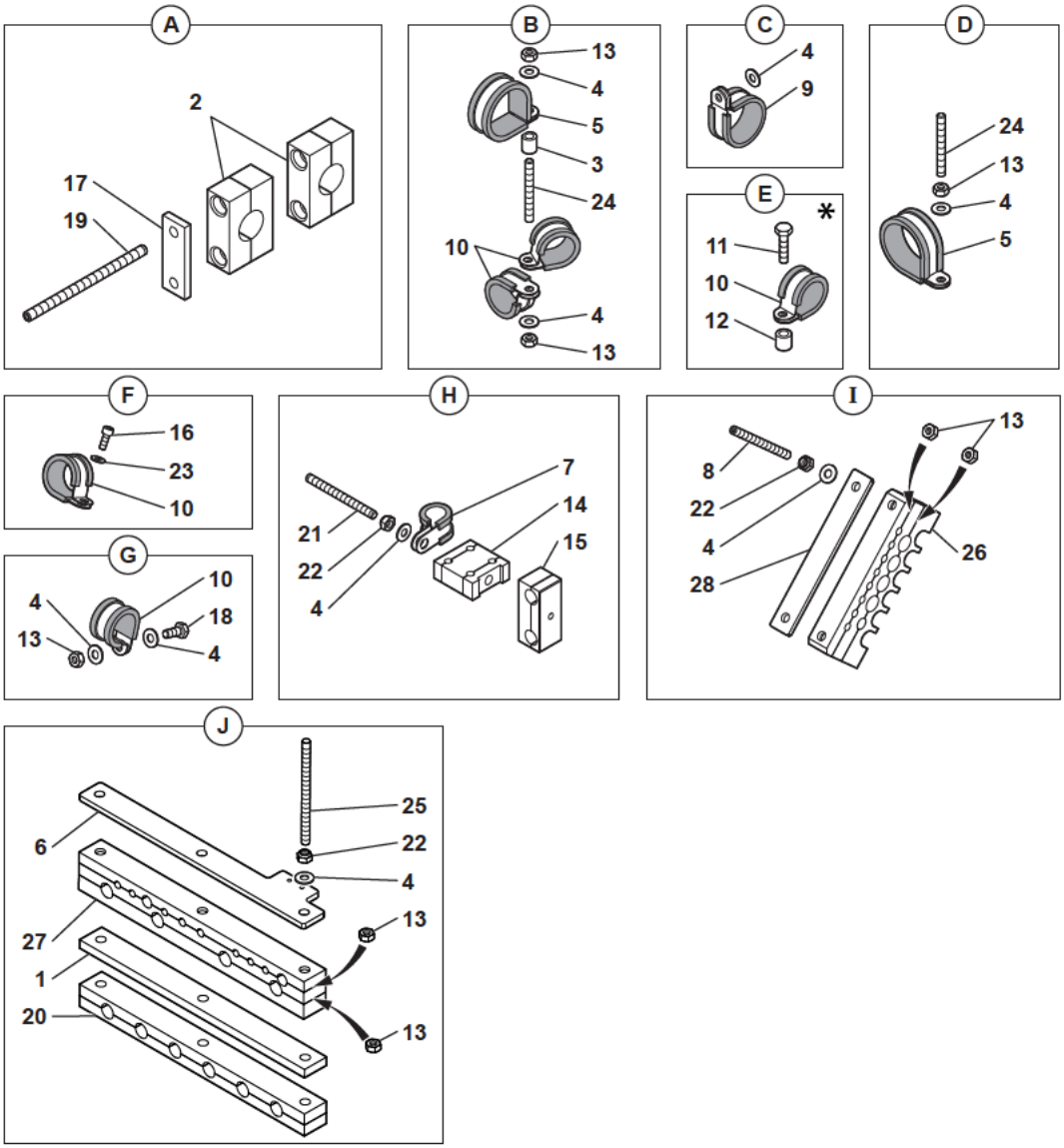

11MWR 5401325 62 50 1A.eps

BRIDES / TOURELLE
FLANGES / TOWER
FLANCH / OBERWAGEN

*	1	3280324		1	PLAQUE	PLATE	PLATTE
*	2	4690697		2	BRIDE	FLANGE	FLANSCH
*	3	3920097		1	ENTRETOISE	SPACER	ABSTANDSTUECK
*	4	4490006	CONTACT MU8	15	RONDELLE	WASHER	UNTERLEGSCHEIBE
*	5	4691230		3	COLLIER	COLLAR	SCHELLE
*	6	3330081		1	PLAQUE	PLATE	PLATTE
*	7	4690238		1	COLLIER	COLLAR	SCHELLE
*	8	4300078	M8X100	2	GOUJON	STUD	STIFT
*	9	4690993		1	COLLIER	COLLAR	SCHELLE
*	10	4690451		6	COLLIER	COLLAR	SCHELLE
*	11	4380046	H M8X35	1	VIS	SCREW	SCHRAUBE
*	12	3920110	Ø 9/15 - 15	1	ENTRETOISE	SPACER	ABSTANDSTUECK
*	13	4410016	H M8	10	ECROU	NUT	MUTTER
*	14	4691135		1	BRIDE	FLANGE	FLANSCH
*	15	4691224		1	BRIDE	FLANGE	FLANSCH
*	16	4290183	CHC M6X16	1	VIS	SCREW	SCHRAUBE
*	17	3310318		1	PLAQUE	PLATE	PLATTE
*	18	4380043	H M8X20	2	VIS	SCREW	SCHRAUBE
*	19	4300124	M10X160	1	GOUJON	STUD	STIFT
*	20	4690971		1	BRIDE	FLANGE	FLANSCH
*	21	4300048	HC M8X90	1	GOUJON	STUD	STIFT
*	22	4450008	NYLSTOP M8	6	ECROU	NUT	MUTTER
*	23	4490014	CONTACT MU6	1	RONDELLE	WASHER	UNTERLEGSCHEIBE
*	24	4300058	HC M8X70	3	GOUJON	STUD	STIFT
*	25	4300047	HC M8X120	3	TIGE FILETEE	THREADED ROD	SCHRAUBENSPINDEL
*	26	4691218		1	BRIDE	FLANGE	FLANSCH
*	27	4691087		1	BRIDE	FLANGE	FLANSCH
*	28	3610818		1	PLAQUE	PLATE	PLATTE

BRIDES / TOURELLE : RETOUR MARTEAU (OPTION)
FLANGES / TOWER: HAMMER RETURN (OPTION)
FLANCH / OBERWAGEN : HAMMER-RÜCKLAUFLEITUNG (OPTION)

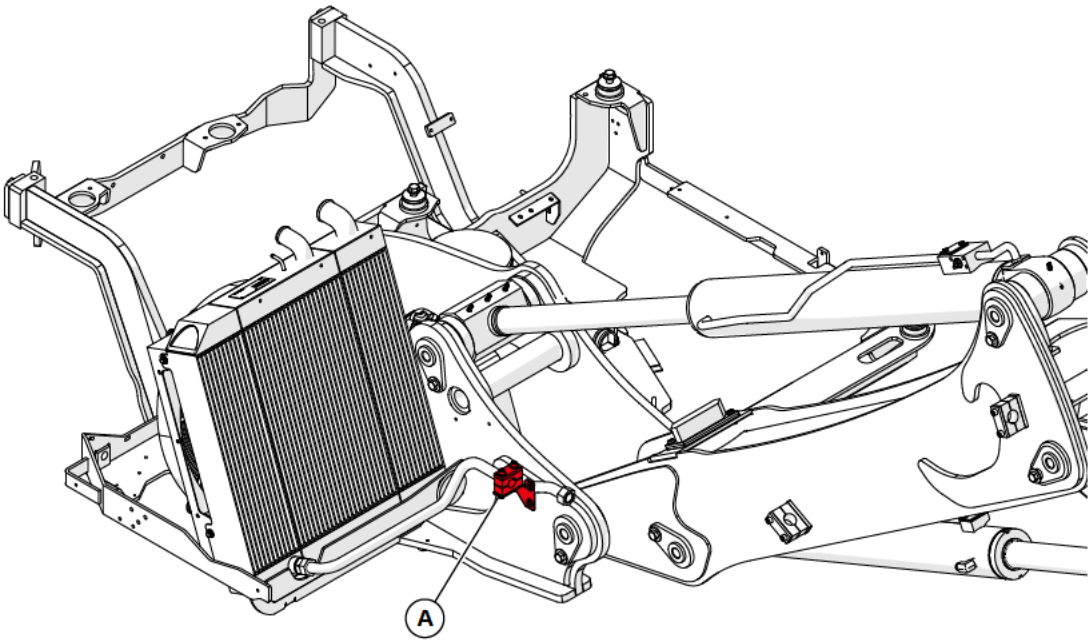

1	3072329
2	4690599
3	3310279
4	4290137
5	4490003
6	4410020
7	4380044
8	4490023

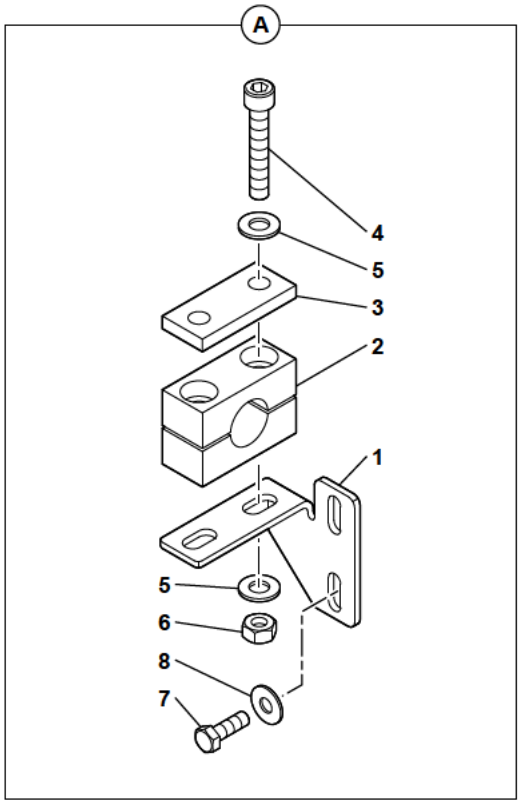

11MWR 5401325 62 50 2A.eps

BRIDES / TOURELLE : RETOUR MARTEAU (OPTION)
FLANGES / TOWER: HAMMER RETURN (OPTION)
FLANCH / OBERWAGEN: HAMMER-RUCKLAUFLEITUNG (OPTION)

*	1	3072329		1	SUPPORT	BRACKET	TRAGER
*	2	4690599		1	BRIDE	FLANGE	FLANSCH
*	3	3310279		1	PLAQUE	PLATE	PLATTE
*	4	4290137	CHC M10X75	2	VIS	SCREW	SCHRAUBE
*	5	4490003	CONTACT MU10	4	RONDELLE	WASHER	UNTERLEGSCHEIBE
*	6	4410020	H M10	2	ECROU	NUT	MUTTER
*	7	4380044	H M8X25	2	VIS	SCREW	SCHRAUBE
*	8	4490023	CONTACT LU8	2	RONDELLE	WASHER	UNTERLEGSCHEIBE

GRAISSAGE REGROUPÉ
GREASING GATHERS
SCHMIERUNG FAßT ZUSAMMEN

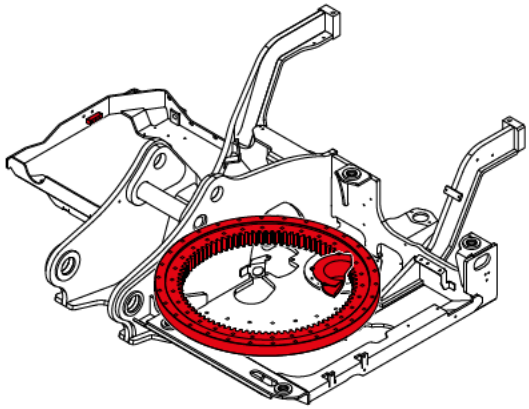

1	5620491
2	4290095
3	5580010
4	4770856
5	4750634
6	4770200
7	4770199
8	4700154
9	2360067
10	4750428

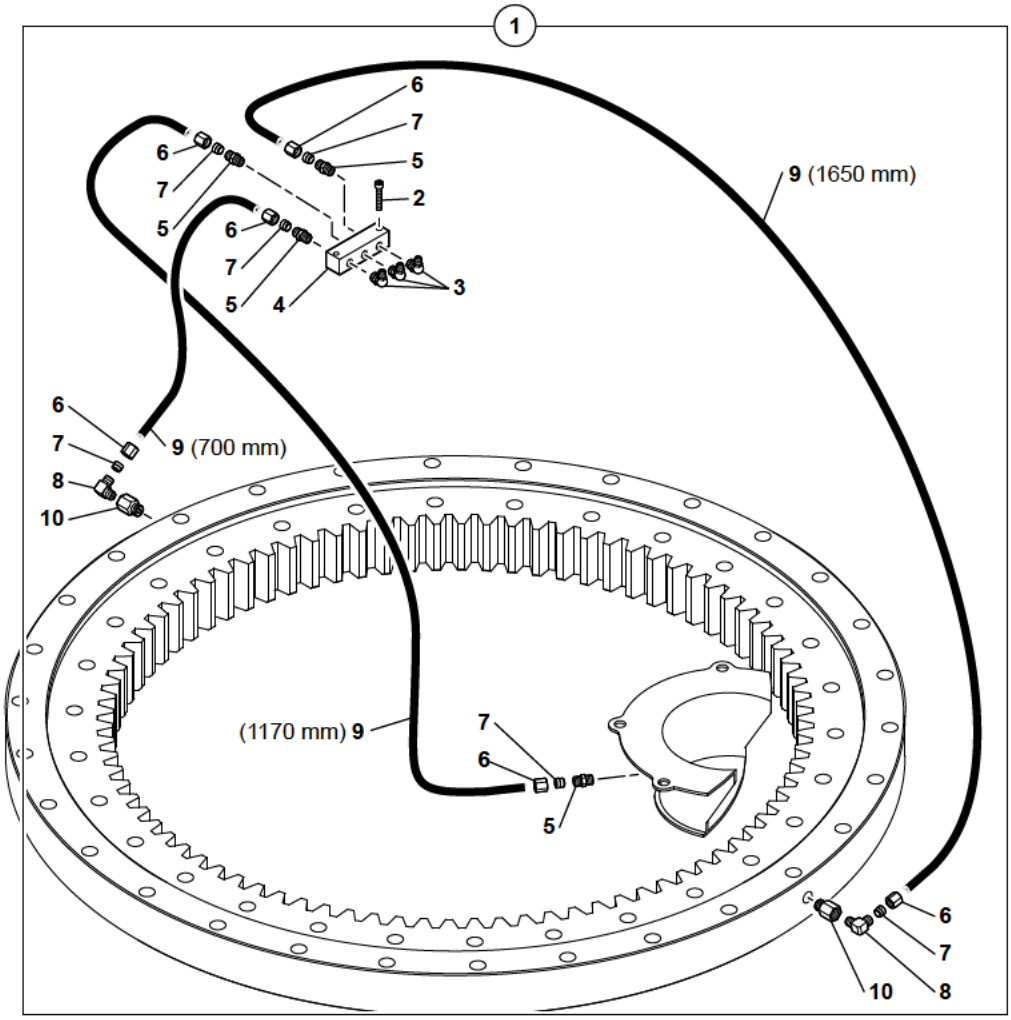

11MWR 5401325 62 80 1A.eps

GRAISSAGE REGROUPE
GREASING GATHERS
SCHMIERUNG FAßT ZUSAMMEN

* 1	5620491			1	KIT: GRAISSAGE CENT- -RALISE (TOURELLE)	KIT: ONE-SHOT LUBR- ICATION (TOWER)	BAUSATZ: ZENTRALSCH- MIERUNG (OBERWAGEN)
* 2	4290095	1	CHC M5X30	2	VIS	SCREW	SCHRAUBE
* 3	5580010	1	M10X1 90°	3	GRAISSEUR	GREASE FITING	SCHMIERNIPPEL
* 4	4770856	1		1	BLOC DE REPARTITION	DISTRIBUTION BLOCK	VERTEILERSTUECK BLOC
* 5	4750634	1		4	UNION	CONNECTOR	ANSCHLUSSTEIL
* 6	4770200	1		6	ECROU	NUT	MUTTER
* 7	4770199	1		6	OLIVE	OVAL	OLIVE
* 8	4700154	1		2	RACCORD COUDE	ELBOW UNION	KRUEMMER
* 9	2360067	1	⟷	SB	FLEXIBLE	HOSE	SCHLAUCH
* 10	4750428	1	M10X100	2	RALLONGE	EXTENSION	VERLAENGERUNG

GRAISSAGE CENTRALISÉ
CENTRALIZED GREASING
ZENTRALSCHMIERUNG

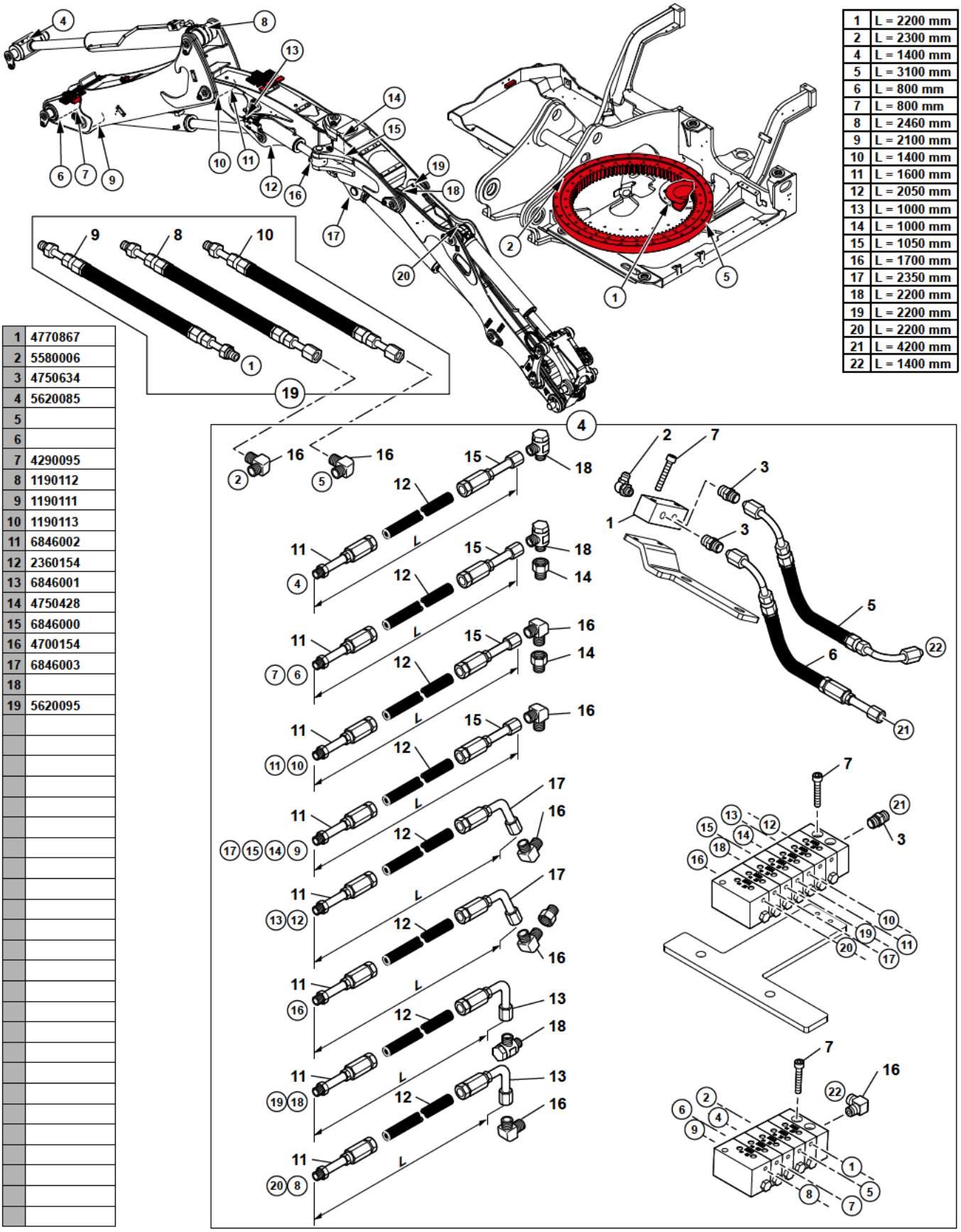

1	4770867
2	5580006
3	4750634
4	5620085
5	
6	
7	4290095
8	1190112
9	1190111
10	1190113
11	6846002
12	2360154
13	6846001
14	4750428
15	6846000
16	4700154
17	6846003
18	
19	5620095

1	L = 2200 mm
2	L = 2300 mm
4	L = 1400 mm
5	L = 3100 mm
6	L = 800 mm
7	L = 800 mm
8	L = 2460 mm
9	L = 2100 mm
10	L = 1400 mm
11	L = 1600 mm
12	L = 2050 mm
13	L = 1000 mm
14	L = 1000 mm
15	L = 1050 mm
16	L = 1700 mm
17	L = 2350 mm
18	L = 2200 mm
19	L = 2200 mm
20	L = 2200 mm
21	L = 4200 mm
22	L = 1400 mm

11MWR 5401325 62 81 1A.eps

GRAISSAGE CENTRALISE
CENTRALIZED GREASING
ZENTRALSCHMIERUNG

* 1	4770867	4		1	BLOC DE REPARTITION	DISTRIBUTION BLOCK	VERTEILERSTUECK BLOC
* 2	5580006	4	90°	2	GRAISSEUR	GREASE FITING	SCHMIERNIPPEL
* 3	4750634	4		3	UNION	CONNECTOR	ANSCHLUSSTEIL
* 4	5620085			1	KIT: GRAISSAGE CENT-	KIT: ONE-SHOT LUBR-	BAUSATZ: ZENTRALSCH-
					-RALISE (EQUIPEMENT)	ICATION (ATTACH.)	MIERUNG(AUSRUESTUNG)
* 5		4		1	FLEXIBLE	HOSE	SCHLAUCH
* 6		4		1	FLEXIBLE	HOSE	SCHLAUCH
* 7	4290095	4	CHC M5X30	6	VIS	SCREW	SCHRAUBE
* 8	1190112	19		1	FLEXIBLE	HOSE	SCHLAUCH
* 9	1190111	19		1	FLEXIBLE	HOSE	SCHLAUCH
* 10	1190113	19		1	FLEXIBLE	HOSE	SCHLAUCH
* 11	6846002	4		16	RACCORD	NIPPLE	VERBINDUNGSELEMENT
* 12	2360154	4	⟷	SB	FLEXIBLE	HOSE	SCHLAUCH
* 13	6846001	4		4	RACCORD	NIPPLE	VERBINDUNGSELEMENT
* 14	4750428	4	M10X100	4	RALLONGE	EXTENSION	VERLAENGERUNG
* 15	6846000	4		9	RACCORD	NIPPLE	VERBINDUNGSELEMENT
* 16	4700154	4		14	RACCORD COUDE	ELBOW UNION	KRUEMMER
* 17	6846003	4		3	RACCORD	NIPPLE	VERBINDUNGSELEMENT
* 18		4		5	RACCORD BANJO	BANJO FITTING	RINGSTUECK
* 19	5620095			1	KIT GRAISSAGE	KIT GREASING	BAUSATZ SCHMIERUNG

GRAISSAGE CENTRALISÉ AUTOMATIQUE
AUTOMATIC ONE-SHOT GREASING
ZENTRALSCHMIERUNG AUTOMATISCH

1	5350208
2	3072027
3	
4	
5	2360154
6	4380042
7	4490006
8	5620095
9	5620086
10	535A0317
11	535A0260
12	5090109
13	4691042
14	4540004
15	5620085
16	5600254

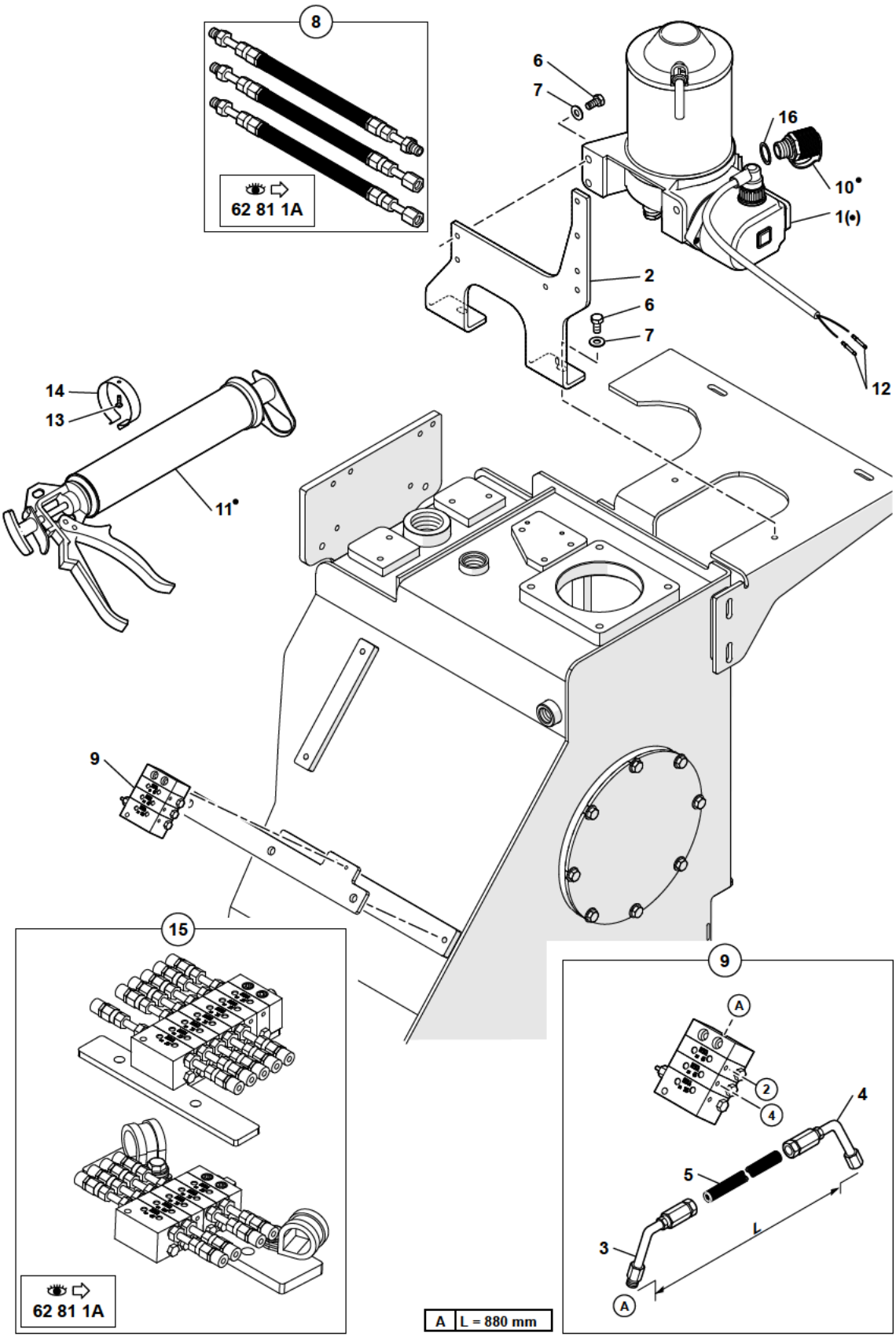

11MWR 5401325 62 82 1A.eps

GRAISSAGE CENTRALISE AUTOMATIQUE
AUTOMATIC ONE-SHOT GREASING
ZENTRALSCHMIERUNG AUTOMATISCH

*	1	5350208			12 V	1	POMPE A GRAISSE	GREASE GUN	FETTPRESSE
*	2	3072027				1	SUPPORT	BRACKET	TRAGER
*	3		9			1	RACCORD	NIPPLE	VERBINDUNGSELEMENT
*	4		9			1	RACCORD	NIPPLE	VERBINDUNGSELEMENT
*	5	2360154	9	↔		SB	FLEXIBLE	HOSE	SCHLAUCH
*	6	4380042			H M8X16	5	VIS	SCREW	SCHRAUBE
*	7	4490006			CONTACT MU8	5	RONDELLE	WASHER	UNTERLEGSCHEIBE
*	8	5620095		👁	62 81 1A	PM	KIT GRAISSAGE	KIT GREASING	BAUSATZ SCHMIERUNG
*	9	5620086				1	REPARTITION	DISTRIBUTION	VERTEILERSTUECK
*	10	535A0317	1			1	RACCORD	UNION	VERBINDUNGSELEMENT
*	11	535A0260	1			1	POMPE A GRAISSE	GREASE GUN	FETTPRESSE
*	12	5090109			2 mm²	4	SOCKET	SOCKET	SOCKET
*	13	4691042				2	CLIP	CLIP	KLIPP
*	14	4540004				2	RIVET	RIVET	NIET
*	15	5620085		👁	62 81 1A	PM	KIT: GRAISSAGE CENT--RALISE (EQUIPEMENT)	KIT: ONE-SHOT LUBR-ICATION (ATTACH.)	BAUSATZ: ZENTRALSCH-MIERUNG(AUSRUESTUNG)
*	16	5600254			2.5 1/2"	1	BAGUE	BUSH	RING

ENSEMBLE COMPRESSEUR CLIMATISATION
AIR CONDITIONER COMPRESSOR ASSEMBLY
KLIMAANLAGE KOMPRESSOR EINHEIT

1	3072218
2	4290026
3	4370137
4	3072221
5	4490003
6	4870019
7	5080089
8	5090105
9	5350213

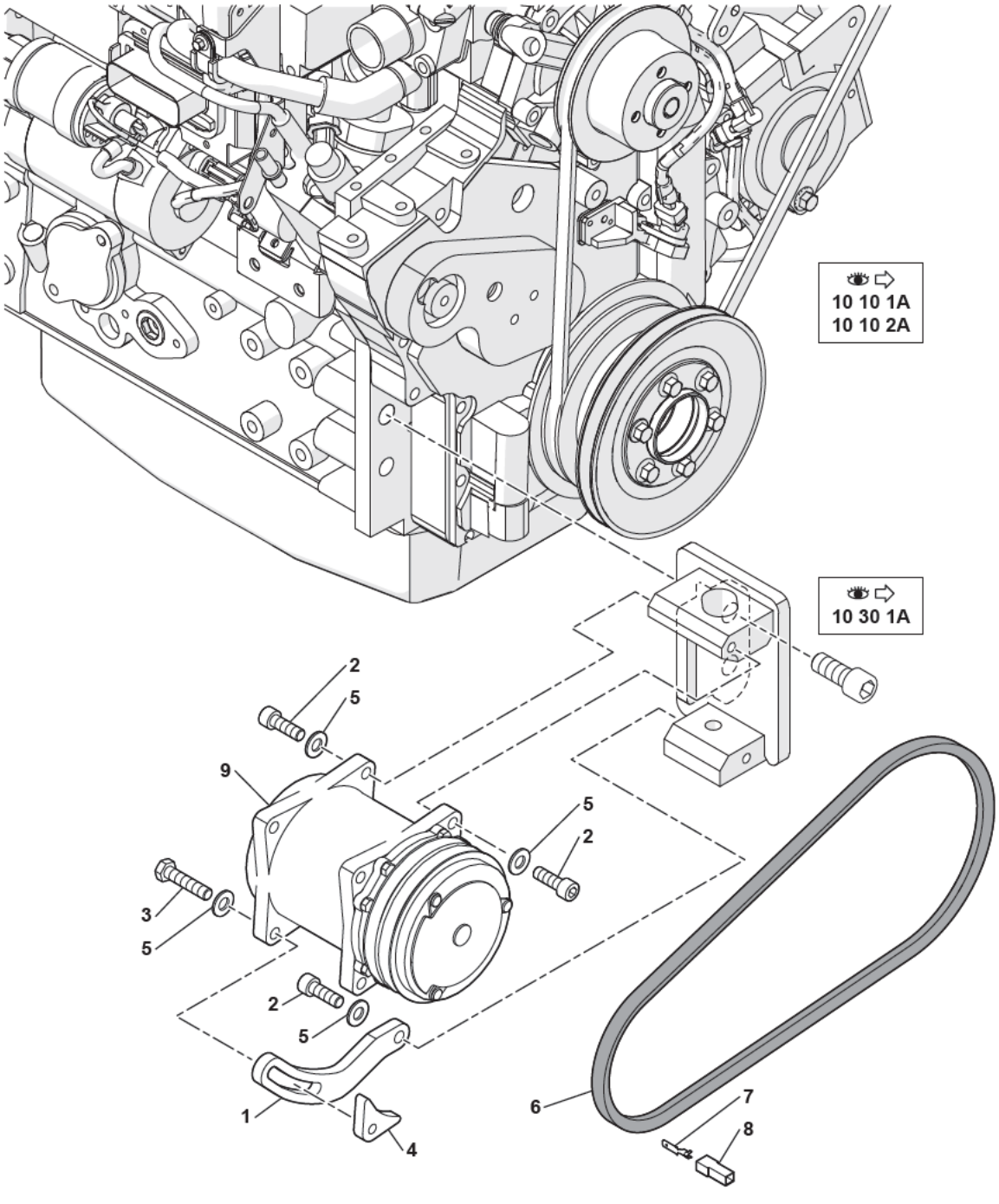

11MWR 5401325 62 95 1A.eps

ENSEMBLE COMPRESSEUR CLIMATISATION
AIR CONDITIONER COMPRESSOR ASSEMBLY
KLIMAANLAGE KOMPRESSOR EINHEIT

* 1	3072218		1	TENDEUR	TENSIONER	SPANNER
* 2	4290026	CHC M10X30	3	VIS	SCREW	SCHRAUBE
* 3	4370137	H M10X45	1	VIS	SCREW	SCHRAUBE
* 4	3072221		1	ECROU	NUT	MUTTER
* 5	4490003	CONTACT MU10	4	RONDELLE	WASHER	UNTERLEGSCHEIBE
* 6	4870019		1	COURROIE	BELT	RIEMEN
* 7	5080089		1	PORTE LANGUETTE		
* 8	5090105		1	LANGUETTE	TONGUE	LASCHE
* 9	5350213		1	COMPRESSEUR CLIM.	COMPRESSOR AIR-COND.	KOMPRESSORKLIM.

CONDENSEUR DE CLIMATISATION
CONDENSER OF AIR CONDITIONING
KONDENSATOR DER KLIMAANLAGE

1	1300070
2	1300071
3	1300072
4	1300074
5	1300093
6	3072096
7	4380030
8	4380045
9	4410016
10	4490006
11	4490014
12	4690451
13	4690627
14	4720090
15	5180155
16	5370659
17	6050187

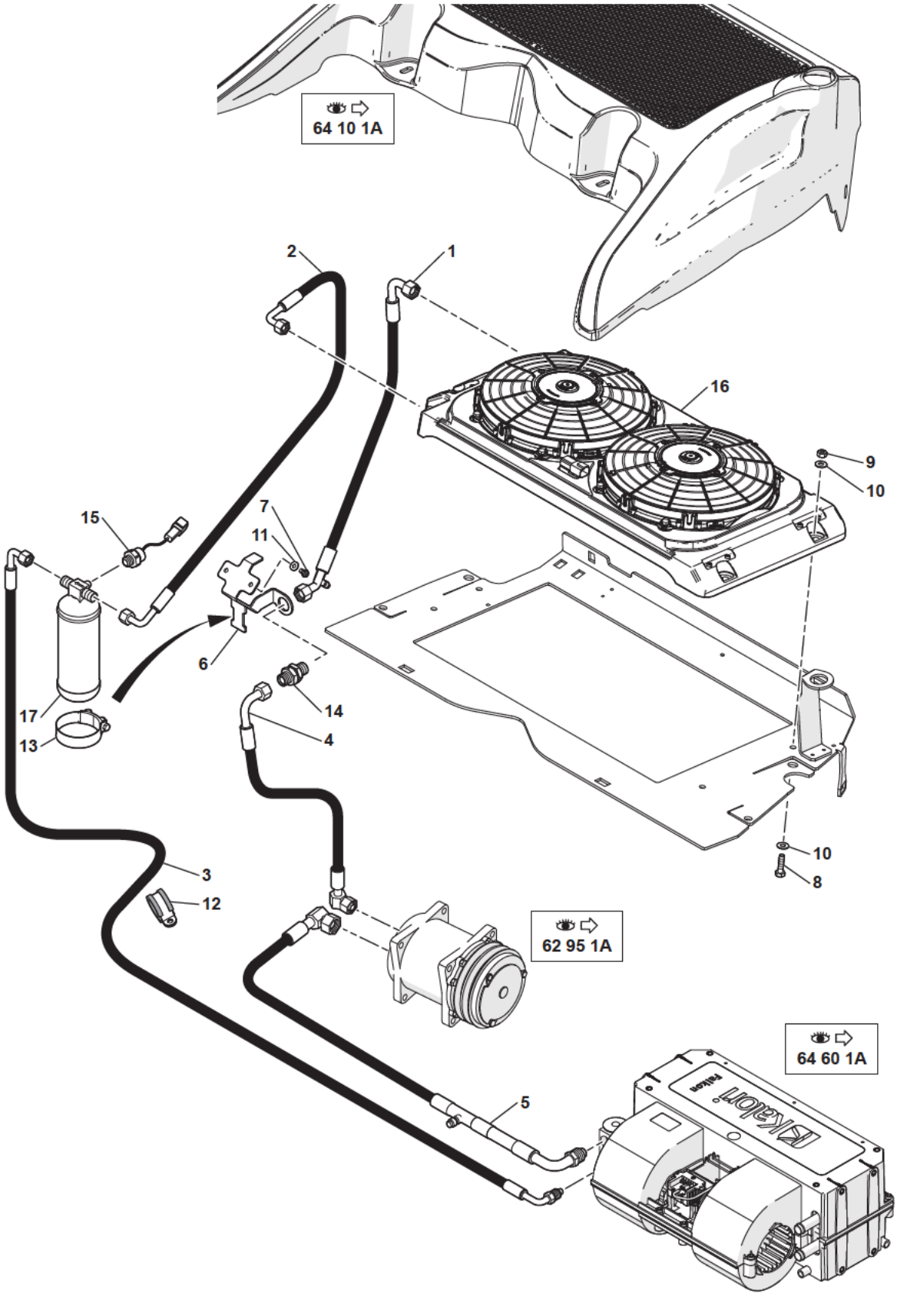

11MWR 5401325 62 95 2A.eps

CONDENSEUR DE CLIMATISATION
CONDENSER OF AIR CONDITIONING
KONDENSATOR DER KLIMAANLAGE

* 1	1300070		1	FLEXIBLE	HOSE	SCHLAUCH
* 2	1300071		1	FLEXIBLE	HOSE	SCHLAUCH
* 3	1300072		1	FLEXIBLE	HOSE	SCHLAUCH
* 4	1300074		1	FLEXIBLE	HOSE	SCHLAUCH
* 5	1300093		1	FLEXIBLE	HOSE	SCHLAUCH
* 6	3072096		1	SUPPORT	BRACKET	TRAGER
* 7	4380030	H M6X12	2	VIS	SCREW	SCHRAUBE
* 8	4380045	H M8X30	4	VIS	SCREW	SCHRAUBE
* 9	4410016	H M8	4	ECROU	NUT	MUTTER
* 10	4490006	CONTACT MU8	8	RONDELLE	WASHER	UNTERLEGSCHEIBE
* 11	4490014	CONTACT MU6	2	RONDELLE	WASHER	UNTERLEGSCHEIBE
* 12	4690451		1	COLLIER	COLLAR	SCHELLE
* 13	4690627		1	COLLIER	COLLAR	SCHELLE
* 14	4720090		1	PASSE-CLOISON	BULKHEAD GROMMET	DURCHGANG
* 15	5180155		1	PRESSOSTAT	PRESSURE SWITCH	DRUCKSCHALTER
* 16	5370659		1	CONDENSEUR	CONDENSER COIL	KONDENSATOR
* 17	6050187		1	DESHYDRATEUR CLIM.	DEHYDRATOR AIR-COND.	DEHYDRATORKLIM.

CABINE
CAB
KABINE

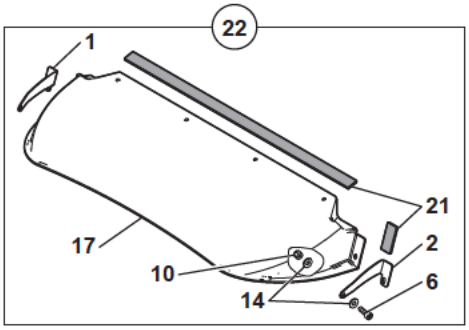

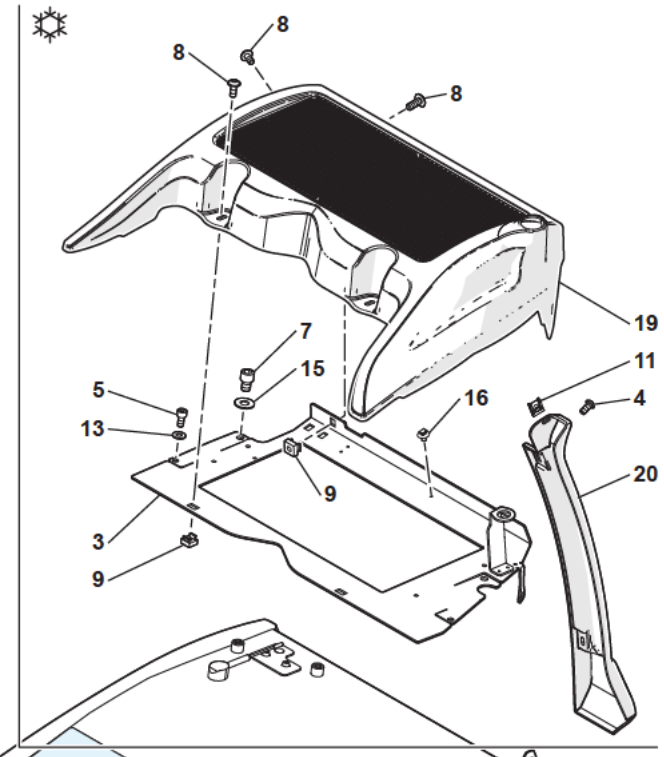

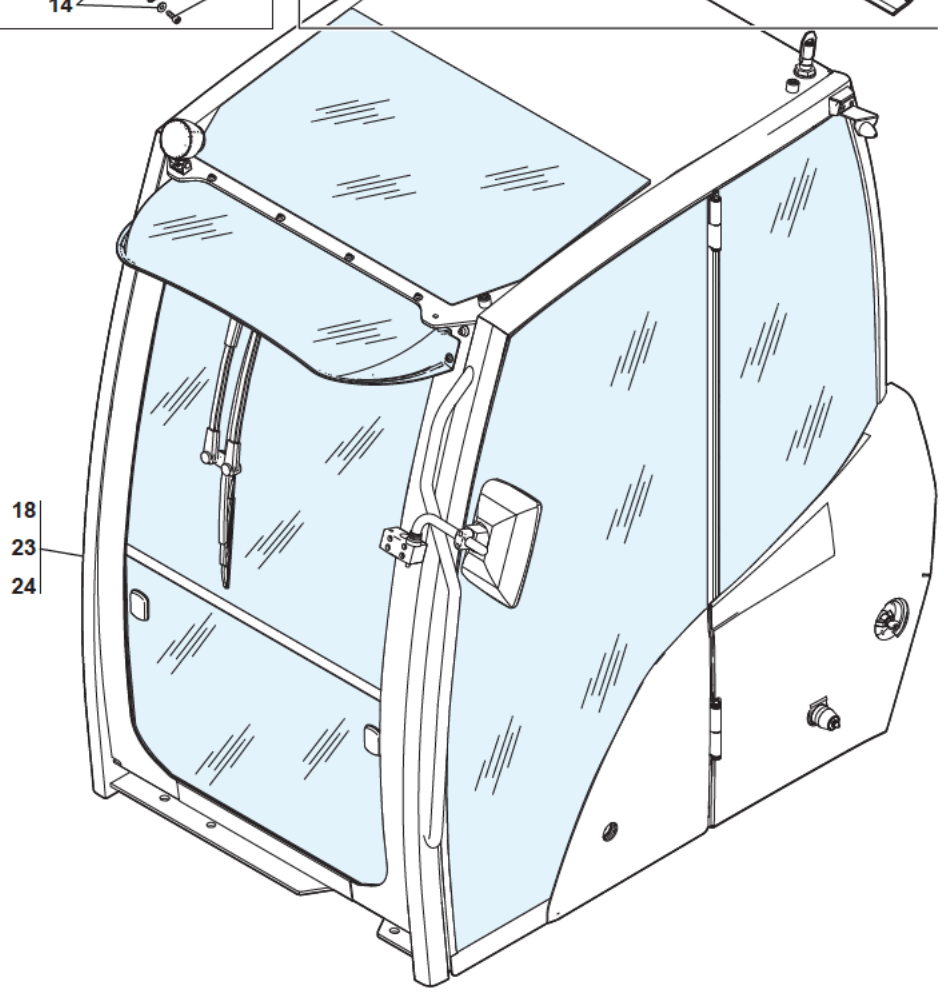

1	3071014	▶
2	3071015	◀
3	3834973	
4	4300069	
5	4290016	
6	4290121	
7	4290188	
8	4300075	
9	4450019	
10	4450078	
11	4450160	
12	4460018	
13	4490006	
14	4490016	
15	4490019	
16	5180137	
17	5381668	
18	5381318	→I 240021
19	5381613	
20	5381610	
21	5600075	
22	K7160063	
23	5381638	→ 240022 →I 240035
24	5381661	→ 240036

11MWR 5401325 64 10 1A.eps

CABINE
CAB
KABINE

*	1	3071014	22	▶		1	SUPPORT	BRACKET	TRAGER
*	2	3071015	22	◀		1	SUPPORT	BRACKET	TRAGER
*	3	3834973		☼		1	SUPPORT	BRACKET	TRAGER
*	4	4300069			BHC M8X10	2	VIS	SCREW	SCHRAUBE
*	5	4290016			CHC M8X16	2	VIS	SCREW	SCHRAUBE
*	6	4290121			CHC M5X16	2	VIS	SCREW	SCHRAUBE
*	7	4290188			CHC M12X16	2	VIS	SCREW	SCHRAUBE
*	8	4300075			BHC M8X20	6	VIS	SCREW	SCHRAUBE
*	9	4450019			M8	5	ECROU EN CAGE	CAGE NUT	KAFFIG MUTTER
*	10	4450078			NYLSTOP M5	2	ECROU	NUT	MUTTER
*	11	4450160			M8	1	AGRAFE	CRAMP	KLAMMER
*	12	4460018			MU6	3	RONDELLE	WASHER	UNTERLEGSCHEIBE
*	13	4490006			CONTACT MU8	2	RONDELLE	WASHER	UNTERLEGSCHEIBE
*	14	4490016			CONTACT MU5	4	RONDELLE	WASHER	UNTERLEGSCHEIBE
*	15	4490019			CONTACT MU12	2	RONDELLE	WASHER	UNTERLEGSCHEIBE
*	16	5180137				3	AGRAFE	CRAMP	KLAMMER
*	17	5381668	22	●○	5380884	1	VISIÈRE	VISOR	SONNENBLENDE
*	18	5381318		→I	240021	1	CABINE EQUIPEE	EQUIPPED CABIN	KOMPLETTE KABINE
*	19	5381613		●○	5381572	1	CAPOT	HOOD	HAUBE
*	20	5381610		●○	5381574 / 5381674	1	HABILLAGE	CLADDING	VERKLEIDUNG
*	21	5600075	22			SB	BANDE CAOUTCHOUC	RUBBER STRAP	GUMMIBAND
*	22	K7160063				1	KIT (VISIÈRE)	KIT (VISOR)	KIT (MUTZENSCHIRM)
*	23	5381638		I→	240022	1	CABINE EQUIPEE	EQUIPPED CABIN	KOMPLETTE KABINE
*	23			→I	240035				
*	24	5381661		I→	240036	1	CABINE EQUIPEE	EQUIPPED CABIN	KOMPLETTE KABINE

CABINE : ACCESSOIRES
CAB: ACCESSORY
KABINE: ZUBEHÖR

1	3071275	
2	3071748	
3	538A0790	
4	4290121	
5	4290227	
6	538A0517	
7	5381406	
8	4380031	
9	4450127	
10	4490014	
11	5020176	
12	538A0649	→ 240021
13	538A0652	→ 240021
14	538A0650	→ 240022
15	538A0651	→ 240022
16	5381398	
17	538A0637	
18	4300055	
19	538A0791	
20	538A0725	
21	538A0728	
22	5381265	
23	5381267	
24	538A0718	
25	538A0716	
26	5381266	
27	538A0596	
28	538A0789	
29	538A0788	
30	538A0662	
31	538A0724	
32	538A0804	
33	538A0808	
34	538A0807	
35	538A0811	

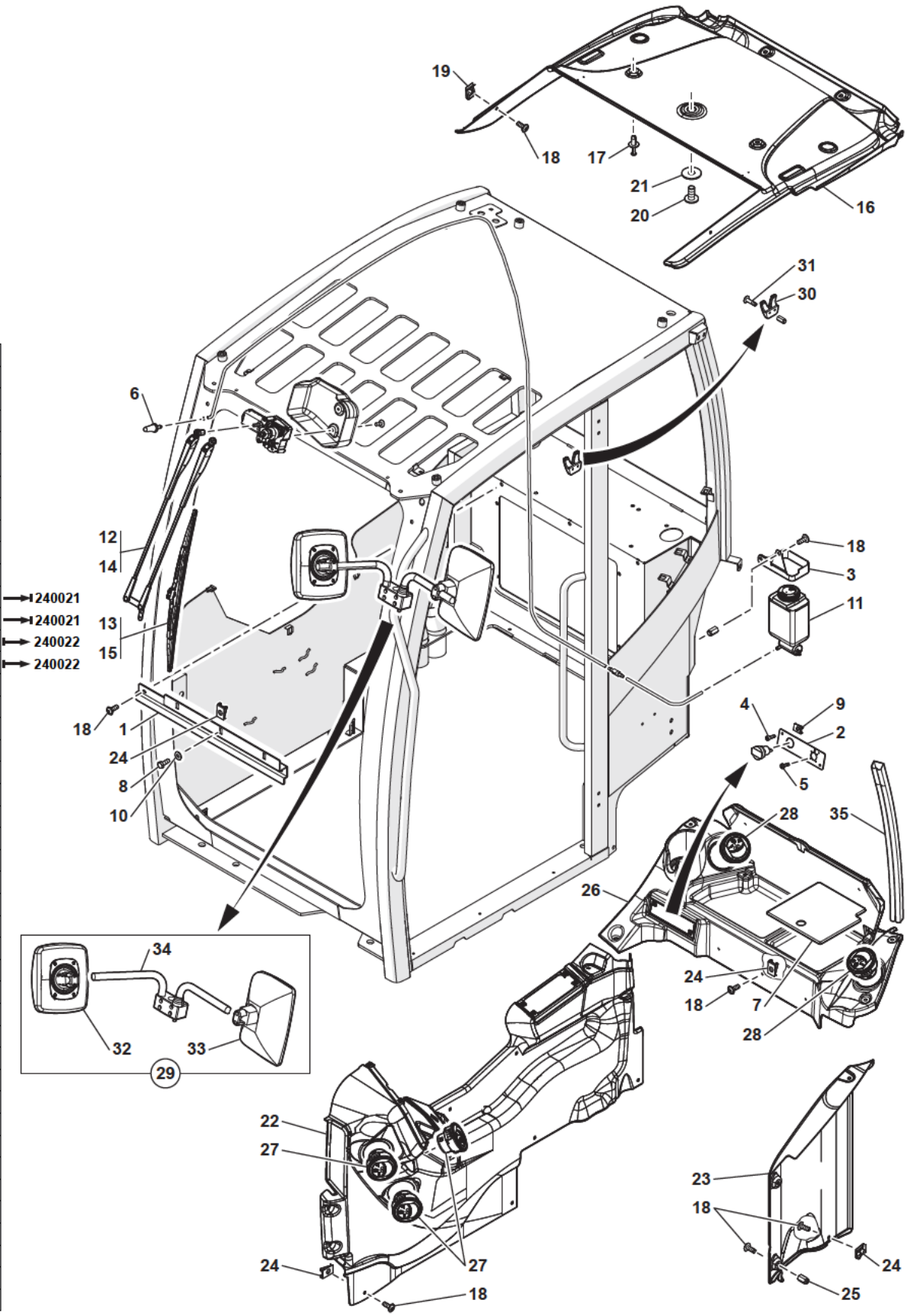

11MWR 5401325 64 10 2A.eps

CABINE : ACCESSOIRES
CAB: ACCESSORY
KABINE: ZUBEHOR

*	1	3071275			1	SUPPORT	BRACKET	TRAGER
*	2	3071748			1	PLAQUE	PLATE	PLATTE
*	3	538A0790			1	SUPPORT	BRACKET	TRAGER
*	4	4290121		CHC M5X16	2	VIS	SCREW	SCHRAUBE
*	5	4290227		CHC M3X10	4	VIS	SCREW	SCHRAUBE
*	6	538A0517			1	GICLEUR	NOZZLE	SPRITZDUSE
*	7	5381406			1	COUVERCLE	COVER	DECKEL
*	8	4380031		H M6X16	3	VIS	SCREW	SCHRAUBE
*	9	4450127		M5	2	AGRAFE	CRAMP	KLAMMER
*	10	4490014		CONTACT MU6	3	RONDELLE	WASHER	UNTERLEGSCHEIBE
*	11	5020176			1	LAVE GLACE	WINDSHIELD WASH	SCHEIBENWASCH
*	12	538A0649	→I	240021	1	BRAS ESSUIE GLACE	WIPER ARM	WISCHERARM
*	13	538A0652	→I	240021	1	BALAI ESSUIE GLACE	WIPER BLADE	WISCHERBLATT
*	14	538A0650	I→	240022	1	BRAS ESSUIE GLACE	WIPER ARM	WISCHERARM
*	15	538A0651	I→	240022	1	BALAI ESSUIE GLACE	WIPER BLADE	WISCHERBLATT
*	16	5381398			1	PLAFOND	CEILING	DECKE
*	17	538A0637			4	CLIP	CLIP	KLIPP
*	18	4300055		CBHC M6X16	26	VIS	SCREW	SCHRAUBE
*	19	538A0791		M5	5	AGRAFE	CRAMP	KLAMMER
*	20	538A0725		TBB M12X25	1	VIS	SCREW	SCHRAUBE
*	21	538A0728			1	RONDELLE	WASHER	UNTERLEGSCHEIBE
*	22	5381265			1	HABILLAGE	CLADDING	VERKLEIDUNG
*	23	5381267			1	HABILLAGE	CLADDING	VERKLEIDUNG
*	24	538A0718		M6	20	AGRAFE	CRAMP	KLAMMER
*	25	538A0716		M6	2	INSERT FILETEE	INSERT	EINSATZ
*	26	5381266			1	HABILLAGE	CLADDING	VERKLEIDUNG
*	27	538A0596	Ø	55	3	DIFFUSEUR D'AIR	AIR OUTLET	LUFTDUSE
*	28	538A0789	Ø	45	2	DIFFUSEUR D'AIR	AIR OUTLET	LUFTDUSE
*	29	538A0788			1	RETROVISEUR	MIRROR	SPIEGEL
*	30	538A0662			1	PORTE MANTEAU	COAT HANGER	KLEIDERHAKEN
*	31	538A0724		TBB M5X20	2	VIS	SCREW	SCHRAUBE
*	32	538A0804	29		1	RETROVISEUR	MIRROR	SPIEGEL
*	33	538A0808	29		1	RETROVISEUR	MIRROR	SPIEGEL
*	34	538A0807	29		1	BRAS	ARM	ARM
*	35	538A0811			1	HABILLAGE	CLADDING	VERKLEIDUNG

CABINE : VITRES
CAB: GLASSES
KABINE: GLAS

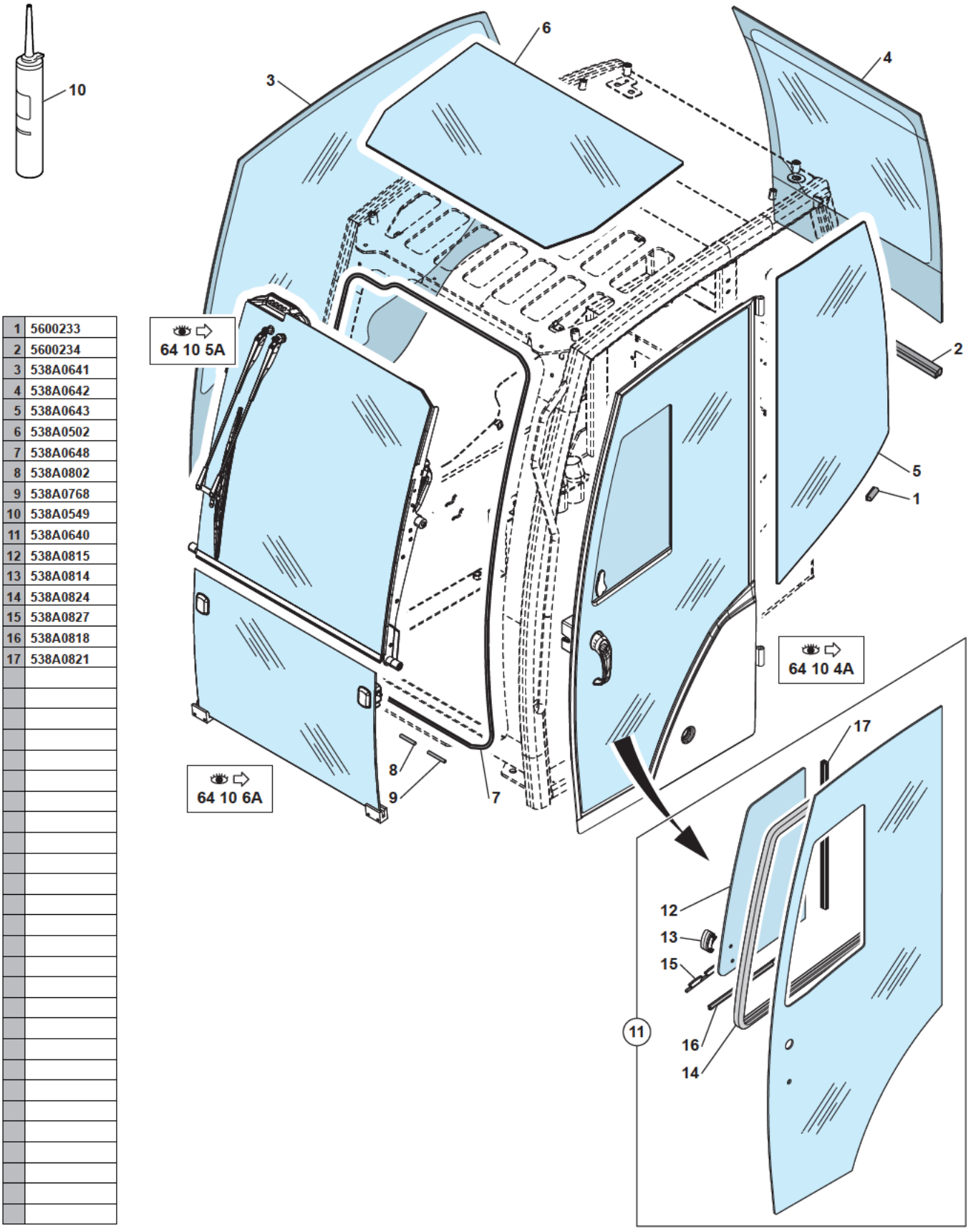

1	5600233
2	5600234
3	538A0641
4	538A0642
5	538A0643
6	538A0502
7	538A0648
8	538A0802
9	538A0768
10	538A0549
11	538A0640
12	538A0815
13	538A0814
14	538A0824
15	538A0827
16	538A0818
17	538A0821

11MWR 5401325 64 10 3A.eps

CABINE : VITRES
CAB: GLASSES
KABINE: GLAS

*	1	5600233			SB	JOINT A BULLE	JOINT WITH BUBBLE	BLASENFUGE
*	2	5600234			SB	JOINT	SEAL	DICHTRING
*	3	538A0641			1	VITRE	GLASS PANE	GLASSCHEIBE
*	4	538A0642			1	VITRE	GLASS PANE	GLASSCHEIBE
*	5	538A0643			1	VITRE	GLASS PANE	GLASSCHEIBE
*	6	538A0502			1	VITRE DE TOIT	ROOF GLASS	DACHSCHEIBE
*	7	538A0648		⟷ 4100 mm	SB	JOINT	SEAL	DICHTRING
*	8	538A0802			1	PROFIL	PROFIL	PROFIL
*	9	538A0768			3	PROFIL	PROFIL	PROFIL
*	10	538A0549		400 ml	SB	COLLE MASTIC	SEALANT/ADHESIVE	KITTKLEBSTOFF
*	11	538A0640			1	VITRE	GLASS PANE	GLASSCHEIBE
*	12	538A0815	11		1	VITRE	GLASS PANE	GLASSCHEIBE
*	13	538A0814	11		1	POIGNEE	HANDLE	HANDGRIFF
*	14	538A0824	11		1	JOINT	SEAL	DICHTRING
*	15	538A0827	11		1	CREMAILLERE	RACK	ZAHNSTANGE
*	16	538A0818	11		1	GLISSIÈRE	SLIPPER	GLEITFLACHE
*	17	538A0821	11		1	MONTANT	UPRIGHT	PFOSTEN

CABINE : PORTE
CAB: DOOR
KABINE: TÜR

1	5381294
2	538A0654
3	538A0542
4	538A0543
5	538A0546
6	538A0567
7	538A0512
8	4460039
9	4410102
10	538A0792
11	538A0494
12	4290017
13	4460025
14	4470014
15	538A0529
16	538A0797
17	538A0562
18	4370138
19	538A0793
20	538A0541
21	4450095
22	538A0798
23	538A0775
24	538A0531
25	4450095
26	538A0648
27	538A0493
28	538A0799
29	538A0794
30	538A0800
31	538A0492
32	538A0533
33	538A0796
34	4300055
35	538A0552
36	538A0551
37	538A0801
38	538A0622
39	538A0765
40	5381375
41	538A0718
42	538A0795

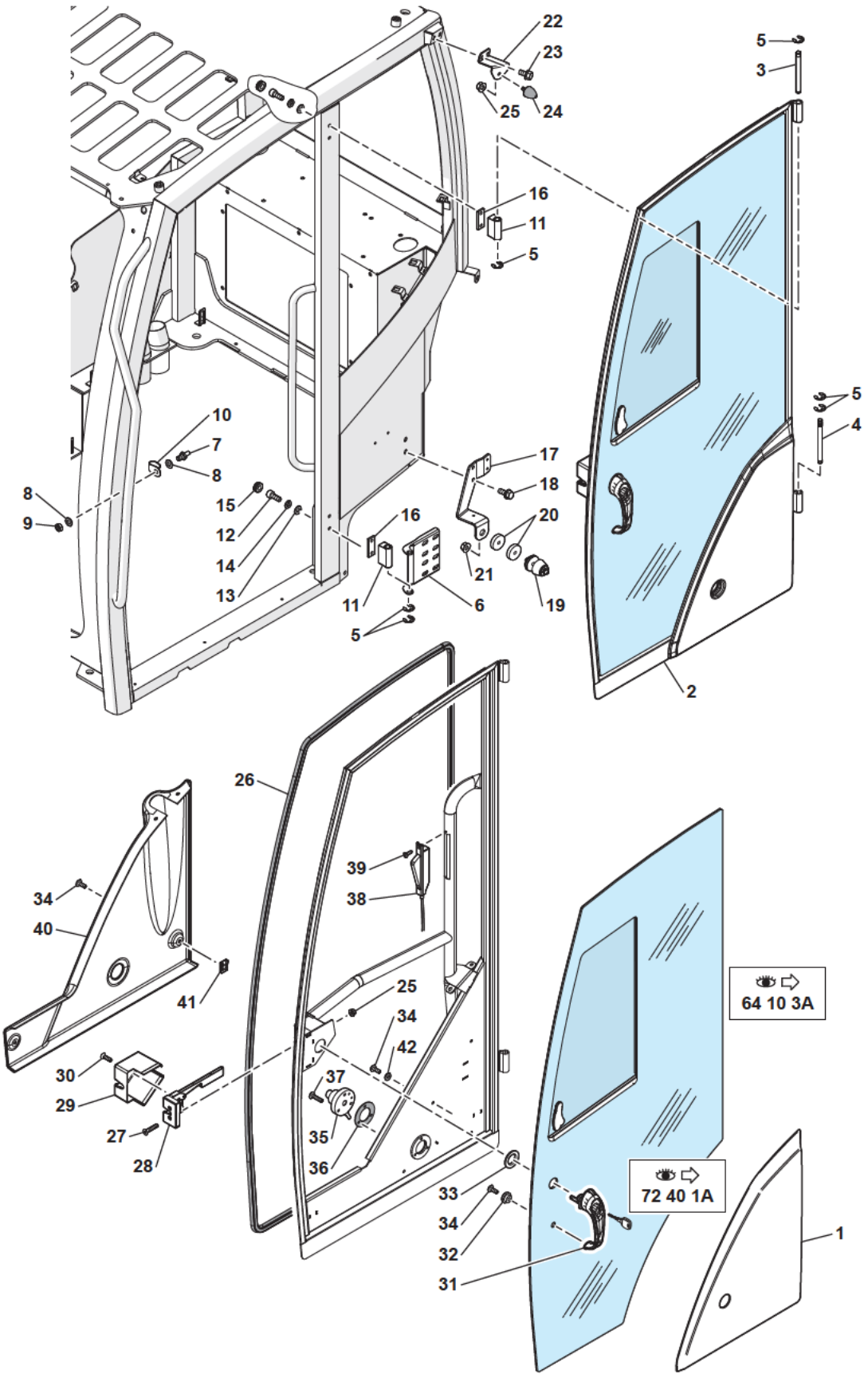

11MWR 5401325 64 10 4A.eps

CABINE : PORTE
CAB: DOOR
KABINE: TUR

*	1	5381294		1	HABILLAGE	CLADDING	VERKLEIDUNG
*	2	538A0654		1	PORTE EQUIPEE	EQUIPPED CARRY	AUSGESTATTETE TUR
*	3	538A0542		1	AXE	CLEVIS PIN	BOLZEN
*	4	538A0543		1	AXE	CLEVIS PIN	BOLZEN
*	5	538A0546		6	CIRCLIP	CIRCLIP	SICHERUNGSRING
*	6	538A0567		1	CHARNIERE	HINGE	SCHARNIER
*	7	538A0512		1	GÂCHE	TRIGGER	DRUECKER
*	8	4460039	MU12	2	RONDELLE	WASHER	UNTERLEGSCHEIBE
*	9	4410102	H M12X1	1	ECROU	NUT	MUTTER
*	10	538A0792		1	PROTECTEUR	PROTECTOR	SCHUTZ
*	11	538A0494		2	CHARNIERE	HINGE	SCHARNIER
*	12	4290017	CHC M8X20	4	VIS	SCREW	SCHRAUBE
*	13	4460025	MU8	4	RONDELLE	WASHER	UNTERLEGSCHEIBE
*	14	4470014	W8	4	RONDELLE FREIN	LOCK WASHER	FEDERRING
*	15	538A0529		4	BOUCHON	PLUG	VERSCHL.STOPFEN
*	16	538A0797		2	ENTRETOISE	SPACER	ABSTANDSTUECK
*	17	538A0562		1	SUPPORT	BRACKET	TRAGER
*	18	4370138	H M8X20	2	VIS	SCREW	SCHRAUBE
*	19	538A0793		1	PIÈCE DE BLOCAGE	PART OF BLOCKING	BLOCKIERSTUCK
*	20	538A0541		2	AMORTISSEUR	SHOCK ABSORBER	STOSSDAEMPFER
*	21	4450095	M8	1	ECROU	NUT	MUTTER
*	22	538A0798		1	SUPPORT	BRACKET	TRAGER
*	23	538A0775	TE M8X16	2	VIS	SCREW	SCHRAUBE
*	24	538A0531		1	BUTEE	CATCHER	FALLE
*	25	4450095	M8	3	ECROU	NUT	MUTTER
*	26	538A0648	4220 mm	SB	JOINT	SEAL	DICHTRING
*	27	538A0493		1	SERRURE	LOCK	SCHLOSS
*	28	538A0799	TSP M6X30	2	VIS	SCREW	SCHRAUBE
*	29	538A0794		1	CACHE	MUFF	MUFFE
*	30	538A0800	TSP M6X25	1	VIS	SCREW	SCHRAUBE
*	31	538A0492		1	POIGNEE DE PORTE	DOOR HANDLE	TURDRUCKER
*	32	538A0533		1	RONDELLE NYLON	WASHER NYLON	NYLONSCHEIBE
*	33	538A0796		1	RONDELLE NYLON	WASHER NYLON	NYLONSCHEIBE
*	34	4300055	CBHC M6X16	9	VIS	SCREW	SCHRAUBE
*	35	538A0552		1	BOUTON DEVERROUILLAGE	BUTTON UNLOCKING	ENTRIEGELUNGSKNOPF
*	36	538A0551		1	CAOUTCHOUC	RUBBER	GUMMI
*	37	538A0801	TBB M6X25	3	VIS	SCREW	SCHRAUBE
*	38	538A0622		1	ENSEMBLE POIGNEE	HANDLE UNIT	HANDGESAMTHEIT
*	39	538A0765	TC+ 4.8X16	1	VIS	SCREW	SCHRAUBE
*	40	5381375		1	HABILLAGE	CLADDING	VERKLEIDUNG
*	41	538A0718	M6	4	AGRAFE	CRAMP	KLAMMER
*	42	538A0795		4	RONDELLE	WASHER	UNTERLEGSCHEIBE

CABINE : PARE-BRISE SUPÉRIEUR
CAB: HIGHER WINDSCREEN
KABINE: HÖHERER WINDSCHUTZSCHEIBE

1	538A0647
2	538A0690
3	4450095
4	538A0495
5	538A0665
6	4460026
7	4250040
8	538A0530
9	538A0803
10	538A0750
11	538A0687
12	4300055
13	538A0774
14	538A0775
15	538A0770
16	538A0772
17	538A0771
18	538A0574
19	538A0538
20	538A0539
21	538A0540
22	538A0694
23	538A0534
24	4290013
25	538A0700
26	538A0773
27	538A0716
28	538A0779
29	538A0508
30	538A0506
31	538A0507
32	538A0509
33	538A0510
34	4290016
35	4290081
36	538A0778
37	538A0693
38	538A0686
39	538A0699
40	538A0769
41	538A0697
42	538A0497

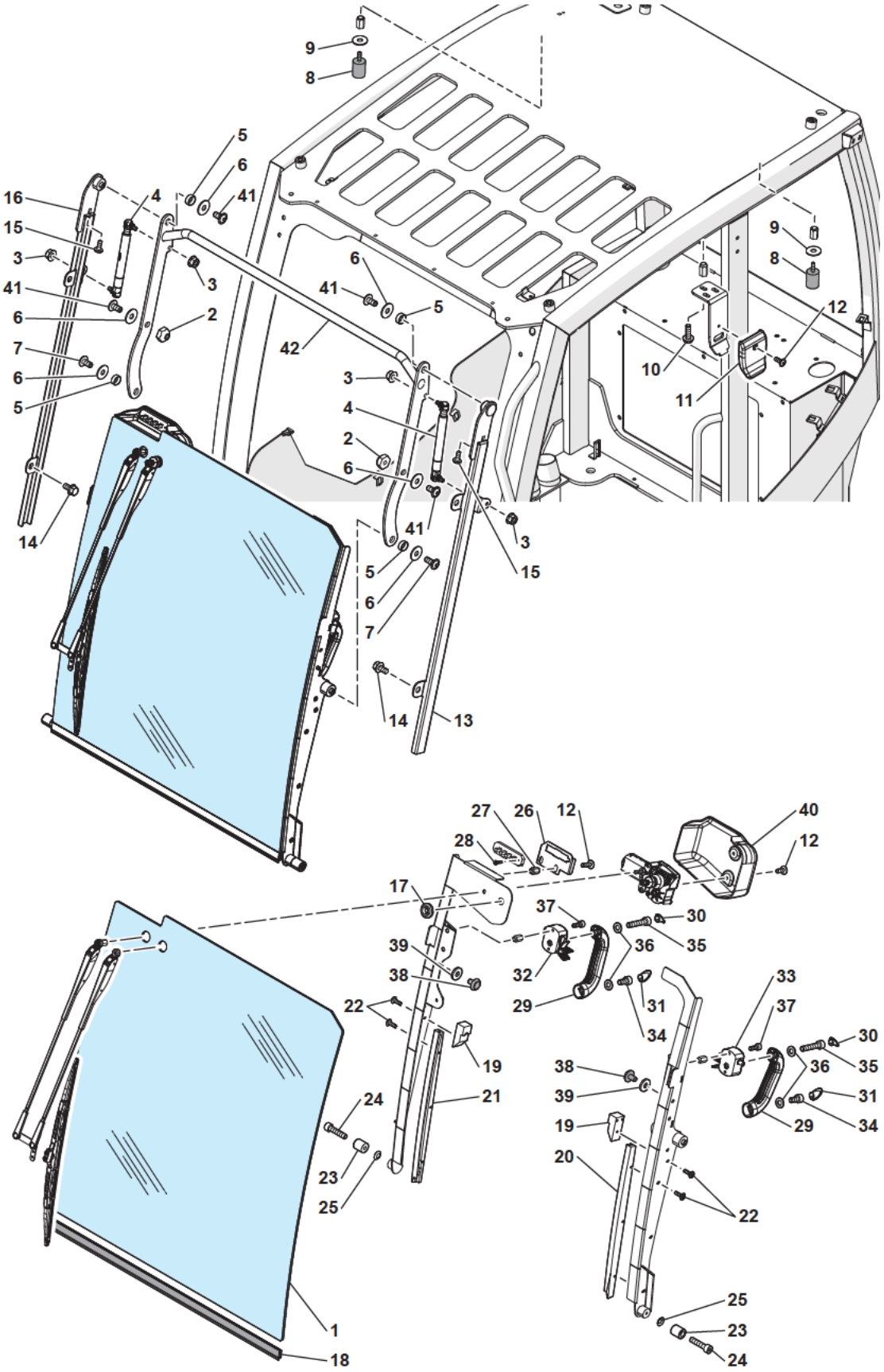

11MWR 5401325 64 10 5A.eps

CABINE : PARE-BRISE SUPERIEUR
CAB: HIGHER WINDSCREEN
KABINE: HOHERER WINDSCHUTZSCHEIBE

*	1	538A0647			1	PARE-BRISE SUPERIEUR	HIGHER WINDSCREEN	HOHERER WINDSCHUTZ-SCHEIBE
*	2	538A0690		M8	2	ECROU	NUT	MUTTER
*	3	4450095		M8	4	ECROU	NUT	MUTTER
*	4	538A0495			2	VERIN	RAM	ZYLINDER
*	5	538A0665	Ø	16/14-6	4	ENTRETOISE	SPACER	ABSTANDSTUECK
*	6	4460026		LU8	6	RONDELLE	WASHER	UNTERLEGSCHEIBE
*	7	4250040		CBHC M8X20	2	VIS	SCREW	SCHRAUBE
*	8	538A0530			2	BUTEE	CATCHER	FALLE
*	9	538A0803			6	RONDELLE	WASHER	UNTERLEGSCHEIBE
*	10	538A0750		TE M8X25	6	VIS	SCREW	SCHRAUBE
*	11	538A0687			2	PROTECTEUR	GUARD	SCHUTZ
*	12	4300055		CBHC M6X16	6	VIS	SCREW	SCHRAUBE
*	13	538A0774	◀		1	RAIL	RAIL	SCHIENE
*	14	538A0775		TE M8X16	4	VIS	SCREW	SCHRAUBE
*	15	538A0770			2	BUTEE	STOP	ANSCHLAG
*	16	538A0772	▶		1	RAIL	RAIL	SCHIENE
*	17	538A0771	Ø	35/24-16.5	1	ENTRETOISE	SPACER	ABSTANDSTUECK
*	18	538A0574			1	JOINT	SEAL	DICHTRING
*	19	538A0538			2	PATIN	SKID	KUFE
*	20	538A0539			1	GUIDE	GUIDE	FUHRUNG
*	21	538A0540			1	GUIDE	GUIDE	FUHRUNG
*	22	538A0694		TBB M5X16	10	VIS	SCREW	SCHRAUBE
*	23	538A0534			2	GALET	ROLLER	ROLLE
*	24	4290013		CHC M8X35	2	VIS	SCREW	SCHRAUBE
*	25	538A0700			2	RONDELLE	WASHER	UNTERLEGSCHEIBE
*	26	538A0773			1	SUPPORT	BRACKET	TRAGER
*	27	538A0716		M6	2	INSERT FILETEE	INSERT	EINSATZ
*	28	538A0779		TC+ 3.5X16	1	VIS	SCREW	SCHRAUBE
*	29	538A0508			2	POIGNEE	HANDLE	HANDGRIFF
*	30	538A0506			2	BOUCHON	PLUG	VERSCHL.STOPFEN
*	31	538A0507			2	BOUCHON	PLUG	VERSCHL.STOPFEN
*	32	538A0509	▶		1	SERRURE	LOCK	SCHLOSS
*	33	538A0510	◀		1	SERRURE	LOCK	SCHLOSS
*	34	4290016		CHC M8X16	2	VIS	SCREW	SCHRAUBE
*	35	4290081		CHC M8X40	2	VIS	SCREW	SCHRAUBE
*	36	538A0778			4	RONDELLE	WASHER	UNTERLEGSCHEIBE
*	37	538A0693		TC M6X16	4	VIS	SCREW	SCHRAUBE
*	38	538A0686			2	BUTEE	STOP	ANSCHLAG
*	39	538A0699			2	RONDELLE	WASHER	UNTERLEGSCHEIBE
*	40	538A0769			1	CACHE	MUFF	MUFFE
*	41	538A0697		TBB MBX16	4	VIS	SCREW	SCHRAUBE
*	42	538A0497			1	ENSEMBLE MAINTIEN	LOCKING UNIT DOOR	BLOCKIERGESAMTHEIT

CABINE : PARE-BRISE INFÉRIEUR
CAB: LOWER WINDSCREEN
KABINE: NIEDRIGERERER WINDSCHUTZSCHEIBE

1	538A0498
2	538A0509
3	538A0510
4	538A0703
5	538A0704
6	538A0705
7	538A0709
8	538A0707
9	538A0708
10	538A0710
11	538A0711
12	538A0535
13	538A0536
14	4290013
15	538A0706
16	538A0766
17	538A0712
18	538A0537
19	4290189
20	538K0006
21	538K0007
22	538K0009
23	538K0008
24	538K0010

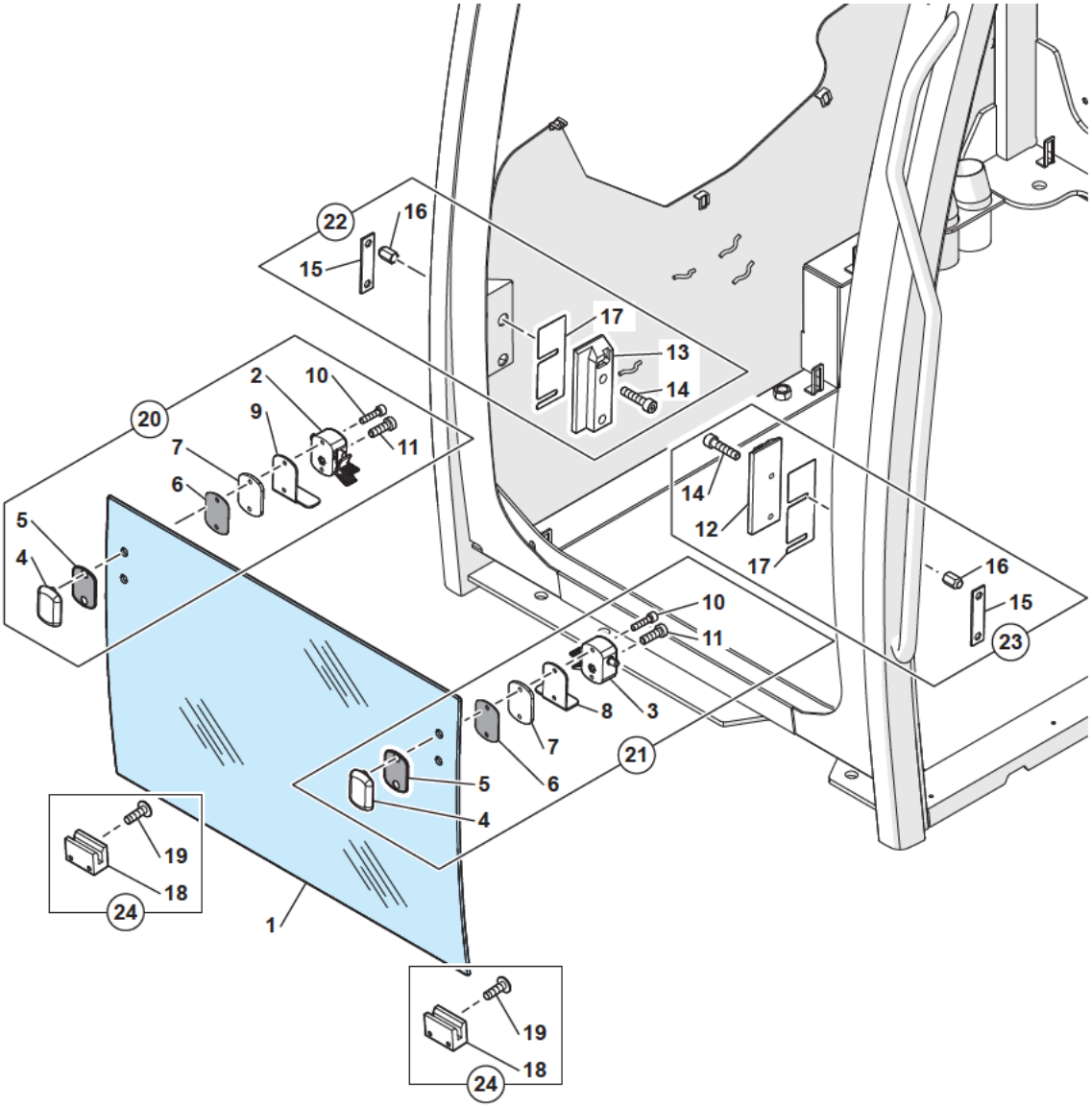

11MWR 5401325 64 10 6A.eps

CABINE : PARE-BRISE INFERIEUR
CAB: LOWER WINDSCREEN
KABINE: NIEDRIGERERER WINDSCHUTZSCHEIBE

*	1	538A0498			1	PARE-BRISE INFERIEUR	LOWER WINDSCREEN	NIEDRIGERERER WINDSCHUTZSCHEIBE
*	2	538A0509	20 ▶		1	SERRURE	LOCK	SCHLOSS
*	3	538A0510	21 ◀		1	SERRURE	LOCK	SCHLOSS
*	4	538A0703	20-21		2	CACHE	MUFF	MUFFE
*	5	538A0704	20-21		2	JOINT	SEAL	DICHTRING
*	6	538A0705	20-21		2	JOINT	SEAL	DICHTRING
*	7	538A0709	20-21		2	ENTRETOISE	SPACER	ABSTANDSTUECK
*	8	538A0707	21 ◀		1	POIGNEE	HANDLE	HANDGRIFF
*	9	538A0708	20 ▶		1	POIGNEE	HANDLE	HANDGRIFF
*	10	538A0710	20-21	TC M6X25	4	VIS	SCREW	SCHRAUBE
*	11	538A0711	20-21	TCTB M8X25	2	VIS	SCREW	SCHRAUBE
*	12	538A0535	23 ◀		1	PATIN	SKID	KUFE
*	13	538A0536	22 ▶		1	PATIN	SKID	KUFE
*	14	4290013	22-23	CHC M8X35	4	VIS	SCREW	SCHRAUBE
*	15	538A0706	22-23		2	PLAQUE	PLATE	PLATTE
*	16	538A0766	22-23	M8	4	INSERT FILETEE	INSERT	EINSATZ
*	17	538A0712	22-23		2	CALE	SHIM	KEIL
*	18	538A0537	24		2	PATIN	SKID	KUFE
*	19	4290189	24	TBHC M8X25	4	VIS	SCREW	SCHRAUBE
*	20	538K0006	▶		1	KIT SERRURE	LOCK KIT	BAUSATZ SCHLOSS
*	21	538K0007	◀		1	KIT SERRURE	LOCK KIT	BAUSATZ SCHLOSS
*	22	538K0009	▶		1	KIT: PATIN	KIT: SKID	BAUSATZ: KUFE
*	23	538K0008	◀		1	KIT: PATIN	KIT: SKID	BAUSATZ: KUFE
*	24	538K0010			2	KIT: PATIN	KIT: SKID	BAUSATZ: KUFE

PLANCHER CABINE
CAB FLOOR
KABINENBODEN

1	2260110	
2	3071615	
3	3071649	
4	3071751	
5	3280185	
6	3835511	
7	3920120	
8	4280030	
9	4290016	
10	4290028	
11	4290168	
12	4300021	
13	4370043	
14	4380026	
15	4380042	
16	4380054	
17	4410016	
18	4450014	
19	4490003	
20	4490006	
21	4490008	
22	4490014	
23	4690451	
24	4690757	
25	5080855	
26	5140684	
27	5500107	⧗ 8 mm
28	5540019	⧗ 5 mm
29	4380095	

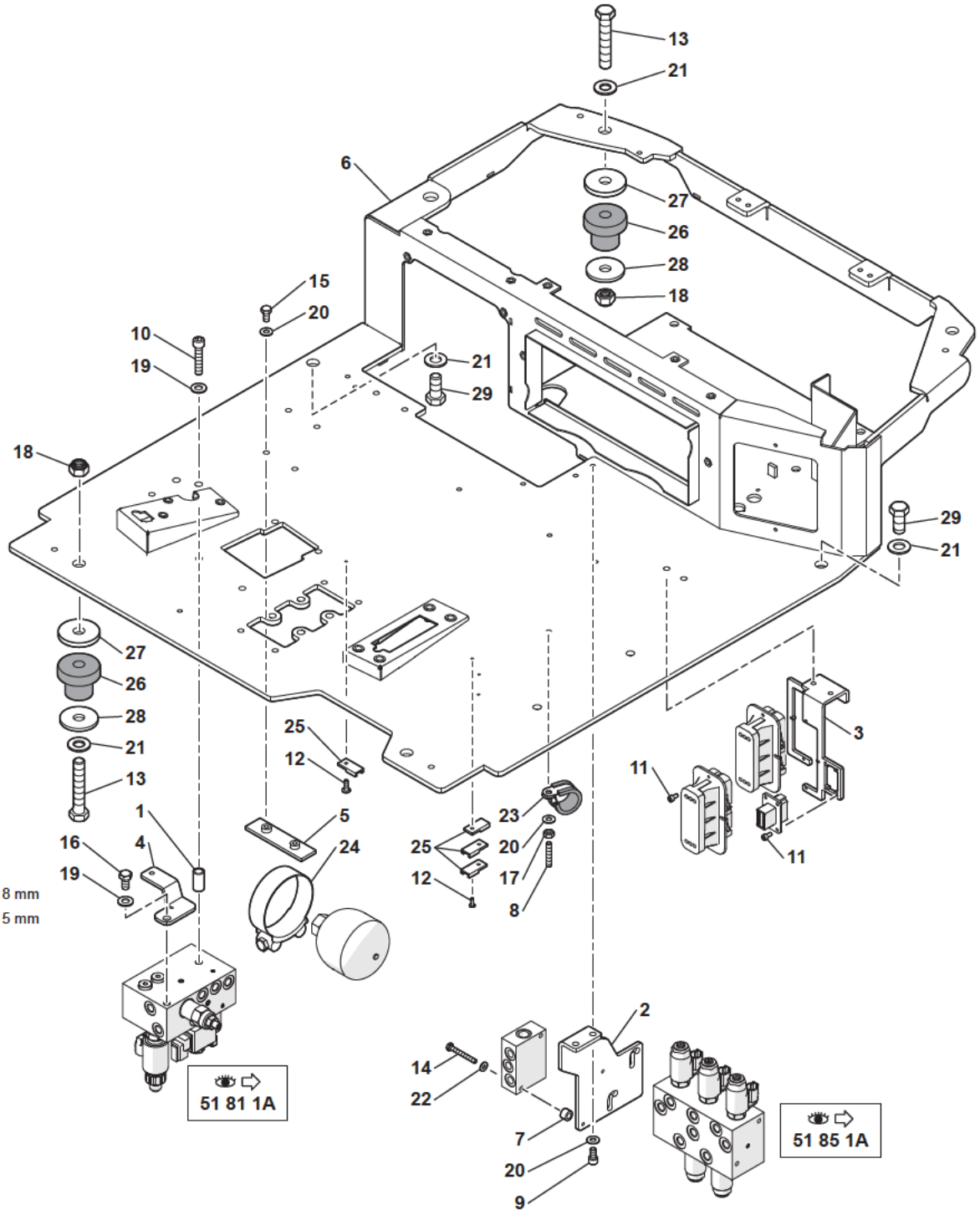

11MWR 5401325 64 50 1A.eps

PLANCHER CABINE
CAB FLOOR
KABINENBODEN

*	1	2260110		30 - D11/D16	2	ENTRETOISE	SPACER	ABSTANDSTUECK
*	2	3071615			1	SUPPORT	BRACKET	TRAGER
*	3	3071649			1	SUPPORT	BRACKET	TRAGER
*	4	3071751			1	SUPPORT	BRACKET	TRAGER
*	5	3280185			3	PLAQUE	PLATE	PLATTE
*	6	3835511	●○	3834699	1	PLANCHER	FLOOR	BODENBELAG
*	7	3920120			2	ENTRETOISE	SPACER	ABSTANDSTUECK
*	8	4280030		HC M8X40	3	GOUJON	STUD	STIFT
*	9	4290016		CHC M8X16	2	VIS	SCREW	SCHRAUBE
*	10	4290028		CHC M10X50	3	VIS	SCREW	SCHRAUBE
*	11	4290168		CHC M4X8	2	VIS	SCREW	SCHRAUBE
*	12	4300021		CBHC M4X12	4	VIS	SCREW	SCHRAUBE
*	13	4370043		H M16X90 CL10.9	4	VIS	SCREW	SCHRAUBE
*	14	4380026		H M6X50	2	VIS	SCREW	SCHRAUBE
*	15	4380042		H M8X16	6	VIS	SCREW	SCHRAUBE
*	16	4380054		H M10X20	1	VIS	SCREW	SCHRAUBE
*	17	4410016		H M8	3	ECROU	NUT	MUTTER
*	18	4450014		NYLSTOP M16	4	ECROU	NUT	MUTTER
*	19	4490003		CONTACT MU10	4	RONDELLE	WASHER	UNTERLEGSCHEIBE
*	20	4490006		CONTACT MU8	11	RONDELLE	WASHER	UNTERLEGSCHEIBE
*	21	4490008		CONTACT MU16	6	RONDELLE	WASHER	UNTERLEGSCHEIBE
*	22	4490014		CONTACT MU6	2	RONDELLE	WASHER	UNTERLEGSCHEIBE
*	23	4690451			3	COLLIER	COLLAR	SCHELLE
*	24	4690757			3	COLLIER	COLLAR	SCHELLE
*	25	5080855			4	SUPPORT	BRACKET	TRAGER
*	26	5140684			4	SILENT-BLOC	SILENTBLOC	SILENTBLOC
*	27	5500107	⧗	8 mm	4	RONDELLE	WASHER	UNTERLEGSCHEIBE
*	28	5540019	⧗	5 mm	4	RONDELLE	WASHER	UNTERLEGSCHEIBE
*	29	4380095		H M16X40	2	VIS	SCREW	SCHRAUBE

PLANCHER CABINE
CAB FLOOR
KABINENBODEN

1	3071257
2	3072564
3	3071867
4	3071888
5	3072510
6	3072177
7	3072183
8	3834540
9	3834850
10	4250048
11	4250057
12	4280030
13	4300069
14	4300075
15	4410016
16	4490006
17	4690451
18	5041082
19	5041793
20	5381494
21	6050227
22	5041798
23	5041799

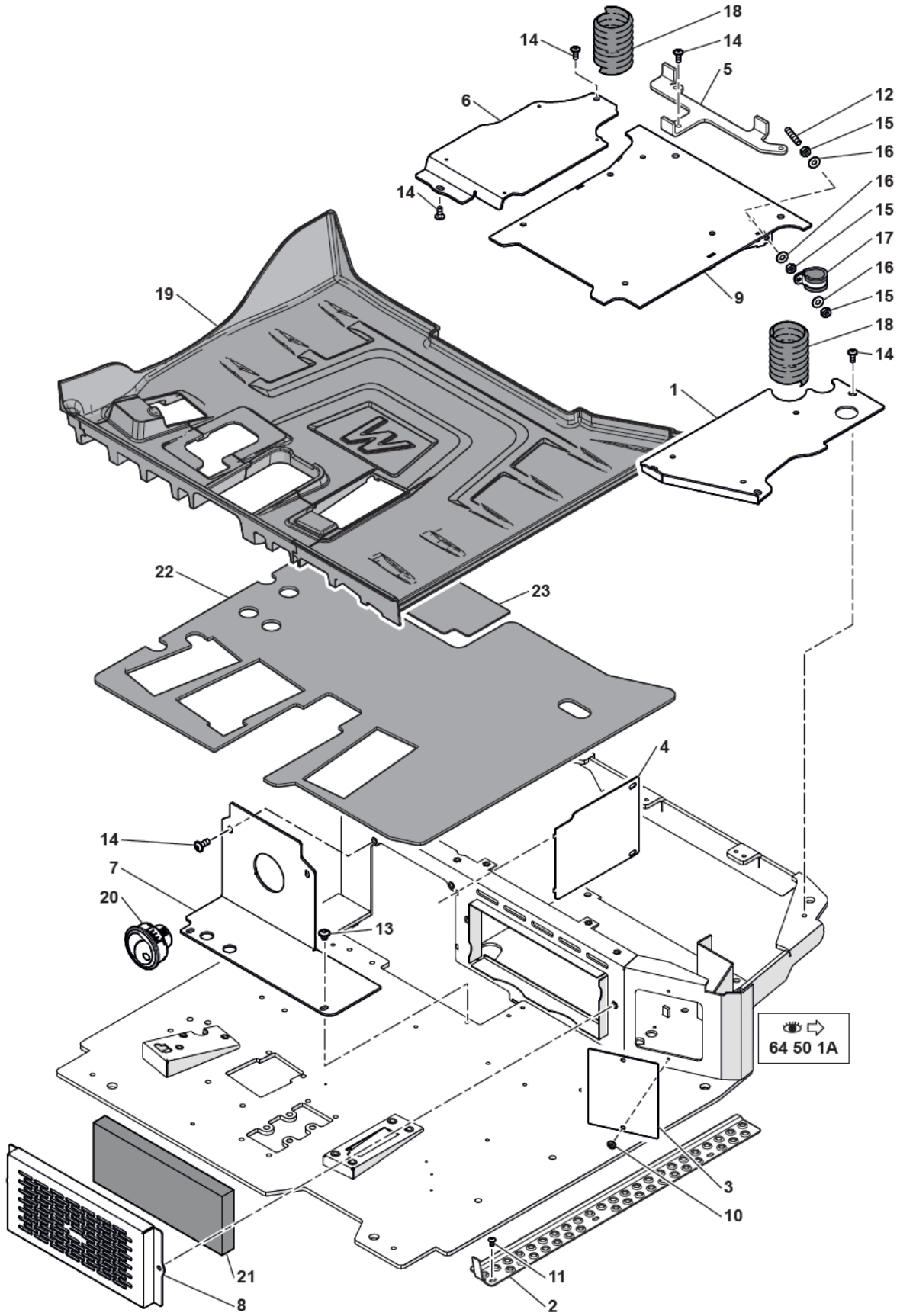

11MWR 5401325 64 50 2A.eps

PLANCHER CABINE
CAB FLOOR
KABINENBODEN

* 1	3071257		1	TÔLE	SHIELD	SCHUTZBLECH
* 2	3072564		1	SEUIL DE PORTE	THRESHOLD OF DOOR	TURSCHWELLE
* 3	3071867		1	TRAPPE	HATCH	SCHAULOCH
* 4	3071888		1	PLAQUE DE FERMETURE	CLOSURE PLATE	PLATTE (SCHLIESSEN)
* 5	3072510		1	ARRÊT	STOP	ANSCHLAG
* 6	3072177		1	TÔLE	SHIELD	SCHUTZBLECH
* 7	3072183		1	TRAPPE	HATCH	SCHAULOCH
* 8	3834540		1	GRILLE	GRATE	ROST
* 9	3834850		1	SUPPORT	BRACKET	TRAGER
* 10	4250048	TBHC M6X6	2	VIS	SCREW	SCHRAUBE
* 11	4250057	CBHC M6X10	3	VIS	SCREW	SCHRAUBE
* 12	4280030	HC M8X40	2	GOUJON	STUD	STIFT
* 13	4300069	BHC M8X10	2	VIS	SCREW	SCHRAUBE
* 14	4300075	BHC M8X20	9	VIS	SCREW	SCHRAUBE
* 15	4410016	H M8	6	ECROU	NUT	MUTTER
* 16	4490006	CONTACT MU8	6	RONDELLE	WASHER	UNTERLEGSCHEIBE
* 17	4690451		2	COLLIER	COLLAR	SCHELLE
* 18	5041082		2	GAINE	SHEATH	HUELLE
* 19	5041793	●○ 5041704	1	TAPIS	MAT	MATTE
* 20	5381494	Ø 45	1	DIFFUSEUR D'AIR	AIR OUTLET	LUFTDUSE
* 21	6050227		1	FILTRE A AIR	AIR FILTER	LUFTFILTER
* 22	5041798	●○ 5041730 / 5041745	1	ISOLANT	INSULATION	ISOLIERUNG
* 23	5041799		1	ISOLANT	INSULATION	ISOLIERUNG

CHAUFFAGE CABINE
HEATER CAB
HEIZUNG KABINE

1	1400014
2	1400082
3	1400161
4	5381320
5	4199536
6	5600254
7	3071672
8	3834849
9	4199535
10	4290082
11	4380042
12	4490006
13	4690084
14	4690387
15	4690896
16	4700120
17	4725028
18	4740300
19	4691582
20	4750080
21	4750408
22	4750415
23	4780040
24	5080089
25	5090105
26	5370424
27	5380982

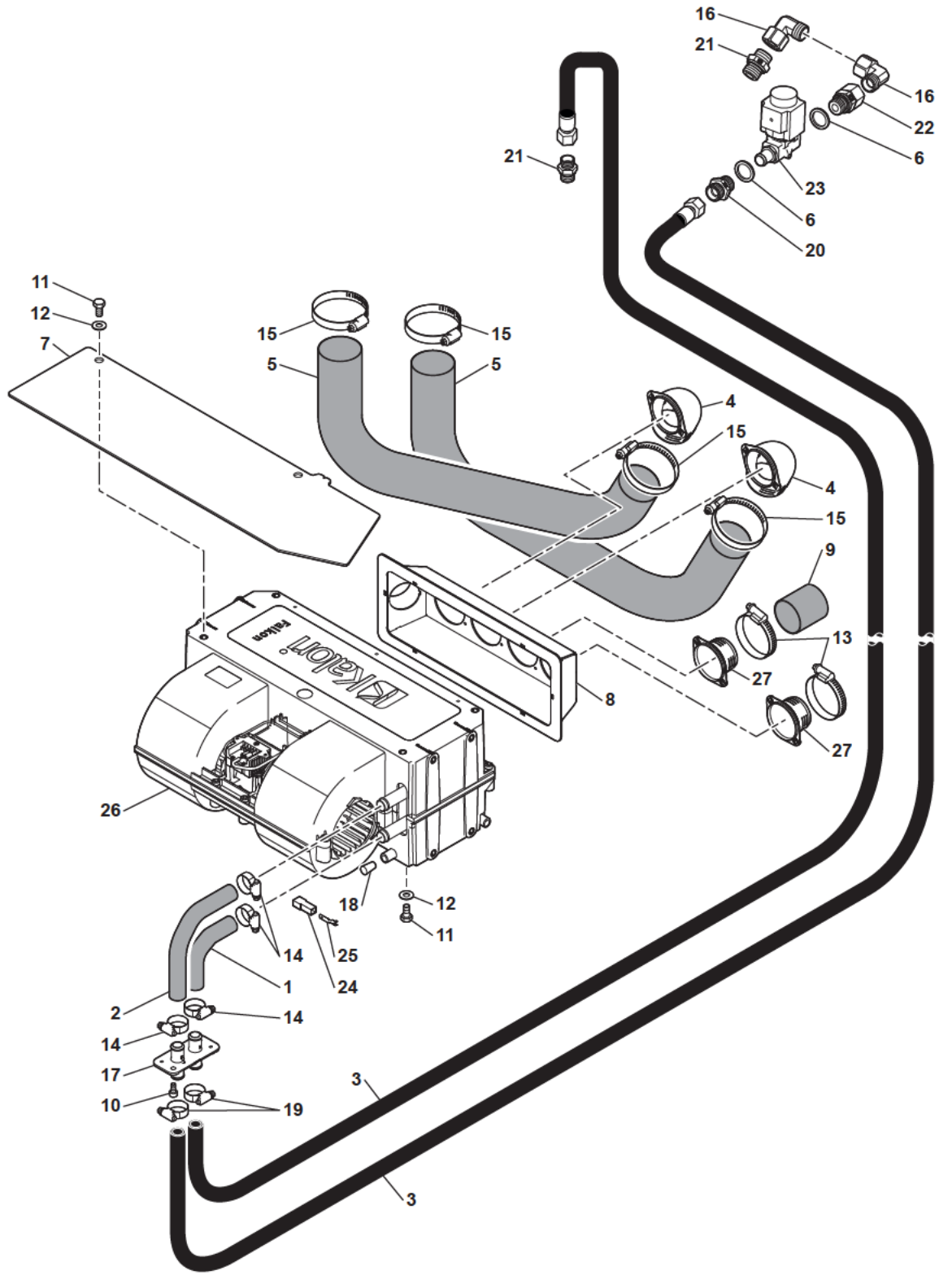

11MWR 5401325 64 60 1A.eps

CHAUFFAGE CABINE
HEATER CAB
HEIZUNG KABINE

* 1	1400014		1	TUYAU	TUBE	ROHR
* 2	1400082		1	TUYAU	TUBE	ROHR
* 3	1400161		2	TUYAU	TUBE	ROHR
* 4	5381320	Ø 55 - 90°	2	MANCHON	SLEEVE	HUELSE
* 5	4199536	Ø 55 mm	SB	GAINE	SHEATH	HUELLE
* 6	5600254	2.5 1/2"	2	BAGUE	BUSH	RING
* 7	3071672		1	PLAQUE DE FERMETURE	CLOSURE PLATE	PLATTE (SCHLIESSEN)
* 8	3834849		1	DIFFUSEUR D'AIR	AIR OUTLET	LUFTDUSE
* 9	4199535	Ø 45 mm	SB	GAINE	SHEATH	HUELLE
* 10	4290082	CHC M6X12	2	VIS	SCREW	SCHRAUBE
* 11	4380042	H M8X16	6	VIS	SCREW	SCHRAUBE
* 12	4490006	CONTACT MU8	6	RONDELLE	WASHER	UNTERLEGSCHEIBE
* 13	4690084		2	COLLIER	COLLAR	SCHELLE
* 14	4690387		4	COLLIER	COLLAR	SCHELLE
* 15	4690896		4	COLLIER	COLLAR	SCHELLE
* 16	4700120		2	COUDE	ELBOW	WINKELSTUECK
* 17	4725028		1	PASSE-CLOISON	BULKHEAD GROMMET	DURCHGANG
* 18	4740300		2	BOUCHON	PLUG	VERSCHL.STOPFEN
* 19	4691582		2	COLLIER	COLLAR	SCHELLE
* 20	4750080		1	UNION	CONNECTOR	ANSCHLUSSTEIL
* 21	4750408		2	UNION	CONNECTOR	ANSCHLUSSTEIL
* 22	4750415		1	ADAPTATEUR	ADAPTOR	ANSCHLUSSTUCK
* 23	4780040		1	ELECTROVANNE	SOLENOID VALVE	MAGNETVENTIL
* 24	5080089		1	PORTE LANGUETTE		
* 25	5090105		1	LANGUETTE	TONGUE	LASCHE
* 26	5370424		1	CHAUFFAGE ENSEMBLE	HEATER ASSEMBLY	HEIZUNG EINHEIT
* 27	5380982	Ø 45	2	DIFFUSEUR D'AIR	AIR DISPATCHER	LUFTVERBREITER

CLIMATISATION (OPTION)
AIR CONDITIONED
KLIMAANLAGE

1	1400014
2	1400082
3	1400161
4	5381320
5	4199536
6	5600254
7	3071672
8	3834849
9	4199535
10	4290082
11	4380042
12	4490006
13	4690084
14	4690387
15	4690896
16	4700120
17	4725028
18	4740300
19	4691582
20	4750080
21	4750408
22	4750415
23	4780040
24	5080089
25	5090105
26	5370438
27	5380982
28	537A0459
29	537A0458
30	537A0502

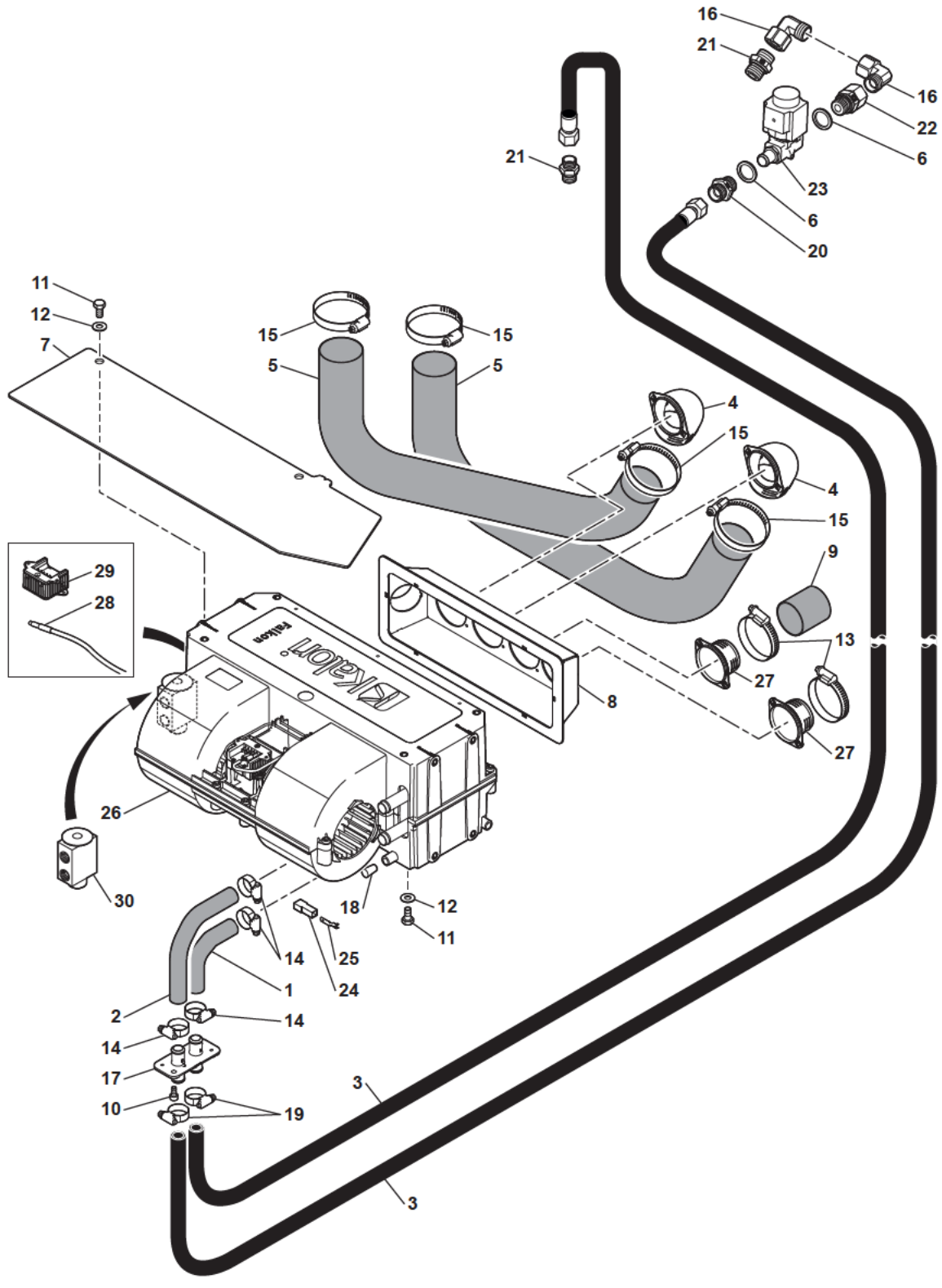

11MWR 5401325 64 65 1A.eps

CLIMATISATION (OPTION)
AIR CONDITIONED
KLIMAANLAGE

*	1	1400014			1	TUYAU	TUBE	ROHR
*	2	1400082			1	TUYAU	TUBE	ROHR
*	3	1400161			2	TUYAU	TUBE	ROHR
*	4	5381320		Ø 55 - 90°	2	MANCHON	SLEEVE	HUELSE
*	5	4199536		Ø 55 mm	SB	GAINE	SHEATH	HUELLE
*	6	5600254		2.5 1/2"	2	BAGUE	BUSH	RING
*	7	3071672			1	PLAQUE DE FERMETURE	CLOSURE PLATE	PLATTE (SCHLIESSEN)
*	8	3834849			1	DIFFUSEUR D'AIR	AIR OUTLET	LUFTDUSE
*	9	4199535		Ø 45 mm	SB	GAINE	SHEATH	HUELLE
*	10	4290082		CHC M6X12	2	VIS	SCREW	SCHRAUBE
*	11	4380042		H M8X16	6	VIS	SCREW	SCHRAUBE
*	12	4490006		CONTACT MU8	6	RONDELLE	WASHER	UNTERLEGSCHEIBE
*	13	4690084			2	COLLIER	COLLAR	SCHELLE
*	14	4690387			4	COLLIER	COLLAR	SCHELLE
*	15	4690896			4	COLLIER	COLLAR	SCHELLE
*	16	4700120			2	COUDE	ELBOW	WINKELSTUECK
*	17	4725028			1	PASSE-CLOISON	BULKHEAD GROMMET	DURCHGANG
*	18	4740300			2	BOUCHON	PLUG	VERSCHL.STOPFEN
*	19	4691582			2	COLLIER	COLLAR	SCHELLE
*	20	4750080			1	UNION	CONNECTOR	ANSCHLUSSTEIL
*	21	4750408			2	UNION	CONNECTOR	ANSCHLUSSTEIL
*	22	4750415			1	ADAPTATEUR	ADAPTOR	ANSCHLUSSTUCK
*	23	4780040			1	ELECTROVANNE	SOLENOID VALVE	MAGNETVENTIL
*	24	5080089			1	PORTE LANGUETTE		
*	25	5090105			1	LANGUETTE	TONGUE	LASCHE
*	26	5370438			1	CLIMATISATION	AIR CONDITIONNED	KLIMATISIERT
						ENSEMBLE	ASSEMBLY	EINHEIT
*	27	5380982		Ø 45	2	DIFFUSEUR D'AIR	AIR DISPATCHER	LUFTVERBREITER
*	28	537A0459	26		1	SONDE DE TEMPERATURE	TEMPERATURE PROBE	TEMPERATURFUHLER
*	29	537A0458	26		1	THERMOSTAT	THERMOSTAT	THERMOSTAT
*	30	537A0502	26		1	DETENDEUR	EXPANDER	DRUCKMINDERER

SIÈGE STANDARD
STANDARD SEAT
STANDARDSITZ

1	3071249
2	3072091
3	3280466
4	3920122
5	4240002
6	4240035
7	4250040
8	4290189
9	4380031
10	4450008
11	4490014
12	4660070
13	5620330
14	5700085
15	5700091 ◀
16	5700092 ▶
17	5700118
18	3072105
19	4380054
20	4410020
21	4460034

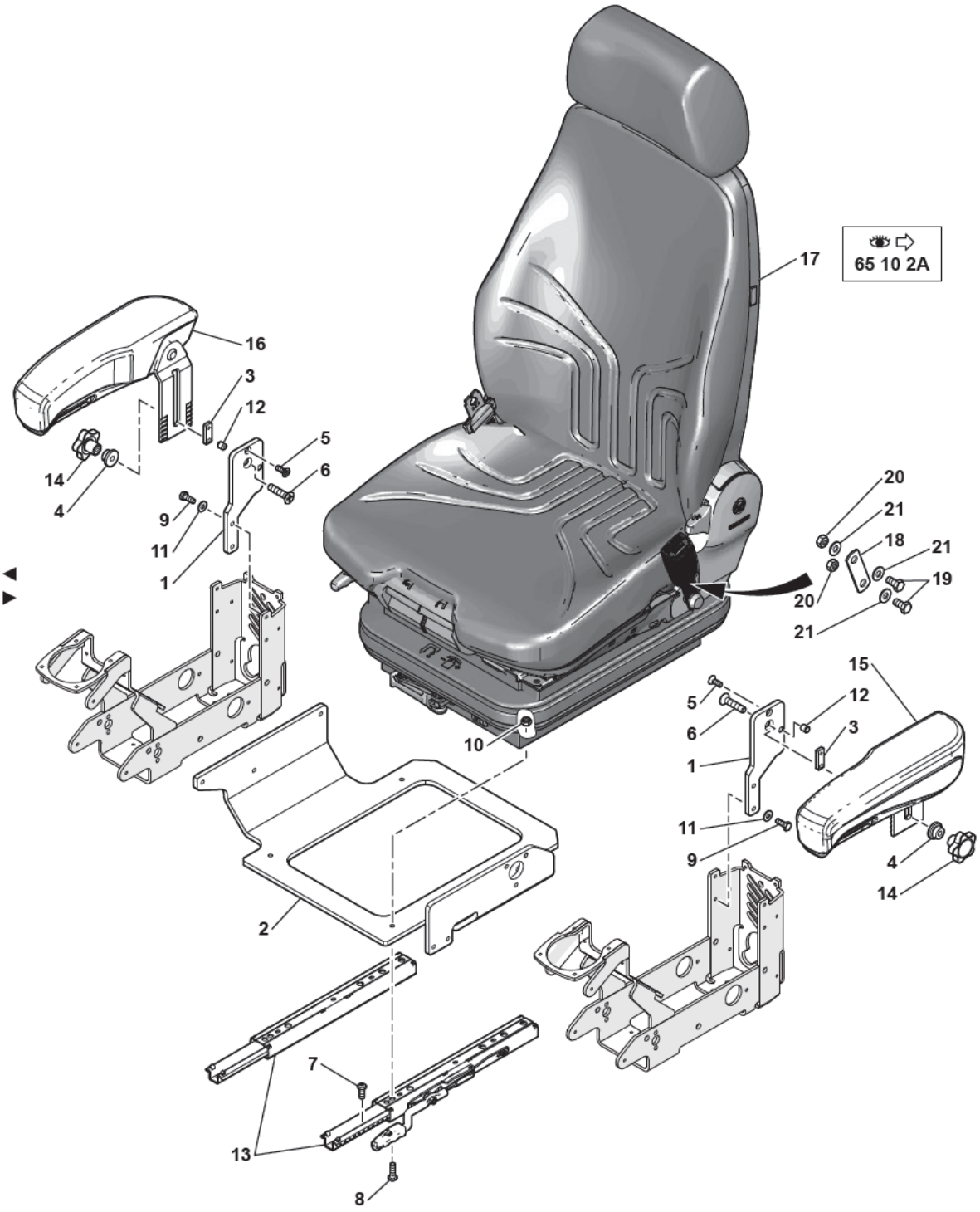

11MWR 5401325 65 10 1A.eps

SIÈGE STANDARD
STANDARD SEAT
STANDARDSITZ

* 1	3071249		2	SUPPORT	BRACKET	TRAGER
* 2	3072091		1	SUPPORT	BRACKET	TRAGER
* 3	3280466		2	GLISSIÈRE	SLIPPER	GLEITFLACHE
* 4	3920122		2	ENTRETOISE	SPACER	ABSTANDSTUECK
* 5	4240002	FHC M6X16	2	VIS	SCREW	SCHRAUBE
* 6	4240035	TF M8X35	2	VIS	SCREW	SCHRAUBE
* 7	4250040	CBHC M8X20	4	VIS	SCREW	SCHRAUBE
* 8	4290189	TBHC M8X25	4	VIS	SCREW	SCHRAUBE
* 9	4380031	H M6X16	4	VIS	SCREW	SCHRAUBE
* 10	4450008	NYLSTOP M8	4	ECROU	NUT	MUTTER
* 11	4490014	CONTACT MU6	4	RONDELLE	WASHER	UNTERLEGSCHEIBE
* 12	4660070		2	DOIGT	FINGER	FINGER
* 13	5620330		1	KIT GLISSIÈRE	SLIPPER (KIT)	GLEITFLACHE BAUSATZ
* 14	5700085		2	BOUTON ETOILE	SPANGLED BUTTON	STERNENBESATER KNOPF
* 15	5700091	◀	1	ACCOUDOIR	ARMREST	ARMLEHNE
* 16	5700092	▶	1	ACCOUDOIR	ARMREST	ARMLEHNE
* 17	5700118		1	SIÈGE STANDARD	STANDARD SEAT	STANDARDSITZ
* 18	3072105		1	RALLONGE	EXTENSION	VERLAENGERUNG
* 19	4380054	H M10X20	2	VIS	SCREW	SCHRAUBE
* 20	4410020	H M10	2	ECROU	NUT	MUTTER
* 21	4460034	MU10	3	RONDELLE	WASHER	UNTERLEGSCHEIBE

SIÈGE STANDARD
STANDARD SEAT
STANDARDSITZ

1	570A0299
2	570A0309
3	570A0297
4	570A0308
5	570A0298
6	570A0289
7	570A0290
8	570A0291
9	570A0305
10	570A0288
11	570A0292
12	570A0293
13	570A0311
14	570A0294
15	570A0312
16	570A0303
17	570A0301
18	570A0315
19	570A0295
20	570A0310
21	570A0304
22	570A0314
23	570A0307
24	570A0302
25	570A0327
26	570A0287
27	570A0306
28	570A0286
29	570A0338
30	570A0296
31	7413456
32	570A0300
33	570A0313

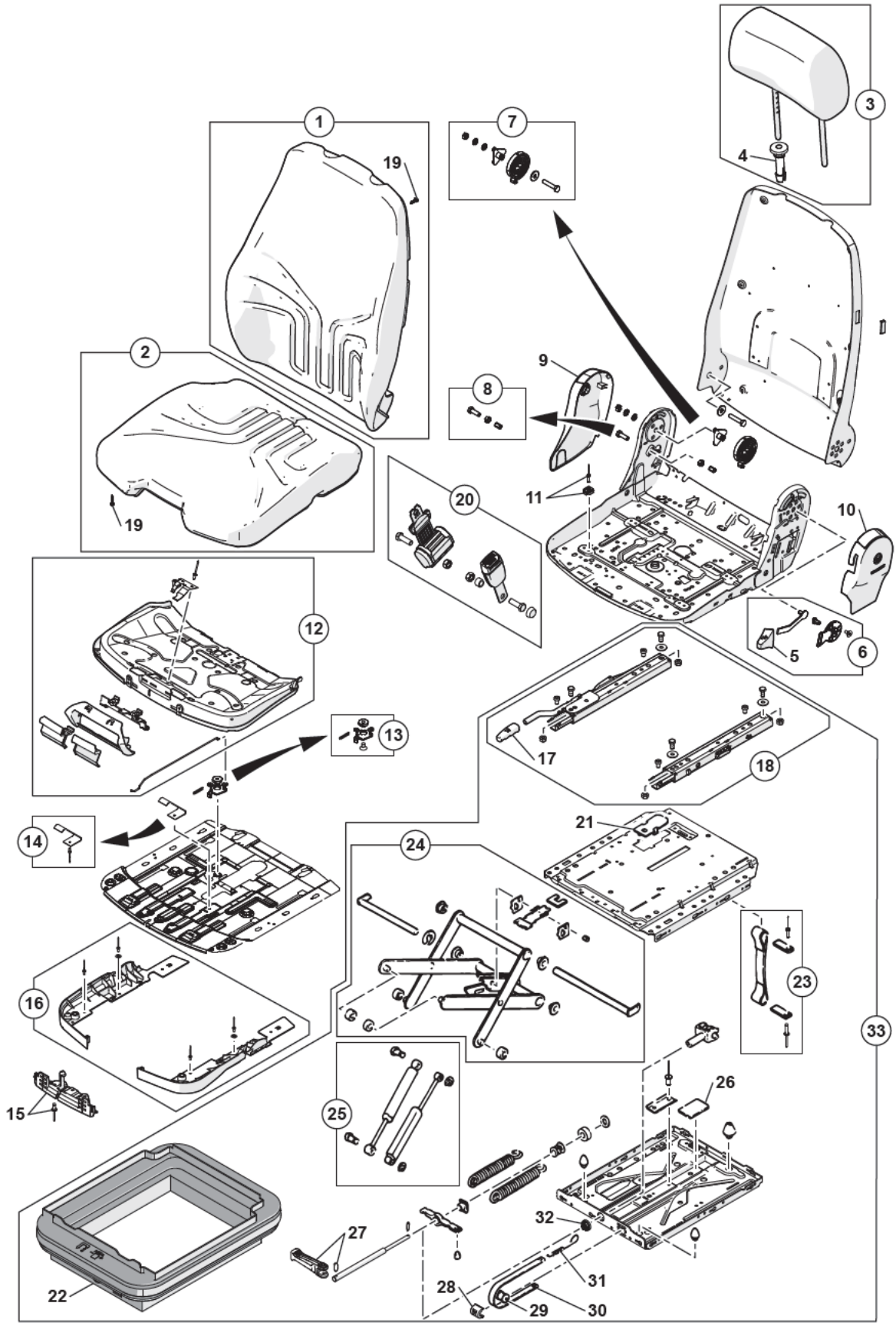

11MWR 5401325 65 10 2A.eps

SIÈGE STANDARD
STANDARD SEAT
STANDARDSITZ

* 1	570A0299		1	DOSSIER	BACK REST	RUECKENLEHNE
* 2	570A0309		1	ASSISE	UNDERLAY	UNTERLAGE
* 3	570A0297		1	REPOSE TÊTE	HEAD REST	KOPFSTUTZE
* 4	570A0308	3	2	GUIDE	GUIDE	FUHRUNG
* 5	570A0298	6	1	POIGNEE	HANDLE	HANDGRIFF
* 6	570A0289		1	LEVIER	LEVER ASS'Y	HEBEL
* 7	570A0290		1	PALIER	BEARING	LAGER
* 8	570A0291		1	BUTEE	STOP	ANSCHLAG
* 9	570A0305	▶	1	CACHE	MUFF	MUFFE
* 10	570A0288	◀	1	CACHE	MUFF	MUFFE
* 11	570A0292		4	PATIN	SKID	KUFE
* 12	570A0293		1	REGLAGE	ADJUSTMENT	NACHSTELLUNG
* 13	570A0311		1	LEVIER	LEVER ASS'Y	HEBEL
* 14	570A0294		1	TÔLE	SHIELD	SCHUTZBLECH
* 15	570A0312		1	SUPPORT	BRACKET	TRAGER
* 16	570A0303		1	CACHE	MUFF	MUFFE
* 17	570A0301	18	1	POIGNEE	HANDLE	HANDGRIFF
* 18	570A0315		1	KIT GLISSIÈRE	SLIPPER (KIT)	GLEITFLACHE BAUSATZ
* 19	570A0295	1-2	2	JEU DE FIXATION	ATTACHING KIT	ANBAUSATZ
* 20	570A0310		1	JEU DE FIXATION	ATTACHING KIT	ANBAUSATZ
* 21	570A0304		1	CACHE	MUFF	MUFFE
* 22	570A0314		1	SOUFFLET	BELLOWS	FALTENBALG
* 23	570A0307		1	SANGLE	BELT	RIEMEN
* 24	570A0302		1	MECANISME DE REGLAGE	SET UP MECANISM	EINSTELL MECHANISMUS
* 25	570A0327		1	AMORTISSEUR	DAMPER	STOSSDAEMPFER
* 26	570A0287		1	CAOUTCHOUC	RUBBER	GUMMI
* 27	570A0306		1	POIGNEE	HANDLE	HANDGRIFF
* 28	570A0286		1	GUIDE	GUIDE	FUHRUNG
* 29	570A0338		1	POULIE	PULLEY	RIEMENSCHEIBE
* 30	570A0296		1	LANIÈRE	STRAP	ANZEIGEBAND
* 31	7413456		1	RESSORT	SPRING	FEDER
* 32	570A0300		1	BAGUE	BUSH	RING
* 33	570A0313		1	SUSPENSION	SUSPENSION	ABFEDERUNG

SIÈGE PNEUMATIQUE CHAUFFANT
HEATING PNEUMATIC SEAT
HEIZENDER PNEUMATISCHER SITZ

1	3072105
2	4380054
3	4410020
4	4460034
5	5700119

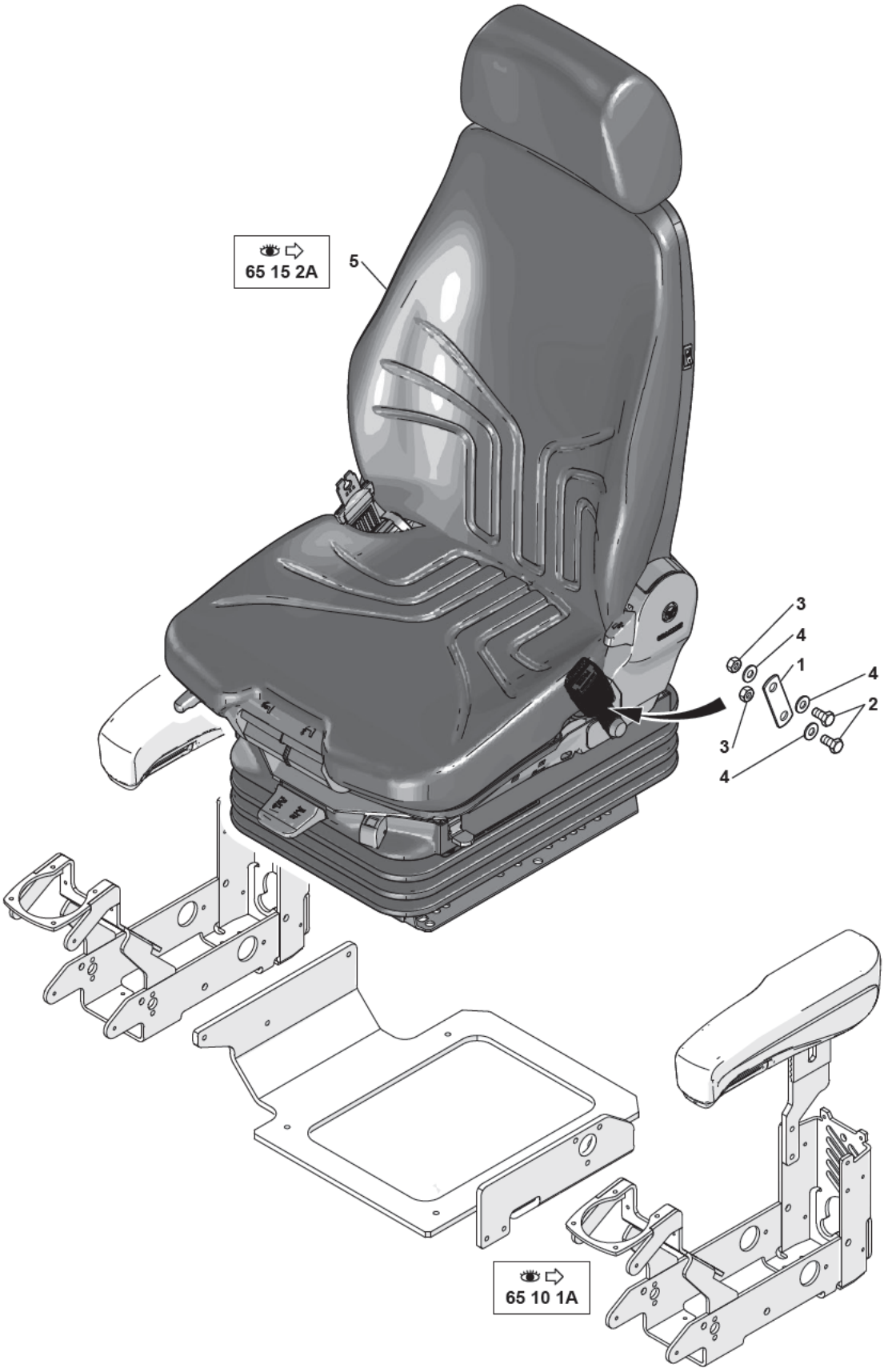

11MWR 5401325 65 15 1A.eps

SIÈGE PNEUMATIQUE CHAUFFANT
HEATING PNEUMATIC SEAT
HEIZENDER PNEUMATISCHER SITZ

* 1	3072105		1	RALLONGE	EXTENSION	VERLAENGERUNG
* 2	4380054	H M10X20	2	VIS	SCREW	SCHRAUBE
* 3	4410020	H M10	2	ECROU	NUT	MUTTER
* 4	4460034	MU10	3	RONDELLE	WASHER	UNTERLEGSCHEIBE
* 5	5700119		1	SIÈGE CHAUFFANT	HEATING SEAT	HEIZENDER SITZ

SIÈGE PNEUMATIQUE CHAUFFANT
HEATING PNEUMATIC SEAT
HEIZENDER PNEUMATISCHER SITZ

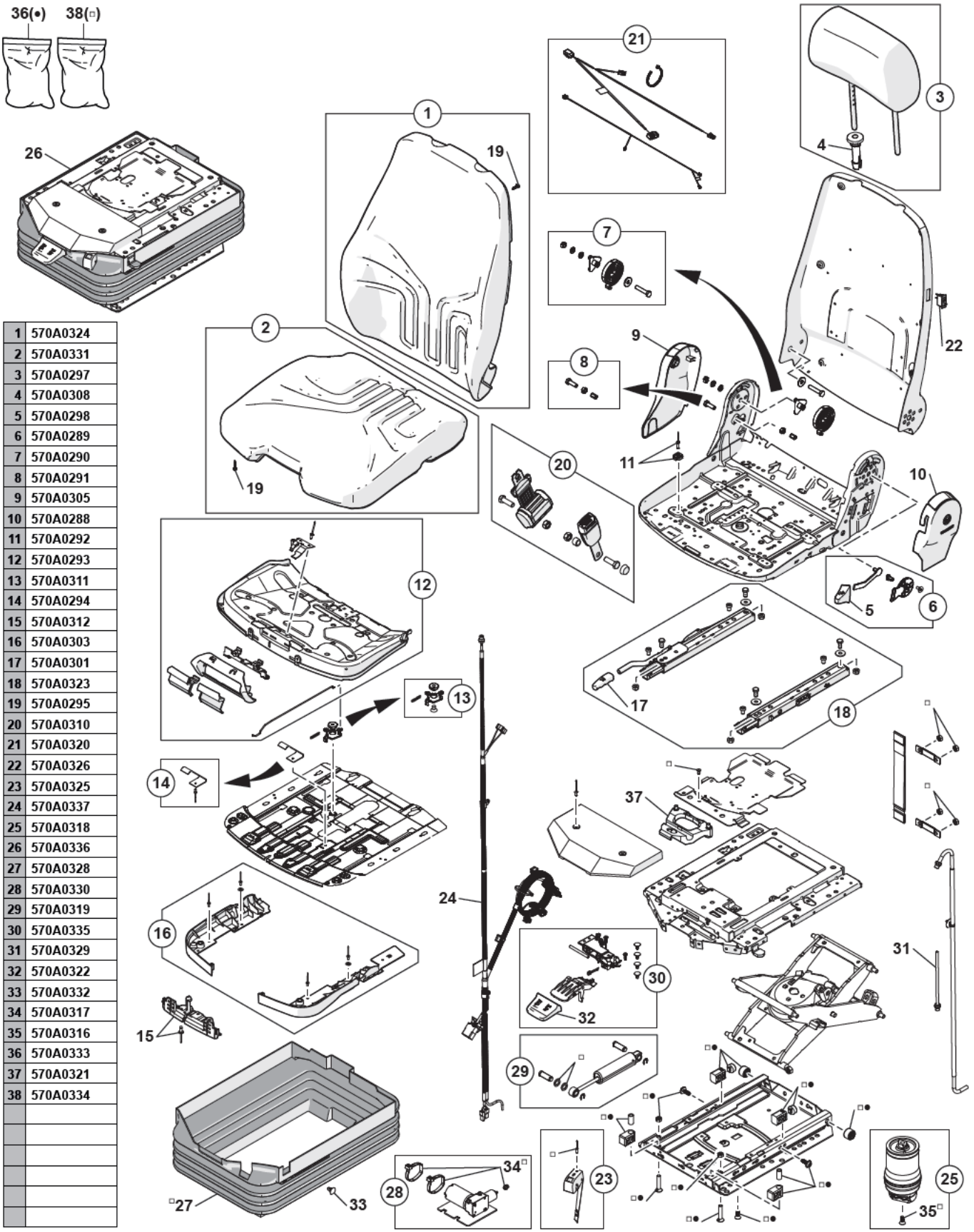

1	570A0324
2	570A0331
3	570A0297
4	570A0308
5	570A0298
6	570A0289
7	570A0290
8	570A0291
9	570A0305
10	570A0288
11	570A0292
12	570A0293
13	570A0311
14	570A0294
15	570A0312
16	570A0303
17	570A0301
18	570A0323
19	570A0295
20	570A0310
21	570A0320
22	570A0326
23	570A0325
24	570A0337
25	570A0318
26	570A0336
27	570A0328
28	570A0330
29	570A0319
30	570A0335
31	570A0329
32	570A0322
33	570A0332
34	570A0317
35	570A0316
36	570A0333
37	570A0321
38	570A0334

11MWR 5401325 65 15 2A.eps

SIÈGE PNEUMATIQUE CHAUFFANT
HEATING PNEUMATIC SEAT
HEIZENDER PNEUMATISCHER SITZ

*	1	570A0324		1	DOSSIER	BACK REST	RUECKENLEHNE
*	2	570A0331		1	ASSISE	UNDERLAY	UNTERLAGE
*	3	570A0297		1	REPOSE TÊTE	HEAD REST	KOPFSTUTZE
*	4	570A0308	3	2	GUIDE	GUIDE	FUHRUNG
*	5	570A0298	6	1	POIGNEE	HANDLE	HANDGRIFF
*	6	570A0289		1	LEVIER	LEVER ASS'Y	HEBEL
*	7	570A0290		1	PALIER	BEARING	LAGER
*	8	570A0291		1	BUTEE	STOP	ANSCHLAG
*	9	570A0305	▶	1	CACHE	MUFF	MUFFE
*	10	570A0288	◀	1	CACHE	MUFF	MUFFE
*	11	570A0292		4	PATIN	SKID	KUFE
*	12	570A0293		1	REGLAGE	ADJUSTMENT	NACHSTELLUNG
*	13	570A0311		1	LEVIER	LEVER ASS'Y	HEBEL
*	14	570A0294		1	TÔLE	SHIELD	SCHUTZBLECH
*	15	570A0312		1	SUPPORT	BRACKET	TRAGER
*	16	570A0303		1	CACHE	MUFF	MUFFE
*	17	570A0301	18	1	POIGNEE	HANDLE	HANDGRIFF
*	18	570A0323		1	KIT GLISSIÈRE	SLIPPER (KIT)	GLEITFLACHE BAUSATZ
*	19	570A0295	1-2	2	JEU DE FIXATION	ATTACHING KIT	ANBAUSATZ
*	20	570A0310		1	JEU DE FIXATION	ATTACHING KIT	ANBAUSATZ
*	21	570A0320		1	FAISCEAU ELECTRIQUE	HARNESS WIRING	KABELSATZ
*	22	570A0326		1	INTERRUPTEUR	SWITCH	ABSCHALTER
*	23	570A0325		1	INDICATEUR NIVEAU	LEVEL INDICATOR	FULLSTANDSMESER
*	24	570A0337		1	FAISCEAU ELECTRIQUE	HARNESS WIRING	KABELSATZ
*	25	570A0318		1	KIT VALVE	VALVE KIT	BAUSATZ VENTIL
*	26	570A0336		1	SUSPENSION	SUSPENSION	ABFEDERUNG
*	27	570A0328		1	SOUFFLET	BELLOWS	FALTENBALG
*	28	570A0330	12 V	1	COMPRESSEUR	COMPRESSOR	KOMPRESSOR
*	29	570A0319		1	AMORTISSEUR	SHOCK ABSORBER	STOSSDAEMPFER
*	30	570A0335		1	ENSEMBLE POIGNEE	HANDLE UNIT	HANDGESAMTHEIT
*	31	570A0329		1	TUYAU	TUBE	ROHR
*	32	570A0322	30	1	POIGNEE	HANDLE	HANDGRIFF
*	33	570A0332		1	JEU DE FIXATION	ATTACHING KIT	ANBAUSATZ
*	34	570A0317	28	1	PIÈCE DE FIXATION	ATTACHING PART	ANBAUTEIL
*	35	570A0316	25	1	PIÈCE DE FIXATION	ATTACHING PART	ANBAUTEIL
*	36	570A0333		1	JEU DE FIXATION	ATTACHING KIT	ANBAUSATZ
*	37	570A0321		1	PALIER	BEARING	LAGER
*	38	570A0334		1	PIÈCES (JEU)	PARTS PACK	ERSATZTEILPACKUNG

HOUSSE
SEAT COVER
SCHONBEZUG

(S) STANDARD

(T) TEXT

(L) LOGO

1	AS10004
2	AS10008
3	AS10012
4	AS10013
5	AS10014

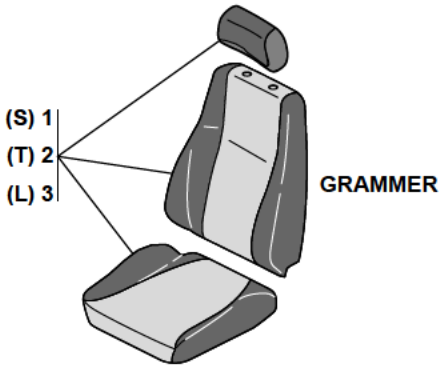

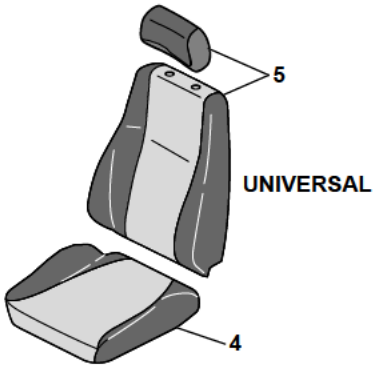

11MWR 5401325 65 16 1A.eps

HOUSSE
SEAT COVER
SCHONBEZUG

*	1	AS10004	GRAMMER	1	HOUSSE	SEAT COVER	SCHONBEZUG
*	2	AS10008	GRAMMER TEXT	1	HOUSSE	SEAT COVER	SCHONBEZUG
*	3	AS10012	GRAMMER LOGO	1	HOUSSE	SEAT COVER	SCHONBEZUG
*	4	AS10013	UNIVERSAL	1	HOUSSE	SEAT COVER	SCHONBEZUG
*	5	AS10014	UNIVERSAL	1	HOUSSE	SEAT COVER	SCHONBEZUG

CONSOLE DE SIÈGE (DROIT)
SEAT CONSOLE (RIGHT)
ARMLEHNENKONSOLE (RECHTS)

1	5381475	
2	3834871	→ 240047
3	4290184	
4	5381474	
5	5381251	
6	3834696	
7	3071990	
8	4490016	
9	4380045	
10	4490006	
11	5560000	
12	4410013	
13	4490014	
14	4450113	
15	4460006	
16	4300086	
17	5520039	
18	5381554	*
19	3835576	→ 240048
20	3072852	
21	4240009	
22	4490015	
23	4450069	
24	5140141	

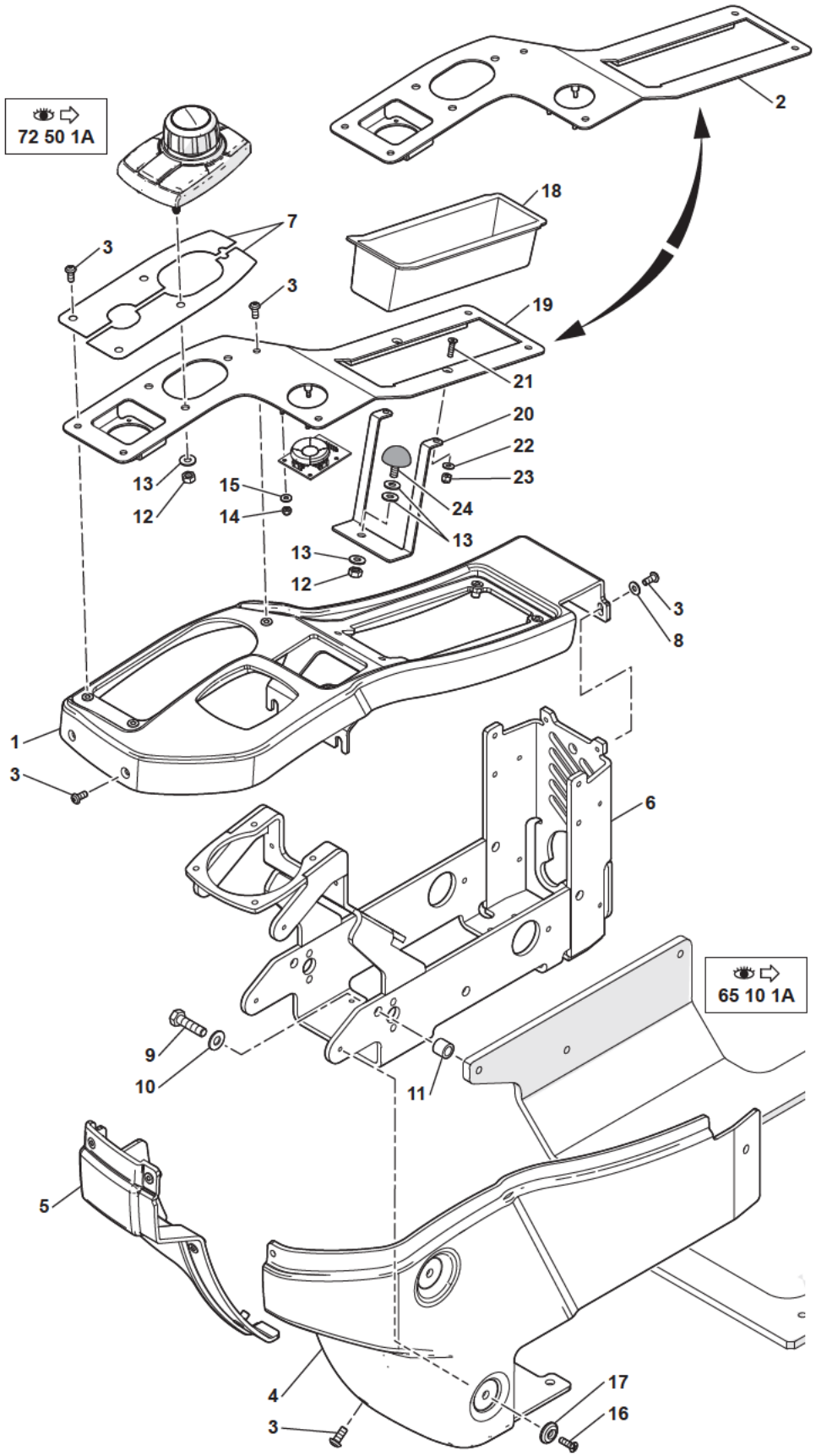

11MWR 5401325 65 20 1A.eps

CONSOLE DE SIÈGE (DROIT)
SEAT CONSOLE (RIGHT)
ARMLEHNENKONSOLE (RECHTS)

*	1	5381475		1	CAPOT	HOOD	HAUBE
*	2	3834871	→I 240047	1	PLAQUE	PLATE	PLATTE
*	3	4290184	CBHC M5X12	14	VIS	SCREW	SCHRAUBE
*	4	5381474		1	CONSOLE	CONSOLE	KONSOLE
*	5	5381251		1	CONSOLE	CONSOLE	KONSOLE
*	6	3834696		1	SUPPORT	BRACKET	TRAGER
*	7	3071990		2	COUVERCLE	COVER	DECKEL
*	8	4490016	CONTACT MU5	4	RONDELLE	WASHER	UNTERLEGSCHEIBE
*	9	4380045	H M8X30	3	VIS	SCREW	SCHRAUBE
*	10	4490006	CONTACT MU8	3	RONDELLE	WASHER	UNTERLEGSCHEIBE
*	11	5560000		3	ENTRETOISE	SPACER	ABSTANDSTUECK
*	12	4410013	H M6	4	ECROU	NUT	MUTTER
*	13	4490014	CONTACT MU6	6	RONDELLE	WASHER	UNTERLEGSCHEIBE
*	14	4450113	NYLSTOP M3	4	ECROU	NUT	MUTTER
*	15	4460006	MU3	4	RONDELLE	WASHER	UNTERLEGSCHEIBE
*	16	4300086	TFBZ M5X16	5	VIS	SCREW	SCHRAUBE
*	17	5520039	M5	5	RONDELLE	WASHER	UNTERLEGSCHEIBE
*	18	5381554	✂	1	VIDE-POCHES	STOWAGE COMPARTMENT	HANDSCHUFACH
*	19	3835576	I→ 240048	1	PLAQUE	PLATE	PLATTE
*	20	3072852		1	SUPPORT	BRACKET	TRAGER
*	21	4240009	FHC M4X16	2	VIS	SCREW	SCHRAUBE
*	22	4490015	CONTACT MU4	2	RONDELLE	WASHER	UNTERLEGSCHEIBE
*	23	4450069	NYLSTOP M4	2	ECROU	NUT	MUTTER
*	24	5140141		1	BUTEE	STOP	ANSCHLAG

CONSOLE DE SIÈGE (GAUCHE)
SEAT CONSOLE (LEFT)
ARMLEHNKONSOLE (LINKS)

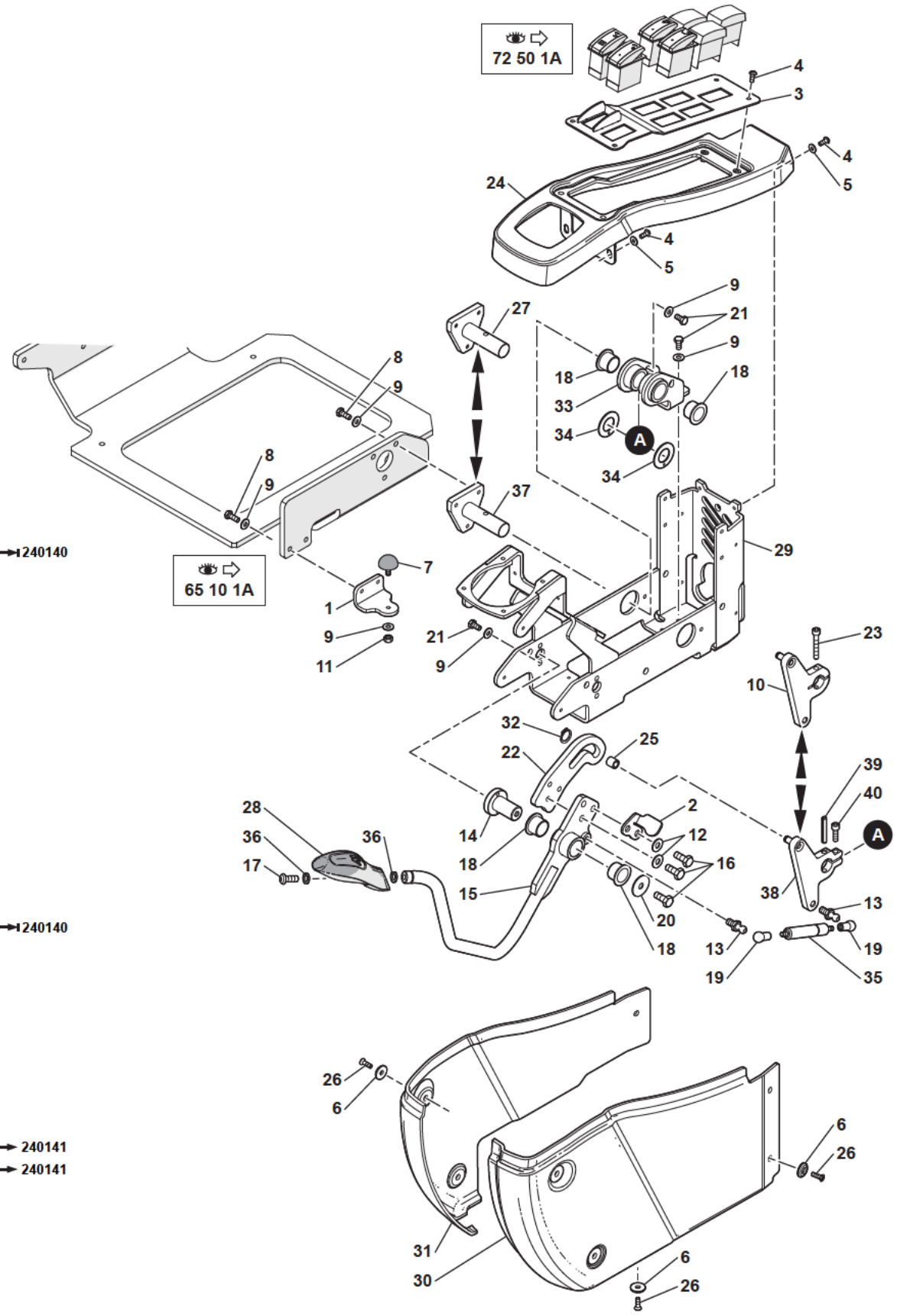

1	3070994	
2	3071881	
3	3834869	
4	4290184	
5	4490016	
6	5520039	
7	5140141	
8	4380031	
9	4490014	
10	3834691	→ 240140
11	4410013	
12	4490006	
13	4691194	
14	4090759	
15	3834945	
16	4380043	
17	4250040	
18	5620053	
19	5000040	
20	4460029	
21	4380030	
22	3072008	
23	4290141	
24	5381468	
25	3870435	
26	4300086	
27	3833943	→ 240140
28	5041657	
29	3834696	
30	5381466	
31	5381467	
32	4630035	
33	3833930	
34	5620201	
35	4820057	
36	4470014	
37	3835555	→ 240141
38	3835557	→ 240141
39	4570032	
40	4290007	

11MWR 5401325 65 22 1A.eps

CONSOLE DE SIÈGE (GAUCHE)
SEAT CONSOLE (LEFT)
ARMLEHNKONSOLE (LINKS)

* 1	3070994		1	SUPPORT	BRACKET	TRAGER
* 2	3071881		1	BUTEE	STOP	ANSCHLAG
* 3	3834869		1	PLAQUE	PLATE	PLATTE
* 4	4290184	CBHC M5X12	8	VIS	SCREW	SCHRAUBE
* 5	4490016	CONTACT MU5	4	RONDELLE	WASHER	UNTERLEGSCHEIBE
* 6	5520039	M5	9	RONDELLE	WASHER	UNTERLEGSCHEIBE
* 7	5140141		1	BUTEE	STOP	ANSCHLAG
* 8	4380031	H M6X16	5	VIS	SCREW	SCHRAUBE
* 9	4490014	CONTACT MU6	11	RONDELLE	WASHER	UNTERLEGSCHEIBE
* 10	3834691	→I 240140	1	SUPPORT	BRACKET	TRAGER
* 11	4410013	H M6	1	ECROU	NUT	MUTTER
* 12	4490006	CONTACT MU8	3	RONDELLE	WASHER	UNTERLEGSCHEIBE
* 13	4691194		2	ROTULE	ROD END	GELENKLAGER
* 14	4090759		1	AXE	CLEVIS PIN	BOLZEN
* 15	3834945		1	LEVIER	LEVER	HEBEL
* 16	4380043	H M8X20	4	VIS	SCREW	SCHRAUBE
* 17	4250040	CBHC M8X20	1	VIS	SCREW	SCHRAUBE
* 18	5620053		4	COUSSINET	BEARING	LAGER
* 19	5000040		2	EMBOUT A ROTULE	TOGGLE LINK SOCKET	GELENKSTANGENKOPF
* 20	4460029	LLN8	1	RONDELLE	WASHER	UNTERLEGSCHEIBE
* 21	4380030	H M6X12	5	VIS	SCREW	SCHRAUBE
* 22	3072008		1	GUIDE	GUIDE	FUHRUNG
* 23	4290141	CHC M6X40	1	VIS	SCREW	SCHRAUBE
* 24	5381468		1	CAPOT	HOOD	HAUBE
* 25	3870435		1	BAGUE	BUSH	RING
* 26	4300086	TFBZ M5X16	9	VIS	SCREW	SCHRAUBE
* 27	3833943	→I 240140	1	AXE	CLEVIS PIN	BOLZEN
* 28	5041657		1	POIGNEE	HANDLE	HANDGRIFF
* 29	3834696		1	SUPPORT	BRACKET	TRAGER
* 30	5381466		1	CONSOLE	CONSOLE	KONSOLE
* 31	5381467		1	CONSOLE	CONSOLE	KONSOLE
* 32	4630035		1	CIRCLIP	CIRCLIP	SICHERUNGSRING
* 33	3833930		1	PIVOT	PIVOT	LAGERZAPFEN
* 34	5620201		2	RONDELLE	WASHER	UNTERLEGSCHEIBE
* 35	4820057		1	COMPAS	CALIPER	LEHRE
* 36	4470014	W8	2	RONDELLE FREIN	LOCK WASHER	FEDERRING
* 37	3835555	I→ 240141	1	AXE	CLEVIS PIN	BOLZEN
* 38	3835557	I→ 240141	1	SUPPORT	BRACKET	TRAGER
* 39	4570032		1	GOUPILLE	PIN	STIFT
* 40	4290007	CHC M6X20	1	VIS	SCREW	SCHRAUBE

DIRECTION (INCLINABLE)
STEERING (ADJUSTABLE)
LENKUNG (VERSTELLBAR)

1	5270668
2	4490003
3	4380054
4	527A0091
5	527A0104
6	527A0103
7	527A0132
8	527A0102
9	527A0099
10	527A0100
11	527A0095
12	527A0096
13	527A0097
14	527A0098
15	527A0092
16	527A0093
17	527A0101
18	527A0094
19	527A0106
20	527A0105

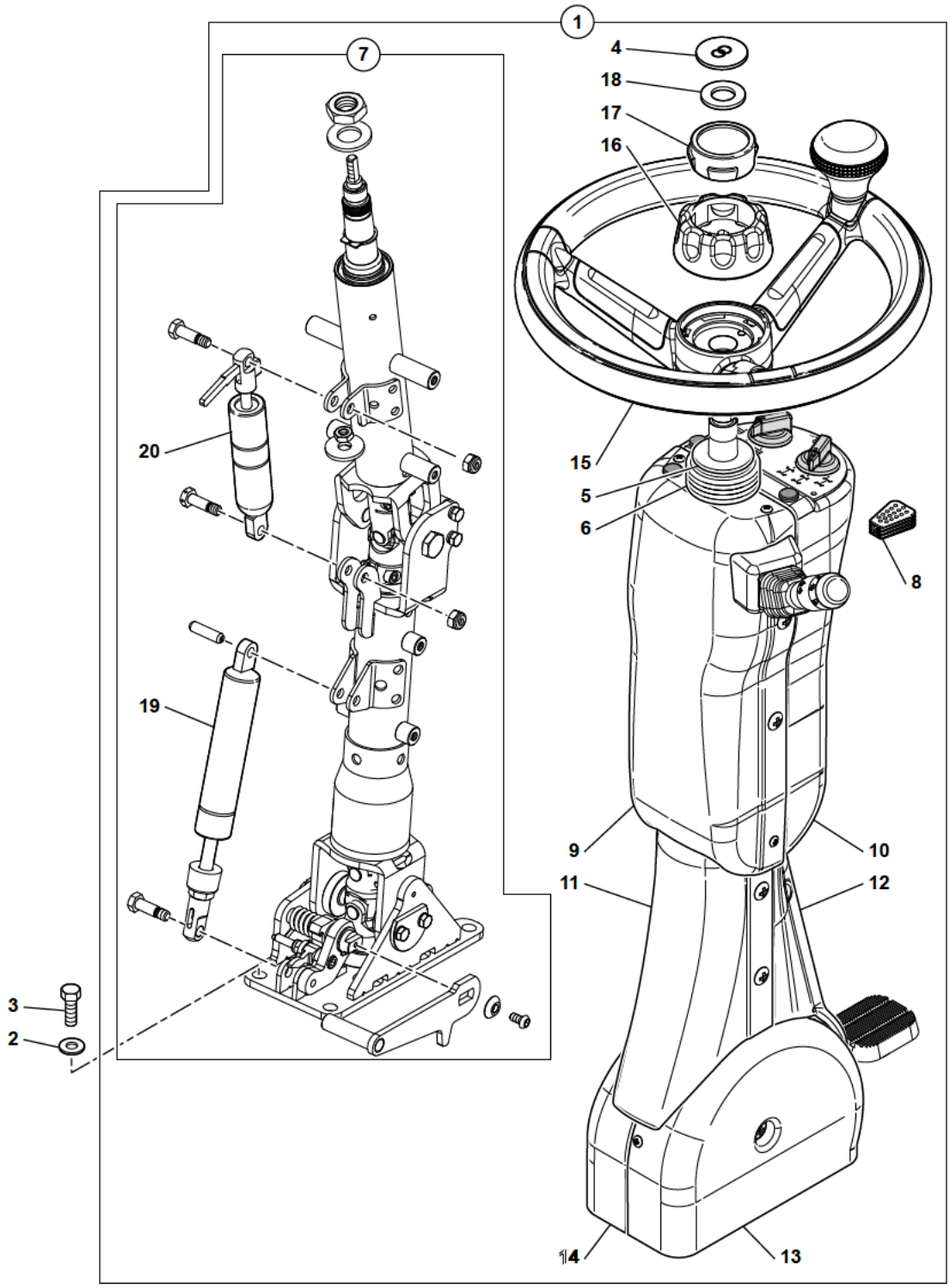

11MWR 5401325 65 50 1A.eps

DIRECTION (INCLINABLE)
STEERING (ADJUSTABLE)
LENKUNG (VERSTELLBAR)

* 1	5270668			1	COLONNE DIRECTION	STEERING COLUMN	LENKSAULE
					INCLINABLE	ADJUSTABLE	VERSTELLBAR
* 2	4490003		CONTACT MU10	4	RONDELLE	WASHER	UNTERLEGSCHEIBE
* 3	4380054		H M10X20	4	VIS	SCREW	SCHRAUBE
* 4	527A0091	1		1	CAPUCHON	COWL	HAUBE
* 5	527A0104	1		1	DISQUE	DISC	SCHEIBE
* 6	527A0103	1		1	SOUFFLET	BELLOWS	FALTENBALG
* 7	527A0132	1		1	COLONNE	COLUMN	SAEULE
* 8	527A0102	1		1	BOUTON	KNOB	KNOPF
* 9	527A0099	1		1	CACHE	MUFF	MUFFE
* 10	527A0100	1		1	CACHE	MUFF	MUFFE
* 11	527A0095	1		1	CACHE	MUFF	MUFFE
* 12	527A0096	1		1	CACHE	MUFF	MUFFE
* 13	527A0097	1		1	CACHE	MUFF	MUFFE
* 14	527A0098	1		1	CACHE	MUFF	MUFFE
* 15	527A0092	1		1	VOLANT	FLYWHEEL	SCHWUNGRAD
* 16	527A0093	1		1	POMMEAU	POMMEL	KNOPF
* 17	527A0101	1		1	BOUCHON	PLUG	VERSCHL.STOPFEN
* 18	527A0094	1		1	ANNEAU	RING	RING
* 19	527A0106	7		1	COMPAS	CALIPER	LEHRE
* 20	527A0105	7		1	COMPAS	CALIPER	LEHRE

FLÈCHE
BOOM
AUSLEGER

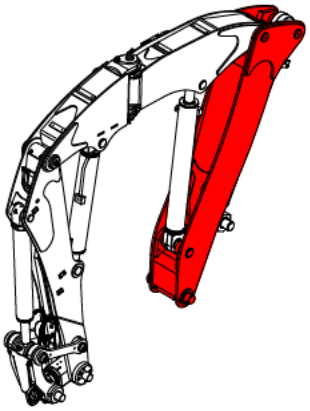

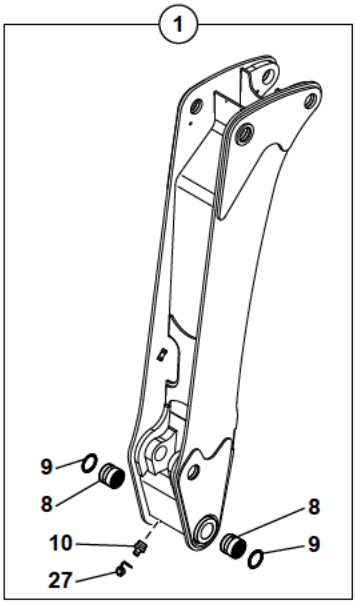

1	5460626	
2	4090625	
3	4090634	
4	4090624	
5	4090627	
6	3950041	
7	4380095	
8	3870421	
9	6140037	
10	5580008	
11	4200021	
12	4460049	
13	4820047	
14	4380052	*
15	5530085	⧗ 2 mm
16	5530086	⧗ 1 mm
17	5530087	⧗ 0.5 mm
18	3330082	
19	4380055	*
20	4330021	*
21	3950049	
22	4090706	
23	4380103	
24	3870429	
25	4490003	
26	4380359	*
27	4740114	

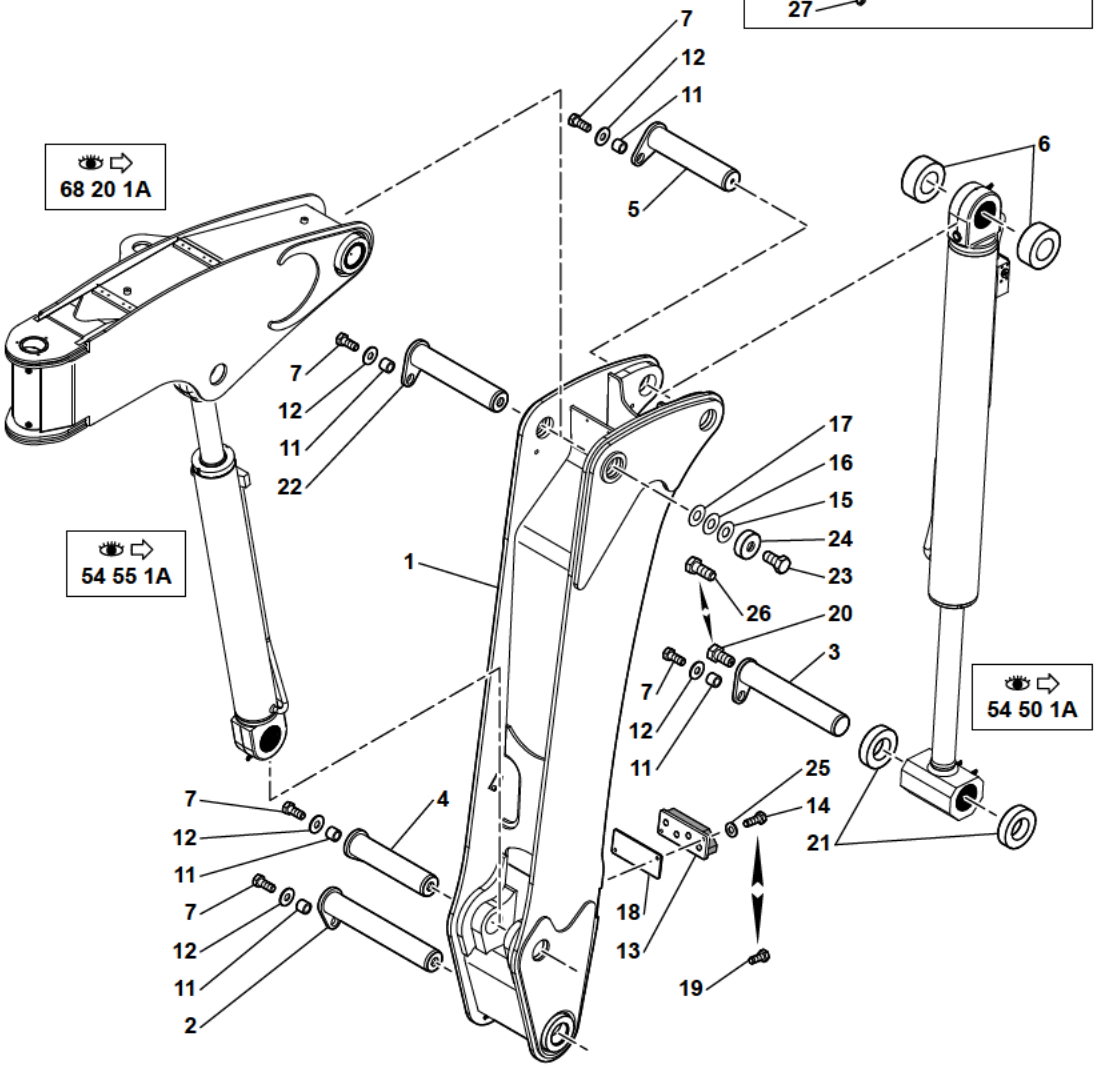

11MWR 5401325 68 10 1A.eps

FLÈCHE
BOOM
AUSLEGER

*	1	5460626			1	FLÈCHE BAGUEE	BOOM WITH BEARINGS	AUSLEGER MIT BUCHSE
*	2	4090625			1	AXE	CLEVIS PIN	BOLZEN
*	3	4090634			1	AXE	CLEVIS PIN	BOLZEN
*	4	4090624			1	AXE	CLEVIS PIN	BOLZEN
*	5	4090627			1	AXE	CLEVIS PIN	BOLZEN
*	6	3950041			2	ENTRETOISE	SPACER	ABSTANDSTUECK
*	7	4380095		H M16X40	5	VIS	SCREW	SCHRAUBE
*	8	3870421	1		2	BAGUE	BUSH	RING
*	9	6140037	1		2	JOINT	SEAL	DICHTRING
*	10	5580008	1	M10X1	2	GRAISSEUR	GREASE FITING	SCHMIERNIPPEL
*	11	4200021			5	ENTRETOISE	SPACER	ABSTANDSTUECK
*	12	4460049		LU16	5	RONDELLE	WASHER	UNTERLEGSCHEIBE
*	13	4820047			1	TAMPON	STOPPER	STOPFEN
*	14	4380052		H M10X25	2	VIS	SCREW	SCHRAUBE
*	15	5530085		2 mm	SB	CALE	SHIM	KEIL
*	16	5530086		1 mm	SB	CALE	SHIM	KEIL
*	17	5530087		0.5 mm	SB	CALE	SHIM	KEIL
*	18	3330082			SB	CALE	SHIM	KEIL
*	19	4380055		H M10X30	2	VIS	SCREW	SCHRAUBE
*	20	4330021			1	DOUILLE	SOCKET	BUCHSE
*	21	3950049			2	ENTRETOISE	SPACER	ABSTANDSTUECK
*	22	4090706			1	AXE	CLEVIS PIN	BOLZEN
*	23	4380103		H M20X40	1	VIS	SCREW	SCHRAUBE
*	24	3870429			1	RONDELLE BUTEE	THRUST WASHER	DRUCKSCHEIBE
*	25	4490003		CONTACT MU10	2	RONDELLE	WASHER	UNTERLEGSCHEIBE
*	26	4380359		H M30X60	1	VIS	SCREW	SCHRAUBE
*	27	4740114	1		2	PROTECTEUR	PROTECTOR	SCHUTZ

BEC DE FLÈCHE (AVEC DÉPORT)
INTERMEDIATE BOOM ASSEMBLY (WITH OFFSET)
BESCHICKERAUSLEGER (MIT VERSETZUNGS)

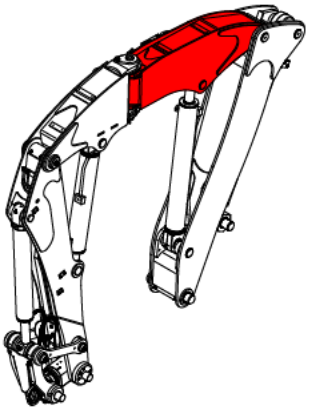

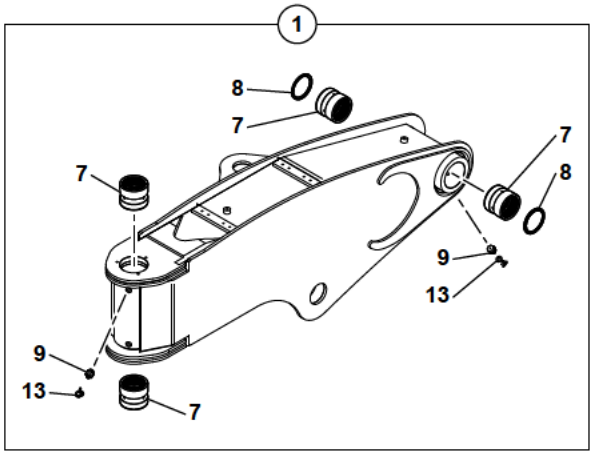

1	5460627	
2	4090629	
3	4090686	
4	4380095	
5	3950042	
6	3780075	
7	3870421	
8	6140037	
9	5580008	
10	4460049	
11	4200021	
12	5510004	⧗ 2.55 mm
13	4740114	
14	3071757	*
15	4490003	
16	4290021	

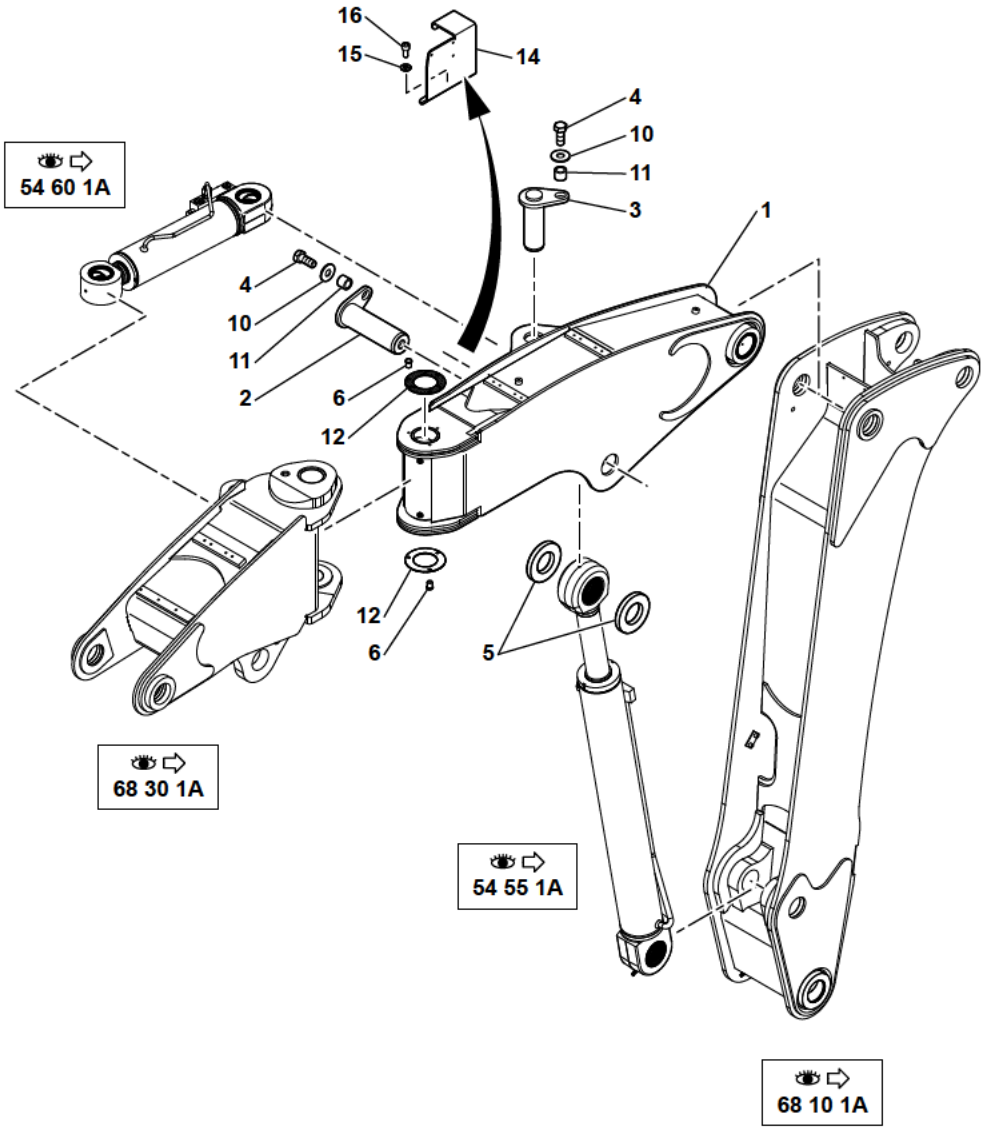

11MWR 5401325 68 20 1A.eps

BEC DE FLÈCHE (AVEC DEPORT)
INTERMEDIATE BOOM ASSEMBLY (WITH OFFSET)
BESCHICKERAUSLEGER (MIT VERSETZUNGS)

*	1	5460627			1	BEC DE FLÈCHE BAGUE	INTERMEDIATE BOOM INCLUDED BEARINGS	BESCHICKERAUSLEGER MIT BUCHSE
*	2	4090629			1	AXE	CLEVIS PIN	BOLZEN
*	3	4090686			1	AXE	CLEVIS PIN	BOLZEN
*	4	4380095		H M16X40	2	VIS	SCREW	SCHRAUBE
*	5	3950042			2	ENTRETOISE	SPACER	ABSTANDSTUECK
*	6	3780075			6	PION DE POSITION	LOCATOR	ARRETIERUNG
*	7	3870421	1		4	BAGUE	BUSH	RING
*	8	6140037	1		2	JOINT	SEAL	DICHTRING
*	9	5580008	1	M10X1	4	GRAISSEUR	GREASE FITING	SCHMIERNIPPEL
*	10	4460049		LU16	2	RONDELLE	WASHER	UNTERLEGSCHEIBE
*	11	4200021			2	ENTRETOISE	SPACER	ABSTANDSTUECK
*	12	5510004	⧗	2.55 mm	2	RONDELLE BUTEE	THRUST WASHER	DRUCKSCHEIBE
*	13	4740114	1		1	PROTECTEUR	PROTECTOR	SCHUTZ
*	14	3071757	✂		1	SUPPORT	BRACKET	TRAGER
*	15	4490003		CONTACT MU10	2	RONDELLE	WASHER	UNTERLEGSCHEIBE
*	16	4290021		CHC M10X20	2	VIS	SCREW	SCHRAUBE

NOIX DE DÉPORT
KNUCKLE
GELENK

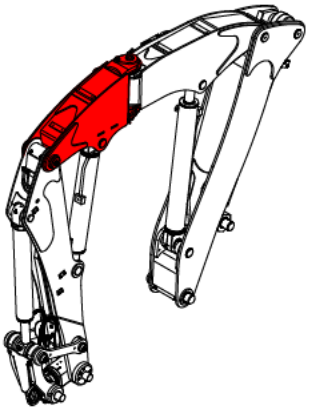

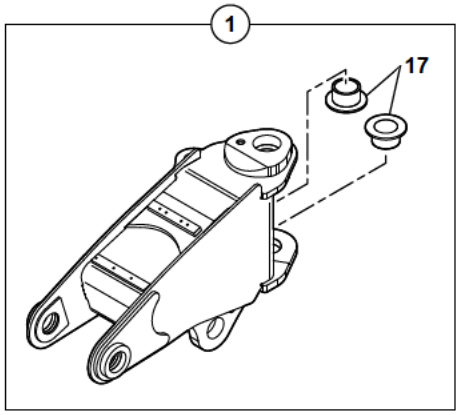

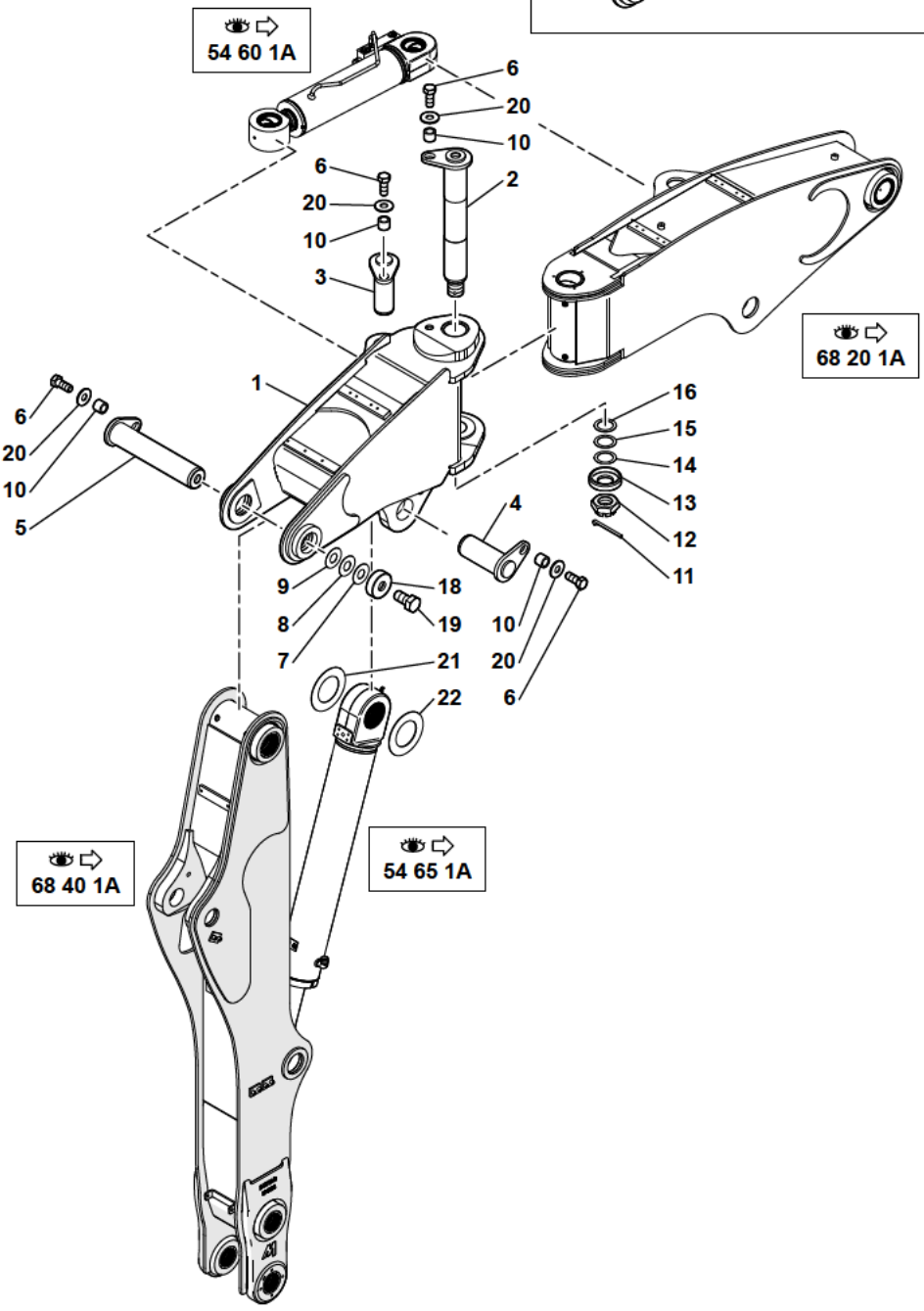

1	5460628	
2	4090630	
3	4090686	
4	4090631	
5	4090706	
6	4380095	
7	5530085	⧗ 2 mm
8	5530086	⧗ 1 mm
9	5530087	⧗ 0 5 mm
10	4200021	
11	4550050	
12	4430007	
13	3890036	
14	5530090	⧗ 0 5 mm
15	5530089	⧗ 1 mm
16	5530088	⧗ 2 mm
17	3880069	
18	3870429	
19	4380103	
20	4460049	
21	5520020	⧗ 2 mm
22	5520021	⧗ 3 mm

11MWR 5401325 68 30 1A.eps

NOIX DE DEPORT
KNUCKLE
GELENK

* 1	5460628			1	NOIX DE DEPORT BAGUEE	KNUCKLE INCLUDED BEARINGS	GELENK MIT BUCHSE
* 2	4090630			1	AXE	CLEVIS PIN	BOLZEN
* 3	4090686			1	AXE	CLEVIS PIN	BOLZEN
* 4	4090631			1	AXE	CLEVIS PIN	BOLZEN
* 5	4090706			1	AXE	CLEVIS PIN	BOLZEN
* 6	4380095		H M16X40	4	VIS	SCREW	SCHRAUBE
* 7	5530085	⧗	2 mm	SB	CALE	SHIM	KEIL
* 8	5530086	⧗	1 mm	SB	CALE	SHIM	KEIL
* 9	5530087	⧗	0.5 mm	SB	CALE	SHIM	KEIL
* 10	4200021			4	ENTRETOISE	SPACER	ABSTANDSTUECK
* 11	4550050			1	GOUPILLE	PIN	STIFT
* 12	4430007		HK M48X5	1	ECROU A CRENEAUX	CASTLE NUT	KRONENMUTTER
* 13	3890036			1	RONDELLE BUTEE	THRUST WASHER	DRUCKSCHEIBE
* 14	5530090	⧗	0.5 mm	SB	CALE	SHIM	KEIL
* 15	5530089	⧗	1 mm	SB	CALE	SHIM	KEIL
* 16	5530088	⧗	2 mm	SB	CALE	SHIM	KEIL
* 17	3880069	1		2	BAGUE	BUSH	RING
* 18	3870429			1	RONDELLE BUTEE	THRUST WASHER	DRUCKSCHEIBE
* 19	4380103		H M20X40	1	VIS	SCREW	SCHRAUBE
* 20	4460049		LU16	4	RONDELLE	WASHER	UNTERLEGSCHEIBE
* 21	5520020	⧗	2 mm	SB	CALE	SHIM	KEIL
* 22	5520021	⧗	3 mm	SB	CALE	SHIM	KEIL

BRAS
ARM
AUSLEGERARM

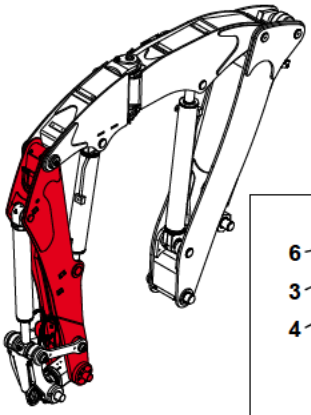

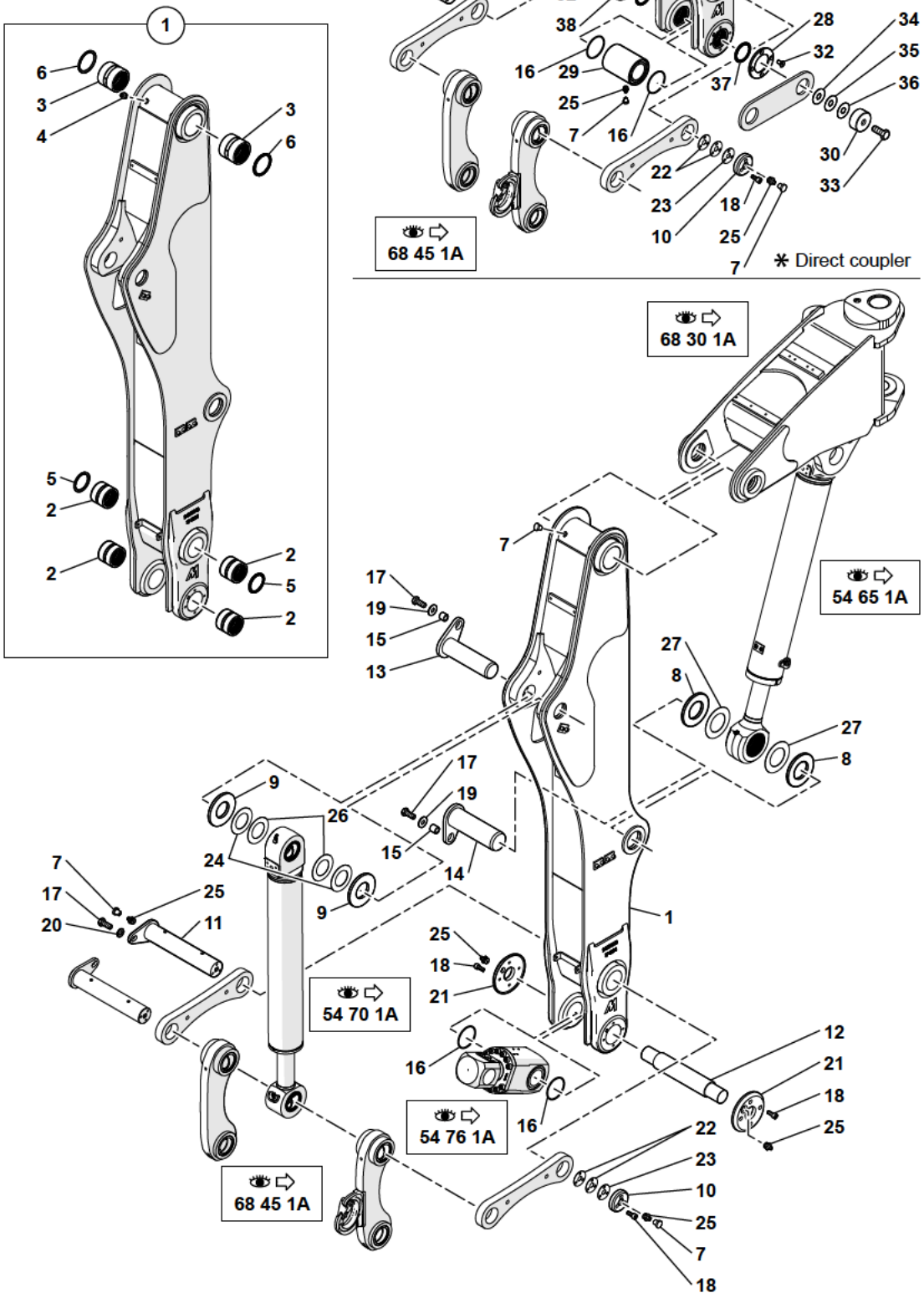

1	5460774	
2	3870404	
3	3870421	
4	5580008	
5	6140036	
6	6140037	
7	4740064	
8	3950044	
9	3950043	
10	3870427	
11	4090700	
12	4090760	
13	4090633	
14	4090635	
15	4200021	
16	4040420	
17	4380095	
18	4290179	
19	4460049	
20	4480051	
21	3870457	
22	5530149	⧗ 0.5 mm
23	5530148	⧗ 2 mm
24	5530032	⧗ 2 mm
25	5580008	
26	5530053	⧗ 1 mm
27	5520019	⧗ 1 mm
28	3870509	
29	3870510	
30	3890048	
31	4090360	
32	4240034	
33	4370071	
34	5530091	⧗ 2 mm
35	5530092	⧗ 1 mm
36	5530093	⧗ 0 5 mm
37	6140036	

11MWR 5401325 68 40 1A.eps

BRAS
ARM
AUSLEGERARM

*	1	5460774			1	BRAS BAGUE	ARM WITH BUSHES	ARM MIT BUECHSE
*	2	3870404	1		4	BAGUE	BUSH	BUCHSE
*	3	3870421	1		2	BAGUE	BUSH	RING
*	4	5580008	1	M10X100	2	GRAISSEUR	GREASE FITING	SCHMIERNIPPEL
*	5	6140036	1		2	JOINT	SEAL	DICHTRING
*	6	6140037	1		2	JOINT	SEAL	DICHTRING
*	7	4740064			5	BOUCHON	PLUG	VERSCHL.STOPFEN
*	8	3950044			2	ENTRETOISE	SPACER	ABSTANDSTUECK
*	9	3950043			2	ENTRETOISE	SPACER	ABSTANDSTUECK
*	10	3870427			1	RONDELLE BUTEE	THRUST WASHER	DRUCKSCHEIBE
*	11	4090700			1	AXE	CLEVIS PIN	BOLZEN
*	12	4090760			1	AXE	CLEVIS PIN	BOLZEN
*	13	4090633			1	AXE	CLEVIS PIN	BOLZEN
*	14	4090635			1	AXE	CLEVIS PIN	BOLZEN
*	15	4200021		Ø 25/17 - 20	2	ENTRETOISE	SPACER	ABSTANDSTUECK
*	16	4040420			2	JOINT TORIQUE	O-RING	O-RING
*	17	4380095		H M16X40	3	VIS	SCREW	SCHRAUBE
*	18	4290179		CHC M8X20	11	VIS	SCREW	SCHRAUBE
*	19	4460049		LU16	2	RONDELLE	WASHER	UNTERLEGSCHEIBE
*	20	4480051		M16 L	1	RONDELLE FREIN	LOCK WASHER	FEDERRING
*	21	3870457			2	RONDELLE BUTEE	THRUST WASHER	DRUCKSCHEIBE
*	22	5530149		⧗ 0.5 mm	SB	CALE	SHIM	KEIL
*	23	5530148		⧗ 2 mm	SB	CALE	SHIM	KEIL
*	24	5530032		⧗ 2 mm	SB	CALE	SHIM	KEIL
*	25	5580008		M10X100	5	GRAISSEUR	GREASE FITING	SCHMIERNIPPEL
*	26	5530053		⧗ 1 mm	SB	CALE	SHIM	KEIL
*	27	5520019		⧗ 1 mm	SB	CALE	SHIM	KEIL
*	28	3870509			2	RONDELLE	WASHER	UNTERLEGSCHEIBE
*	29	3870510			1	ENTRETOISE	SPACER	ABSTANDSTUECK
*	30	3890048			1	RONDELLE BUTEE	THRUST WASHER	DRUCKSCHEIBE
*	31	4090360			1	AXE	CLEVIS PIN	BOLZEN
*	32	4240034		FHC/90 M8X16	8	VIS	SCREW	SCHRAUBE
*	33	4370071		H M20X50	1	VIS	SCREW	SCHRAUBE
*	34	5530091		⧗ 2 mm	SB	CALE	SHIM	KEIL
*	35	5530092		⧗ 1 mm	SB	CALE	SHIM	KEIL
*	36	5530093		⧗ 0.5 mm	SB	CALE	SHIM	KEIL
*	37	6140036			2	JOINT	SEAL	DICHTRING

BRAS (CONNECT)
ARM (CONNECT)
AUSLEGERARM (CONNECT)

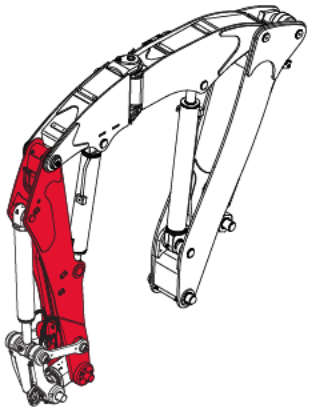

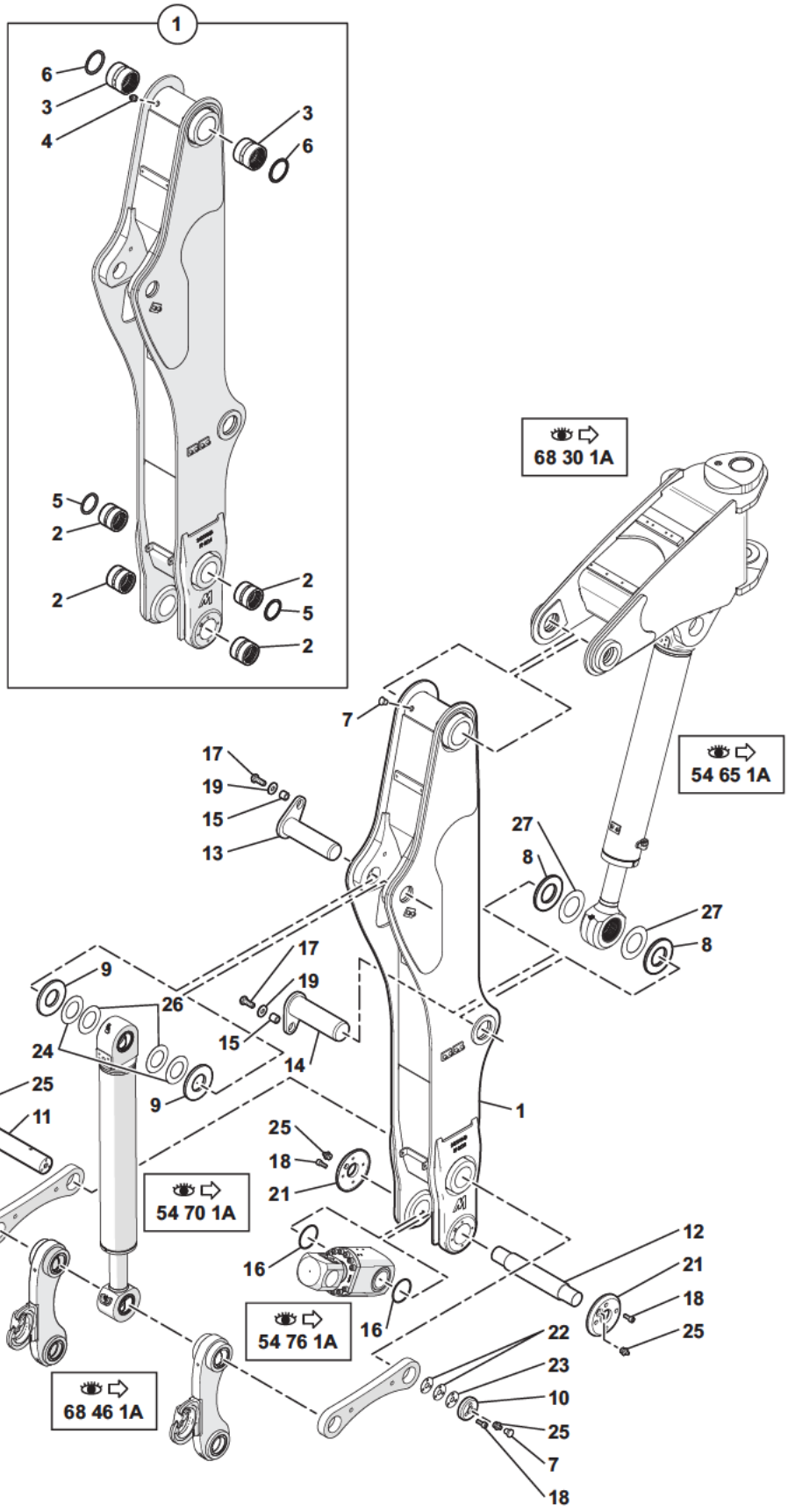

1	5460774	
2	3870404	
3	3870421	
4	5580008	
5	6140036	
6	6140037	
7	4740064	
8	3950044	
9	3950043	
10	3870427	
11	4090700	
12	4090760	
13	4090633	
14	4090635	
15	4200021	
16	4040420	
17	4380095	
18	4290179	
19	4460049	
20	4480051	
21	3870457	
22	5530149	⧗ 0.5 mm
23	5530148	⧗ 2 mm
24	5530032	⧗ 2 mm
25	5580008	
26	5530053	⧗ 1 mm
27	5520019	⧗ 1 mm

11MWR 5401325 68 41 1A.eps

BRAS (CONNECT)
ARM (CONNECT)
AUSLEGERARM (CONNECT)

*	1	5460774			1	BRAS BAGUE	ARM WITH BUSHES	ARM MIT BUECHSE
*	2	3870404	1		4	BAGUE	BUSH	BUCHSE
*	3	3870421	1		2	BAGUE	BUSH	RING
*	4	5580008	1	M10X100	2	GRAISSEUR	GREASE FITING	SCHMIERNIPPEL
*	5	6140036	1		2	JOINT	SEAL	DICHTRING
*	6	6140037	1		2	JOINT	SEAL	DICHTRING
*	7	4740064			4	BOUCHON	PLUG	VERSCHL.STOPFEN
*	8	3950044			2	ENTRETOISE	SPACER	ABSTANDSTUECK
*	9	3950043			2	ENTRETOISE	SPACER	ABSTANDSTUECK
*	10	3870427			1	RONDELLE BUTEE	THRUST WASHER	DRUCKSCHEIBE
*	11	4090700			1	AXE	CLEVIS PIN	BOLZEN
*	12	4090760			1	AXE	CLEVIS PIN	BOLZEN
*	13	4090633			1	AXE	CLEVIS PIN	BOLZEN
*	14	4090635			1	AXE	CLEVIS PIN	BOLZEN
*	15	4200021		Ø 25/17 - 20	2	ENTRETOISE	SPACER	ABSTANDSTUECK
*	16	4040420			2	JOINT TORIQUE	O-RING	O-RING
*	17	4380095		H M16X40	3	VIS	SCREW	SCHRAUBE
*	18	4290179		CHC M8X20	11	VIS	SCREW	SCHRAUBE
*	19	4460049		LU16	2	RONDELLE	WASHER	UNTERLEGSCHEIBE
*	20	4480051		M16 L	1	RONDELLE FREIN	LOCK WASHER	FEDERRING
*	21	3870457			2	RONDELLE BUTEE	THRUST WASHER	DRUCKSCHEIBE
*	22	5530149		⧗ 0.5 mm	SB	CALE	SHIM	KEIL
*	23	5530148		⧗ 2 mm	SB	CALE	SHIM	KEIL
*	24	5530032		⧗ 2 mm	SB	CALE	SHIM	KEIL
*	25	5580008		M10X100	4	GRAISSEUR	GREASE FITING	SCHMIERNIPPEL
*	26	5530053		⧗ 1 mm	SB	CALE	SHIM	KEIL
*	27	5520019		⧗ 1 mm	SB	CALE	SHIM	KEIL

BIELLE CONNECTION
CONNECTING LINK
VERBINDUNGSSTANGE

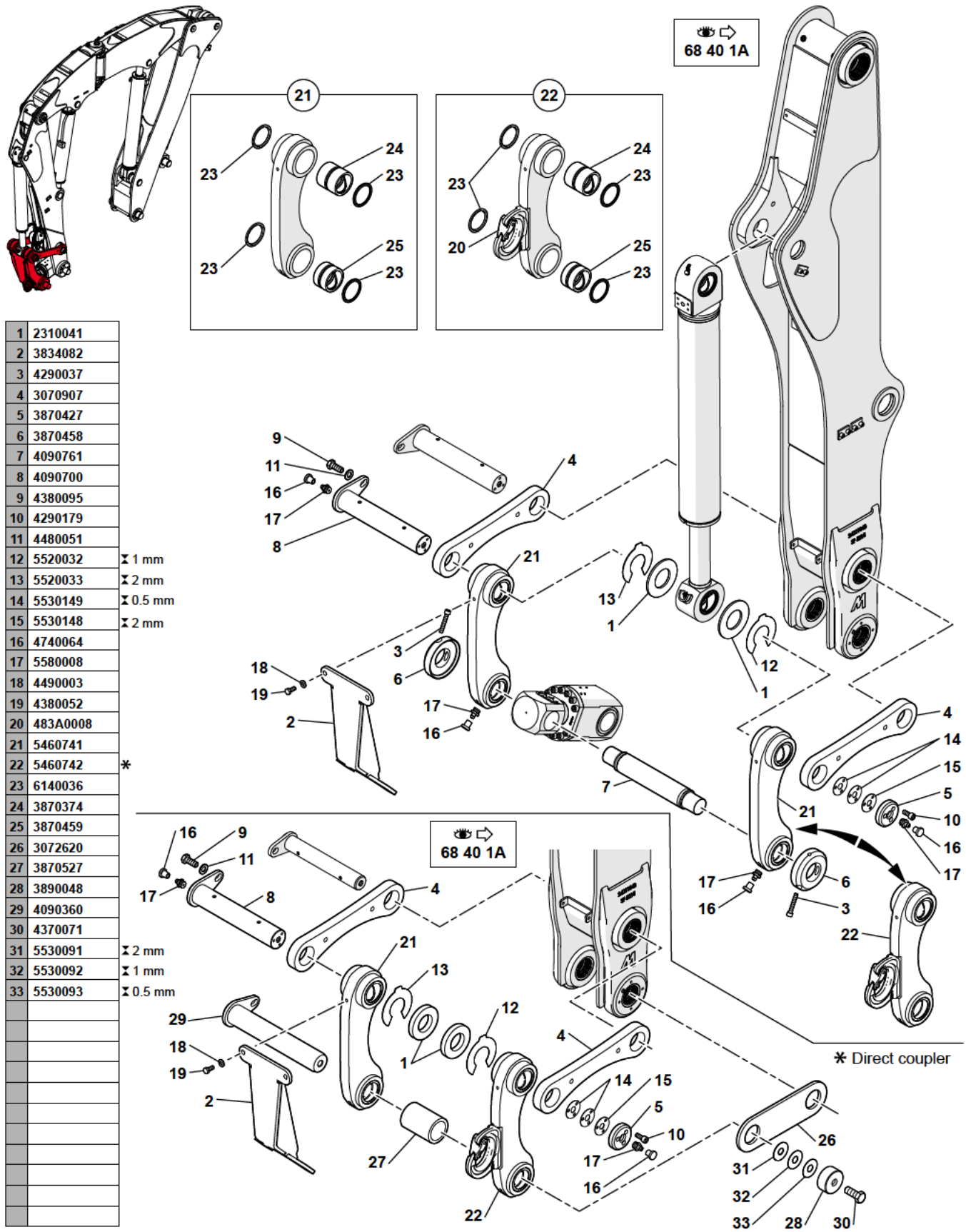

1	2310041	
2	3834082	
3	4290037	
4	3070907	
5	3870427	
6	3870458	
7	4090761	
8	4090700	
9	4380095	
10	4290179	
11	4480051	
12	5520032	⧗ 1 mm
13	5520033	⧗ 2 mm
14	5530149	⧗ 0.5 mm
15	5530148	⧗ 2 mm
16	4740064	
17	5580008	
18	4490003	
19	4380052	
20	483A0008	
21	5460741	
22	5460742	*
23	6140036	
24	3870374	
25	3870459	
26	3072620	
27	3870527	
28	3890048	
29	4090360	
30	4370071	
31	5530091	⧗ 2 mm
32	5530092	⧗ 1 mm
33	5530093	⧗ 0.5 mm

11MWR 5401325 68 45 1A.eps

BIELLE CONNECTION
CONNECTING LINK
VERBINDUNGSSTANGE

* 1	2310041	⧗	6 mm	2	ENTRETOISE	SPACER	ABSTANDSTUECK
* 2	3834082			1	PROTECTEUR	PROTECTOR	SCHUTZ
* 3	4290037		CHC M10X60	4	VIS	SCREW	SCHRAUBE
* 4	3070907			2	BIELLE CONNECTION	CONNECTING LINK	VERBINDUNGSSTANGE
* 5	3870427			1	RONDELLE BUTEE	THRUST WASHER	DRUCKSCHEIBE
* 6	3870458			2	RONDELLE BUTEE	THRUST WASHER	DRUCKSCHEIBE
* 7	4090761			1	AXE	CLEVIS PIN	BOLZEN
* 8	4090700			1	AXE	CLEVIS PIN	BOLZEN
* 9	4380095		H M16X40	1	VIS	SCREW	SCHRAUBE
* 10	4290179		CHC M8X20	3	VIS	SCREW	SCHRAUBE
* 11	4480051		M16 L	1	RONDELLE FREIN	LOCK WASHER	FEDERRING
* 12	5520032	⧗	1 mm	SB	CALE D'EPAISSEUR	SHIM	UNTERLEGPLATTE
* 13	5520033	⧗	2 mm	SB	CALE D'EPAISSEUR	SHIM	UNTERLEGPLATTE
* 14	5530149	⧗	0.5 mm	SB	CALE	SHIM	KEIL
* 15	5530148	⧗	2 mm	SB	CALE	SHIM	KEIL
* 16	4740064			4	BOUCHON	PLUG	VERSCHL.STOPFEN
* 17	5580008		M10X100	4	GRAISSEUR	GREASE FITING	SCHMIERNIPPEL
* 18	4490003		CONTACT MU10	4	RONDELLE	WASHER	UNTERLEGSCHEIBE
* 19	4380052		H M10X25	4	VIS	SCREW	SCHRAUBE
* 20	483A0008	22	UKN3/4	1	KIT: LANGUETTE	KIT: TONGUE	BAUSATZ: LASCHE
* 21	5460741			2	BIELLE	CONNECTING ROD	PLEUELSTANGE
* 22	5460742	✳		1	BIELLE	CONNECTING ROD	PLEUELSTANGE
* 23	6140036	21-22		4	JOINT	SEAL	DICHTRING
* 24	3870374	21-22		1	BAGUE	BUSH	RING
* 25	3870459	21-22		1	BAGUE	BUSH	RING
* 26	3072620			1	BIELLE	CONNECTING ROD	PLEUELSTANGE
* 27	3870527			1	ENTRETOISE	SPACER	ABSTANDSTUECK
* 28	3890048			1	RONDELLE BUTEE	THRUST WASHER	DRUCKSCHEIBE
* 29	4090360			1	AXE	CLEVIS PIN	BOLZEN
* 30	4370071		H M20X50	1	VIS	SCREW	SCHRAUBE
* 31	5530091	⧗	2 mm	SB	CALE	SHIM	KEIL
* 32	5530092	⧗	1 mm	SB	CALE	SHIM	KEIL
* 33	5530093	⧗	0.5 mm	SB	CALE	SHIM	KEIL

BIELLE CONNECTION (CONNECT)
CONNECTING LINK (CONNECT)
VERBINDUNGSSTANGE (CONNECT)

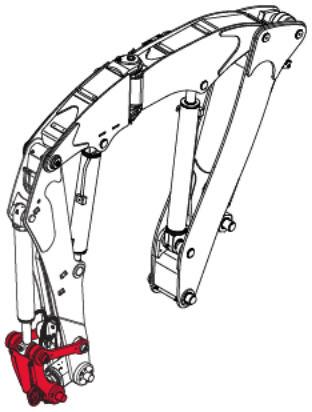

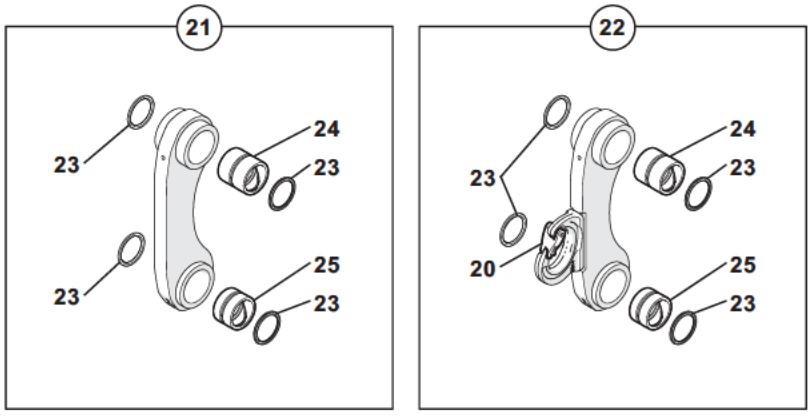

1	2310041	
2	3834082	
3	4290037	
4	3070907	
5	3870427	
6	3870458	
7	4090761	
8	4090700	
9	4380095	
10	4290179	
11	4480051	
12	5520032	⧗ 1 mm
13	5520033	⧗ 2 mm
14	5530149	⧗ 0.5 mm
15	5530148	⧗ 2 mm
16	4740064	
17	5580008	
18	4490003	
19	4380052	
20	483A0008	
21	5460741	
22	5460742	*
23	6140036	
24	3870374	
25	3870459	

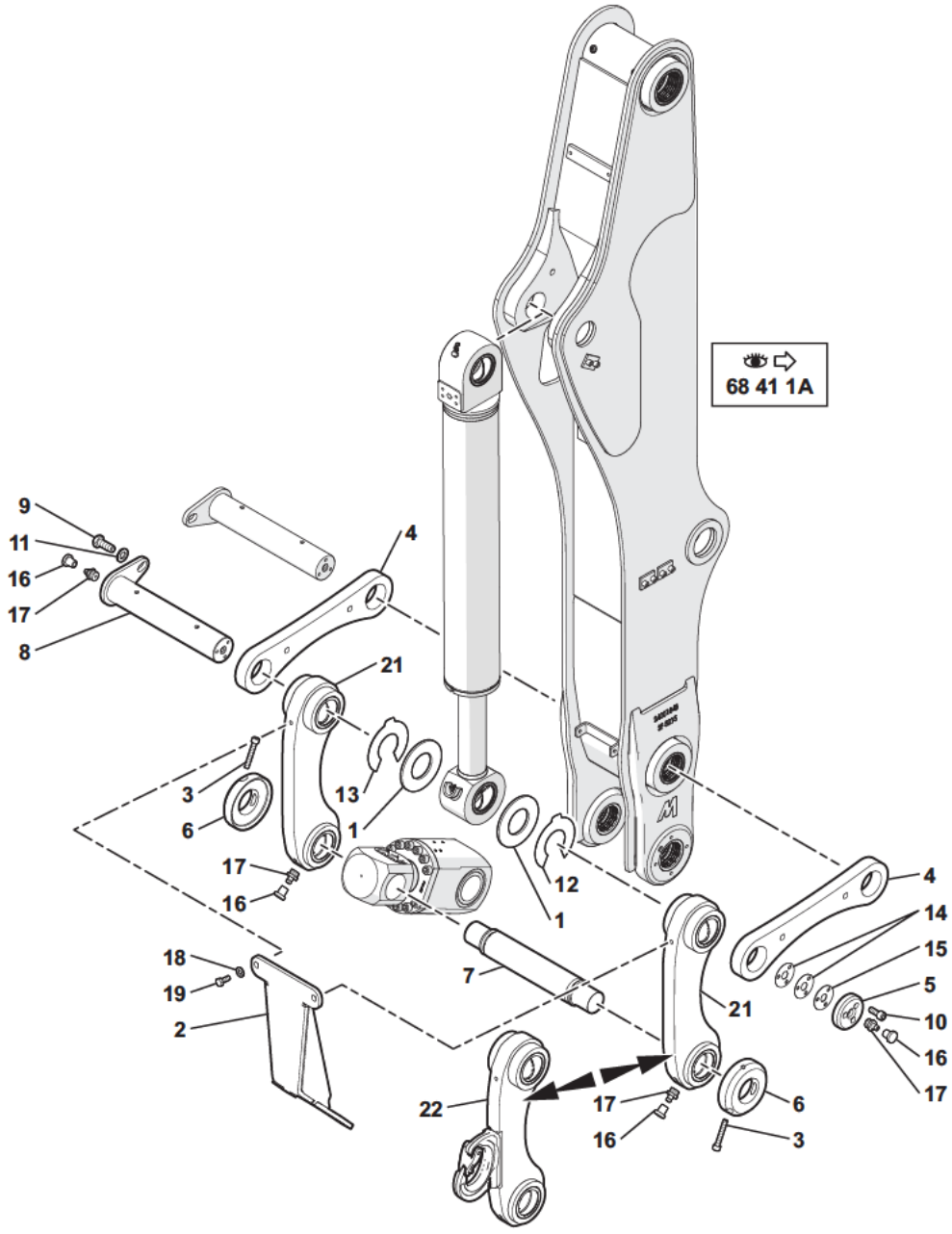

11MWR 5401325 68 46 1A.eps

BIELLE CONNECTION (CONNECT)
CONNECTING LINK (CONNECT)
VERBINDUNGSSTANGE (CONNECT)

*	1	2310041	⧗	6 mm	2	ENTRETOISE	SPACER	ABSTANDSTUECK
*	2	3834082			1	PROTECTEUR	PROTECTOR	SCHUTZ
*	3	4290037		CHC M10X60	4	VIS	SCREW	SCHRAUBE
*	4	3070907			2	BIELLE CONNECTION	CONNECTING LINK	VERBINDUNGSSTANGE
*	5	3870427			1	RONDELLE BUTEE	THRUST WASHER	DRUCKSCHEIBE
*	6	3870458			2	RONDELLE BUTEE	THRUST WASHER	DRUCKSCHEIBE
*	7	4090761			1	AXE	CLEVIS PIN	BOLZEN
*	8	4090700			1	AXE	CLEVIS PIN	BOLZEN
*	9	4380095		H M16X40	1	VIS	SCREW	SCHRAUBE
*	10	4290179		CHC M8X20	3	VIS	SCREW	SCHRAUBE
*	11	4480051		M16 L	1	RONDELLE FREIN	LOCK WASHER	FEDERRING
*	12	5520032	⧗	1 mm	SB	CALE D'EPAISSEUR	SHIM	UNTERLEGPLATTE
*	13	5520033	⧗	2 mm	SB	CALE D'EPAISSEUR	SHIM	UNTERLEGPLATTE
*	14	5530149	⧗	0.5 mm	SB	CALE	SHIM	KEIL
*	15	5530148	⧗	2 mm	SB	CALE	SHIM	KEIL
*	16	4740064			4	BOUCHON	PLUG	VERSCHL.STOPFEN
*	17	5580008		M10X100	4	GRAISSEUR	GREASE FITING	SCHMIERNIPPEL
*	18	4490003		CONTACT MU10	4	RONDELLE	WASHER	UNTERLEGSCHEIBE
*	19	4380052		H M10X25	4	VIS	SCREW	SCHRAUBE
*	20	483A0008	22	UKN3/4	1	KIT: LANGUETTE	KIT: TONGUE	BAUSATZ: LASCHE
*	21	5460741			2	BIELLE	CONNECTING ROD	PLEUELSTANGE
*	22	5460742	⚹		1	BIELLE	CONNECTING ROD	PLEUELSTANGE
*	23	6140036	21-22		4	JOINT	SEAL	DICHTRING
*	24	3870374	21-22		1	BAGUE	BUSH	RING
*	25	3870459	21-22		1	BAGUE	BUSH	RING

PORTE-OUTILS (CONNECT)
TOOLS-HOLDER (CONNECT)
WERKZEUGETRÄGER (CONNECT)

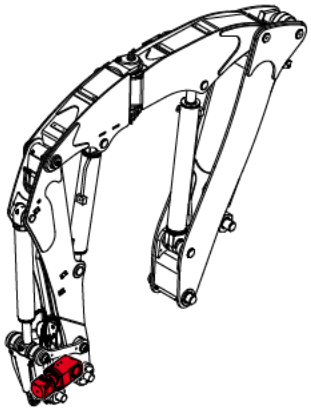

1	

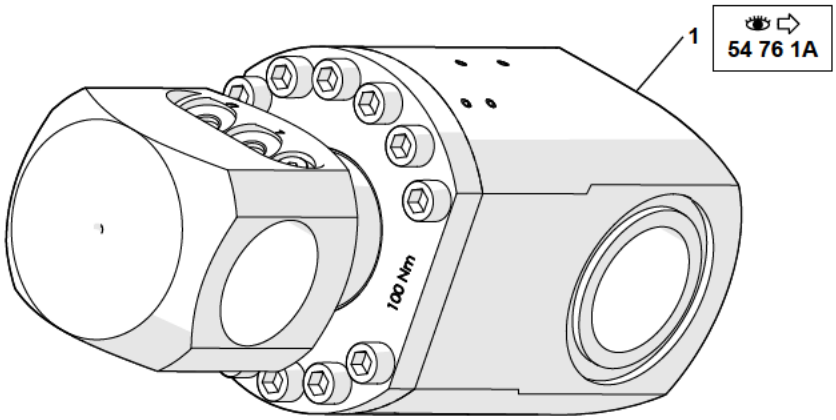

PORTE-OUTILS (CONNECT)
TOOLS-HOLDER (CONNECT)
WERKZEUGETRAGER (CONNECT)

* 1	54 76 1A	1	VERIN DE PORTE-OUTILS	TOOLS-HOLDER RAM	WERKZEUGETRAGER ZYLINDER

BRIDES / ÉQUIPEMENT
FLANGES / ATTACHMENT
FLANCH / ANBAU

1	4691204	
2	4691432	
3	4460034	
4	4380027	
5	4300042	
6	4410020	
7	4490003	
8	4691209	
9	4380050	
10	4691274	
11	3071928	
12	4300044	
13	4691318	
14	3280471	
15	4290037	
16	4290159	
17	4490014	
18	3280489	*
19	3280448	
20	4460025	
21	4691208	
22	4300058	
23	4410016	
24	4490006	
25	4691212	
26	3280491	
27	4380056	
28	4691214	
29	4300047	
30	4690458	
31	4380037	
32	4691295	
33	4290019	
34	3280177	
35	4290009	
36	4380051	
37	4690238	
38	4300078	
39	3280447	
40	2360064	
41	4690608	*
42	3280449	
43	3071938	*
44	3610904	
45	4691211	
46	3280450	
47	4691269	
48	4691434	
49	3071229	

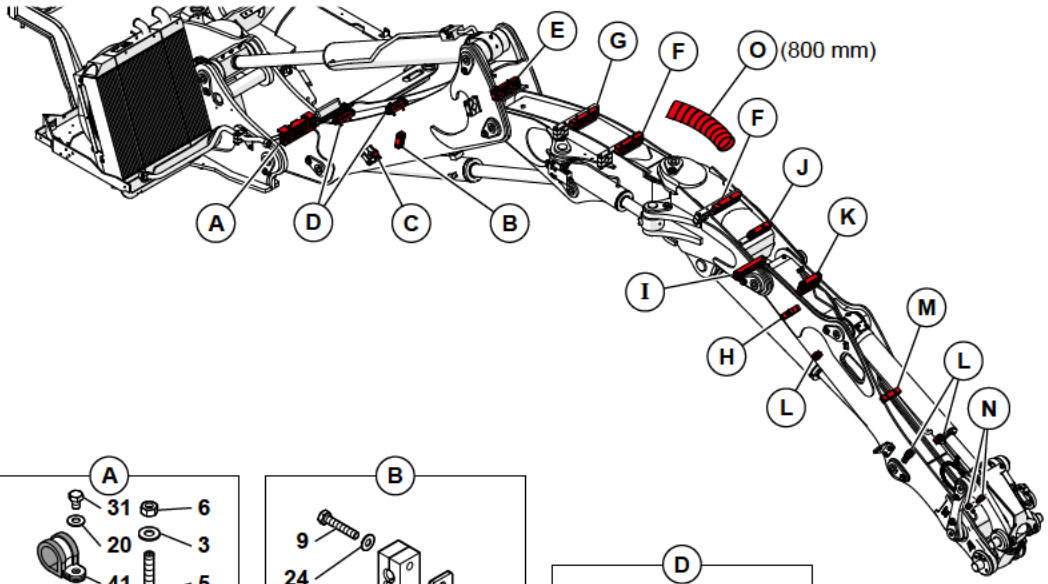

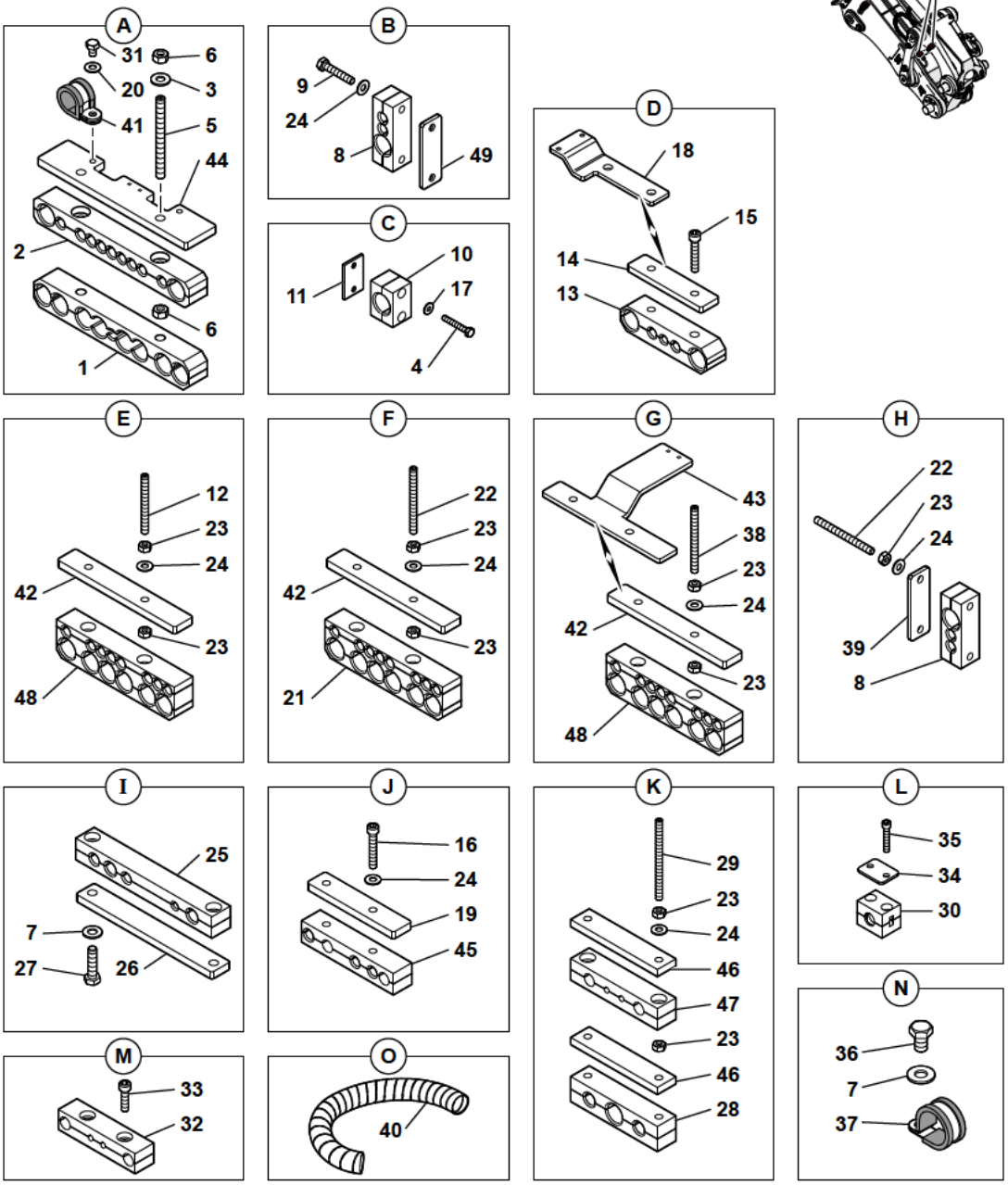

11MWR 5401325 68 60 1A.eps

BRIDES / EQUIPEMENT
FLANGES / ATTACHMENT
FLANCH / ANBAU

* 1	4691204		1	BRIDE	FLANGE	FLANSCH
* 2	4691432		1	BRIDE	FLANGE	FLANSCH
* 3	4460034	MU10	2	RONDELLE	WASHER	UNTERLEGSCHEIBE
* 4	4380027	H M6X60	2	VIS	SCREW	SCHRAUBE
* 5	4300042	HC M10X110	2	GOUJON	STUD	STIFT
* 6	4410020	H M10	4	ECROU	NUT	MUTTER
* 7	4490003	CONTACT MU10	4	RONDELLE	WASHER	UNTERLEGSCHEIBE
* 8	4691209		2	BRIDE	FLANGE	FLANSCH
* 9	4380039	H M8X55	2	VIS	SCREW	SCHRAUBE
* 10	4691274		1	BRIDE	FLANGE	FLANSCH
* 11	3071928		1	PLAQUE	PLATE	PLATTE
* 12	4300044	HC M8X80	2	GOUJON	STUD	STIFT
* 13	4691318		2	BRIDE	FLANGE	FLANSCH
* 14	3280471		2	PLAQUE	PLATE	PLATTE
* 15	4290037	CHC M10X60	4	VIS	SCREW	SCHRAUBE
* 16	4290159	CHC M8X50	2	VIS	SCREW	SCHRAUBE
* 17	4490014	CONTACT MU6	2	RONDELLE	WASHER	UNTERLEGSCHEIBE
* 18	3280489		1	SUPPORT	BRACKET	TRAGER
* 19	3280448		1	PLAQUE	PLATE	PLATTE
* 20	4460025	MU8	2	RONDELLE	WASHER	UNTERLEGSCHEIBE
* 21	4691208		2	BRIDE	FLANGE	FLANSCH
* 22	4300058	HC M8X70	6	GOUJON	STUD	STIFT
* 23	4410016	H M8	18	ECROU	NUT	MUTTER
* 24	4490006	CONTACT MU8	16	RONDELLE	WASHER	UNTERLEGSCHEIBE
* 25	4691212		1	BRIDE	FLANGE	FLANSCH
* 26	3280491		1	PLAQUE	PLATE	PLATTE
* 27	4380056	H M10X40	2	VIS	SCREW	SCHRAUBE
* 28	4691214		1	BRIDE	FLANGE	FLANSCH
* 29	4300047	HC M8X120	2	TIGE FILETEE	THREADED ROD	SCHRAUBENSPINDEL
* 30	4690458		3	BRIDE	FLANGE	FLANSCH
* 31	4380037	H M8X12	2	VIS	SCREW	SCHRAUBE
* 32	4691295		1	BRIDE	FLANGE	FLANSCH
* 33	4290019	CHC M8X30	2	VIS	SCREW	SCHRAUBE
* 34	3280177		3	PLAQUE	PLATE	PLATTE
* 35	4290009	CHC M6X35	6	VIS	SCREW	SCHRAUBE
* 36	4380051	H M10X16	2	VIS	SCREW	SCHRAUBE
* 37	4690238		2	COLLIER	COLLAR	SCHELLE
* 38	4300078	M8X100	2	GOUJON	STUD	STIFT
* 39	3280447		1	PLAQUE	PLATE	PLATTE
* 40	2360064		1	PROTECTEUR	PROTECTOR	SCHUTZ
* 41	4690608		2	COLLIER	COLLAR	SCHELLE
* 42	3280449		4	PLAQUE	PLATE	PLATTE
* 43	3071938		1	SUPPORT	BRACKET	TRAGER
* 44	3610904		1	PLAQUE	PLATE	PLATTE

BRIDES / EQUIPEMENT
FLANGES / ATTACHMENT
FLANCH / ANBAU

*	45	4691211	1	BRIDE	FLANGE	FLANSCH
*	46	3280450	2	PLAQUE	PLATE	PLATTE
*	47	4691269	1	BRIDE	FLANGE	FLANSCH
*	48	4691434	2	BRIDE	FLANGE	FLANSCH
*	49	3071929	1	PLAQUE	PLATE	PLATTE

BRIDES / ÉQUIPEMENT : RETOUR MARTEAU (OPTION)
FLANGES / ATTACHMENT: HAMMER RETURN (OPTION)
FLANCH / ANBAU: HAMMER-RÜCKLAUFLEITUNG (OPTION)

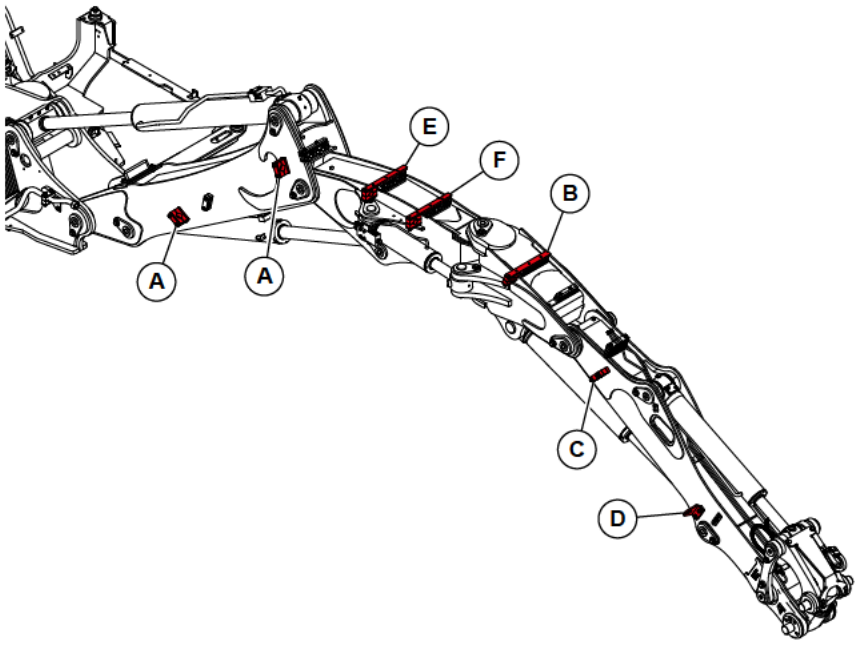

1	3610893
2	4460034
3	3310318
4	4300078
5	4490006
6	4410016
7	4290137
8	3620443
9	4690455
10	4290218
11	4691268
12	3280447
13	4380379
14	4490003

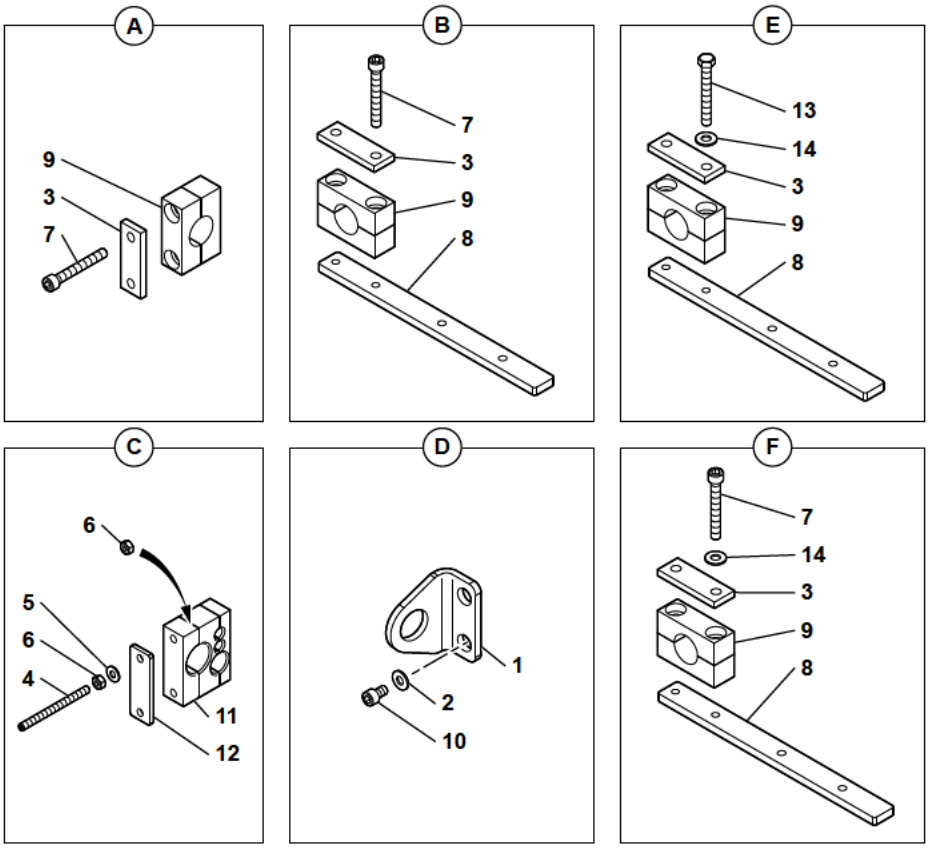

11MWR 5401325 68 60 3A.eps

BRIDES / EQUIPEMENT : RETOUR MARTEAU (OPTION)
FLANGES / ATTACHMENT: HAMMER RETURN (OPTION)
FLANCH / ANBAU: HAMMER-RUCKLAUFLEITUNG (OPTION)

*	1	3610893		1	SUPPORT	BRACKET	TRAGER
*	2	4460034	MU10	2	RONDELLE	WASHER	UNTERLEGSCHEIBE
*	3	3310318		5	PLAQUE	PLATE	PLATTE
*	4	4300078	M8X100	2	GOUJON	STUD	STIFT
*	5	4490006	CONTACT MU8	2	RONDELLE	WASHER	UNTERLEGSCHEIBE
*	6	4410016	H M8	4	ECROU	NUT	MUTTER
*	7	4290137	CHC M10X75	8	VIS	SCREW	SCHRAUBE
*	8	3620443		3	PLAQUE	PLATE	PLATTE
*	9	4690455		5	BRIDE	FLANGE	FLANSCH
*	10	4290218	CHC M10X16	2	VIS	SCREW	SCHRAUBE
*	11	4691268		1	BRIDE	FLANGE	FLANSCH
*	12	3280447		1	PLAQUE	PLATE	PLATTE
*	13	4380379	H M10X80	2	VIS	SCREW	SCHRAUBE
*	14	4490003	CONTACT MU10	4	RONDELLE	WASHER	UNTERLEGSCHEIBE

BRIDES / ÉQUIPEMENT : BENNE PRENEUSE (OPTION)
FLANGES / ATTACHMENT: CLAM-SHELL (OPTION)
FLANCH / ANBAU : GREIFER (OPTION)

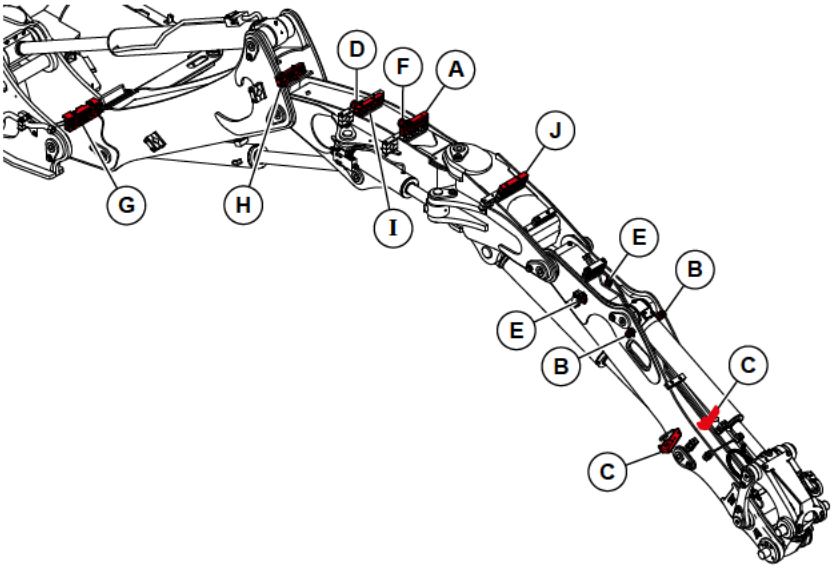

1	4691437
2	3280449
3	4300079
4	4690844
5	4691141
6	4691429
7	3280177
8	4410016
9	4290009
10	4490006
11	3833934
12	4690608
13	4691432
14	4691434
15	4300047
16	4290141
17	4490026

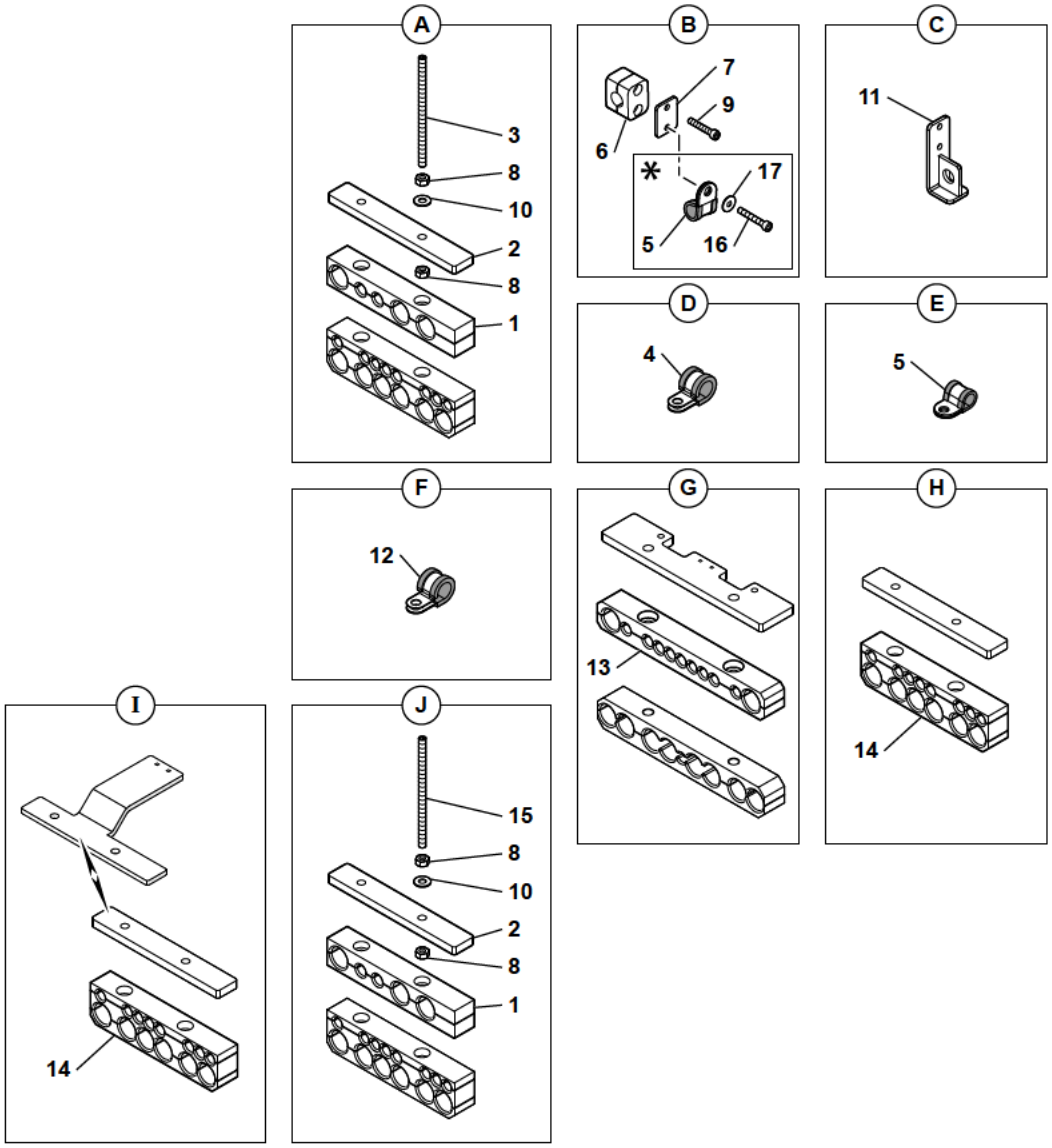

11MWR 5401325 68 60 4A.eps

BRIDES / EQUIPEMENT: BENNE PRENEUSE (OPTION)
FLANGES / ATTACHMENT: CLAM-SHELL (OPTION)
FLANCH / ANBAU: GREIFER (OPTION)

*	1	4691437		2	BRIDE	FLANGE	FLANSCH
*	2	3280449		2	PLAQUE	PLATE	PLATTE
*	3	4300079	HC M8X140	2	TIGE FILETEE	THREADED ROD	SCHRAUBENSPINDEL
*	4	4690844		1	COLLIER	COLLAR	SCHELLE
*	5	4691141		4	COLLIER	COLLAR	SCHELLE
*	6	4690458		4	BRIDE	FLANGE	FLANSCH
*	7	3280177		4	PLAQUE	PLATE	PLATTE
*	8	4410016	H M8	8	ECROU	NUT	MUTTER
*	9	4290009	CHC M6X35	8	VIS	SCREW	SCHRAUBE
*	10	4490006	CONTACT MU8	4	RONDELLE	WASHER	UNTERLEGSCHEIBE
*	11	3833934		2	SUPPORT	BRACKET	TRAGER
*	12	4690608		1	COLLIER	COLLAR	SCHELLE
*	13	4691432		1	BRIDE	FLANGE	FLANSCH
*	14	4691434		2	BRIDE	FLANGE	FLANSCH
*	15	4300047	HC M8X120	2	TIGE FILETEE	THREADED ROD	SCHRAUBENSPINDEL
*	16	4290141	CHC M6X40	2	VIS	SCREW	SCHRAUBE
*	17	4490026	CONTACT LU6	2	RONDELLE	WASHER	UNTERLEGSCHEIBE

FAISCEAU ÉLECTRIQUE : (CHÂSSIS)
HARNESS WIRING: (FRAME)
KABELSATZ: (FAHRGESTELL)

1	5721988
2	5721771
3	5080095
4	5080096
5	5090108
6	5081241
7	5080781
8	5090164
9	5600114
10	5080931
11	5090169
12	5080779
13	5080932
14	5081053
15	5090243
16	5080873
17	5080874
18	5090189
19	5060102
20	5070026
21	5090096
22	5080909
23	5080110
24	5080112
25	5081260
26	5080092
27	5080093
28	5080938
29	5080114
30	5080115
31	5081280
32	5080980
33	5080981
34	5080982
35	5090217
36	5080976
37	5080977
38	5080978
39	5080979
40	5090216
41	5080895
42	5090203
43	5080897
44	5080896
45	5080964
46	5080107
47	5090159
48	5090146
49	5090195
50	5090106
51	5081059
52	5080842
53	5080967
54	5080966
55	5081008
56	5081050
57	5090242
58	5080090
59	5080091

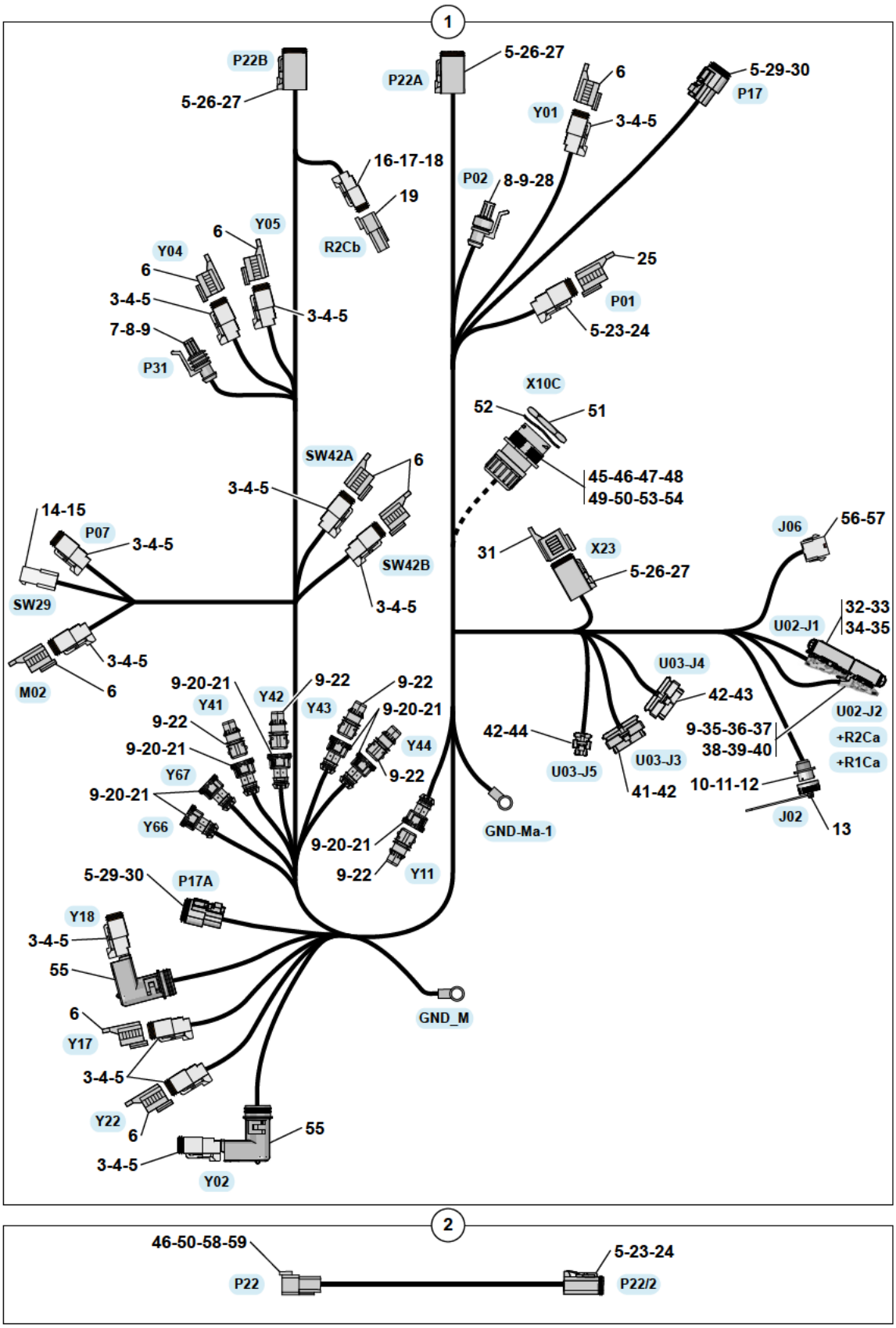

11MWR 5401325 71 10 1A.eps

FAISCEAU ELECTRIQUE : (CHÂSSIS)
HARNESS WIRING: (FRAME)
KABELSATZ: (FAHRGESTELL)

* 1	5721988		●○ 5721522	1	FAISCEAU CHÂSSIS	HARNESS (FRAME)	KABELSATZ (FAHRGESTELL)
* 2	5721771			1	FAISCEAU ELECTRIQUE	HARNESS WIRING	KABELSATZ
* 3	5080095	1		11	CONNECTEUR	CONNECTOR	STECKVERBINDER
* 4	5080096	1		11	VERROU	LATCH	RIEGEL
* 5	5090108	1-2	1 mm²	50	SOCKET	SOCKET	SOCKET
* 6	5081241	1		8	CONNECTEUR	CONNECTOR	STECKVERBINDER
* 7	5080781	1		1	CONNECTEUR	CONNECTOR	STECKVERBINDER
* 8	5090164	1		6	CONTACT	CONTACT	KONTAKT
* 9	5600114	1		32	JOINT	SEAL	DICHTRING
* 10	5080931	1		1	CONNECTEUR	CONNECTOR	STECKVERBINDER
* 11	5090169	1		10	COSSE	THIMBLE	KABELSCHUH
* 12	5080779	1		1	CAPOT	HOOD	HAUBE
* 13	5080932	1		1	CAPOT	HOOD	HAUBE
* 14	5081053	1		1	CONNECTEUR	CONNECTOR	STECKVERBINDER
* 15	5090243	1		1	PIN	PINE	PIN
* 16	5080873	1		1	CONNECTEUR	CONNECTOR	STECKVERBINDER
* 17	5080874	1		1	VERROU	LATCH	RIEGEL
* 18	5090189	1		2	SOCKET	SOCKET	SOCKET
* 19	5060102	1		1	CONNECTEUR RESISTANCE	RESISTOR CONNECTOR	WIDERSTANDSSTECKER
* 20	5070026	1		7	CONNECTEUR	CONNECTOR	STECKVERBINDER
* 21	5090096	1		14	COSSE	THIMBLE	KABELSCHUH
* 22	5080909	1		5	CONNECTEUR	CONNECTOR	STECKVERBINDER
* 23	5080110	1-2		2	CONNECTEUR	CONNECTOR	STECKVERBINDER
* 24	5080112	1-2		2	VERROU	LATCH	RIEGEL
* 25	5081260	1		1	COUVERCLE	COVER	DECKEL
* 26	5080092	1		3	CONNECTEUR	CONNECTOR	STECKVERBINDER
* 27	5080093	1		3	VERROU	LATCH	RIEGEL
* 28	5080938	1		1	CONNECTEUR	CONNECTOR	STECKVERBINDER
* 29	5080114	1		2	CONNECTEUR	CONNECTOR	STECKVERBINDER
* 30	5080115	1		2	VERROU	LATCH	RIEGEL
* 31	5081280	1		1	CONNECTEUR	CONNECTOR	STECKVERBINDER
* 32	5080980	1		1	CONNECTEUR	CONNECTOR	STECKVERBINDER
* 33	5080981	1		1	CAPOT	HOOD	HAUBE
* 34	5080982	1		1	VERROU	LATCH	RIEGEL
* 35	5090217	1		47	CONTACT	CONTACT	KONTAKT
* 36	5080976	1		1	CONNECTEUR	CONNECTOR	STECKVERBINDER
* 37	5080977	1		1	CAPOT	HOOD	HAUBE
* 38	5080978	1		1	VERROU	LATCH	RIEGEL
* 39	5080979	1		1	VERROU	LATCH	RIEGEL
* 40	5090216	1		2	CONTACT	CONTACT	KONTAKT
* 41	5080895	1	BLACK	1	CONNECTEUR	CONNECTOR	STECKVERBINDER
* 42	5090203	1		14	CONTACT	CONTACT	KONTAKT
* 43	5080897	1	WHITE	1	CONNECTEUR	CONNECTOR	STECKVERBINDER
* 44	5080896	1	BLACK	1	CONNECTEUR	CONNECTOR	STECKVERBINDER

FAISCEAU ELECTRIQUE : (CHÂSSIS)
HARNESS WIRING: (FRAME)
KABELSATZ: (FAHRGESTELL)

* 45	5080964	1		1	CONNECTEUR	CONNECTOR	STECKVERBINDER
* 46	5080107	1-2		9	BOUCHON	PLUG	VERSCHL.STOPFEN
* 47	5090159	1		1	CONTACT	CONTACT	KONTAKT
* 48	5090146	1		3	PIN	PINE	PIN
* 49	5090195	1		2	CONTACT	CONTACT	KONTAKT
* 50	5090106	1-2	1 mm²	9	PIN	PINE	PIN
* 51	5081059	1		1	ECROU	NUT	MUTTER
* 52	5080842	1		1	RONDELLE	WASHER	UNTERLEGSCHEIBE
* 53	5080967	1		1	ECROU	NUT	MUTTER
* 54	5080966	1		1	JOINT	SEAL	DICHTRING
* 55	5081008	1		2	PROTECTEUR	PROTECTOR	SCHUTZ
* 56	5081050	1		1	CONNECTEUR	CONNECTOR	STECKVERBINDER
* 57	5090242	1		5	CONTACT	CONTACT	KONTAKT
* 58	5080090	1		1	CONNECTEUR	CONNECTOR	STECKVERBINDER
* 59	5080091	1		1	VERROU	LATCH	RIEGEL

FAISCEAU PLANCHER HYDRAULIQUE
HARNESS WIRING HYDRAULIC FLOOR
KABELSATZ BODENBELAG HYDRAULIK

1	5721762
2	5721990
3	5081304
4	5090164
5	5600114
6	5081305
7	4740116
8	5081099
9	5090252
10	5090253
11	5090257
12	5081090
13	5081103
14	5080852
15	5080967
16	5080966
17	5090158
18	5090109
19	5090108
20	5090184
21	5080786
22	5080106
23	5090106
24	5080095
25	5080096
26	5080968
27	5090096
28	5081010
29	5090227
30	5080103
31	5080105
32	5080107
33	5080092
34	5080093
35	5080104
36	5081241
37	5081050
38	5090242
39	5080803
40	5090014
41	5080980
42	5080981
43	5080982
44	5090217
45	5080976
46	5080977
47	5080978
48	5080979
49	5090216
50	5080845
51	5080846
52	5090147
53	5080903
54	5081046
55	5090241
56	5081174
57	5090283
58	5081041
59	5090225

60	5080114
61	5080115
62	5080110
63	5080112
64	5080878
65	5090173
66	5081001
67	5081002
68	5090098
69	5081057
70	5080896
71	5090203
72	5080895
73	5080898
74	5080897
75	5721741
76	5060102
77	5080873
78	5080874
79	5090189
80	5080931
81	5080932
82	5090169
83	5080779
84	5080090
85	5080091
86	5090107
87	5081028
88	5090235
89	5090236
90	K7160110

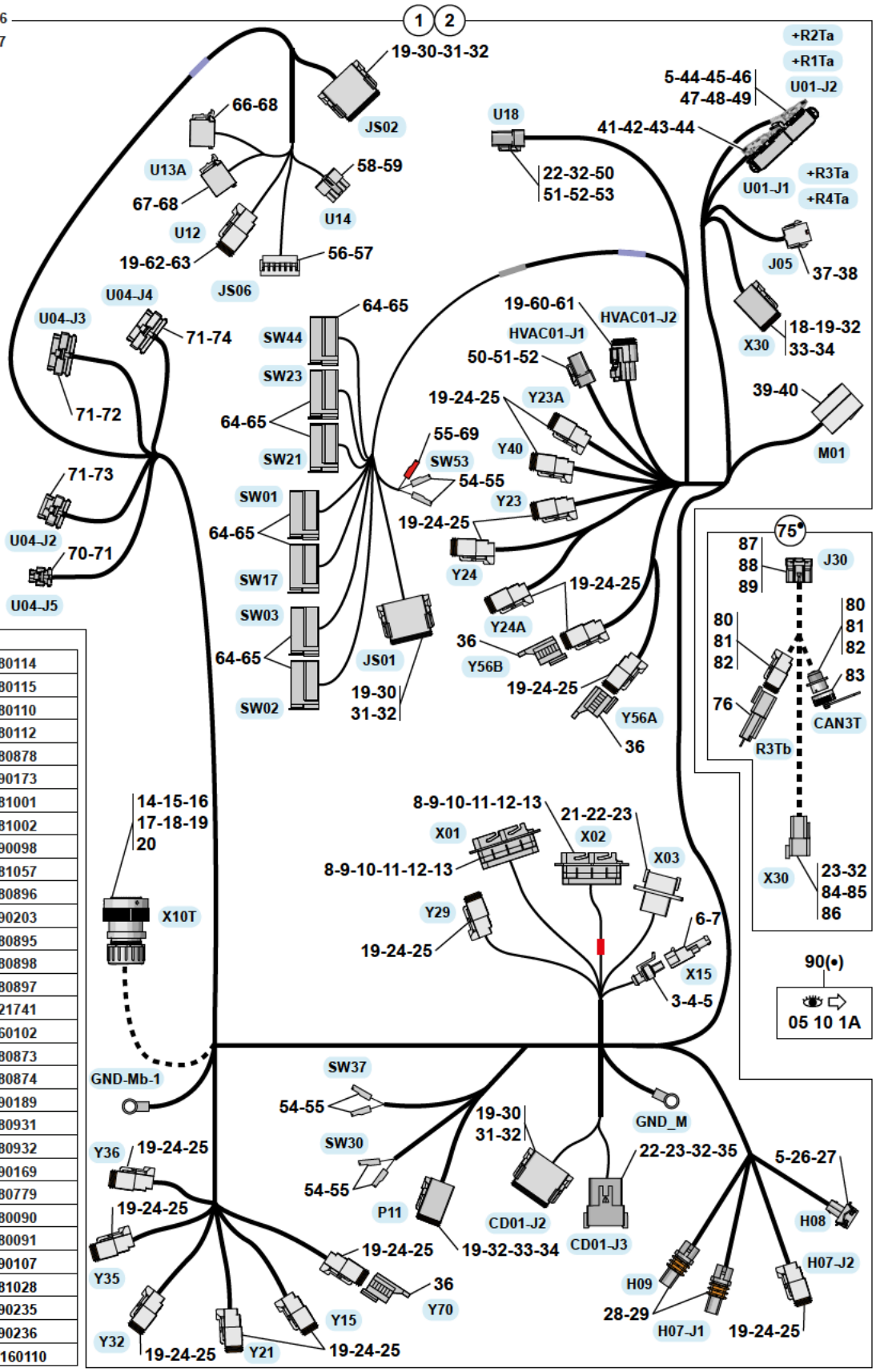

11MWR 5401325 71 15 1A.eps

FAISCEAU PLANCHER HYDRAULIQUE
HARNESS WIRING HYDRAULIC FLOOR
KABELSATZ BODENBELAG HYDRAULIK

* 1	5721762	→I 240026		1	FAIS. : PLANCHER HYDR.	HARNESS: HYDR. FLOOR	KABELSATZ: BODENBELAG
* 2	5721990	I→ 240027		1	FAIS. : PLANCHER HYDR.	HARNESS: HYDR. FLOOR	KABELSATZ: BODENBELAG
* 2		●○ 5721921					
* 3	5081304	2		1	CONNECTEUR	CONNECTOR	STECKVERBINDER
* 4	5090164	2		1	CONTACT	CONTACT	KONTAKT
* 5	5600114	2		9	JOINT	SEAL	DICHTRING
* 6	5081305	2		1	CONNECTEUR	CONNECTOR	STECKVERBINDER
* 7	4740116	2		1	BOUCHON	PLUG	VERSCHL.STOPFEN
* 8	5081099	1-2		2	CONNECTEUR	CONNECTOR	STECKVERBINDER
* 9	5090252	1-2	18-20	58	PIN	PINE	PIN
* 10	5090253	1-2	14-16	27	PIN	PINE	PIN
* 11	5090257	1-2	10-12	7	PIN	PINE	PIN
* 12	5081090	1-2		35	BORNE FICTIVE	DUMMY TERMINAL	CAVITY PLUG
* 13	5081103	1-2		5	BOUCHON	PLUG	VERSCHL.STOPFEN
* 14	5080852	1-2		1	CONNECTEUR	CONNECTOR	STECKVERBINDER
* 15	5080967	1-2		1	ECROU	NUT	MUTTER
* 16	5080966	1-2		1	JOINT	SEAL	DICHTRING
* 17	5090158	1-2		1	SOCKET	SOCKET	SOCKET
* 18	5090109	1-2	2 mm²	5	SOCKET	SOCKET	SOCKET
* 19	5090108	1-2	1 mm²	84	SOCKET	SOCKET	SOCKET
* 20	5090184	1-2		2	SOCKET	SOCKET	SOCKET
* 21	5080786	1-2		1	CONNECTEUR	CONNECTOR	STECKVERBINDER
* 22	5080106	1-2		3	VERROU	LATCH	RIEGEL
* 23	5090106	1-2	1 mm²	25	PIN	PINE	PIN
* 23		75					
* 24	5080095	1-2		17	CONNECTEUR	CONNECTOR	STECKVERBINDER
* 25	5080096	1-2		17	VERROU	LATCH	RIEGEL
* 26	5080968	1-2		1	CONNECTEUR	CONNECTOR	STECKVERBINDER
* 27	5090096	1-2		2	COSSE	THIMBLE	KABELSCHUH
* 28	5081010	1-2		2	CONNECTEUR	CONNECTOR	STECKVERBINDER
* 29	5090227	1-2		4	CONTACT	CONTACT	KONTAKT
* 30	5080103	1-2		3	CONNECTEUR	CONNECTOR	STECKVERBINDER
* 31	5080105	1-2		3	VERROU	LATCH	RIEGEL
* 32	5080107	1-2		13	BOUCHON	PLUG	VERSCHL.STOPFEN
* 32		75					
* 33	5080092	1-2		2	CONNECTEUR	CONNECTOR	STECKVERBINDER
* 34	5080093	1-2		2	VERROU	LATCH	RIEGEL
* 35	5080104	1-2		1	CONNECTEUR	CONNECTOR	STECKVERBINDER
* 36	5081241	2		3	CONNECTEUR	CONNECTOR	STECKVERBINDER
* 37	5081050	1-2		1	CONNECTEUR	CONNECTOR	STECKVERBINDER
* 38	5090242	1-2		5	CONTACT	CONTACT	KONTAKT
* 39	5080803	1-2		1	CONNECTEUR	CONNECTOR	STECKVERBINDER
* 40	5090014	1-2		1	CLIP	CLIP	KLIPP
* 41	5080980	1-2		1	CONNECTEUR	CONNECTOR	STECKVERBINDER

FAISCEAU PLANCHER HYDRAULIQUE
HARNESS WIRING HYDRAULIC FLOOR
KABELSATZ BODENBELAG HYDRAULIK

* 42	5080981	1-2		1	CAPOT	HOOD	HAUBE
* 43	5080982	1-2		1	VERROU	LATCH	RIEGEL
* 44	5090217	1-2		126	CONTACT	CONTACT	KONTAKT
* 45	5080976	1-2		1	CONNECTEUR	CONNECTOR	STECKVERBINDER
* 46	5080977	1-2		1	CAPOT	HOOD	HAUBE
* 47	5080978	1-2		1	VERROU	LATCH	RIEGEL
* 48	5080979	1-2		1	VERROU	LATCH	RIEGEL
* 49	5090216	1-2		6	CONTACT	CONTACT	KONTAKT
* 50	5080845	1-2		2	CONNECTEUR	CONNECTOR	STECKVERBINDER
* 51	5080846	1-2		2	VERROU	LATCH	RIEGEL
* 52	5090147	1-2		8	SOCKET	SOCKET	SOCKET
* 53	5080903	1-2		1	CONNECTEUR	CONNECTOR	STECKVERBINDER
* 54	5081046	1-2	Black	6	CONNECTEUR	CONNECTOR	STECKVERBINDER
* 55	5090241	1-2		7	CLIP	CLIP	KLIPP
* 56	5081174	1-2		1	CONNECTEUR	CONNECTOR	STECKVERBINDER
* 57	5090283	1-2		12	CONTACT	CONTACT	KONTAKT
* 58	5081041	1-2		1	CONNECTEUR	CONNECTOR	STECKVERBINDER
* 59	5090225	1-2		8	SOCKET	SOCKET	SOCKET
* 60	5080114	1-2		1	CONNECTEUR	CONNECTOR	STECKVERBINDER
* 61	5080115	1-2		1	VERROU	LATCH	RIEGEL
* 62	5080110	1-2		1	CONNECTEUR	CONNECTOR	STECKVERBINDER
* 63	5080112	1-2		1	VERROU	LATCH	RIEGEL
* 64	5080878	1-2		7	CONNECTEUR	CONNECTOR	STECKVERBINDER
* 65	5090173	1-2	0.5-1 mm²	28	CLIP	CLIP	KLIPP
* 66	5081001	1-2		1	CONNECTEUR	CONNECTOR	STECKVERBINDER
* 67	5081002	1-2		1	CONNECTEUR	CONNECTOR	STECKVERBINDER
* 68	5090098	1-2		7	COSSE	THIMBLE	KABELSCHUH
* 69	5081057	1-2	Red	1	CONNECTEUR	CONNECTOR	STECKVERBINDER
* 70	5080896	1-2	BLACK	1	CONNECTEUR	CONNECTOR	STECKVERBINDER
* 71	5090203	1-2		56	CONTACT	CONTACT	KONTAKT
* 72	5080895	1-2	BLACK	1	CONNECTEUR	CONNECTOR	STECKVERBINDER
* 73	5080898	1-2	BLACK	1	CONNECTEUR	CONNECTOR	STECKVERBINDER
* 74	5080897	1-2	WHITE	1	CONNECTEUR	CONNECTOR	STECKVERBINDER
* 75	5721741	90		1	FAISCEAU ELECTRIQUE	HARNESS WIRING	KABELSATZ
* 76	5060102	75		1	CONNECTEUR RESISTANCE	RESISTOR CONNECTOR	WIDERSTANDSSTECKER
* 77	5080873	75		1	CONNECTEUR	CONNECTOR	STECKVERBINDER
* 78	5080874	75		1	VERROU	LATCH	RIEGEL
* 79	5090189	75		1	SOCKET	SOCKET	SOCKET
* 80	5080931	75		1	CONNECTEUR	CONNECTOR	STECKVERBINDER
* 81	5080932	75		1	CAPOT	HOOD	HAUBE
* 82	5090169	75		5	COSSE	THIMBLE	KABELSCHUH
* 83	5080779	75		1	CAPOT	HOOD	HAUBE
* 84	5080090	75		1	CONNECTEUR	CONNECTOR	STECKVERBINDER
* 85	5080091	75		1	VERROU	LATCH	RIEGEL

FAISCEAU PLANCHER HYDRAULIQUE
HARNESS WIRING HYDRAULIC FLOOR
KABELSATZ BODENBELAG HYDRAULIK

* 86	5090107	75	2 mm²	2	PIN	PINE	PIN
* 87	5081028	75	Green	1	CONNECTEUR	CONNECTOR	STECKVERBINDER
* 88	5090235	75		3	SOCKET	SOCKET	SOCKET
* 89	5090236	75		2	SOCKET	SOCKET	SOCKET
* 90	K7160110		05 10 1A	PM	GESTION DE FLOTTE	FLEET MANAGEMENT	FLOTTENMANAGEMENT

FAISCEAU : CABINE
HARNESS: CAB
KABELSATZ: KABINE

1	5721525
2	5081043
3	5090237
4	5081044
5	5080958
6	5090227
7	5081016
8	5081046
9	5090241
10	5081045
11	5090238
12	5080999
13	5090220
14	5081000
15	5090221
16	5080103
17	5080105
18	5090108
19	5090109

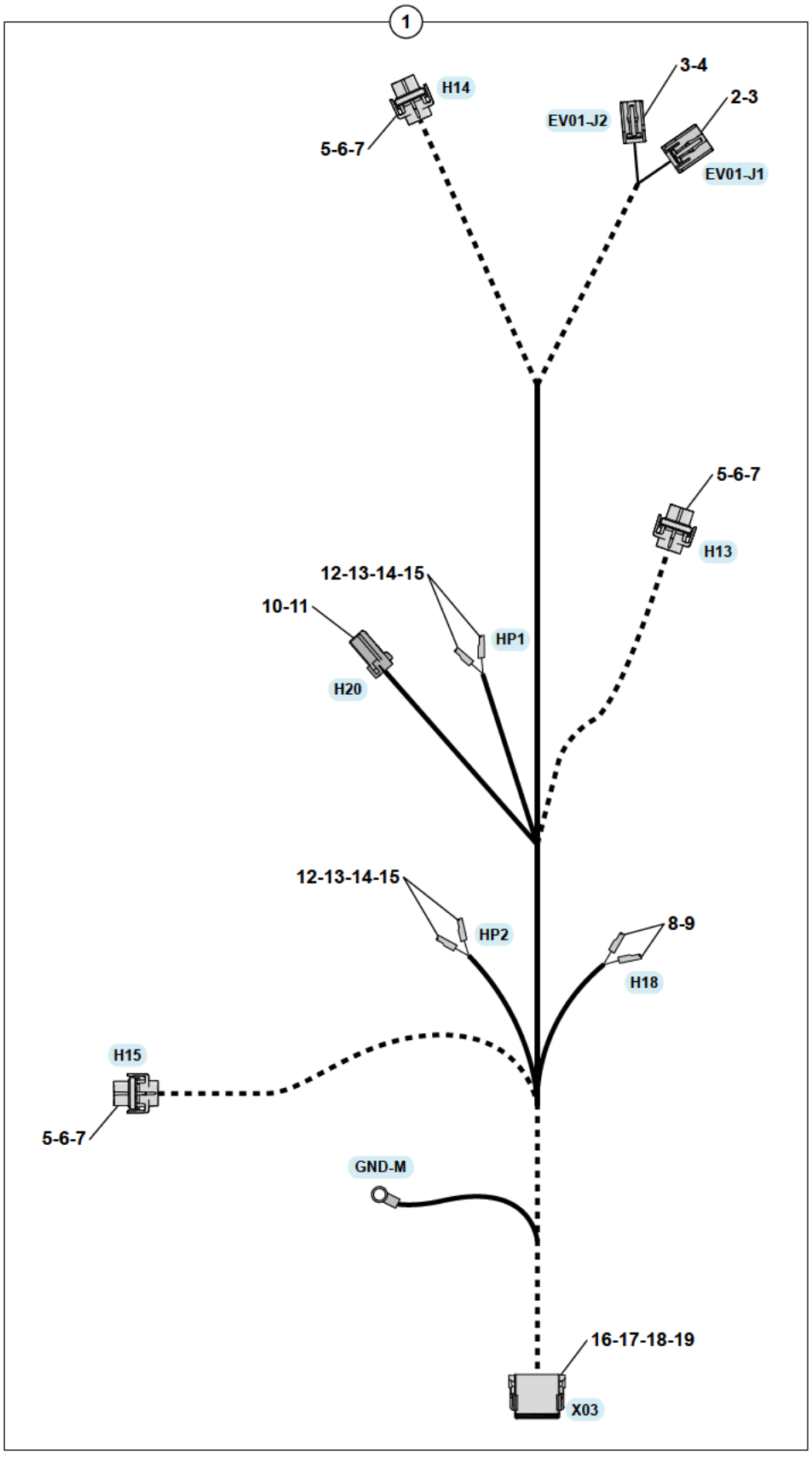

11MWR 5401325 71 17 1A.eps

FAISCEAU : CABINE
HARNESS: CAB
KABELSATZ: KABINE

* 1	5721525			1	FAISCEAU CABINE	CAB HARNESS	KABELSATZ KABINE
* 2	5081043	1		1	CONNECTEUR	CONNECTOR	STECKVERBINDER
* 3	5090237	1		4	SOCKET	SOCKET	SOCKET
* 4	5081044	1		1	CONNECTEUR	CONNECTOR	STECKVERBINDER
* 5	5080958	1		3	CONNECTEUR	CONNECTOR	STECKVERBINDER
* 6	5090227	1		6	CONTACT	CONTACT	KONTAKT
* 7	5081016	1		6	JOINT	SEAL	DICHTRING
* 8	5081046	1		2	CONNECTEUR	CONNECTOR	STECKVERBINDER
* 9	5090241	1		2	CLIP	CLIP	KLIPP
* 10	5081045	1		1	CONNECTEUR	CONNECTOR	STECKVERBINDER
* 11	5090238	1		2	CONTACT	CONTACT	KONTAKT
* 12	5080999	1		2	CONNECTEUR	CONNECTOR	STECKVERBINDER
* 13	5090220	1		2	CONTACT	CONTACT	KONTAKT
* 14	5081000	1		2	CONNECTEUR	CONNECTOR	STECKVERBINDER
* 15	5090221	1		2	CONTACT	CONTACT	KONTAKT
* 16	5080103	1		1	CONNECTEUR	CONNECTOR	STECKVERBINDER
* 17	5080105	1		1	VERROU	LATCH	RIEGEL
* 18	5090108	1	1 mm²	10	SOCKET	SOCKET	SOCKET
* 19	5090109	1	2 mm²	2	SOCKET	SOCKET	SOCKET

FAISCEAU : POSTE DE CONDUITE
HARNESS: OPERATOR'S STATION
KABELSATZ: BEDIENUNGSSTAND

1	5721761
2	5080931
3	5080779
4	5090169
5	5080803
6	5090014
7	5081128
8	5090164
9	5600114
10	5080873
11	5080874
12	5090189
13	5060102
14	5080918
15	5080919
16	5080765
17	5090152
18	5081046
19	5090241
20	5080092
21	5080093
22	5080107
23	5090108
24	5081003
25	5090222
26	5081028
27	5090235
28	5081030
29	5081033
30	5090236
31	5081034
32	5080911
33	5090198
34	5081041
35	5090225
36	5081100
37	5090250
38	5090251
39	5090255
40	5081103
41	5081090
42	5080114
43	5080115
44	5721625

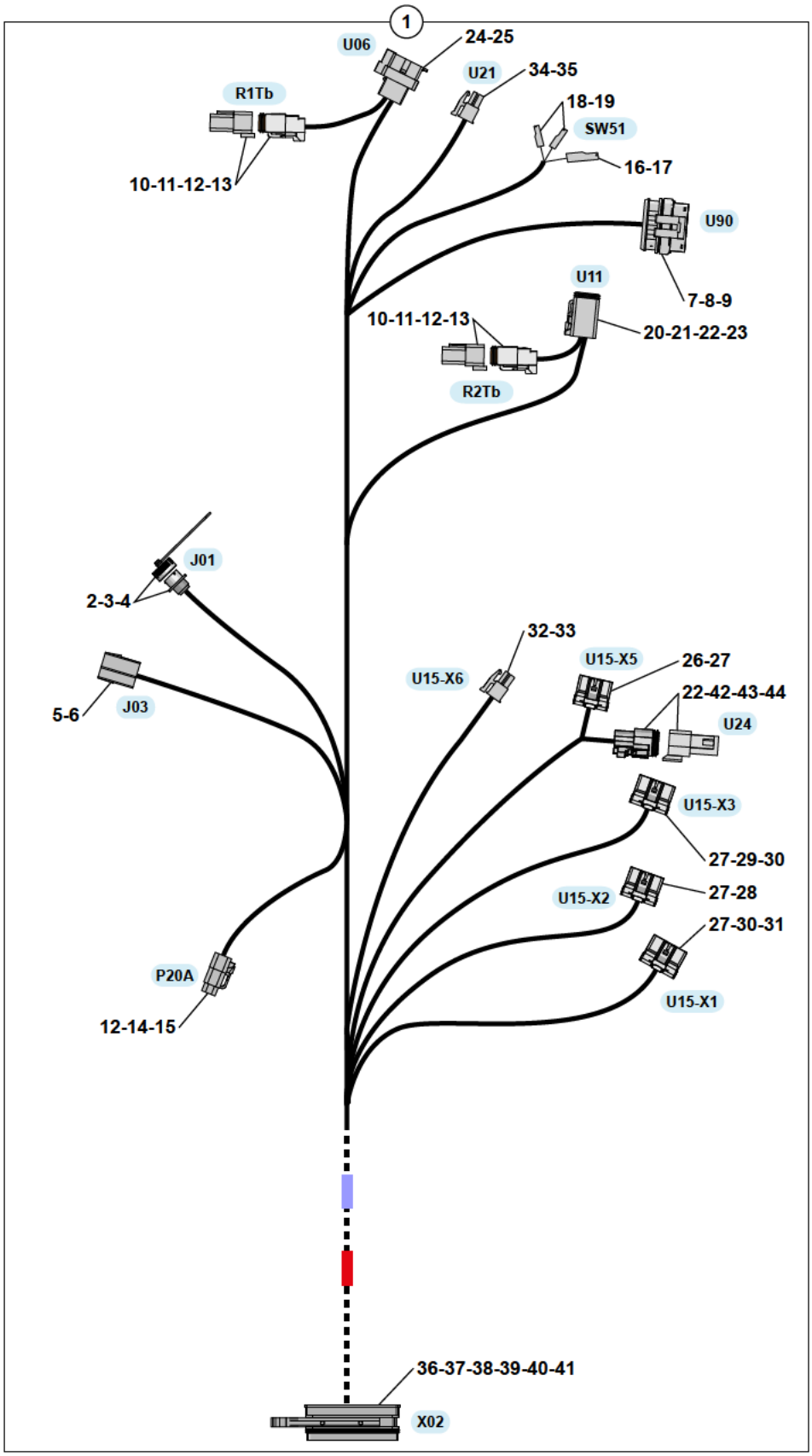

11MWR 5401325 71 18 1A.eps

FAISCEAU : POSTE DE CONDUITE
HARNESS: OPERATOR'S STATION
KABELSATZ: BEDIENUNGSSTAND

* 1	5721761			1	FAISCEAU: POSTE DE CONDUITE	HARNESS: OPERATOR'S STATION	KABELSATZ: BEDIENUNGSSTAND
* 2	5080931	1		1	CONNECTEUR	CONNECTOR	STECKVERBINDER
* 3	5080779	1		1	CAPOT	HOOD	HAUBE
* 4	5090169	1		7	COSSE	THIMBLE	KABELSCHUH
* 5	5080803	1		1	CONNECTEUR	CONNECTOR	STECKVERBINDER
* 6	5090014	1		1	CLIP	CLIP	KLIPP
* 7	5081128	1		1	CONNECTEUR	CONNECTOR	STECKVERBINDER
* 8	5090164	1		5	CONTACT	CONTACT	KONTAKT
* 9	5600114	1		5	JOINT	SEAL	DICHTRING
* 10	5080873	1		2	CONNECTEUR	CONNECTOR	STECKVERBINDER
* 11	5080874	1		2	VERROU	LATCH	RIEGEL
* 12	5090189	1		8	SOCKET	SOCKET	SOCKET
* 13	5060102	1		2	CONNECTEUR RESISTANCE	RESISTOR CONNECTOR	WIDERSTANDSSTECKER
* 14	5080918	1		1	CONNECTEUR	CONNECTOR	STECKVERBINDER
* 15	5080919	1		1	VERROU	LATCH	RIEGEL
* 16	5080765	1		1	CONNECTEUR	CONNECTOR	STECKVERBINDER
* 17	5090152	1		1	CLIP	CLIP	KLIPP
* 18	5081046	1	Black	2	CONNECTEUR	CONNECTOR	STECKVERBINDER
* 19	5090241	1		2	CLIP	CLIP	KLIPP
* 20	5080092	1		1	CONNECTEUR	CONNECTOR	STECKVERBINDER
* 21	5080093	1		1	VERROU	LATCH	RIEGEL
* 22	5080107	1		1	BOUCHON	PLUG	VERSCHL.STOPFEN
* 23	5090108	1	1 mm²	8	SOCKET	SOCKET	SOCKET
* 24	5081003	1		1	CONNECTEUR	CONNECTOR	STECKVERBINDER
* 25	5090222	1		13	SOCKET	SOCKET	SOCKET
* 26	5081028	1	Green	1	CONNECTEUR	CONNECTOR	STECKVERBINDER
* 27	5090235	1		28	SOCKET	SOCKET	SOCKET
* 28	5081030	1	Purple	1	CONNECTEUR	CONNECTOR	STECKVERBINDER
* 29	5081033	1	Brown	1	CONNECTEUR	CONNECTOR	STECKVERBINDER
* 30	5090236	1		19	SOCKET	SOCKET	SOCKET
* 31	5081034	1		1	CONNECTEUR	CONNECTOR	STECKVERBINDER
* 32	5080911	1		1	CONNECTEUR	CONNECTOR	STECKVERBINDER
* 33	5090198	1		7	CONTACT	CONTACT	KONTAKT
* 34	5081041	1		1	CONNECTEUR	CONNECTOR	STECKVERBINDER
* 35	5090225	1		9	SOCKET	SOCKET	SOCKET
* 36	5081100	1		1	RECEPTACLE	RECEPTACLE	BEHALTER
* 37	5090250	1	18-20	29	SOCKET	SOCKET	SOCKET
* 38	5090251	1	14-16	13	SOCKET	SOCKET	SOCKET
* 39	5090255	1	10-12	3	SOCKET	SOCKET	SOCKET
* 40	5081103	1		3	BOUCHON	PLUG	VERSCHL.STOPFEN
* 41	5081090	1		18	BORNE FICTIVE	DUMMY TERMINAL	CAVITY PLUG
* 42	5080114	1		1	CONNECTEUR	CONNECTOR	STECKVERBINDER
* 43	5080115	1		1	VERROU	LATCH	RIEGEL

FAISCEAU : POSTE DE CONDUITE
HARNESS: OPERATOR'S STATION
KABELSATZ: BEDIENUNGSSTAND

* 44	5721625	1	1	KIT CONNECTEUR	KIT CONNECTOR	KIT STECKVERBINDER

FAISCEAU ÉLECTRIQUE : TOURELLE
HARNESS WIRING: TOWER
KABELSATZ: OBERWAGEN

1	5721728
2	5721699
3	5081031
4	5090235
5	5090236
6	5081046
7	5090241
8	5080931
9	5080932
10	5090169
11	5080779
12	5080110
13	5080112
14	5090108
15	5080107
16	5080786
17	5080106
18	5090106
19	5070026
20	5090096
21	5600114
22	5130135
23	5081064
24	5081100
25	5090250
26	5090251
27	5090255
28	5081090
29	5081103
30	5080095
31	5080096
32	5721566
33	5080873
34	5080874
35	5090189
36	5080809
37	5090164
38	5080968
39	5080965
40	5080972
41	5090209
42	4740116
43	5080986
44	5080104
45	5090107
46	5080103
47	5080105
48	5090109
49	5080974
50	5080975
51	5080993
52	5080994
53	5080995
54	5081018
55	5080985
56	5080987
57	5080988
58	5080989
59	5080990

60	5080991
61	5080863
62	5090216
63	5090218
64	5090244
65	5080864
66	5080983
67	5080984
68	5081010
69	5090227
70	5081217

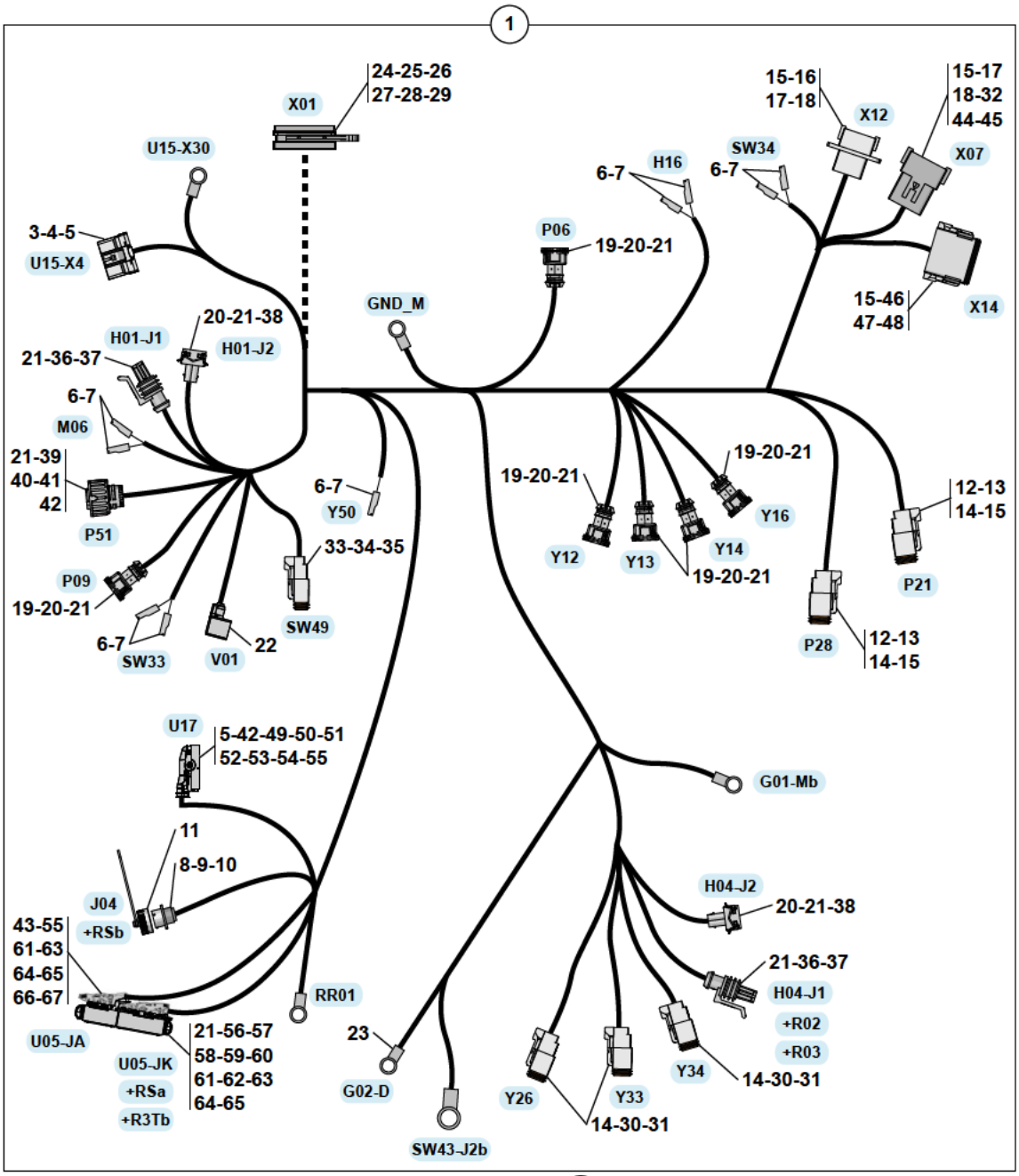

11MWR 5401325 71 30 1A.eps

FAISCEAU ELECTRIQUE : TOURELLE
HARNESS WIRING: TOWER
KABELSATZ: OBERWAGEN

* 1	5721728			1	FAISCEAU : TOURELLE	HARNESS: TURRET	KABELSATZ: OBERWAGEN
* 2	5721699			1	FAISCEAU ELECTRIQUE	HARNESS WIRING	KABELSATZ
* 3	5081031	1		1	CONNECTEUR	CONNECTOR	STECKVERBINDER
* 4	5090235	1		6	SOCKET	SOCKET	SOCKET
* 5	5090236	1		7	SOCKET	SOCKET	SOCKET
* 6	5081046	1	Black	9	CONNECTEUR	CONNECTOR	STECKVERBINDER
* 7	5090241	1		9	CLIP	CLIP	KLIPP
* 8	5080931	1		1	CONNECTEUR	CONNECTOR	STECKVERBINDER
* 9	5080932	1		1	CAPOT	HOOD	HAUBE
* 10	5090169	1		7	COSSE	THIMBLE	KABELSCHUH
* 11	5080779	1		1	CAPOT	HOOD	HAUBE
* 12	5080110	1		2	CONNECTEUR	CONNECTOR	STECKVERBINDER
* 13	5080112	1		2	VERROU	LATCH	RIEGEL
* 14	5090108	1-2	1 mm²	14	SOCKET	SOCKET	SOCKET
* 15	5080107	1-2		14	BOUCHON	PLUG	VERSCHL.STOPFEN
* 16	5080786	1		1	CONNECTEUR	CONNECTOR	STECKVERBINDER
* 17	5080106	1-2		3	VERROU	LATCH	RIEGEL
* 18	5090106	1	1 mm²	14	PIN	PINE	PIN
* 19	5070026	1		6	CONNECTEUR	CONNECTOR	STECKVERBINDER
* 20	5090096	1-2		18	COSSE	THIMBLE	KABELSCHUH
* 21	5600114	1-2		33	JOINT	SEAL	DICHTRING
* 22	5130135	1	24 V - 10 A	1	TÊTE D'ELECTRO-VALVE	ELECTRO-VALVE HEAD	KOPF (ELEKTROVENTIL)
* 23	5081064	1	Red	1	PROTECTEUR	PROTECTOR	SCHUTZ
* 24	5081100	1		1	RECEPTACLE	RECEPTACLE	BEHALTER
* 25	5090250	1	18-20	28	SOCKET	SOCKET	SOCKET
* 26	5090251	1	14-16	14	SOCKET	SOCKET	SOCKET
* 27	5090255	1	10-12	3	SOCKET	SOCKET	SOCKET
* 28	5081090	1		18	BORNE FICTIVE	DUMMY TERMINAL	CAVITY PLUG
* 29	5081103	1		3	BOUCHON	PLUG	VERSCHL.STOPFEN
* 30	5080095	1-2		4	CONNECTEUR	CONNECTOR	STECKVERBINDER
* 31	5080096	1-2		4	VERROU	LATCH	RIEGEL
* 32	5721566	1		1	CONNECTEUR	CONNECTOR	STECKVERBINDER
* 33	5080873	1		1	CONNECTEUR	CONNECTOR	STECKVERBINDER
* 34	5080874	1		1	VERROU	LATCH	RIEGEL
* 35	5090189	1		2	SOCKET	SOCKET	SOCKET
* 36	5080809	1		2	CONNECTEUR	CONNECTOR	STECKVERBINDER
* 37	5090164	1		6	CONTACT	CONTACT	KONTAKT
* 38	5080968	1-2		3	CONNECTEUR	CONNECTOR	STECKVERBINDER
* 39	5080965	1		1	CONNECTEUR	CONNECTOR	STECKVERBINDER
* 40	5080972	1		1	SERRE CÂBLE	CABLE CLAMP	KABELSCHELLE
* 41	5090209	1		3	SOCKET	SOCKET	SOCKET
* 42	4740116	1		5	BOUCHON	PLUG	VERSCHL.STOPFEN
* 43	5080986	1		1	VERROU	LATCH	RIEGEL
* 44	5080104	1-2		2	CONNECTEUR	CONNECTOR	STECKVERBINDER

FAISCEAU ELECTRIQUE : TOURELLE
HARNESS WIRING: TOWER
KABELSATZ: OBERWAGEN

* 45	5090107	1-2	2 mm²	12	PIN	PINE	PIN
* 46	5080103	1		1	CONNECTEUR	CONNECTOR	STECKVERBINDER
* 47	5080105	1		1	VERROU	LATCH	RIEGEL
* 48	5090109	1	2 mm²	10	SOCKET	SOCKET	SOCKET
* 49	5080974	1		1	CONNECTEUR	CONNECTOR	STECKVERBINDER
* 50	5080975	1		1	CAPOT	HOOD	HAUBE
* 51	5080993	1		2	JOINT	SEAL	DICHTRING
* 52	5080994	1		32	JOINT	SEAL	DICHTRING
* 53	5080995	1		24	BOUCHON	PLUG	VERSCHL.STOPFEN
* 54	5081018	1		1	COUDE	ELBOW	WINKELSTUECK
* 55	5080985	1		1	VERROU	LATCH	RIEGEL
* 56	5080987	1		1	CONNECTEUR	CONNECTOR	STECKVERBINDER
* 57	5080988	1		1	CAPOT	HOOD	HAUBE
* 58	5080989	1		1	VERROU	LATCH	RIEGEL
* 59	5080990	1		1	VERROU	LATCH	RIEGEL
* 60	5080991	1		1	VERROU	LATCH	RIEGEL
* 61	5080863	1		17	BOUCHON	PLUG	VERSCHL.STOPFEN
* 62	5090216	1		6	CONTACT	CONTACT	KONTAKT
* 63	5090218	1		42	CONTACT	CONTACT	KONTAKT
* 64	5090244	1		11	CONTACT	CONTACT	KONTAKT
* 65	5080864	1		78	BOUCHON	PLUG	VERSCHL.STOPFEN
* 66	5080983	1		1	CONNECTEUR	CONNECTOR	STECKVERBINDER
* 67	5080984	1		1	CAPOT	HOOD	HAUBE
* 68	5081010	2		2	CONNECTEUR	CONNECTOR	STECKVERBINDER
* 69	5090227	2		8	CONTACT	CONTACT	KONTAKT
* 70	5081217	2		1	CONNECTEUR	CONNECTOR	STECKVERBINDER

FAISCEAU ÉLECTRIQUE : ATTACHE DIRECT
HARNESS WIRING: DIRECT COUPLER
KABELSATZ: DIREKT-KUPPLUNG

1	5721997
2	5080095
3	5080096
4	5090108
5	5080923
6	5080097
7	5080098
8	5090106
9	5080924

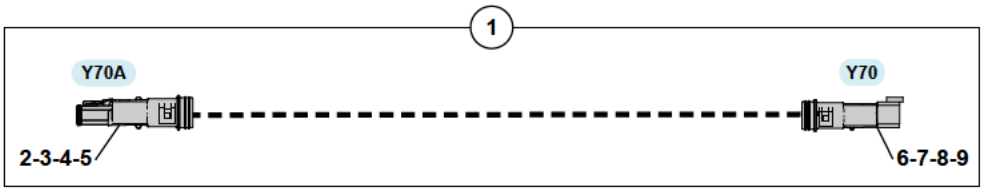

11MWR 5401325 71 46 1A.eps

FAISCEAU ELECTRIQUE : ATTACHE DIRECT
HARNESS WIRING: DIRECT COUPLER
KABELSATZ: DIREKT-KUPPLUNG

*	1	5721997			1	FAISCEAU ELECTRIQUE	HARNESS WIRING	KABELSATZ
*	2	5080095	1		1	CONNECTEUR	CONNECTOR	STECKVERBINDER
*	3	5080096	1		1	VERROU	LATCH	RIEGEL
*	4	5090108	1	1 mm²	2	SOCKET	SOCKET	SOCKET
*	5	5080923	1		1	PROTECTEUR	PROTECTOR	SCHUTZ
*	6	5080097	1		1	CONNECTEUR	CONNECTOR	STECKVERBINDER
*	7	5080098	1		1	VERROU	LATCH	RIEGEL
*	8	5090106	1	1 mm²	2	PIN	PINE	PIN
*	9	5080924	1		1	PROTECTEUR	PROTECTOR	SCHUTZ

FAISCEAU : COLONNE DE DIRECTION
HARNESS: STEERING COLUMN
KABELSATZ: LENKSAULE

1	527A0085

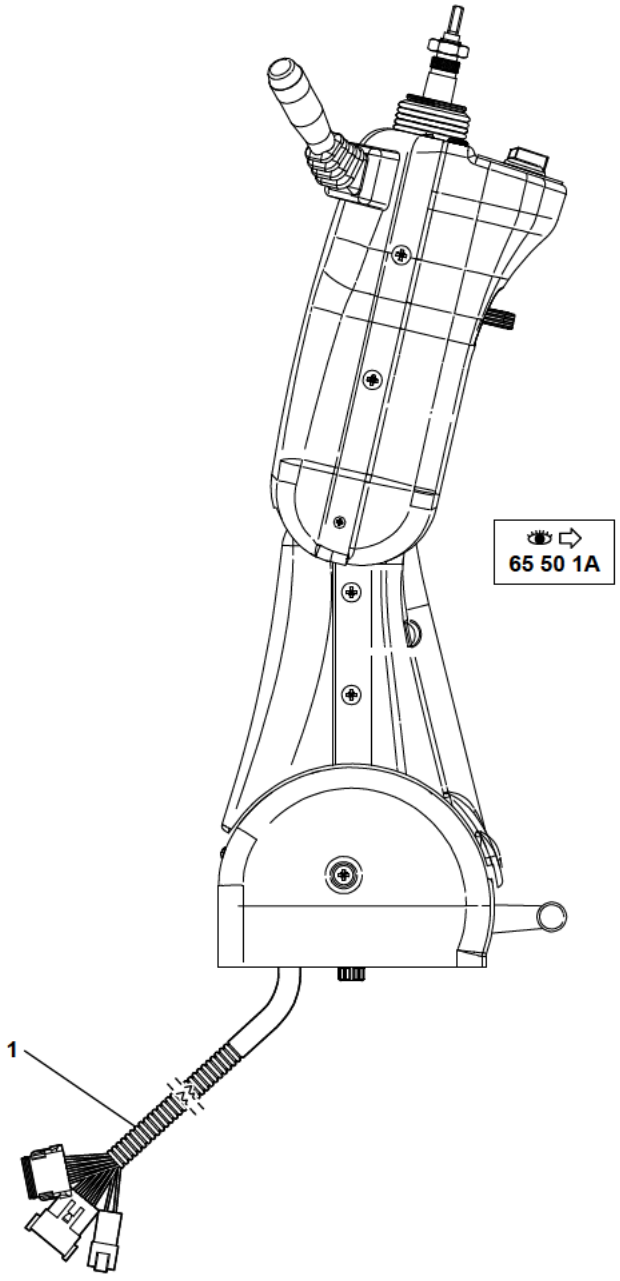

11MWR 5401325 71 65 1A.eps

FAISCEAU : COLONNE DE DIRECTION
HARNESS: STEERING COLUMN
KABELSATZ: LENKSAULE

*	1	527A0085	1	1	FAISCEAU: COLONNE DE DIRECTION	HARNESS: STEERING COLUMN	KABELSATZ: LENKSAULE

FAISCEAU ÉLECTRIQUE : CLIMATISATION (OPTION)
HARNESS WIRING: AIR CONDITIONED (OPTION)
KABELSATZ: KLIMAANLAGE (OPTION)

1	5721991
2	5081046
3	5090241
4	5080089
5	5090105
6	5080758
7	5120042
8	5081237
9	5080112
10	5090109
11	5081029
12	5090235
13	5080111
14	5080113
15	5090107
16	5080110
17	5080112
18	5081305
19	5090321
20	5600114
21	5090203

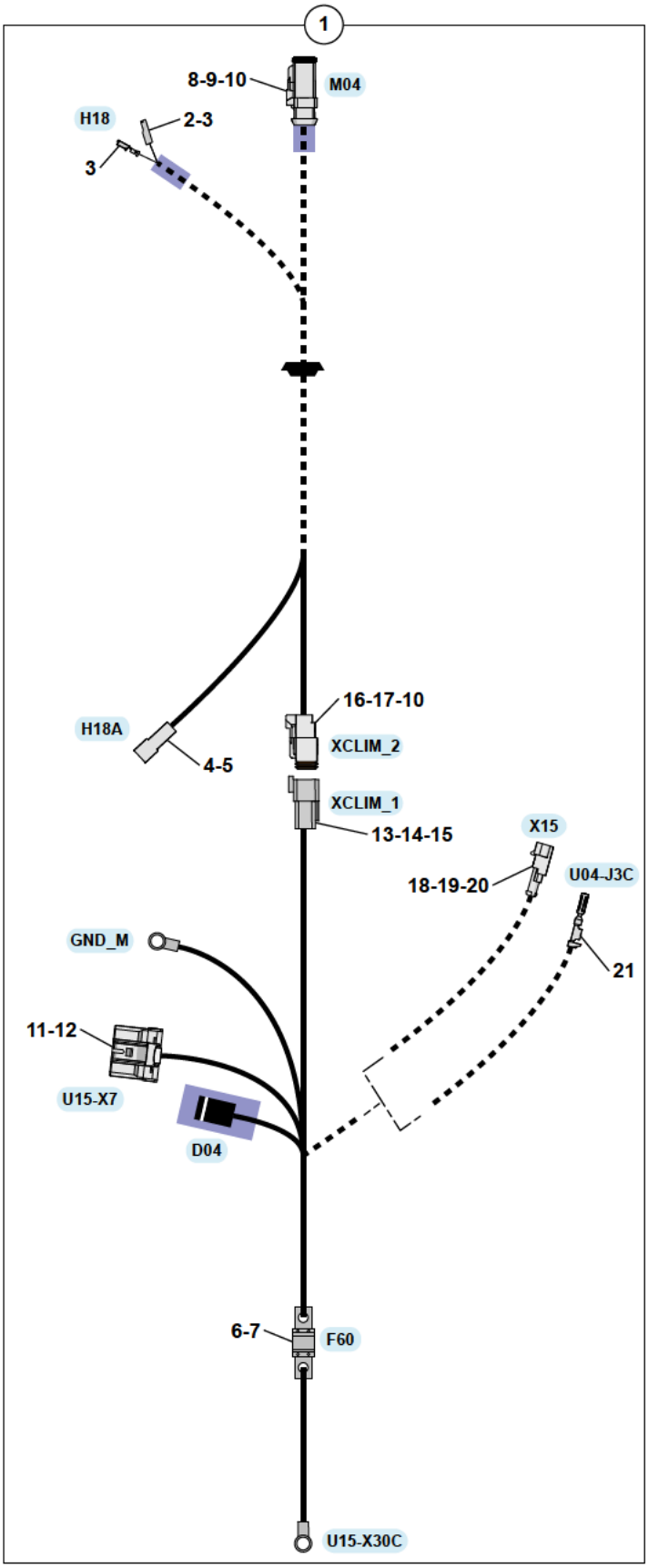

11MWR 5401325 71 70 1A.eps

FAISCEAU ELEC. : CLIMATISATION (OPTION)
HARNESS WIRING: AIR COND. (OPTION)
KABELSATZ: KLIMAANLAGE (OPTION)

* 1	5721991		5721743	1	FAISCEAU CLIMAT.	HARNESS WIRING: AIR COND.	KABELSATZ: KLIMAANLAGE
* 2	5081046	1	Black	1	CONNECTEUR	CONNECTOR	STECKVERBINDER
* 3	5090241	1		2	CLIP	CLIP	KLIPP
* 4	5080089	1		1	PORTE LANGUETTE		
* 5	5090105	1		1	LANGUETTE	TONGUE	LASCHE
* 6	5080758	1		1	PORTE FUSIBLE	FUSE HOLDER	SICHERUNGSHALTER
* 7	5120042	1	30 A	1	FUSIBLE	FUSE	SICHERUNG
* 8	5081237	1		1	CONNECTEUR	CONNECTOR	STECKVERBINDER
* 9	5080112	1		1	VERROU	LATCH	RIEGEL
* 10	5090109	1	2 mm²	8	SOCKET	SOCKET	SOCKET
* 11	5081029	1	Grey	1	CONNECTEUR	CONNECTOR	STECKVERBINDER
* 12	5090235	1		5	SOCKET	SOCKET	SOCKET
* 13	5080111	1		1	CONNECTEUR	CONNECTOR	STECKVERBINDER
* 14	5080113	1		1	VERROU	LATCH	RIEGEL
* 15	5090107	1	2 mm²	4	PIN	PINE	PIN
* 16	5080110	1		1	CONNECTEUR	CONNECTOR	STECKVERBINDER
* 17	5080112	1		1	VERROU	LATCH	RIEGEL
* 18	5081305	1		1	CONNECTEUR	CONNECTOR	STECKVERBINDER
* 19	5090321	1		1	CONTACT	CONTACT	KONTAKT
* 20	5600114	1		1	JOINT	SEAL	DICHTRING
* 21	5090203	1		1	CONTACT	CONTACT	KONTAKT

FAISCEAU ÉLECTRIQUE : ALARME TRANSLATION
HARNESS WIRING: ALARM TRANSLATION
KABELSATZ: FAHRBEWEGUNGSALARM

1	5721416
2	5080095
3	5080096
4	5090108

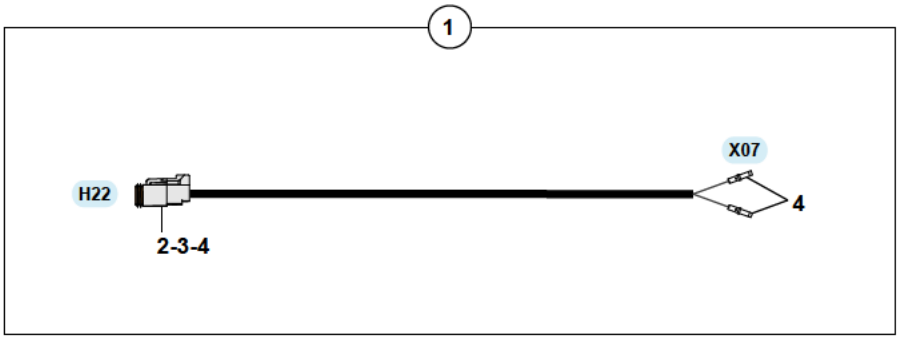

11MWR 5401325 71 75 1A.eps

FAISCEAU ELECTRIQUE : ALARME TRANSLATION
HARNESS WIRING: ALARM TRANSLATION
KABELSATZ: FAHRBEWEGUNGSALARM

*	1	5721416			1	FAISCEAU ELECTRIQUE	HARNESS WIRING	KABELSATZ
*	2	5080095	1		1	CONNECTEUR	CONNECTOR	STECKVERBINDER
*	3	5080096	1		1	VERROU	LATCH	RIEGEL
*	4	5090108	1	1 mm²	4	SOCKET	SOCKET	SOCKET

FAISCEAU ÉLECTRIQUE : ÉQUIPEMENT
HARNESS WIRING: ATTACHMENT
KABELSATZ: ANBAU

1	5721451
2	5080096
3	5080110
4	5080112
5	5090108
6	5080107
7	5080941
8	5080103
9	5080105
10	5081051
11	5080095
12	5080923
13	5080097

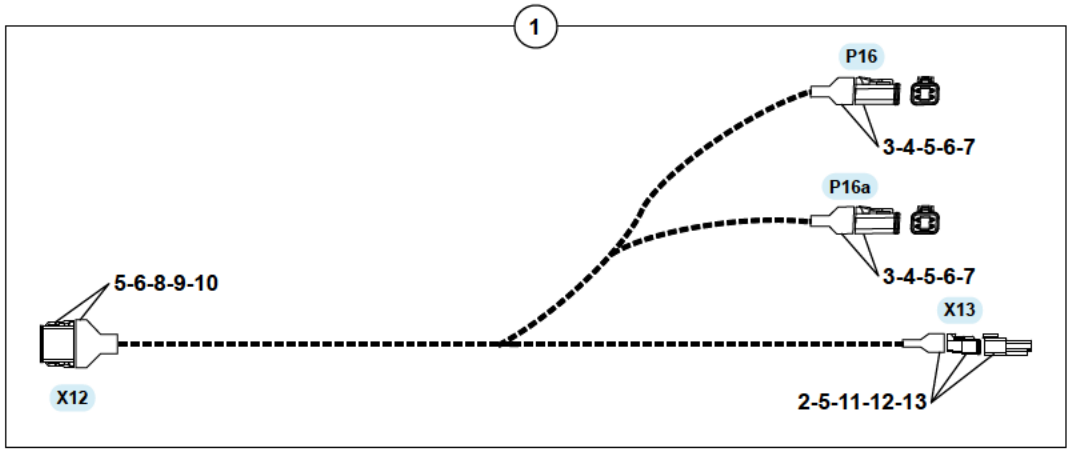

11MWR 5401325 71 77 1A.eps

FAISCEAU ELECTRIQUE : EQUIPEMENT
HARNESS WIRING: ATTACHMENT
KABELSATZ: ANBAU

* 1	5721451			1	FAISCEAU : EQUIPEMENT	HARNESS: ATTACHMENT	KABELSATZ: ANBAU
* 2	5080096	1		1	VERROU	LATCH	RIEGEL
* 3	5080110	1		2	CONNECTEUR	CONNECTOR	STECKVERBINDER
* 4	5080112	1		2	VERROU	LATCH	RIEGEL
* 5	5090108	1	1 mm²	13	SOCKET	SOCKET	SOCKET
* 6	5080107	1		11	BOUCHON	PLUG	VERSCHL.STOPFEN
* 7	5080941	1		2	PROTECTEUR	PROTECTOR	SCHUTZ
* 8	5080103	1		1	CONNECTEUR	CONNECTOR	STECKVERBINDER
* 9	5080105	1		1	VERROU	LATCH	RIEGEL
* 10	5081051	1		1	PROTECTEUR	PROTECTOR	SCHUTZ
* 11	5080095	1		1	CONNECTEUR	CONNECTOR	STECKVERBINDER
* 12	5080923	1		1	PROTECTEUR	PROTECTOR	SCHUTZ
* 13	5080097	1		1	CONNECTEUR	CONNECTOR	STECKVERBINDER

FAISCEAU ÉLECTRIQUE : ROTATION BENNE
HARNESS WIRING: ROTATION POWER GRAB
KABELSATZ: GREIFERDREHUNG

1	5721411
2	5080097
3	5080098
4	5090106
5	5080924
6	5080095
7	5080096
8	5090108
9	5080923
10	5721322
11	5090106
12	5080095
13	5080096
14	5720548
15	5090108

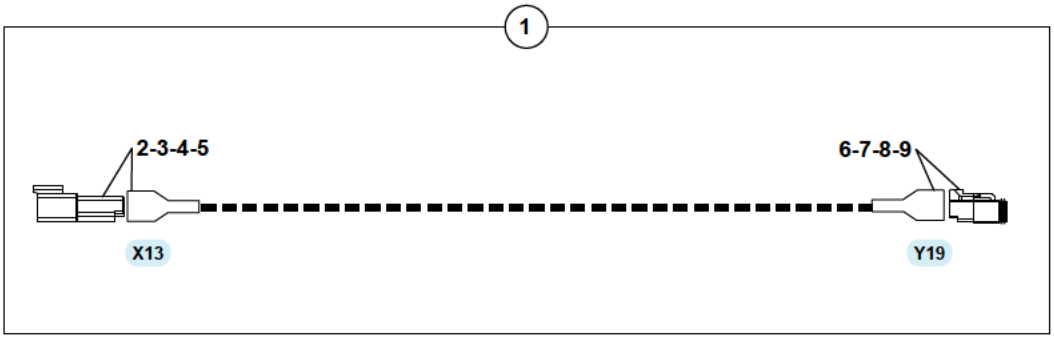

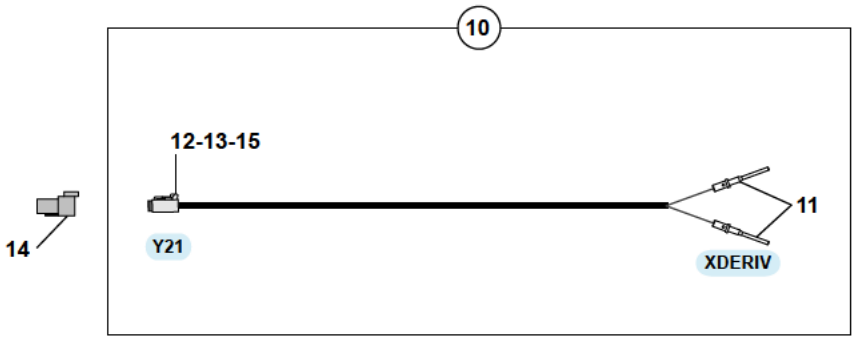

11MWR 5401325 71 82 1A.eps

FAISCEAU ELECTRIQUE : ROTATION BENNE
HARNESS WIRING: ROTATION POWER GRAB
KABELSATZ: GREIFERDREHUNG

* 1	5721411			1	FAISCEAU ELECTRIQUE	HARNESS WIRING	KABELSATZ
* 2	5080097	1		1	CONNECTEUR	CONNECTOR	STECKVERBINDER
* 3	5080098	1		1	VERROU	LATCH	RIEGEL
* 4	5090106	1	1 mm²	2	PIN	PINE	PIN
* 5	5080924	1		1	PROTECTEUR	PROTECTOR	SCHUTZ
* 6	5080095	1		1	CONNECTEUR	CONNECTOR	STECKVERBINDER
* 7	5080096	1		1	VERROU	LATCH	RIEGEL
* 8	5090108	1	1 mm²	2	SOCKET	SOCKET	SOCKET
* 9	5080923	1		1	PROTECTEUR	PROTECTOR	SCHUTZ
* 10	5721322			1	FAISCEAU ELECTRIQUE	HARNESS WIRING	KABELSATZ
* 11	5090106	10	1 mm²	2	PIN	PINE	PIN
* 12	5080095	10		1	CONNECTEUR	CONNECTOR	STECKVERBINDER
* 13	5080096	10		1	VERROU	LATCH	RIEGEL
* 14	5720548			1	CONNECTEUR	CONNECTOR	STECKVERBINDER
* 15	5090108	10	1 mm²	2	SOCKET	SOCKET	SOCKET

BATTERIE / COUPE BATTERIE
BATTERY / BATTERY CUT-OUT
BATTERIE / BATTERIEABSCHALTUNG

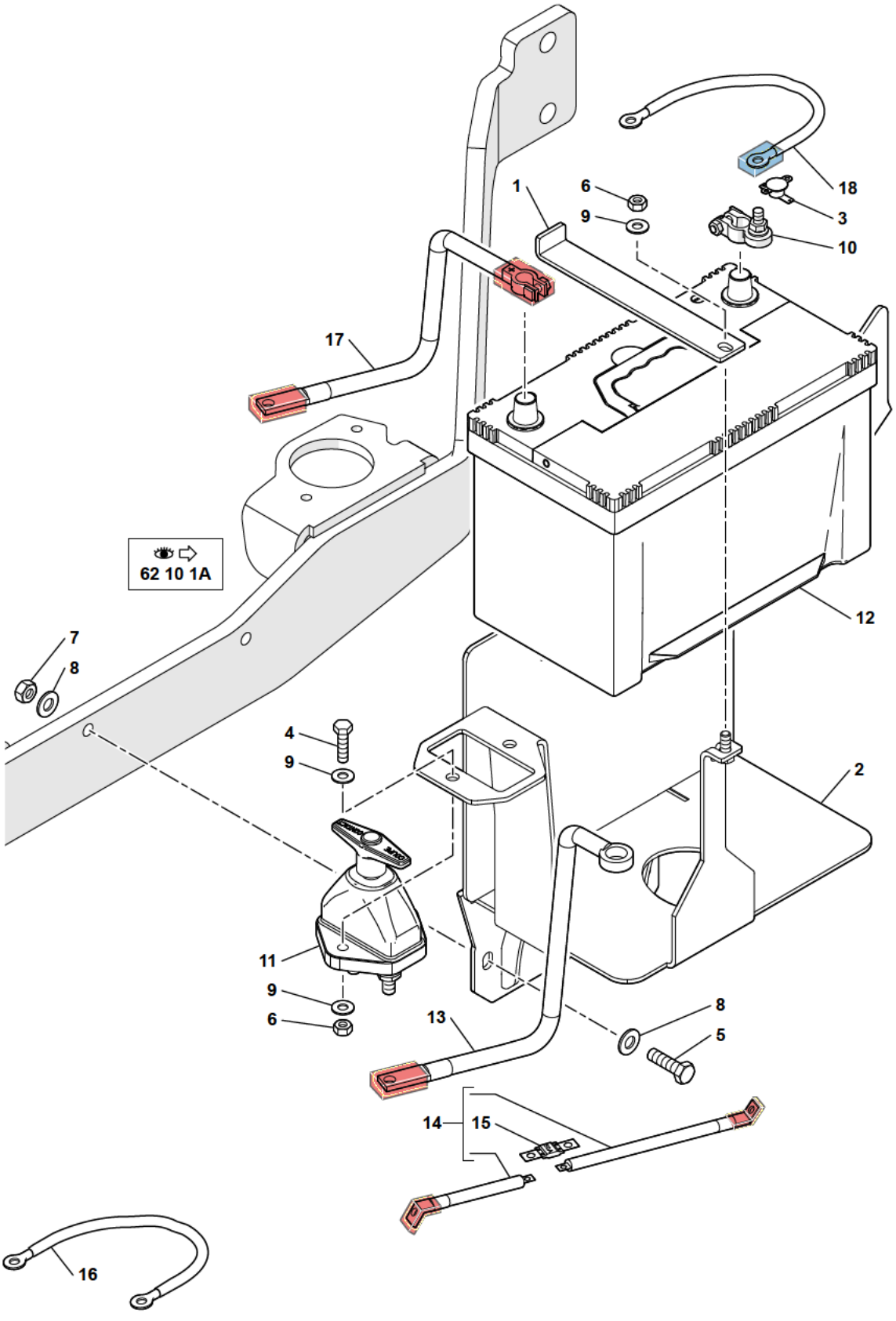

1	3072078
2	3835077
3	5130226
4	4380045
5	4380060
6	4410016
7	4410020
8	4490003
9	4490006
10	5080904
11	5120015
12	5180197
13	5721749
14	5721644
15	5120056
16	5721697
17	5721631
18	5721634

11MWR 5401325 72 10 1A.eps

BATTERIE / COUPE BATTERIE
BATTERY / BATTERY CUT-OUT
BATTERIE / BATTERIEABSCHALTUNG

* 1	3072078		1	BRIDE (DE FIXATION)	FLANGE (FASTENING)	FLANSCH(BEFESTIGUNG)
* 2	3835077		1	SUPPORT	BRACKET	TRAGER
* 3	5130226		1	THERMO-CONTACT	THERMO-CONTACT	THERMOKONTAKT
* 4	4380045	H M8X30	2	VIS	SCREW	SCHRAUBE
* 5	4380060	H M10X35	2	VIS	SCREW	SCHRAUBE
* 6	4410016	H M8	3	ECROU	NUT	MUTTER
* 7	4410020	H M10	2	ECROU	NUT	MUTTER
* 8	4490003	CONTACT MU10	4	RONDELLE	WASHER	UNTERLEGSCHEIBE
* 9	4490006	CONTACT MU8	5	RONDELLE	WASHER	UNTERLEGSCHEIBE
* 10	5080904		1	COSSE	THIMBLE	KABELSCHUH
* 11	5120015		1	COUPE BATTERIE	BATTERY CUT - OUT	BATTERIEABSCHALTUNG
* 12	5180197	12 V 95 Ah 800 A	1	BATTERIE	BATTERY	BATTERIE
* 13	5721749		1	CÂBLE	CABLE	KABEL
* 14	5721644		1	CÂBLE	CABLE	KABEL
* 15	5120056	100 A	1	FUSIBLE	FUSE	SICHERUNG
* 16	5721697		1	CÂBLE	CABLE	KABEL
* 17	5721631		1	CÂBLE	CABLE	KABEL
* 18	5721634		1	CÂBLE	CABLE	KABEL

COLLECTEUR ÉLECTRIQUE
COMMUTATOR
KOLLEKTOR

1	5180126
2	5080967
3	5080842
4	5081059
5	5080852
6	5080966
7	5090109
8	5090158
9	5090147
10	5090108
11	5080964

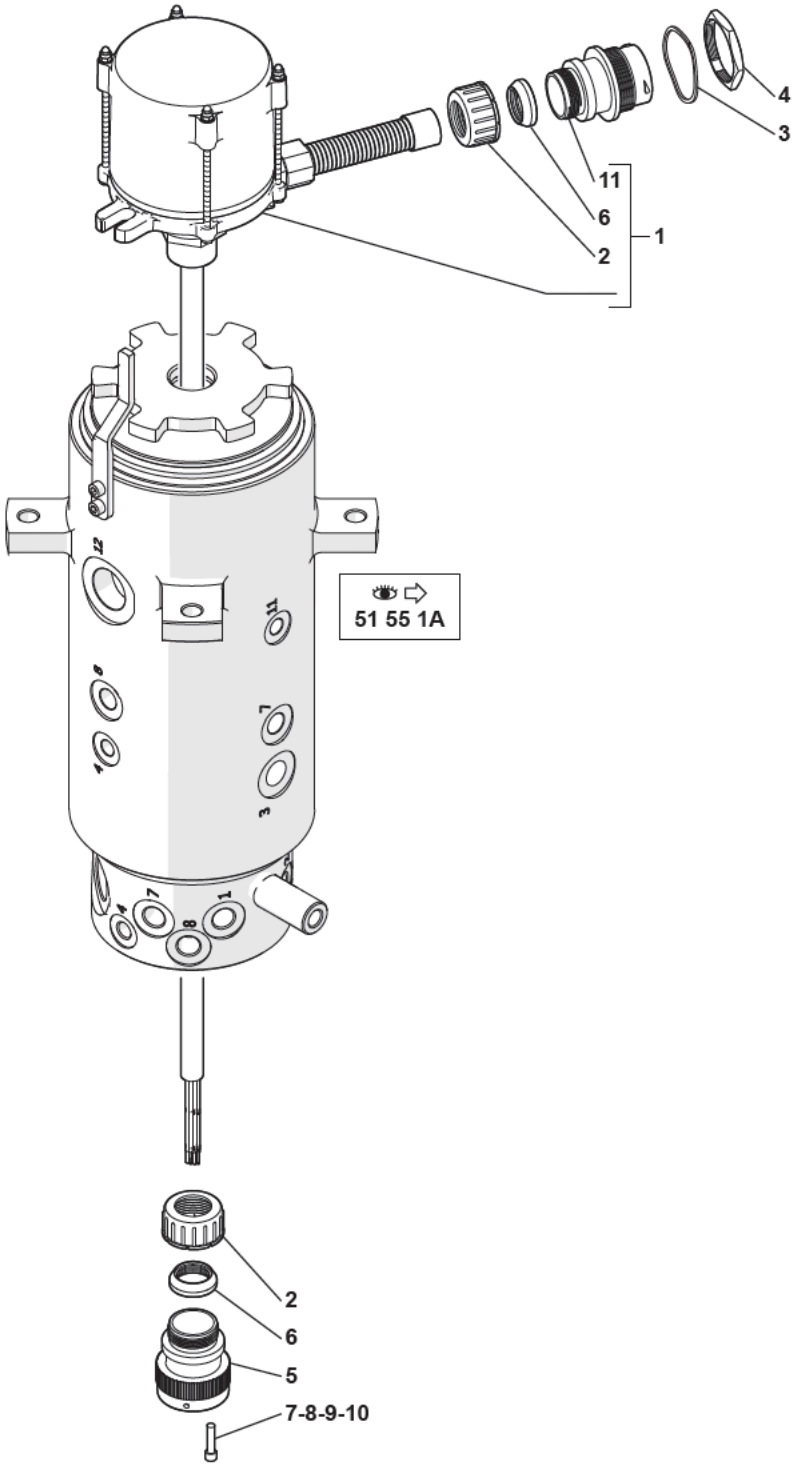

11MWR 5401325 72 15 1A.eps

COLLECTEUR ELECTRIQUE
COMMUTATOR
KOLLEKTOR

*	1	5180126		1	COLLECTEUR	MANILOLD	KOLLEKTOR
*	2	5080967		2	ECROU	NUT	MUTTER
*	3	5080842		1	RONDELLE	WASHER	UNTERLEGSCHEIBE
*	4	5081059		1	ECROU	NUT	MUTTER
*	5	5080852		1	CONNECTEUR	CONNECTOR	STECKVERBINDER
*	6	5080966		2	JOINT	SEAL	DICHTRING
*	7	5090109	2 mm²	SB	SOCKET	SOCKET	SOCKET
*	8	5090158		SB	SOCKET	SOCKET	SOCKET
*	9	5090147		SB	SOCKET	SOCKET	SOCKET
*	10	5090108	1 mm²	SB	SOCKET	SOCKET	SOCKET
*	11	5080964	1	1	CONNECTEUR	CONNECTOR	STECKVERBINDER

SIGNALISATION AVANT
FRONT SIGNAL LIGHT
SIGNALSYSTEM VORN

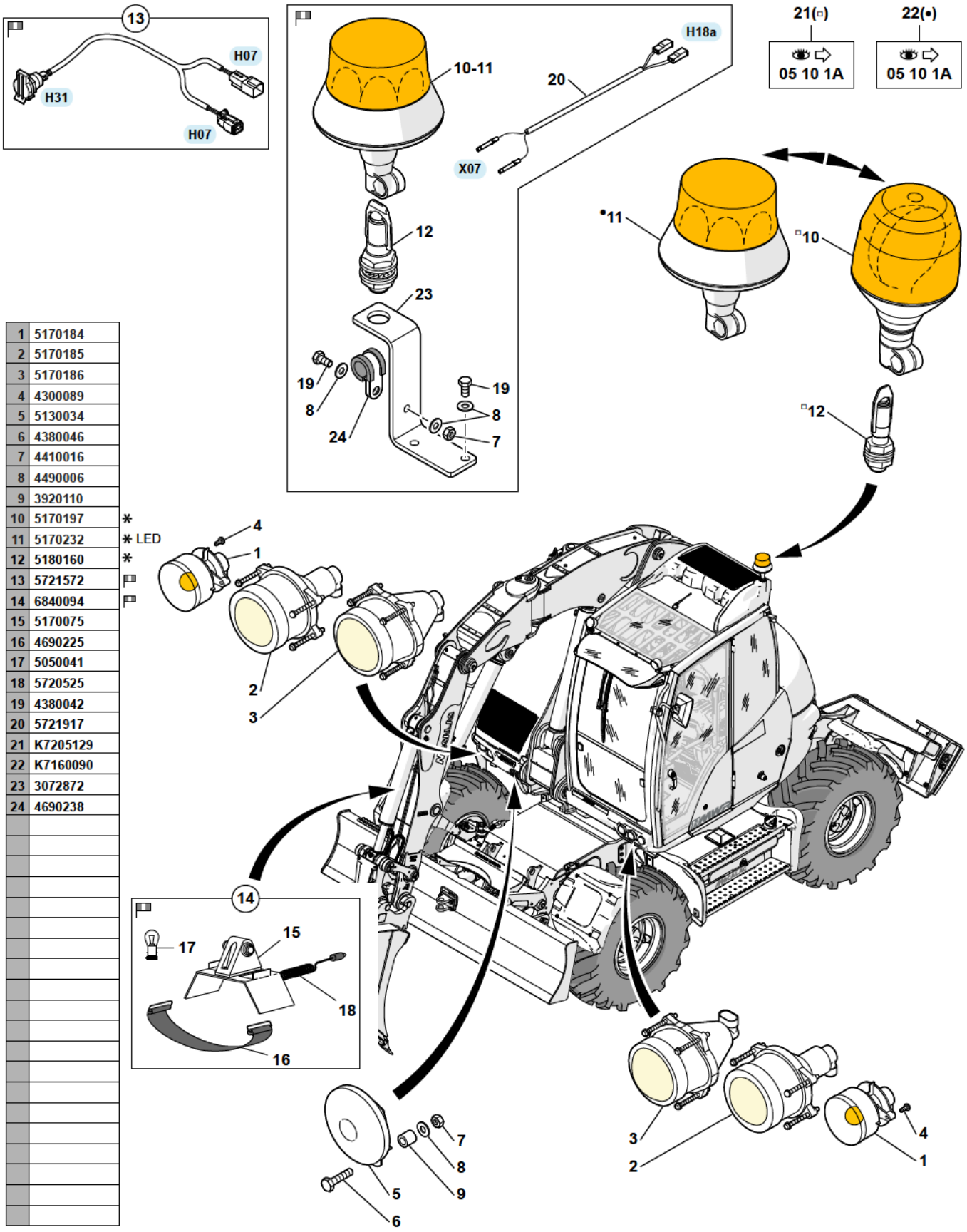

1	5170184	
2	5170185	
3	5170186	
4	4300089	
5	5130034	
6	4380046	
7	4410016	
8	4490006	
9	3920110	
10	5170197	*
11	5170232	* LED
12	5180160	*
13	5721572	
14	6840094	
15	5170075	
16	4690225	
17	5050041	
18	5720525	
19	4380042	
20	5721917	
21	K7205129	
22	K7160090	
23	3072872	
24	4690238	

11MWR 5401325 72 20 1A.eps

SIGNALISATION AVANT
FRONT SIGNAL LIGHT
SIGNALSYSTEM VORN

* 1	5170184			2	FEU CLIGNOTANT	BLINKER LIGHT	BLINKLEUCHTE
* 2	5170185			2	FEU DE ROUTE	HIGH BEAM	FERNLICHT
* 3	5170186			2	FEU DE CROISEMENT	LOW BEAM	ABBLENDLICHT
* 4	4300089		4X10	4	VIS	SCREW	SCHRAUBE
* 5	5130034			1	AVERTISSEUR	HORN	HUPE
* 6	4380046		H M8X35	1	VIS	SCREW	SCHRAUBE
* 7	4410016		H M8	2	ECROU	NUT	MUTTER
* 8	4490006		CONTACT MU8	5	RONDELLE	WASHER	UNTERLEGSCHEIBE
* 9	3920110	Ø	9/15 - 15	1	ENTRETOISE	SPACER	ABSTANDSTUECK
* 10	5170197	21		1	GYROPHARE	REVOLVING LIGHT	RUNDUMBELEUCHTUNG
* 11	5170232	22	LED	1	GYROPHARE	REVOLVING LIGHT	RUNDUMBELEUCHTUNG
* 12	5180160			1	PRISE ELECTRIQUE	ELECTRICAL PLUG	STECKER
* 13	5721572			1	FAISCEAU ELECTRIQUE	HARNESS WIRING	KABELSATZ
* 14	6840094			1	KIT : SIGNALISATION	KIT : SIGNAL LIGHT	KIT : SIGNALSYSTEM
* 15	5170075	14		1	SIGNAL	SIGNAL	SIGNAL
* 16	4690225	14		1	SANGLE	BELT	RIEMEN
* 17	5050041	14	12 V - 5 W	1	AMPOULE	BULB	GLUEHLAMPE
* 18	5720525	14		1	FAISCEAU ELECTRIQUE	HARNESS WIRING	KABELSATZ
* 19	4380042		H M8X16	3	VIS	SCREW	SCHRAUBE
* 20	5721917			1	FAISCEAU ELECTRIQUE	HARNESS WIRING	KABELSATZ
* 21	K7205129		05 10 1A	PM	KIT: GYROPHARE	KIT: REVOLVING LIGHT	BAUSATZ: RUNDUM-BELEUCHTUNG
* 22	K7160090		05 10 1A - LED	PM	KIT: GYROPHARE	KIT: REVOLVING LIGHT	BAUSATZ: RUNDUM-BELEUCHTUNG
* 23	3072872			1	SUPPORT	BRACKET	TRAGER
* 24	4690238			1	COLLIER	COLLAR	SCHELLE

SIGNALISATION ARRIÈRE
REAR SIGNAL LIGHT
SIGNALSYSTEM HINTER

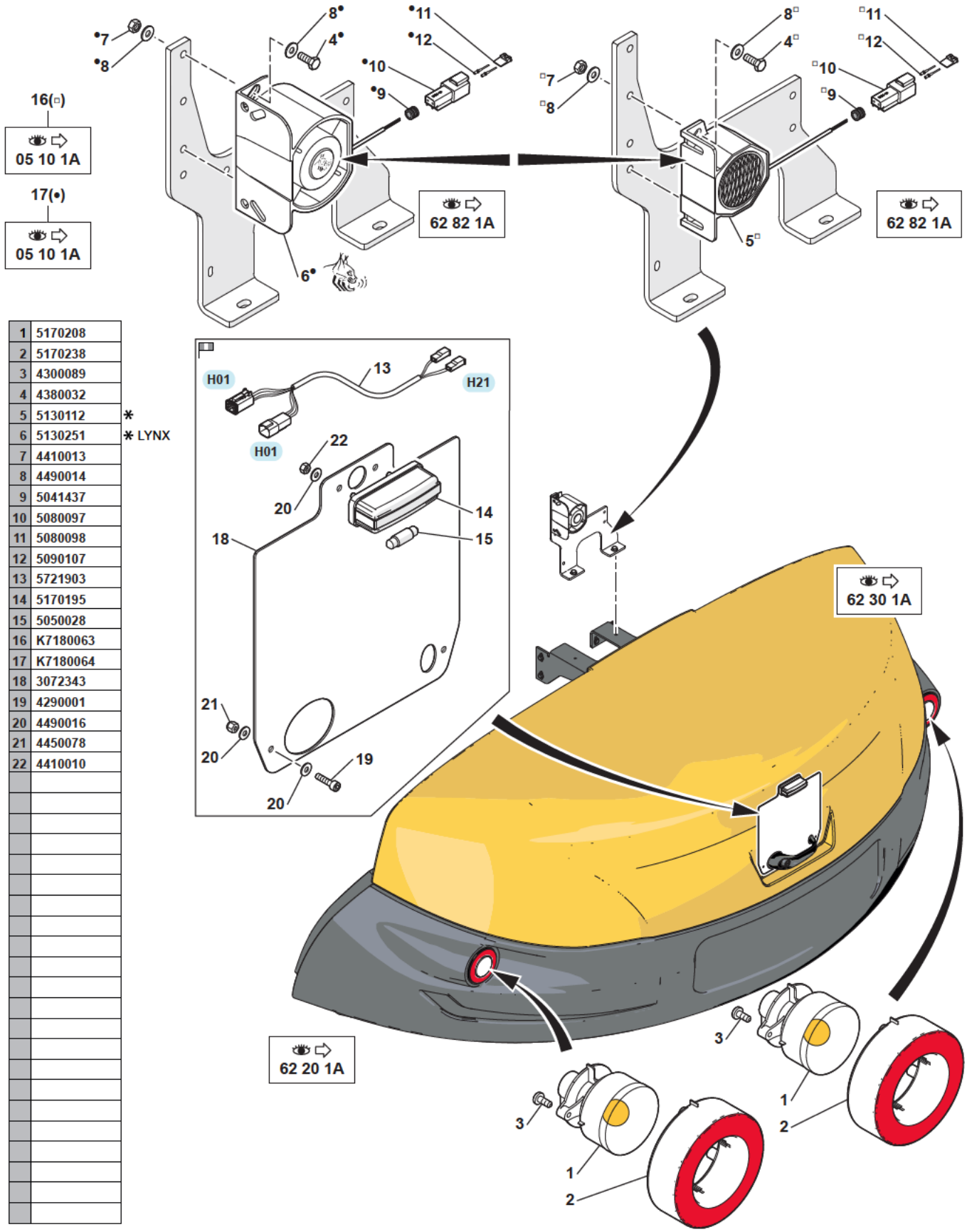

1	5170208	
2	5170238	
3	4300089	
4	4380032	
5	5130112	*
6	5130251	* LYNX
7	4410013	
8	4490014	
9	5041437	
10	5080097	
11	5080098	
12	5090107	
13	5721903	
14	5170195	
15	5050028	
16	K7180063	
17	K7180064	
18	3072343	
19	4290001	
20	4490016	
21	4450078	
22	4410010	

11MWR 5401325 72 25 1A.eps

SIGNALISATION ARRIÈRE
REAR SIGNAL LIGHT
SIGNALSYSTEM HINTER

* 1	5170208			2	FEU CLIGNOTANT	BLINKER LIGHT	BLINKLEUCHTE
* 2	5170238			2	FEU STOP/POSITION	BRAKE/SIDE LIGHTS	BREMS/PARK LEUCHTE
* 3	4300089		4X10	10	VIS	SCREW	SCHRAUBE
* 4	4380032		H M6X20	2	VIS	SCREW	SCHRAUBE
* 5	5130112	16		1	AVERTISSEUR RECUL	BACK-UP WARNING UNIT	RUCK FAHRMELDER
* 6	5130251	17	LYNX	1	AVERTISSEUR RECUL	BACK-UP WARNING UNIT	RUCK FAHRMELDER
* 7	4410013		H M6	2	ECROU	NUT	MUTTER
* 8	4490014		CONTACT MU6	4	RONDELLE	WASHER	UNTERLEGSCHEIBE
* 9	5041437			SB	GAINE	SHEATH	HUELLE
* 10	5080097			1	CONNECTEUR	CONNECTOR	STECKVERBINDER
* 11	5080098			1	VERROU	LATCH	RIEGEL
* 12	5090107		2 mm²	2	PIN	PINE	PIN
* 13	5721903			1	FAISCEAU ELECTRIQUE	HARNESS WIRING	KABELSATZ
* 14	5170195			1	FEU DE PLAQUE	NUMBER PLATE LIGHT	KENNZEICHENLEUCHT
* 15	5050028		12 V - 5 W	1	AMPOULE	BULB	GLUEHLAMPE
* 16	K7180063		05 10 1A	PM	KIT: AVERTISSEUR DE RECUL	KIT: BACK-UP WARNING UNIT	BAUSATZ: RUCK FAHRMELDER
* 17	K7180064		05 10 1A - LYNX	PM	KIT: AVERTISSEUR DE RECUL	KIT: BACK-UP WARNING UNIT	BAUSATZ: RUCK FAHRMELDER
* 18	3072343			1	SUPPORT	BRACKET	TRAGER
* 19	4290001		CHC M5X20	2	VIS	SCREW	SCHRAUBE
* 20	4490016		CONTACT MU5	6	RONDELLE	WASHER	UNTERLEGSCHEIBE
* 21	4450078		NYLSTOP M5	2	ECROU	NUT	MUTTER
* 22	4410010		H M5	2	ECROU	NUT	MUTTER

CARTES À RELAIS
RELAY BOARDS
RELAIS-PLATINEN

1	3072913	
2	4290128	
3	4290007	
4	4490016	
5	6160112	
6	5110095	
7	5120012	5 A
8	5120013	7.5 A
9	5120014	10 A
10	5120016	15 A
11	5120018	20 A
12	5120023	25 A

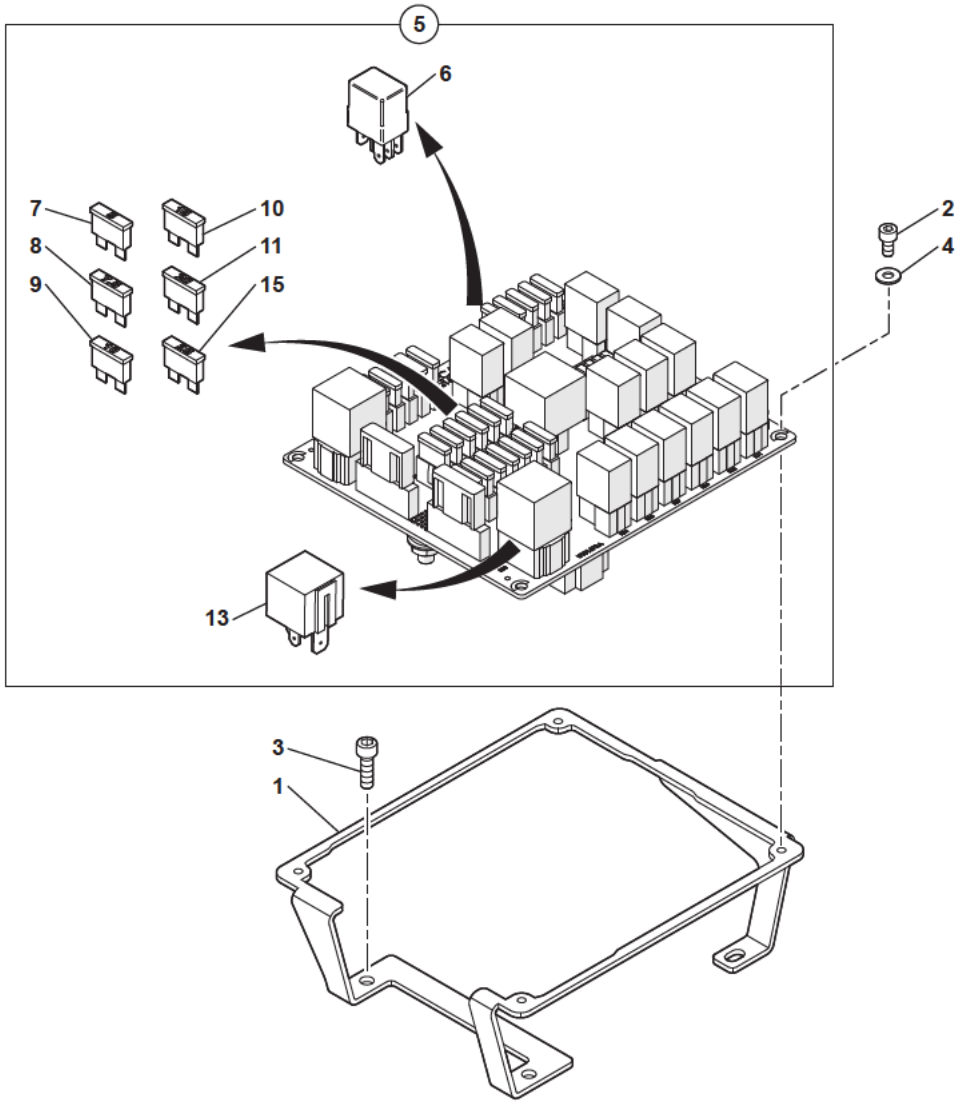

11MWR 5401325 72 30 1A.eps

CARTES A RELAIS
RELAY BOARDS
RELAIS-PLATINEN

* 1	3072913	3071569	1	SUPPORT	BRACKET	TRAGER
* 2	4290128	CHC M5X10	4	VIS	SCREW	SCHRAUBE
* 3	4290007	CHC M6X20	3	VIS	SCREW	SCHRAUBE
* 4	4490016	CONTACT MU5	4	RONDELLE	WASHER	UNTERLEGSCHEIBE
* 5	6160112	EQUIPPED	1	CENTRALE ELECTRIQUE	POWER STATION	ELEKTRIZITATSWERK
* 6	5110095		13	RELAIS	RELAY	RELAIS
* 7	5120012	5 A	2	FUSIBLE	FUSE	SICHERUNG
* 8	5120013	7,5 A	1	FUSIBLE	FUSE	SICHERUNG
* 9	5120014	10 A	1	FUSIBLE	FUSE	SICHERUNG
* 10	5120016	15 A	5	FUSIBLE	FUSE	SICHERUNG
* 11	5120018	20 A	9	FUSIBLE	FUSE	SICHERUNG
* 12	5120023	25 A	6	FUSIBLE	FUSE	SICHERUNG
* 13	5110035		12	RELAIS	RELAY	RELAIS

TABLEAU DE BORD
DASHBOARD
ARMATURENBRETT

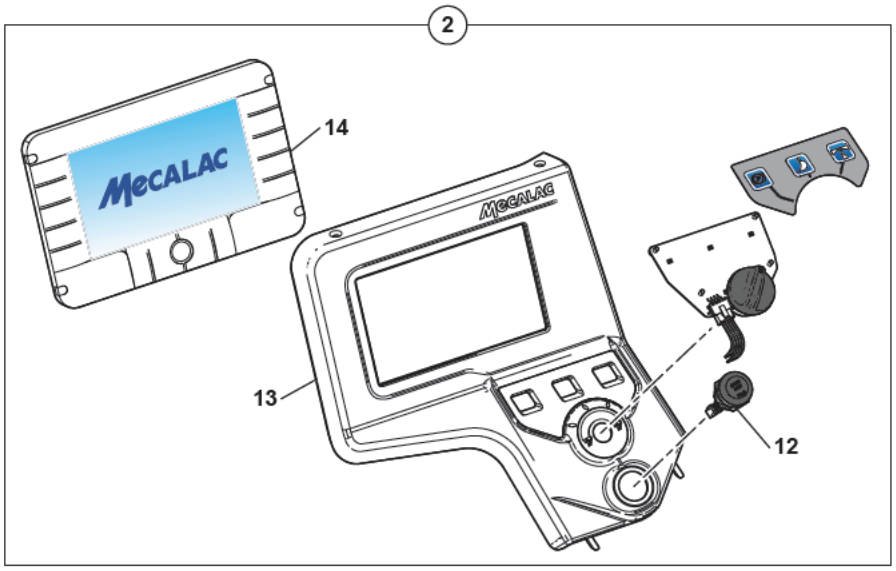

1	6160071
2	6160138
3	5110053
4	4490015
5	4240009
6	3560917
7	3590325
8	4250044
9	4410010
10	4490016
11	516A0001
12	5160467
13	5381336
14	6160127
15	6160104 *
16	K7160085

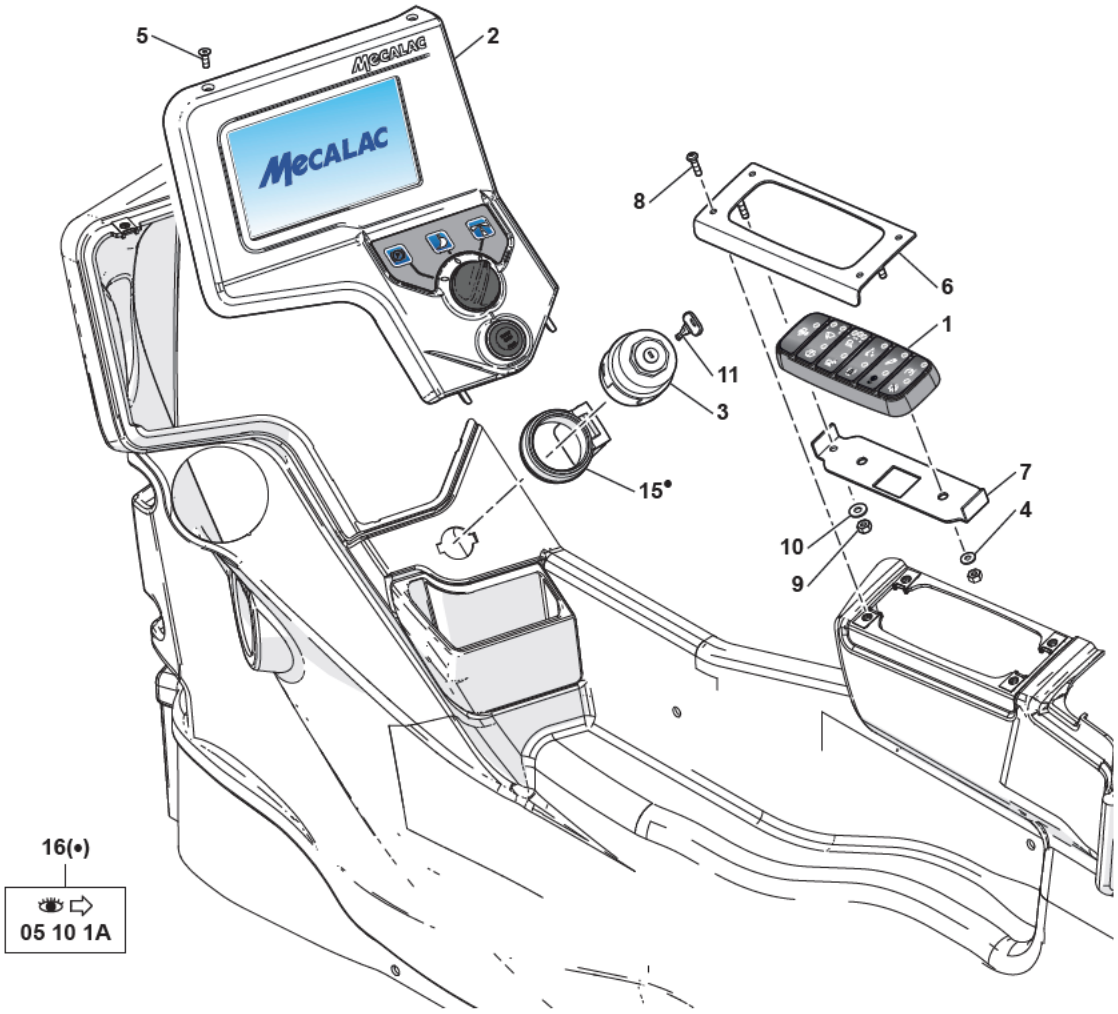

11MWR 5401325 72 40 1A.eps

TABLEAU DE BORD
DASHBOARD
ARMATURENBRETT

*	1	6160071			1	CLAVIER DE COMMANDE	CONTROL CLUSTER	AUFTRAGSTASTATUR
*	2	6160138			1	TABLEAU DE BORD	DASHBOARD	ARMATURENBRETT
*	3	5110053			1	CONTACTEUR	SWITCH	SCHALTER
*	4	4490015		CONTACT MU4	2	RONDELLE	WASHER	UNTERLEGSCHEIBE
*	5	4240009		FHC M4X16	2	VIS	SCREW	SCHRAUBE
*	6	3560917			1	SUPPORT	BRACKET	TRAGER
*	7	3590325			1	BRIDE	FLANGE	FLANSCH
*	8	4250044		CBHC M4X16	4	VIS	SCREW	SCHRAUBE
*	9	4410010		H M5	2	ECROU	NUT	MUTTER
*	10	4490016		CONTACT MU5	2	RONDELLE	WASHER	UNTERLEGSCHEIBE
*	11	516A0001			1	CLE DE CONTACT	IGNITION KEY	ZUNDSCHLUSSEL
*	12	5160467	2		1	BOUTON POUSSOIR	PUSH BUTTON	DRUCKKNOPF
*	13	5381336	2		1	HABILLAGE	CLADDING	VERKLEIDUNG
*	14	6160127	2		1	TABLEAU DE BORD	DASHBOARD	ARMATURENBRETT
*	15	6160104	16		1	TRANSPONDEUR	TRANSPONDER	TRANSPONDER
*	16	K7160085		05 10 1A	PM	KIT ANTIDEMARRAGE	IMMOBILZER KIT	WEGFAHRSPERRE-KIT

INSTALLATION ÉLECTRIQUE (COLONNE DIRECTION)
ELECTRICAL SYSTEM (STEERING COLUMN)
ELEKTRISCHE EINRICHTUNG (LENKSAULE)

1	527A0066
2	527A0133
3	527A0090
4	527A0087
5	527A0089
6	527A0122

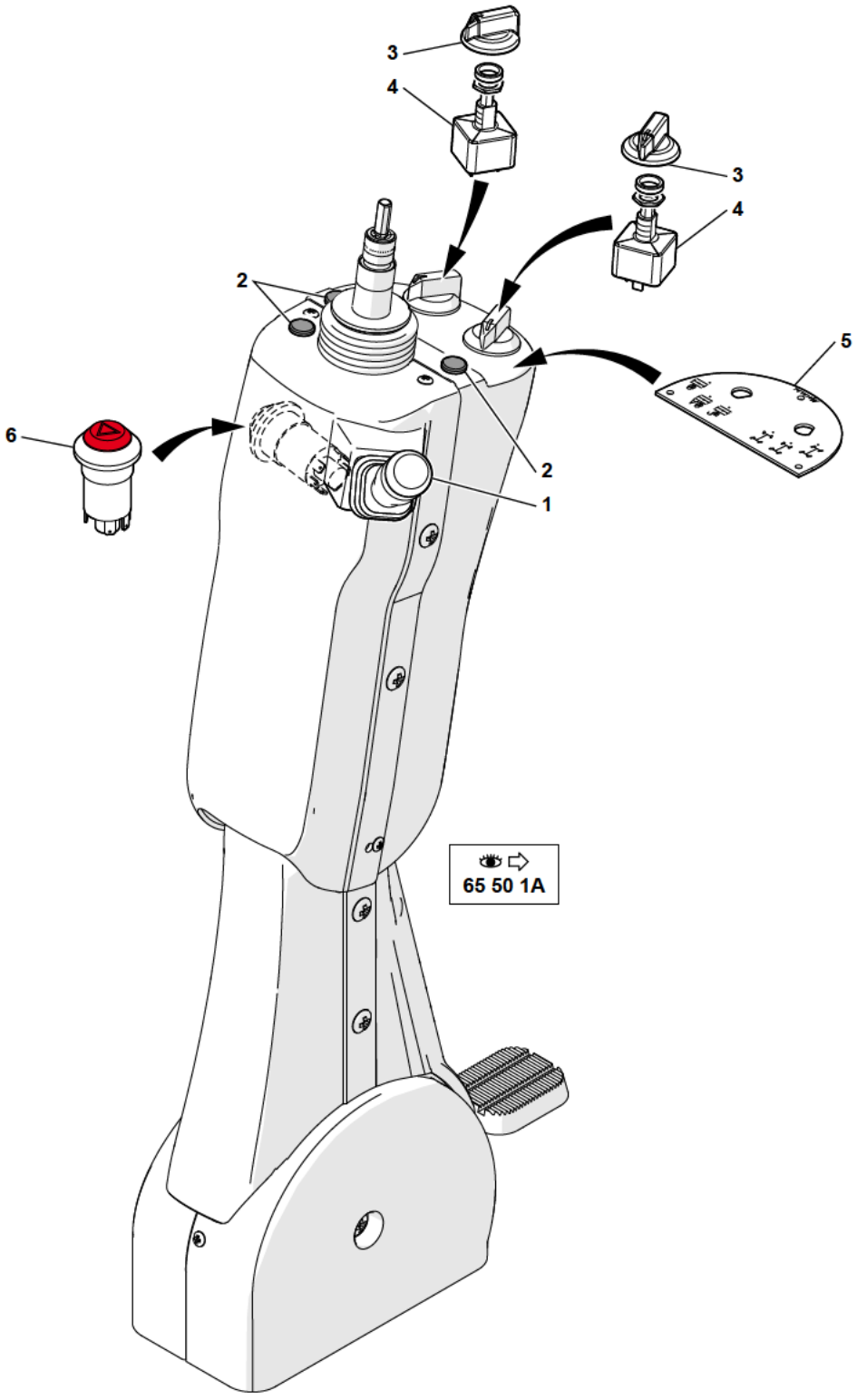

11MWR 5401325 72 45 1A.eps

INSTALLATION ELECTRIQUE (COLONNE DIRECTION)
ELECTRICAL SYSTEM (STEERING COLUMN)
ELEKTRISCHE EINRICHTUNG (LENKSAULE)

*	1	527A0066	1	COMMODO	COMMODO	STEWERHEBEL
*	2	527A0133	3	VOYANT	HEATER SIGNAL	KONTROLLEUCHTE
*	3	527A0090	2	BOUTON ROTATIF	TURN BUTTON	DREHKNOPF
*	4	527A0087	2	INTERRUPTEUR	SWITCH	ABSCHALTER
*	5	527A0089	1	PLATINE	DECK	PLATTE
*	6	527A0122	1	INTERRUPTEUR	SWITCH	ABSCHALTER

INSTALLATION ÉLECTRIQUE (CONSOLE DE SIÈGE)
ELECTRICAL SYSTEM (SEAT CONSOLE)
ELEKTRISCHE EINRICHTUNG (ARMLEHNKONSOLE)

1	6160079	
2	5160469	
3	4480050	
4	4290204	
5	5130155	
6	5160389	
7	5160380	BUCKET INVERSION
8	5160381	COUPLING
9	6160133	
10	5160383	UNLOCKING
11	5160524	* CONNECT -OFF ALARM / OR OVERLOCKING
12	5160387	* BEACON
13	5752844	* INVERS DIRECTION
14	5160431	* INVERS DIRECTION - ON / OFF
15	K7205129	
16	K7160090	
17	5160487	* DIRECT COUPLER - 12 V WITHOUT LOGO
18	5753299	* DIRECT COUPLER
19	5160431	* ISO / SAE - ON / OFF
20	5752910	* ISO / SAE

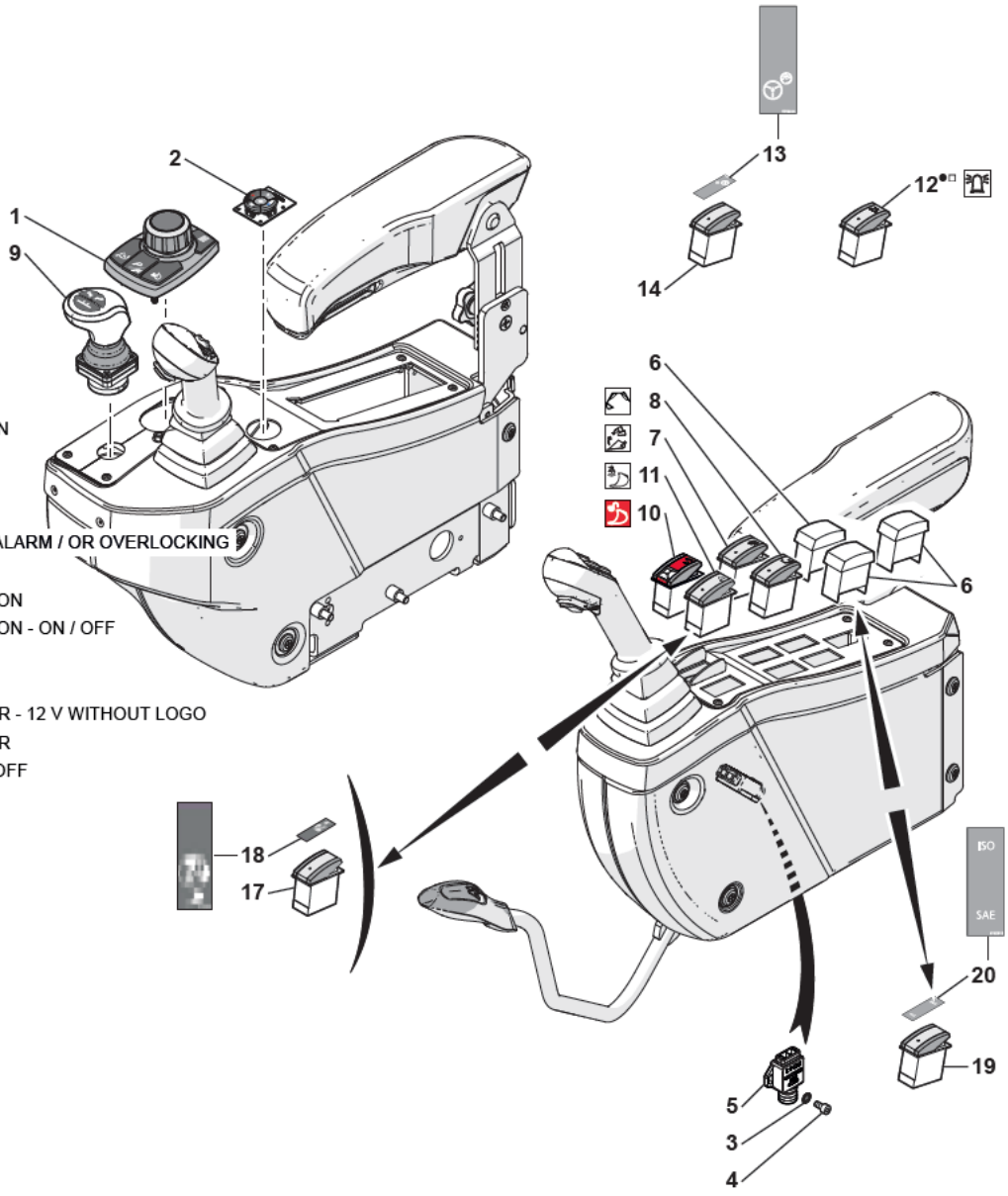

15(•) → 05 10 1A

16(▫) → 05 10 1A

11MWR 5401325 72 50 1A.eps

INSTALLATION ELECTRIQUE (CONSOLE DE SIÈGE)
ELECTRICAL SYSTEM (SEAT CONSOLE)
ELEKTRISCHE EINRICHTUNG (ARMLEHNKONSOLE)

*	1	6160079			1	BOÎTIER DE CONTRÔLE	CONTROLLER	PRUFUNGGEHAUSE
*	2	5160469			1	COMMANDE CLIMATISATION	ORDER AIR-CONDITIONING	KLIMATISIERUNGS-AUFTRAG
*	3	4480050			2	RONDELLE A DENTS	TOOTH WASHER	FAECHERSCHEIBE
*	4	4290204		CHC M4X12	2	VIS	SCREW	SCHRAUBE
*	5	5130155			1	CONTACTEUR	SWITCH	SCHALTER
*	6	5160389			SB	CACHE	MUFF	MUFFE
*	7	5160380		BUCKET INVERSION	1	INTERRUPTEUR	SWITCH	ABSCHALTER
*	8	5160381		COUPLING	1	INTERRUPTEUR	SWITCH	ABSCHALTER
*	9	6160133			1	JOYSTICK	JOYSTICK	JOYSTICK
*	10	5160383		UNLOCKING	1	INTERRUPTEUR	SWITCH	ABSCHALTER
*	11	5160524		ALARM / OVERLOCKI	1	INTERRUPTEUR	SWITCH	ABSCHALTER
*	12	5160387	15-16	BEACON	1	INTERRUPTEUR	SWITCH	ABSCHALTER
*	13	5752844		INVERS DIRECTION	1	ADHESIF	ADHESIVE	KLEBSTOFF
*	14	5160431		ON / OFF	1	INTERRUPTEUR	SWITCH	ABSCHALTER
*	15	K7205129		05 10 1A	PM	KIT: GYROPHARE	KIT: REVOLVING LIGHT	BAUSATZ: RUNDUM-BELEUCHTUNG
*	16	K7160090		05 10 1 A - LED	PM	KIT: GYROPHARE	KIT: REVOLVING LIGHT	BAUSATZ: RUNDUM-BELEUCHTUNG
*	17	5160487		12 V WITHOUT LOG	1	INTERRUPTEUR	SWITCH	ABSCHALTER
*	18	5753299		DIRECT COUPLER	1	ADHESIF	ADHESIVE	KLEBSTOFF
*	19	5160431		ON / OFF	1	INTERRUPTEUR	SWITCH	ABSCHALTER
*	20	5752910		ISO / SAE	1	ADHESIF	ADHESIVE	KLEBSTOFF

EXTENSOMÈTRE DE PONT
EXTENSOMETER OF AXLE
EXTENSOMETER AUS ACHSE

1	4290251
2	6160125

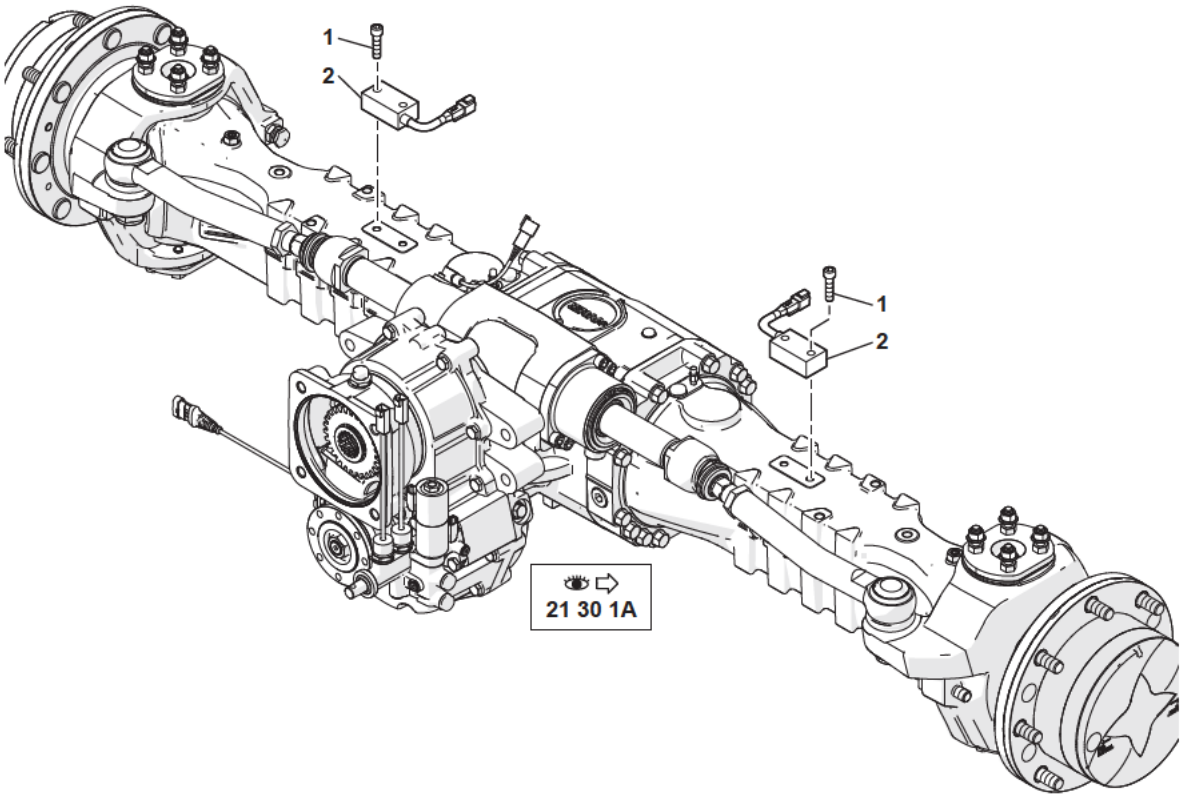

11MWR 5401325 72 55 1A.eps

EXTENSOMÈTRE DE PONT
EXTENSOMETER OF AXLE
EXTENSOMETER AUS ACHSE

*	1	4290251	CHC M10X40	4	VIS	SCREW	SCHRAUBE
*	2	6160125		2	EXTENSOMÈTRE	EXTENSOMETER	EXTENSOMETER

AUTORADIO
CAR RADIO
AUTORADIO

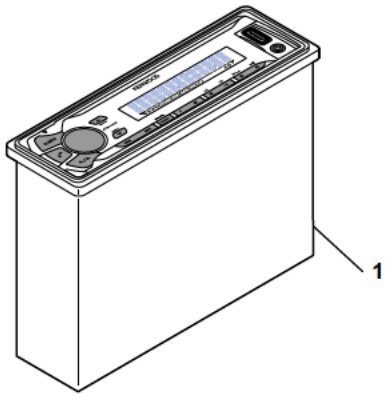

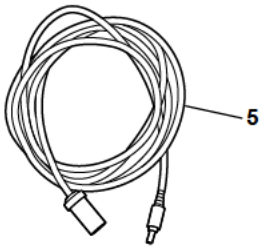

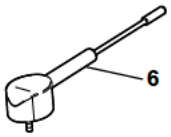

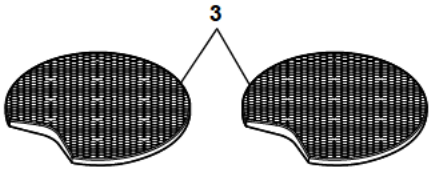

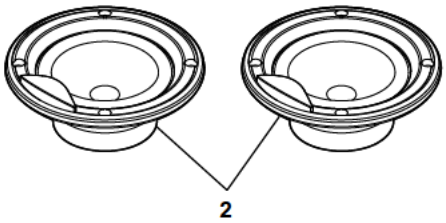

1	5130246
2	5180115
3	538A0520
4	5721271
5	5721811
6	538A0519

11MWR 5401325 72 65 1A.eps

AUTORADIO
CAR RADIO
AUTORADIO

*	1	5130246	1	RADIO	RADIO	RADIO
*	2	5180115	1	KIT : HAUT PARLEUR	KIT: AMPLIFIER	KIT : LAUTSPRECHER
*	3	538A0520	2	GRILLE	GRATE	ROST
*	4	5721271	1	FAISCEAU ELECTRIQUE	HARNESS WIRING	KABELSATZ
*	5	5721811	1	RALLONGE	EXTENSION	VERLAENGERUNG
*	6	538A0519	1	ANTENNE	ANTENNA	ANTENNE

INSTALLATION ÉLECTRIQUE / CABINE
ELECTRICAL SYSTEM / CAB
ELEKTRISCHE EINRICHTUNG / KABINE

1	5380889	
2	5380889	*
3	5070027	
4	538A0572	
5	5081016	
6	5080958	
7	5090227	
8	3072378	*
9	4300075	
10	4490006	
11	4450019	
12	3072401	*
13	4290016	
14	538A0593	
15	538A0594	
16	538A0592	
17	538A0518	
18	K7205127	
19	K7160099	
20	K7160095	

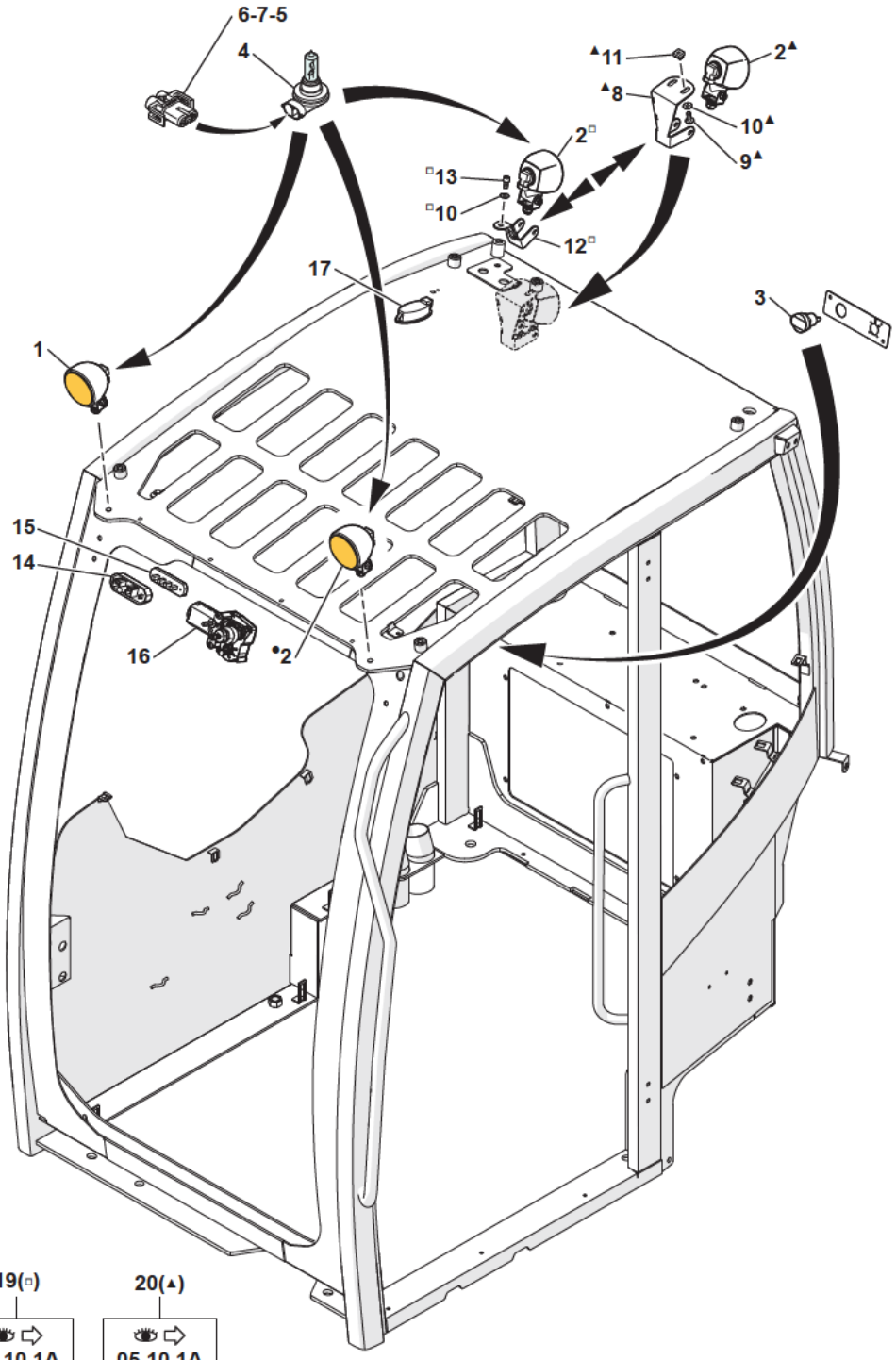

18(•) → 05 10 1A

19(□) → 05 10 1A

20(▲) → 05 10 1A

11MWR 5401325 72 70 1A.eps

INSTALLATION ELECTRIQUE / CABINE
ELECTRICAL SYSTEM / CAB
ELEKTRISCHE EINRICHTUNG / KABINE

* 1	5380889			1	KIT PHARE DE TRAVAIL	WORKING HEADLIGHTS	ARBEITSSCHEINWERFER
* 2	5380889	✻		SB	KIT PHARE DE TRAVAIL	WORKING HEADLIGHTS	ARBEITSSCHEINWERFER
* 3	5070027		12 V	1	PRISE ELECTRIQUE	ELECTRICAL PLUG	STECKER
* 4	538A0572		H9 - 12 V / 65 W	SB	AMPOULE	BULB	GLUEHLAMPE
* 5	5081016			2	JOINT	SEAL	DICHTRING
* 6	5080958			SB	CONNECTEUR	CONNECTOR	STECKVERBINDER
* 7	5090227			2	CONTACT	CONTACT	KONTAKT
* 8	3072378	✻		1	SUPPORT	BRACKET	TRAGER
* 9	4300075		BHC M8X20	2	VIS	SCREW	SCHRAUBE
* 10	4490006		CONTACT MU8	2	RONDELLE	WASHER	UNTERLEGSCHEIBE
* 11	4450019		M8	2	ECROU EN CAGE	CAGE NUT	KAFFIG MUTTER
* 12	3072401	✻		1	SUPPORT	BRACKET	TRAGER
* 13	4290016		CHC M8X16	1	VIS	SCREW	SCHRAUBE
* 14	538A0593			1	CONTACT FIXE	FIXED CONTACT	FESTEN KONTAKT
* 15	538A0594			1	CONTACT	CONTACT	KONTAKT
* 16	538A0592		12 V	1	MOTEUR ESSUIE GLACE	WIPER MOTOR	WISCHERMOTOR
* 17	538A0518			1	PLAFONNIER	ROOF LIGHT	DECKENLEUCHTE
* 18	K7205127	👁	05 10 1A - FRONT	PM	KIT PHARE DE TRAVAIL	WORKING HEADLIGHTS	ARBEITSSCHEINWERFER
* 19	K7160099	👁	05 10 1A - REAR	PM	KIT PHARE DE TRAVAIL	WORKING HEADLIGHTS	ARBEITSSCHEINWERFER
* 20	K7160095	👁	05 10 1A - REAR	PM	KIT PHARE DE TRAVAIL	WORKING HEADLIGHTS	ARBEITSSCHEINWERFER

CAMÉRA VIDÉO
VIDEO CAMERA
KAMERA

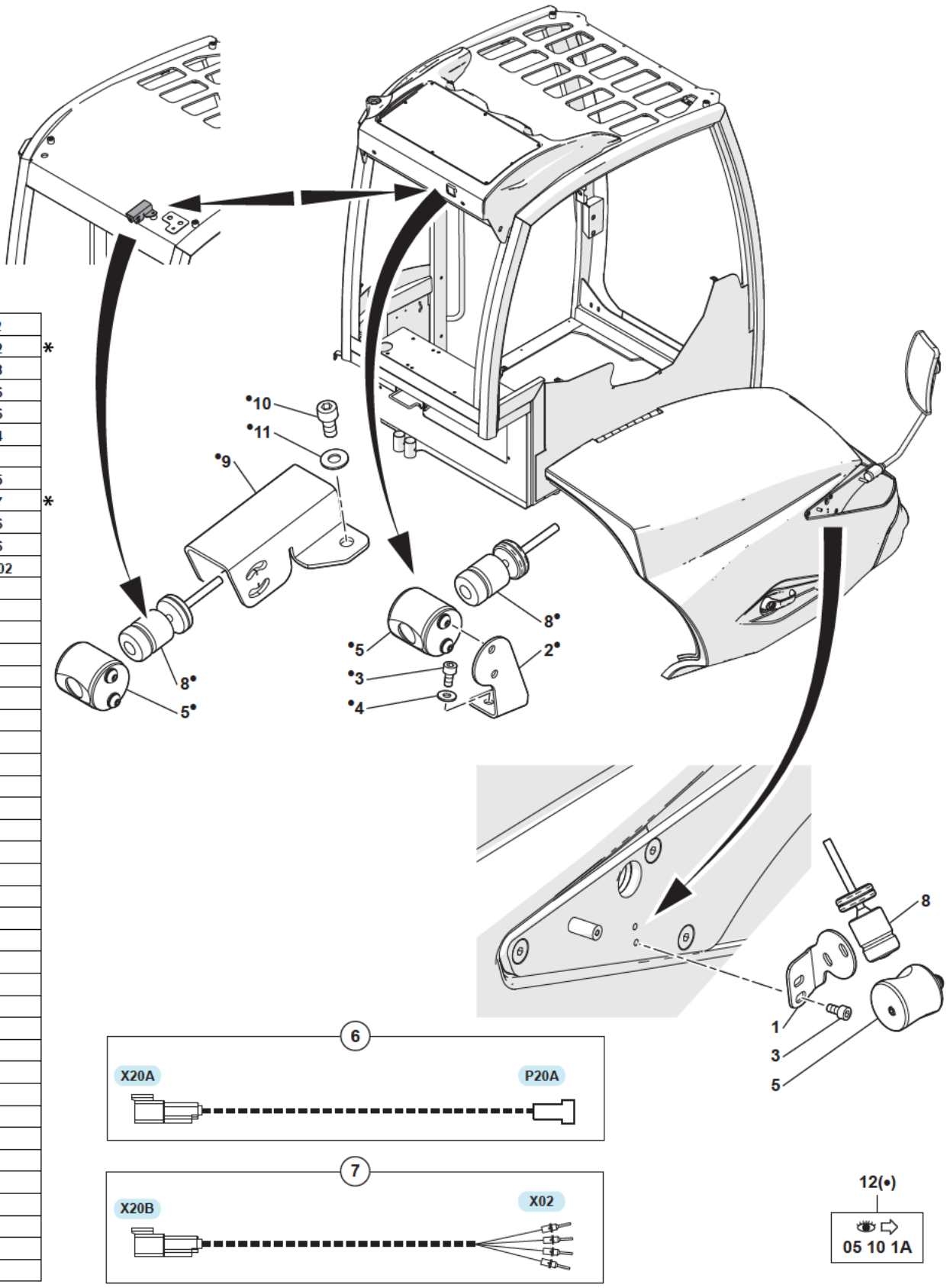

1	3072112	
2	3072342	*
3	4290128	
4	4490016	
5	5041666	
6	5721764	
7	S	
8	6160145	
9	3072397	*
10	4290016	
11	4490006	
12	K7162002	

11MWR 5401325 72 75 1A.eps

CAMERA VIDEO
VIDEO CAMERA
KAMERA

*	1	3072112			1	SUPPORT	BRACKET	TRAGER
*	2	3072342	12		1	SUPPORT	BRACKET	TRAGER
*	3	4290128		CHC M5X10	4	VIS	SCREW	SCHRAUBE
*	4	4490016		CONTACT MU5	2	RONDELLE	WASHER	UNTERLEGSCHEIBE
*	5	5041666			2	FIXATION	HOLDING FIXTURE	BEFESTIGUNG
*	6	5721764		A	1	FAISCEAU ELECTRIQUE	HARNESS WIRING	KABELSATZ
*	7	5721765	S	B	1	FAISCEAU ELECTRIQUE	HARNESS WIRING	KABELSATZ
*	8	6160145			2	CAMERA	CAMERA	KAMERA
*	9	3072397	12		1	SUPPORT	BRACKET	TRAGER
*	10	4290016		CHC M8X16	1	VIS	SCREW	SCHRAUBE
*	11	4490006		CONTACT MU8	1	RONDELLE	WASHER	UNTERLEGSCHEIBE
*	12	K7162002		05 10 1A - REAR	PM	KIT CAMERA	CAMERA KIT	KAMERA BAUSATZ
*	12			K7160091				

CALCULATEUR
CALCULATOR
STEUERGERÄT

1	4290005
2	4290007
3	NV
4	4290180
5	4290182
6	4290183
7	4490014
8	5041570
9	6160073
10	6160082
11	6160099

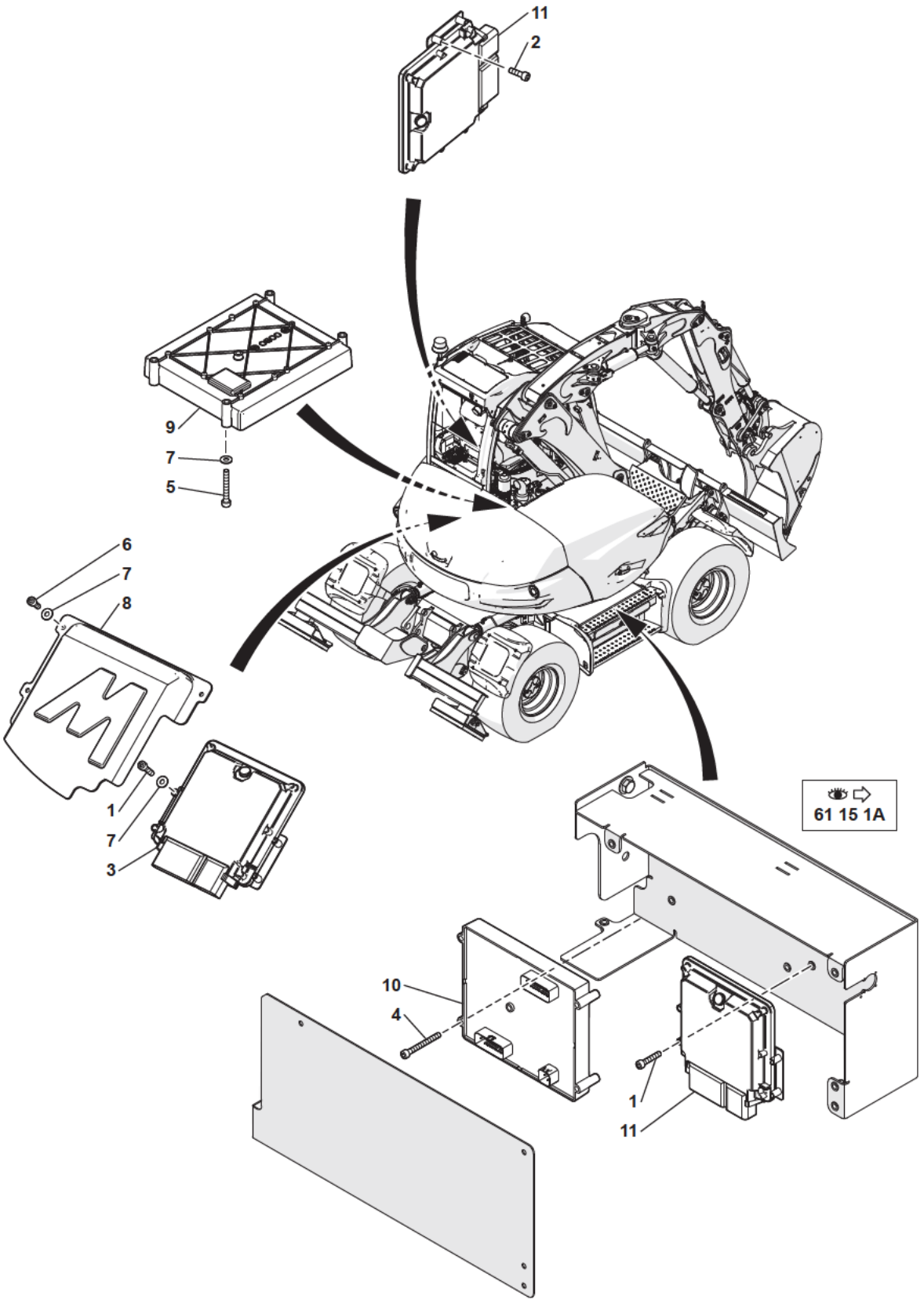

11MWR 5401325 81 20 1A.eps

CALCULATEUR
CALCULATOR
STEUERGERAT

*	1	4290005		CHC M6X25	7	VIS	SCREW	SCHRAUBE
*	2	4290007		CHC M6X20	4	VIS	SCREW	SCHRAUBE
*	3		NV		1	CALCULATEUR MOTEUR	ENGINE CALCULATOR	STEUERGERAT MOTOR
*	4	4290180		CHC M6X50	5	VIS	SCREW	SCHRAUBE
*	5	4290182		CHC M6X45	4	VIS	SCREW	SCHRAUBE
*	6	4290183		CHC M6X16	3	VIS	SCREW	SCHRAUBE
*	7	4490014		CONTACT MU6	10	RONDELLE	WASHER	UNTERLEGSCHEIBE
*	8	5041570			1	PROTECTEUR	PROTECTOR	SCHUTZ
*	9	6160073		MuxH	1	BOÎTIER DE COMMANDE	CONTROL CASE	STEUERGEHAUSE
*	10	6160082		BCPC-V2	1	BOÎTIER DE COMMANDE	CONTROL CASE	STEUERGEHAUSE
*	11	6160099		ECU RC12-10/30	2	CALCULATEUR	CALCULATOR	STEUERGERAT